KALKGRUND

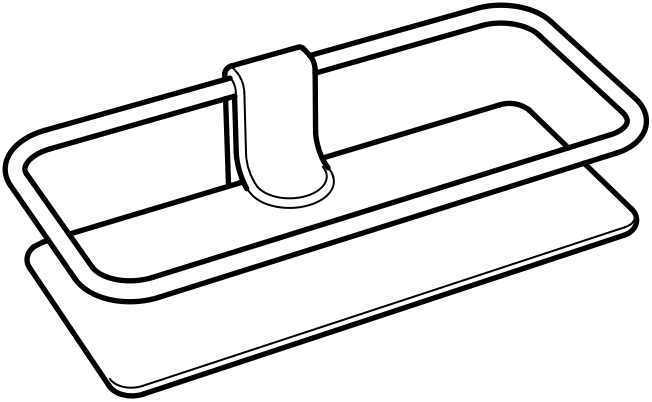

Design and Quality
IKEA of Sweden

English

As wall materials vary, screws for fixing to wall are not included. For advice on suitable screw systems, contact your local specialised dealer.

עברית

קירות שונים עשויים מחומרים שונים, לכן האריזה אינה כוללת אבזרי חיבור. מומלץ לפנות לחנות מתמחה בנוגע לאבזרי החיבור המתאימים לסוג הקיר שבביתכם.

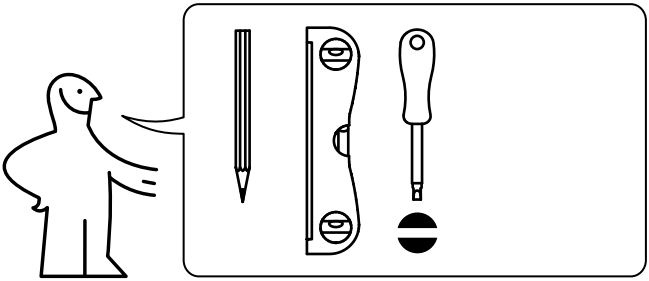

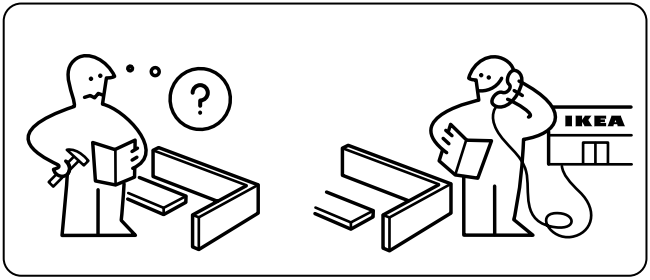

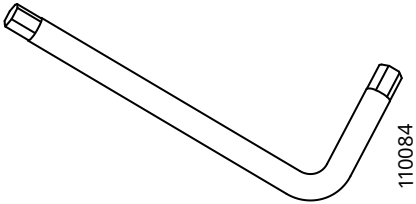

1x

1

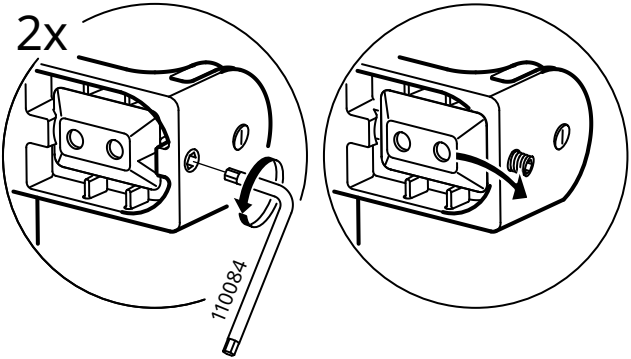

2

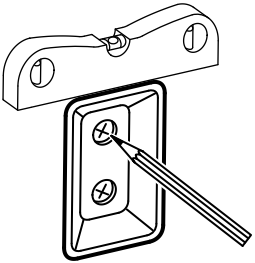

3

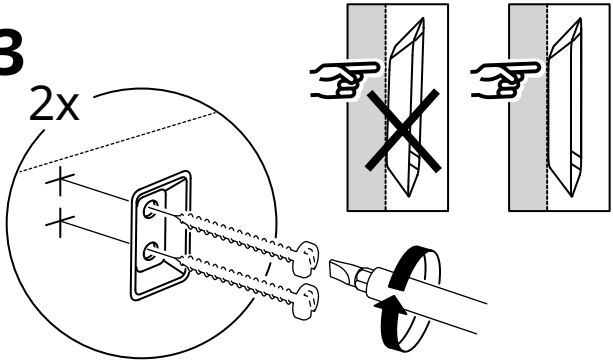

4

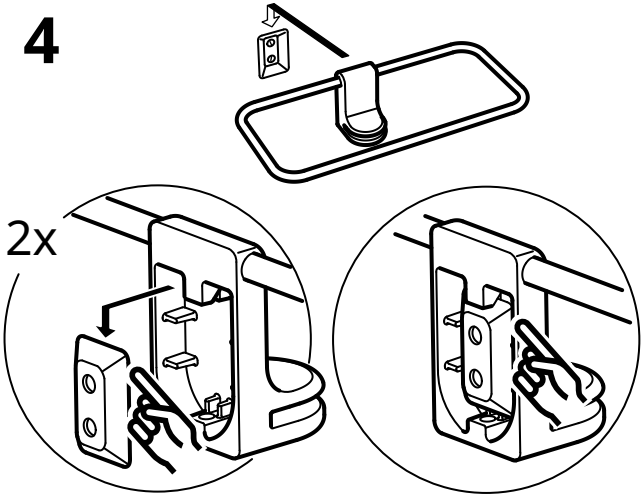

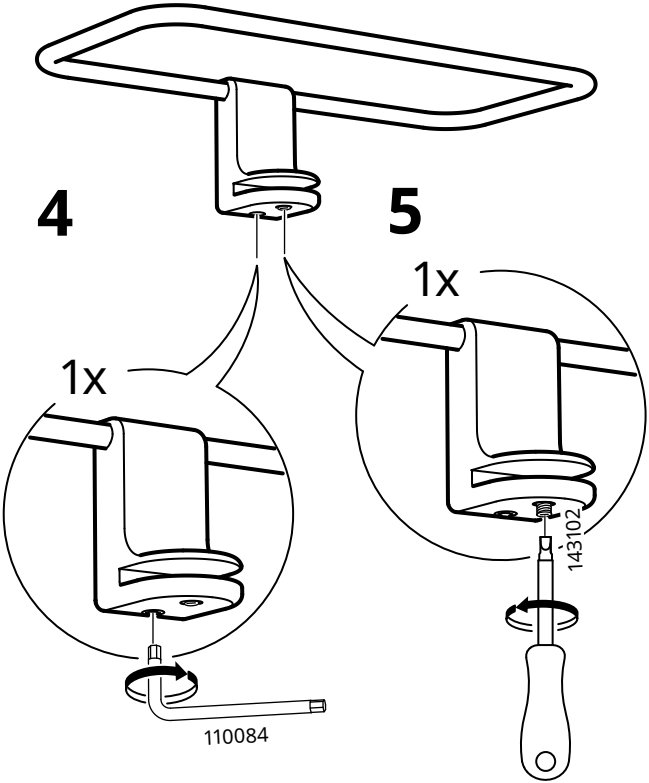
4
5
1x
1x
143102
110084

6

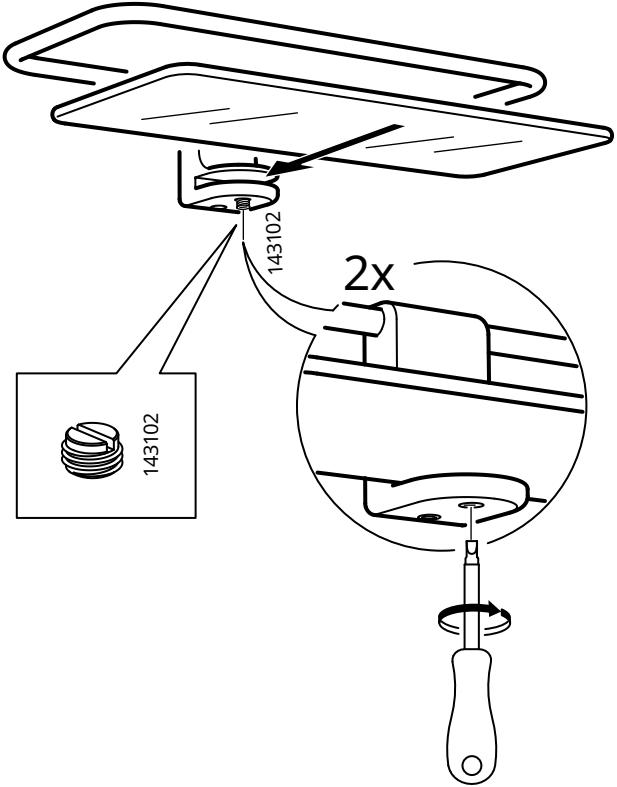

© Inter IKEA Systems B.V. 2024