UDDARP

HR

SI

RS

Design and Quality
IKEA of Sweden

Potražite na zadnjoj stranici ovog priručnika potpuni popis ovlaštenih servisnih centara IKEA s odgovarajućim telefonskim brojevima u dotičnim državama.

Za seznam pooblaščenih servisnih centrov IKEA in njihovih lokalnih telefonskih številk glejte zadnjo stran teh navodil za uporabo.

Pogledajte poslednju stranicu ovog priručnika da biste videli celu listu ovlašćenih servisnih centara kompanije IKEA i njihove brojeve telefona u datim državama.

HRVATSKI **5**
SLOVENŠČINA **20**
SRPSKI **36**

Sadržaj

Informacije o sigurnosti	**5**
O novom proizvodu	**7**
Opis proizvoda	**8**
Upravljačka ploča	**9**
Prva uporaba	**9**
Svakodnevna uporaba	**10**
Programi	**11**
Funkcije	**12**
Čišćenje i održavanje	**14**
Korisni savjeti	**16**
Što učiniti ako...	**17**
Postprodajni servis	**18**
Tehnički podaci	**18**
Ekološka pitanja	**18**
JAMSTVO IKEA	**19**

Informacije o sigurnosti

OBAVEZNO PROČITAJTE I PRIDRŽAVAJTE SE

Prije upotrebe uređaja pročitajte ove sigurnosne upute. Sačuvajte ih za buduću referencu. Ovaj priručnik i sam uređaj sadrže važna sigurnosna upozorenja kojih se morate stalno pridržavati.
Proizvođač otklanja svaku odgovornost u slučaju nepoštivanja sigurnosnih uputa, za neprikladno korištenje ili za pogrešno podešavanje komandi.

⚠ Vrlo maloj djeci (0 – 3 godina) ne dopuštajte pristup uređaju. Maloj djeci (3 – 8 godina) ne dopuštajte pristup uređaju ako nisu pod nadzorom. Djeca starija od 8 godina i osobe smanjenih fizičkih, osjetilnih i mentalnih sposobnosti ili osobe bez dovoljnog iskustva i znanja mogu koristiti uređaj samo ako su pod nadzorom ili su dobili upute o sigurnom rukovanju uređajem te ako razumiju potencijalne opasnosti.Djeca se ne smiju igrati s uređajem. Djeca ne smiju čistiti niti održavati uređaj bez nadzora.
Nemojte nikad na silu otvarati vrata ili ih koristiti kao stepenicu.

DOZVOLJENI RASPON UPOTREBE

⚠ **OPREZ**: Uređaj nije namijenjen za rad pomoću vanjskog uređaja za uključivanje kao što je mjerač vremena ili odvojeni sustav daljinskog upravljanja.

⚠ Ovaj uređaj namijenjen je upotrebi u kućanstvima i na sličnim mjestima, kao što su: kuhinje za osoblje u trgovinama, uredi i druge objekti u kojima se radi; seoske kuće; za goste u hotelima, motelima, prenoćištima i sličnim smještajnim jedinicama; zajedničkim prostorijama u stambenim blokovima ili praonicama.

⚠ Stroj nemojte puniti iznad njegove maksimalne zapremine (u kg suhog rublja) navedene u tablici programa.

⚠ Ovaj uređaj nije namijenjen za profesionalnu upotrebu. Nemojte koristiti ovaj uređaj na otvorenom prostoru.

⚠ Nemojte upotrebljavati otapala (npr. terpentin, benzen), deterdžente koji sadrže otapala, sredstva za ribanje u prahu, sredstva za čišćenje stakla ili višenamjenska sredstva za čišćenje ili zapaljive tekućine; nemojte strojno prati materijale koje ste obradili otapalima ili zapaljivim tekućinama.

POSTAVLJANJE

⚠ Pri postavljanju, uređajem moraju rukovati dvije ili više osoba: opasnost od ozljeda. Za raspakiranje i postavljanje uređaja upotrijebite zaštitne rukavice: opasnost od porezotina. Ako iznad perilice rublja želite staviti sušilicu, najprije kontaktirajte naš postprodajni servis ili specijaliziranog prodavača kako biste provjerili je li to moguće. To je dopušteno samo ako je sušilica pričvršćena na perilicu rublja pomoću odgovarajućeg kompleta za okomito postavljanje koji možete nabaviti u našim trgovinama.

⚠ Uređaj pomičite ne podižući ga za radnu površinu ili gornji poklopac.

⚠ Postavljanje, uključujući dovod vode (ako je uređaj opremljen) i električne priključke te popravke smije obavljati samo kvalificirani tehničar. Nemojte popravljati ni zamjenjivati bilo koji dio uređaja, osim ako to nije izričito navedeno u korisničkom priručniku. Djeci ne dozvoljavajte približavanje mjestu postavljanja.
Nakon uklanjanja ambalaže s proizvoda, provjerite da tijekom transporta nije došlo do oštećenja. Nakon postavljanja otpadni materijal pakiranja (plastiku, dijelove od stiropora itd.) odložite van dohvata djece: opasnost od gušenja. Uređaj se prije postavljanja mora isključiti iz napajanja: opasnost od električnog udara. Pazite da za vrijeme postavljanja uređaj ne oštetiti električni kabel: opasnost od požara ili električnog udara. Uređaj uključite tek

kada završi postupak postavljanja.

⚠ Uređaj nemojte postavljati na mjesta gdje bi mogao biti izložen ekstremnim uvjetima kao što su: loša ventilacija, temperatura ispod 5°C ili iznad 35°C.

⚠ Prilikom postavljanja uređaja provjerite jesu li sve četiri nožice stabilne te da stoje na podu, podešavajući ih ako je potrebno, a zatim pomoću libele provjerite je li uređaj savršeno poravnat.

⚠ Ako je uređaj postavljen na drveni ili "plutajući" pod (primjerice neki parketni podovi ili laminati), na pod učvrstite komad šperploče dimenzija 60 x 60 x 3 cm (najmanje) i na to postavite uređaj.

⚠ Spojite ulazno crijevo (crijeva) za vodu na dovod vode u skladu s pravilima lokalne vodoopskrbne tvrtke.

⚠ Perilica rublja ima transportne vijke radi sprječavanja mogućeg unutarnjeg oštećenja u prijevozu. Prije upotrebe stroja morate izvaditi transportne vijke.
Nakon njihovog vađenja pokrijte otvore s 4 priložena plastična čepa.

⚠ Provjerite da ventilacijski otvori na postolju perilice rublja (ako postoje na vašem modelu) nisu zatvoreni tepihom ili nekim drugim materijalom.

⚠ Za spajanje uređaja na dovod vode koristite samo nova crijeva. Stari kompleti crijeva ne smiju se ponovno upotrebljavati.

⚠ Tlak dovoda voda mora biti u rasponu od 0,1 - 1 MPa.

⚠ Nemojte popravljati ni zamjenjivati bilo koji dio uređaja, osim ako to nije izričito navedeno u korisničkom priručniku. Obraćate se isključivo ovlaštenom postprodajnom servisu.
Samostalan ili nestručan popravak može dovesti do opasnih nesreća koje mogu biti opasne po život ili zdravlje i/ili izazvati velika oštećenja imovine.

⚠ Rezervni dijelovi za kućanske uređaje bit će dostupni 10 godina nakon plasiranja posljednje jedinice na tržište kako je i propisano europskom uredbom o eko-dizajnu.

ELEKTRIČNA UPOZORENJA

⚠ Mora postojati mogućnost isključivanja uređaja iz struje uklanjanjem priključka ako je on dostupan ili to treba učiniti pomoću dostupne sklopke s više polova instalirane uz utičnicu u skladu s pravilima ožičenja i uređaj mora biti uzemljen u skladu s nacionalnim sigurnosnim standardima za električnu struju.

⚠ Nemojte upotrebljavati produžne kabele, višestruke utičnice ili adaptere. Nakon postavljanja električni dijelovi ne smiju biti dostupni korisniku. Uređaj ne upotrebljavajte kada ste mokri ili bosi. Uređaj ne upotrebljavate ako su njegov dovodni kabel ili utikač oštećeni, ako ne radi ispravno ili ako je oštećen ili je pao na tlo.

⚠ Ako je kabel za napajanje oštećen, istim ga mora zamijeniti proizvođač, ovlašteni serviser ili osobe sličnih kvalifikacija kako biste izbjegli opasne situacije: opasnost od strujnog udara.

ČIŠĆENJE I ODRŽAVANJE

⚠ **UPOZORENJE**: Provjerite je li uređaj isključen ili odspojen iz napajanja prije obavljanja bilo kojeg zahvata održavanja. Upotrebljavajte zaštitne rukavice (opasnost od poderotina) i zaštitne cipele (opasnost od nagnječenja) da biste izbjegli opasnost od tjelesnih ozljeda; proizvodom uvijek moraju rukovati dvije osobe (smanjenje tereta); nikada nemojte upotrebljavati uređaje za čišćenje parom (opasnost od strujnog udara).
Nestručni popravci koje proizvođač nije odobrio mogu dovesti do opasnosti po zdravlje i sigurnost za koje proizvođač ne odgovara. Sva oštećenja izazvana nestručnim popravcima ili zahvatima održavanja nisu pokrivena jamstvom čije su uvjeti navedeni u dokumentu koji je isporučen s proizvodom.

O novom proizvodu

Vaša je nova perilica rublja/sušilica opremljena sljedećim značajkama koje vam pomažu da postignete savršene rezultate.

Značajka	Opis
Senzorska tehnologija	Napredni senzori mogu prilagoditi resurse detekcijom količine i vrste punjenja. To omogućuje uštedu do 50 %* energije vode i vremena. (*Usporedba između maksimalnog punjenja i 1 kg punjenja sa senzorskom tehnologijom u programu Pamuk na 60°.
Dodatna svježina	Obrada na kraju ciklusa. Po završetku ciklusa, započinje savršena kombinacija nježne pare i centrifugiranja koja 6 sati održava svježinu odjeće. Ovaj način obrade smanjuje mogućnost gužvanja i sprečava stvaranje glavnih izvora neugodnog mirisa
Obrada parom	Nježan program samo uz paru napravljen je za osvježavanje odjeće, uklanjanje neugodnih mirisa, opuštanje vlakana i ublažavanje nabora.
Inverterski motor	Pouzdanost motora zajamčena je tehnologijom bez četkica, a invertersko upravljanje postiže visoku razinu učinkovitosti.
Kretanje bubnja	Učestalost i trajanje kretanja bubnja oblikovano je za svaku vrsti predmeta koji se peru (tkanine, boje i oblika) osiguravajući njegu i izvedbu.
Pauza/Otvaranje vrata/Dodatno punjenje	Jednostavno pritisnite gumb Pauza ako želite dodati ili izvaditi rublje pa ga ponovno pritisnite da biste nastavili program.

Opis proizvoda

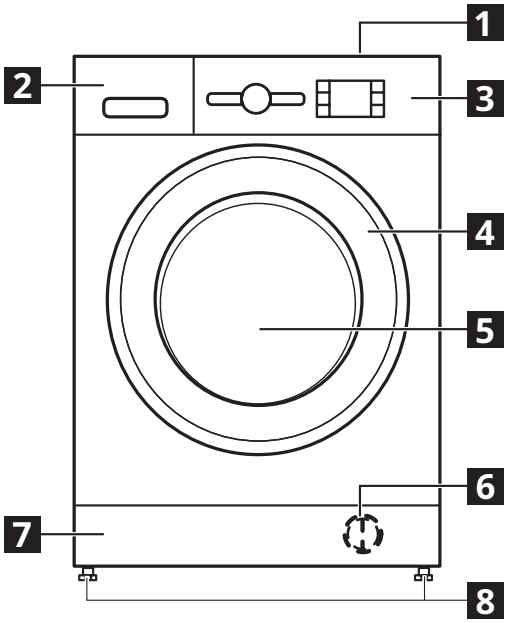

1 Radna površina
2 Spremnik deterdženta
3 Upravljačka ploča
4 Ručka na vratima
5 Vrata
6 Filtar vode – iza podnožja
7 Podnožje (može se skinuti)
8 Podesive nožice (4)

SPREMNIK ZA DETERDŽENT

1. Odjeljak za glavno pranje ||
   - Deterdžent za glavno pranje
   - Sredstvo za uklanjanje mrlja
   - Omekšivač vode
   - Ako upotrebljavate deterdžent u prahu, “uklonjivi plastični dio **A**” nije potreban i može se staviti u utor **B**.
   - Uklonjivi plastični dio (A) isporučuje se u plastičnoj vrećici kao nastavak s čepovima.
2. Odjeljak za pretpranje |
   - Deterdžent za pretpranje
3. Odjeljak za omekšivač ❀
   - Omekšivač rublja
   - Tekuće škrobilo

   ⚠ Otopinu omekšivača ili škrobila ulijte samo do oznake "MAX".
4. Gumb za otpuštanje ↱
   (pritisnite za uklanjanje spremnika za deterdžent za čišćenje)

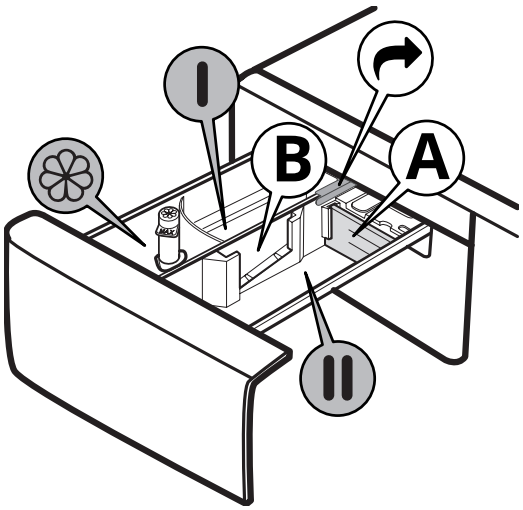

DODATNI PRIBOR
Komplet za okomito postavljanje dostupan je u trgovinama IKEA.

STACKING KIT
kojom sušilicu možete pričvrstiti iznad perilice rublja radi uštede prostora te lakšeg punjenja i pražnjenja sušilice u višem položaju.

VRATA

Vrata se otvaraju tako da se povuče ručica.

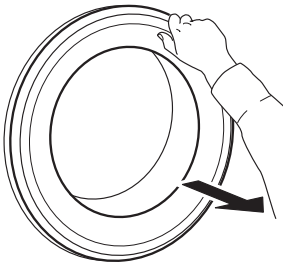

Vrata se zatvaraju tako da se ručica uhvati i pritisne sve dok se ne začuje zatvaranje uz klik.

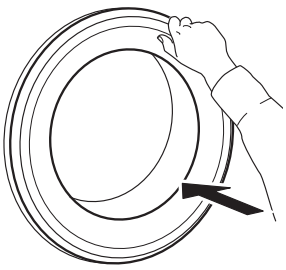

Upravljačka ploča

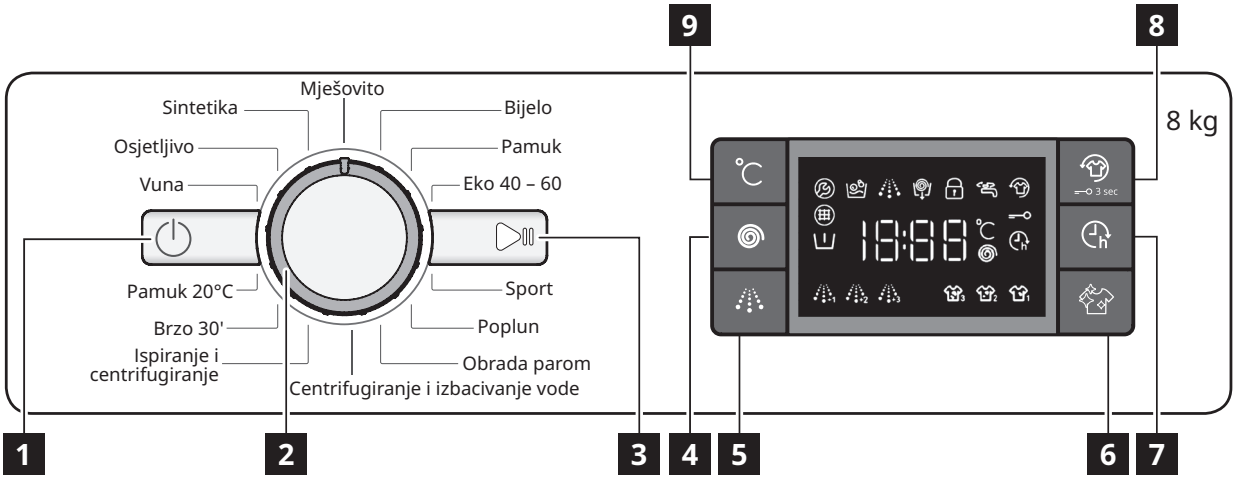

1 Gumb za uključivanje/isključivanje ⏻
2 Birač programa
3 Gumb Start/Pauza ▷II
4 Gumb Centrifugiranje
5 Gumb „Intenzivno ispiranje"
6 Gumb Pranje+
7 Gumb Pokretanje odgode
8 Gumb Dodatna svježina /Zaključavanje tipki
9 Gumb „Temperatura"

INDIKATORI NA ZASLONU

	Vrata su zaključana	Ovaj će indikator svijetliti • nakon pokretanja programa • kada su zaključana vrata okna
	Dodatna svježina	Ovaj će indikator svijetliti • nakon što pritisnete gumb Dodatna svježina
	Odgoda pokretanja	Ovaj će indikator svijetliti • nakon pritiska na gumb Odgoda pokretanja
	Zaključavanje tipki	Ovaj će indikator svijetliti • nakon uključivanja funkcije Zaključavanje tipki što se obavlja tako da se tipka 8 pritisne na 3 sekunde
	Faza pranja indikator	Taj indikator prikazuje trenutačnu fazu programa koji prolazi s lijeva udesno kroz pranje, ispiranje, centrifugiranje i izbacivanje vode. Uključeno svjetlo indikatora prikazuje koja je faza u tijeku.
	Nazovi servis	**Kvar:** Nazovite postprodajni servis • Pogledajte dio Otklanjanje kvarova • Ako se indikator i dalje javlja, nazovite postprodajni servis
	Filtar vode začep	**Kvar:** Filtar vode začepljen • Voda se ne može ispustiti; filtar za vodu možda je blokiran
	Nema vode	**Kvar:** Nema vode • Nema dovoda vode ili on nije dovoljan.

Prva uporaba

Uklonite sve ostatke iz proizvodnje:
- Odaberite program Pamuk na temperaturi od 60 °C.
- Stavite malu količinu deterdženta u prahu u odjeljak za glavno pranje ❙❙ spremnika deterdženta (maksimalno 1/3 količine deterdženta koju proizvođač preporučuje za malo zaprljano rublje).
- Pokrenite program, **a da ne dodate rublje** (s praznim bubnjem).
- Informacije o načinu odabira i pokretanja programa pogledajte u odlomku "SVAKODNEVNA UPOTREBA".

Svakodnevna uporaba

PRIPREMANJE RUBLJA

Ispraznite džepove

- Kovanice, spajalice i slični predmeti mogu oštetiti punjenje i sastavne dijelove perilice rublja.
- Maramice će se raspasti tijekom ciklusa pranja i dijelove će naknadno trebati ručno ukloniti.

Zatvorite sve patentne zatvarače, gumbe i kukice. Zavežite sve trake ili remene

- Stavite manje predmete (npr. hula-hop čarape, remeni i sl.) te predmete s kukicama (npr. grudnjake) u vrećicu za pranje ili jastučnicu s patentnim zatvaračem.

- Sa zavjesa skinite prstene ili pak zavjese s prstenima stavite u vrećicu za pranje.

NAČIN UPOTREBE PERILICE RUBLJA

1. Stavljanje rublja

Otvorite vrata i stavite rublje. Jedan po jedan komad rublja stavite u bubanj pazeći da ge ne prepunite. Poštujte maksimalne količine punjenja rubljem navedene u “TABLICI PROGRAMA”. Prevelika količina rublja u perilici prouzročit će nezadovoljavajuće rezultate pranja i veće gužvanje.

2. Zatvori vrata

Provjerite da se rublje nije zaglavilo između stakla vrata i gumene brtve. Zatvorite vrata tako da čujete da su kliknula kod zatvaranja.

3. Otvorite slavinu

Provjerite je li perilica rublja spojena na dovod vode.
Otvorite slavinu.

Uključite perilicu

Pritisnite “ON/OFF” (za uključivanje i isključivanje) ⏻, svjetlo gumba Start/Pauza ▷II polako treperi.

4. Postavite željeni program

Traženi program odaberite pomoću okretnog gumba „Birač programa”.
Perilica rublja automatski prikazuje postavku zadane temperature, a zatim i trajanje ciklusa pranja. Odgovarajućim gumbima prema potrebi podesite postavke temperature i/ili centrifuge.

Promjena temperature, prema potrebi

Pritisnite gumb Temperatura °C kako biste postupno snizili postavku temperature sve dok se ne postavi hladno pranje (na zaslonu će se prikazati “- -“). Ponovnim pritiskom na gumb postavlja se najviša moguća postavka.

Promjena brzine centrifuge, prema potrebi

Pritisnite gumb Centrifuga kako biste postupno smanjili brzinu centrifuge sve dok se ne isključi ciklus centrifugiranja (na zaslonu će se prikazati “0”). Ponovnim pritiskom na gumb postavlja se najviša moguća postavka.

Odabir funkcija, prema potrebi

Pritisnite gumb za odabir funkcije; uključuje se odgovarajući simbol na zaslonu.
Ponovno pritisnite gumb kako biste poništili opciju; svjetlo se isključuje.

⚠ Ako odabrana funkcija nije kompatibilna s postavljenim programom, zvučni će upozoritelj označiti neusklađenost (3 zvučna signala bip) i zatreperit će pripadajući indikator.

⚠ Ako odabrana funkcija nije kompatibilna s drugom ranije postavljenom funkcijom, samo će najnoviji odabir ostati uključen.

5. Dodavanje deterdženta

Izvucite spremnik za deterdžent i dodajte deterdžent (i dodatke/omekšivač) u pripadajuće odjeljke kao što je opisano u dijelu “SPREMNIK ZA DETERDŽENT”. Pridržavajte se preporuka za doziranje na pakiranju deterdženta.

⚠ Ispravno doziranje deterdženta / aditiva je važno jer:
- se time optimiziraju rezultati čišćenja
- izbjegava se pojava dosadnih naslaga ili viška deterdženta na rublju
- štedi se novac izbjegavanjem bacanja viška deterdženta
- štiti se perilica izbjegavanjem stvaranja kamenca na sastavni dijelovima
- čuva se okoliš izbjegavanjem nepotrebnog opterećivanja okoliša.

6. Odgoda pokretanja programa

- Način postavljanja programa koji će kasnije započeti pogledajte u odjeljku Funkcije/odgoda pokretanja na stranici 12.

7. Pokretanje programa

- Pritisnite gumb “Start/Pauza” ▷II. Uključuje se svjetlo odgovarajućeg indikatora, vrata se zaključavaju i uključuje se indikator “Vrata zaključana” 🔒 popraćen zvučnim signalom bip.
- Kako biste izbjegli prelijevanje, spremnik za deterdžent ne otvarajte tijekom rada programa.

⚠ Preostalo trajanje programa može varirati. Faktori kao što je neuravnoteženost punjenja za pranje ili stvaranje pjene mogu utjecati na trajanje programa.

8. Promjena postavki programa u radu, prema potrebi

Postavke možete promijeniti dok program radi. Promjene će se primijeniti, ako dotična faza programa još nije završila.
Promjena postavki programa u radu:
- Pritisnite gumb Start/Pauza ▷II (potvrdni zvučni signal) kako biste privremeno zaustavili program u radu.
- Promijenite postavke.
- Ponovno pritisnite gumb Start/Pauza ▷II (potvrdni zvučni signal) za nastavak programa.

⚠ Ako niste promijenili program nemojte dodavati deterdžent za novi program.
Da biste spriječili slučajnu promjenu programa u radu (primjerice, da to naprave djeca), upotrijebite Zaključavanje tipki (pogledajte odjeljak “FUNKCIJE”).

Pauziranje programa u radu i otvaranje vrata, prema potrebi

- Pritisnite “Start/Pauza” ▷II za pauziranje programa u radu.
- Ako razina vode i/ili temperatura nisu previsoki, isključuje se indikator “Zaključana vrata” 🔒. Možete otvoriti vrata kako biste na primjer dodali još rublja ili izvadili rublje koje ste greškom stavili.
- Pritisnite “Start/Pauza” ▷II za nastavak programa.

9. Poništavanje programa u radu, prema potrebi

- Pritisnite i držite gumb “ON/OFF” (za uključivanje/ isključivanje) ⏻: odbrojavanje se prikazuje na zaslonu sve dok se stroj ne zaustavi.
- Ako su razina i temperatura vode dovoljno niske, vrata se otključavaju i mogu se otvoriti.
- Vrata ostaju zaključana ako u bubnju ima vode. Vrata otključajte tako da isključite perilicu, odaberete program Centrifugiranje i izbacivanje vode i isključite opciju centrifugiranja tako da brzinu centrifuge postavite na “0“.
- Voda se prazni i vrata se otključavaju po završetku programa.

10. Isključivanje perilice rublja po završetku programa

- Na završetku ciklusa na zaslonu se prikazuje poruka “END” (Kraj).
- Vrata se mogu otvoriti tek kada se isključi svjetlo simbola “Zaključana vrata” 🔒.
- Provjerite je li isključen indikator “Zaključana vrata” 🔒, zatim otvorite vrata i izvadite rublje.
- Pritisnite gumb “UKLJ/ISLJ” ⏻kako biste isključili perilicu.

Radi uštede energije, ako se perilica-sušilica ručno ne isključi pomoću gumba , automatski se isključuje 30 minuta po završetku programa.
Ostavite vrata odškrinuta kako bi se unutrašnjost perilice osušila.

Programi

Kako biste odabrali odgovarajući program za vrstu rublja uvijek se pridržavajte uputa na etiketama za održavanje rublja.
Vrijednost navedena na simbolu bubnja je maksimalna moguća temperatura za pranje predmeta.

Mješovito
za pranje malo do normalno zaprljane izdržljive odjeće od pamuke, lana, sintetičkih vlakana i mješavina.

Bijelo
za pranje normalno do jako zaprljanih ručnika, donjeg rublja pamučnih i lanenih stolnjaka, posteljine i sl. Samo kada je odabrana temperatura 90 °C ciklus ima fazu pretpranja prije faze glavnog pranja. U tom slučaju preporučuje se da se deterdžent doda za fazu pretpranja i fazu glavnog pranja.

Pamuk
Uobičajeno do jako prljavo i izdržljivo pamučno rublje.

Eko 40 – 60
Za istovremeno pranje uobičajeno prljavih pamučnih predmeta koji se mogu prati na 40 °C ili 60 °C. To je uobičajeni program za pamuk, najučinkovitiji po pitanju potrošnje vode i energije.

Sport
za pranje malo zaprljane sportske odjeće (trenirke, kratke hlače itd.). Za najbolje rezultate preporučujemo da ne prelazite maksimalna punjenja navedena u “TABLICI PROGRAMA”. Preporučujemo upotrebu tekućeg deterdženta i dodavanje količine koja odgovara polovici punjenja.

Poplun
napravljen za pranje predmeta punjenih perjem kao što su jednostruki ili dvostruki popluni, jastuci, jakne. Preporučuje se takve punjenje predmeta stavljate u bubanj s rubovima okrenutima prema unutra i da se ne prelazi ¾ punjenja bubnja. Za optimalno pranje preporučujemo upotrebu tekućih deterdženata.

Obrada parom
Ovaj program osvježava odjeću uklanjajući neugodne mirise i opuštajući vlakna (1 kg, oko 3 predmeta). Umetnite samo suhe predmete (ne one prljave) i odaberite program (Obrada parom). Predmeti će po završetku ciklusa biti malo vlažni i moći će se odjenuti za nekoliko minuta.
Program Obrada parom olakšava glačanje.

Centrifugiranje i izbacivanje vode
centrifugira punjenje i zatim izbacuje vodu. Za izdržljive predmete.
Ako isključite ciklus centrifuge, stroj će samo izbaciti vodu.

Ispiranje i centrifugiranje
ispire i zatim centrifugira. Za izdržljive predmete.

Brzo 30'
za brzo pranje lagano zaprljane odjeće. ovaj ciklus traje samo 30 minuta štedeći vrijeme i energiju.

Pamuk 20°C
Za pranje malo zaprljanih pamučnih predmeta, pri temperaturi od 20 °C.

Vuna
Svi vuneni odjevni predmeti mogu se prati u ovom programu “Vuna”, čak i oni s oznakom “samo ručno pranje”. Za najbolje rezultate upotrijebite posebne deterdžente i nemojte prelaziti maksimalan broj kilograma rublja naveden u Tablici programa.

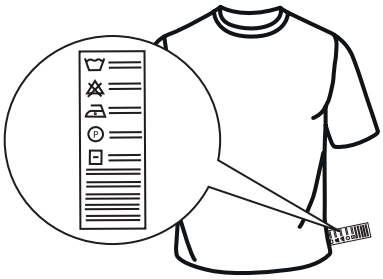

Osjetljivo
za pranje osobito osjetljivih predmeta. Po mogućnosti prije pranja okrenite predmete.

Sintetika
Za pranje normalno zaprljanih predmeta izrađenih od sintetičkih vlakana (kao što su poliester, poliakril, viskoza itd.) ili mješavine pamuka i sintetike.

Funkcije

⚠ Ako odabrana funkcija nije kompatibilna s postavljenim programom, zvučni će upozoritelj označiti neusklađenost (3 zvučna signala bip).

⚠ Ako odabrana funkcija nije kompatibilna s drugom, prethodno postavljenom funkcijom, funkcija se neće omogućiti.

ČIŠĆENJE+

Čišćenje+ je funkcija koja radi na 3 različite razine (intenzivno, svakodnevno ili brzo) koje su posebno napravljene za postavljanje ciklusa pranja koji odgovara potrebama za čišćenjem:

Intenzivno 3 : ta je opcija napravljena za visoke razine zaprljanja, za uklanjanje najtvrdokornijih mrlja.

Svakodnevno 2 : ta je opcija napravljena za uklanjanje uobičajenih mrlja.

Brzo 1 : ta je opcija napravljena za manjih mrlja.

INTENZIVNO ISPIRANJE

Odabirom ove funkcije učinkovitost ispiranja povećava se i zajamčeno je optimalno uklanjanje deterdženta. Posebno je korisno za osjetljivu kožu. Pritisnite gumb jednom, dva ili tri puta kako biste odabrali dodatno 1 +1 , 2 +2 ili 3 +3 ispiranja nakon standardnog ciklusa ispiranja i uklonili sve tragove deterdženta. Ponovno pritisnite gumb za povratak na vrstu ispiranja “Uobičajeno ispiranje”.

ODGODA POKRETANJA

Za postavljanje kasnijeg pokretanja odabranog programa (do najviše 24 h) pritisnite gumb za postavljanje željenog vremena odgode.

Simbol h svijetli na zaslonu kada je ta funkcija omogućena. Za poništavanje odgode pokretanja ponovno pritisnite gumb dok se na zaslonu ne prikaže vrijednost “0”.

DODATNA SVJEŽINA

Ta funkcija poboljšava učinkovitost pranja stvaranjem pare kako bi se spriječilo nastajanje glavnih izvora neugodnih mirisa unutar stroja. Nakon faze s parom, perilica obavlja nježno centrifugiranje polaganim okretanjem bubnja. Funkcija Dodatna svježina (Dodatna svježina) započinje po završetku ciklusa i može trajati najviše 6 h i možete je u bilo kojem trenutku prekinuti pritiskom na bilo koji gumb na upravljačkoj ploči ili okretanjem gumba.
Pričekajte oko 5 minuta prije no što se vrata mogu otvoriti.

TEMPERATURA °C

Svaki program ima unaprijed zadanu temperaturu. Ako želite promijeniti temperaturu pritisnite gumb “temperatura”. Vrijednost se prikazuje na zaslonu.

CENTRIFUGA

Svaki program ima unaprijed zadanu brzinu centrifugiranja. Ako želite promijeniti brzinu centrifugiranja, pritisnite gumb “Centrifuga” .
Vrijednost se prikazuje na zaslonu.

ZAKLJUČAVANJE TIPKI

Za zaključavanje upravljačke ploče pritisnite i držite pritisnutim gumb “Zaključavanje tipki” otprilike 3 sekunde. Simbol će se uključiti na zaslonu kako bi označio da je upravljačka ploča zaključana (osim gumba “UKLJ/ISKLJ“).
Time se sprječava nenamjerno mijenjanje programa posebice kada se djeca nalaze u blizini stroja.
Za otključavanje upravljačke ploče pritisnite i držite pritisnutim gumb “Zaključavanje tipki” otprilike 3 sekunde.

BLEACHING (Izbjeljivanje)

Ako želite izbijeliti rublje, napunite perilicu i postavite program Ispiranje i centrifugiranje.
Pokrenite stroj i pričekajte da završi prvi ciklus punjenja vode (oko 2 minute). Stavite perilicu u fazu pauziranja pritiskom na gumb “Start/Pauza” , otvorite ladicu za deterdžent i ulijte izbjeljivač (pridržavajte se preporučenih doza na pakiranju) u pretinac glavnog pranja u koji ste prethodno postavili pregradu. Ciklus ponovno pokrenite pritiskom na gumb “Start/Pauza” . Prema želji može se dodati i omekšivač u odjeljak spremnika za deterdžent.

POKAZNI NAČIN RADA

Ta se funkcija upotrebljava samo za prodajne prezentacije. Pomoću nje možete imati interakciju s perilicom rublja i vidjeti da radi bez vode. Za ulaz u pokazni način rada uključite i ponovno isključite perilicu rublja. Pritisnite i držite gumb Start/Pauza , a zatim u roku od 5 sekundi pritisnite gumb “ON/OFF” (za uključivanje i isključivanje) i oba gumba držite 10 sekundi, na zaslonu se prikazuje “dOn”.
Funkciju isključite tako da isključite perilicu rublja. Zatim pritisnite i držite gumb Start/Pauza , a zatim u roku od 5 sekundi pritisnite gumb “ON/OFF” (za uključivanje i isključivanje) i oba gumba držite 2 sekunde, na zaslonu se prikazuje “dOf”.

Maks. punjenje 8 kg Potrošnja energije u stanju isključenosti iznosi 0,5 W / u stanju mirovanja 8,0 W						Deterdženti i aditivi			Preporučeni deterdžent		Preostala vlažnost % (*)	Potrošnja energije kWh	Ukupna količina vode l	Laundry rublja °C
Program	Temperature		Maks. brzina centrifugiranja (o/min)	Mak. punjenje (kg)	Trajanje (h : mm)	Pretpranje	Glavno pranje	Omekšivač	U prahu	Tekući				
	Postavka	Raspon				I	II	❀						
Mješovito	40°C	❄ - 40°C	1000	8.0	1:00	-	●	○	-	✓	-	-	-	
Bijelo	60°C	❄ - 90°C	1400	8.0	2:35	● (90°)	●	○	✓	✓	52	1.36	75	55
Pamuk	40°C	❄ - 60°C	1400	8.0	4:15	-	●	○	✓	✓	53	0.98	75	45
Eko 40 – 60	40°C	40°C	1351	8.0	3:30	-	●	○	✓	✓	53	0.89	47	35
			1351	4.0	2:45	-	●	○	✓	✓	53	0.58	45	34
			1351	2.0	2:10		●	○	✓	✓	53	0.51	39	33
Sport	40°C	❄ - 40°C	600	4.0	1:35	-	●	○	-	✓	-	-	-	-
Poplun	30°C	❄ - 30°C	1000	3.5	1:30	-	●	○	-	✓	-	-	-	-
Obrada parom	-	-	-	2	0:20	-	-	-	-	-	-	-	-	-
Centrifugiranje i izbacivanje vode	-	-	1400	8.0	0:10	-	-	-	-	-	-	-	-	-
Ispiranje i centrifugiranje	-	-	1400	8.0	0:55	-	-	○	-	-	-	-	-	-
Brzo 30'	30°C	❄ - 30°C	800	4.5	0:30	-	●	○	-	✓	73	0.19	31	27
Pamuk 20°C	20°C	❄ - 20°C	1400	8.0	1:50	-	●	○	-	✓	55	0,16	64	22
Vuna	40°C	❄ - 40°C	800	2.0	1:25	-	●	○	-	✓	-	-	-	-
Osjetljivo	30°C	❄ - 30°C	-	1.0	1:10	-	●	○	-	✓	-	-	-	-
Sintetika	40°C	❄ - 60°C	1200	4.5	2:55	-	●	○	✓	✓	35	0.86	60	43
● Potrebno doziranje ○ Doziranje prema želji														

Ovi se podaci mogu razlikovati u vašem domaćinstvu ovisno o temperaturi ulazne vode, tlaku vode itd.
Vrijednosti približnog trajanja programa odnose se na zadane postavke programa, bez dodatnih mogućnosti. Vrijednosti navedene za programe koji nisu Eko 40 – 60 služe samo kao informacija.
Eko 40 –60 – Ispitajte ciklus pranja u skladu s EU uredbom o eko-dizajnu 2019/2014. Najučinkovitiji program po pitanju potrošnje energije i vode za pranje uobičajeno prljavog pamučnog rublja.
Napomena: vrijednosti brzine centrifuge prikazane na zaslonu mogu se malo razlikovati od vrijednosti navedenih u tablici.

Za sve institute za ispitivanje
Dugi ciklus pranja za pamuk: postavite ciklus pranja **Pamuk** s postavkom temperature od 40°C.
Dugi ciklus pranja za sintetiku: postavite ciklus pranja **Sintetika** s postavkom temperature od 40°C.

* Nakon završetka programa i centrifugiranja na najvišoj brzini centrifuge koja se može odabrati, prema zadanim postavkama programa.

Kompatibilnost programa/funkcija	Funkcije				
	Centrifuga	Intenzivno ispiranje	Dodatna svježina	Odgoda pokretanja	Clean+
Mješovito	●	●	●	●	
Bijelo	●	●	●	●	●
Pamuk	●		●	●	
Eko 40 – 60	●			●	
Sport	●	●	●	●	
Poplun	●	●		●	
Obrada parom				●	
Centrifugiranje i izbacivanje vode	●			●	
Ispiranje i centrifugiranje	●	●		●	
Brzo 30'	●		●	●	
Pamuk 20°C	●	●	●	●	
Vuna	●	●		●	
Osjetljivo				●	
Sintetika	●	●	●	●	●

Čišćenje i održavanje

Za sve radove čišćenja i održavanja isključite i iskopčajte perilicu rublja.
Ne upotrebljavajte zapaljive tekućine za čišćenje perilice rublja.

ČIŠĆENJE VANJSKOG DIJELA PERILICE RUBLJA
Mekom vlažnom krpom čistite vanjske dijelove perilice rublja. Ne upotrebljavajte sredstva za čišćenje stakla ili opće namjene, sredstva za ribanje u prahu ili slična za čišćenje upravljačke ploče – te tvari mogu oštetiti natpise.

KONTROLA CRIJEVA ZA DOVOD VODE
Redovito provjeravajte ima li lomova i napuklina na dovodnom crijevu. Ako je oštećeno, zamijenite ga novim crijevom dostupnim u našem postprodajnom servisu ili kod specijaliziranog prodavača.

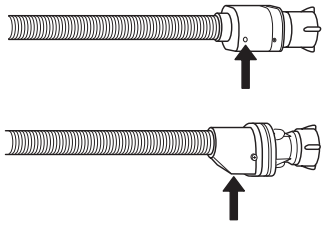

Za crijeva za zaustavljanje vode: provjerite kontrolni prozor malog sigurnosnog ventila (pogledajte strelicu). Ako je crven, funkcija zaustavljanja je uključena i crijevo se mora zamijenit novim.

ČIŠĆENJE MREŽASTOG FILTRA U CRIJEVIMA ZA DOVOD VODE

1. Zatvorite slavinu i odvijte dovodno crijevo.

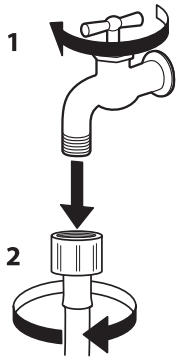

2. Mrežasti filtar na kraju crijeva pažljivo očistite malom četkicom.

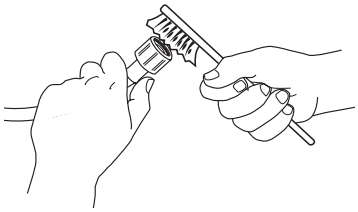

3. Sada rukom odvijte dovodno crijevo za vodu na stražnjem dijelu perilice rublja. Kliještama izvucite mrežasti filtar iz ventila na stražnjem dijelu perilice rublja i pažljivo ga očistite.

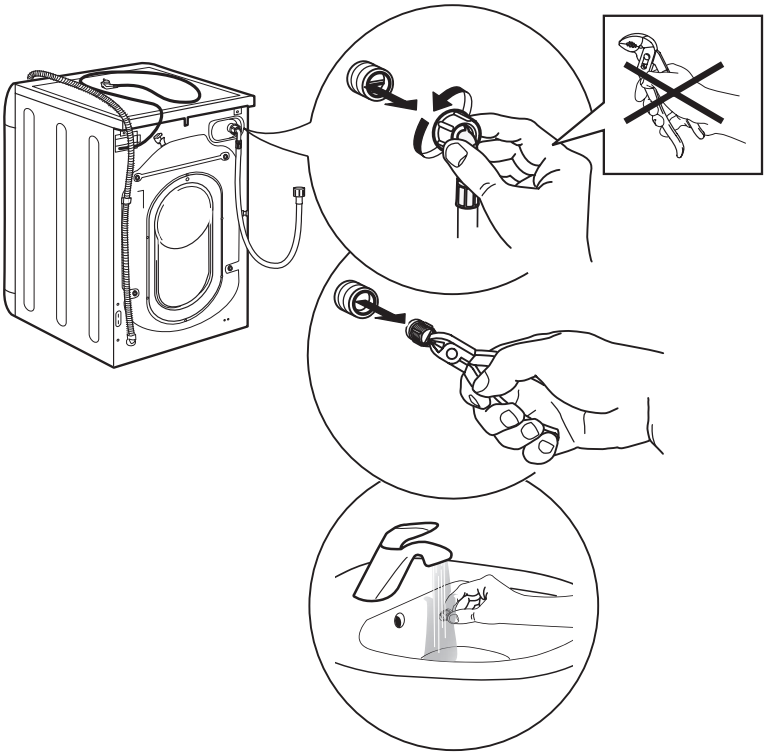

4. Ponovno umetnite mrežasti filtar. Ponovno spojite dovodno crijevo na slavinu i perilicu. Ne upotrebljavajte alat za spajanje dovodnog crijeva. Otvorite slavinu za vodu i ponovno provjerite jesu li svi spojevi čvrsti.

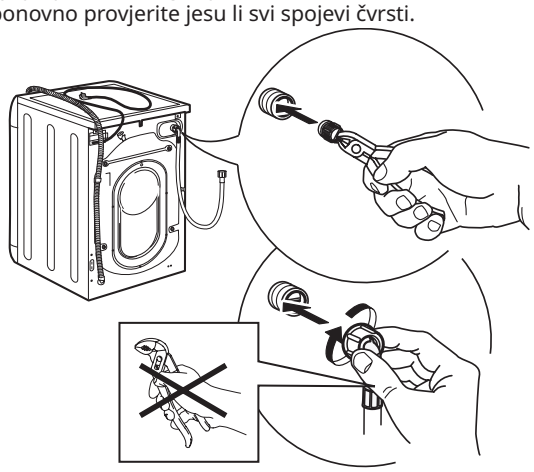

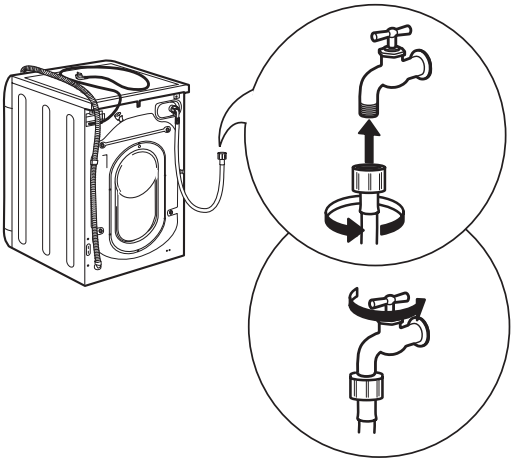

ČIŠĆENJE SPREMNIKA ZA DETERDŽENT

1. Uklonite spremnik za deterdžent tako da pritisnite gumb za otpuštanje i istovremeno izvučete spremnik za deterdžent.

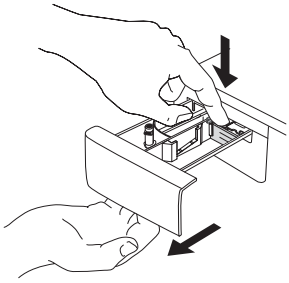

2. Uklonite umetak iz odjeljka za omekšivač.

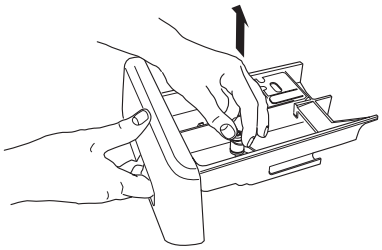

3. Sve dijelove očistite tekućom vodom uklanjajući ostatke deterdženta ili omekšivača.

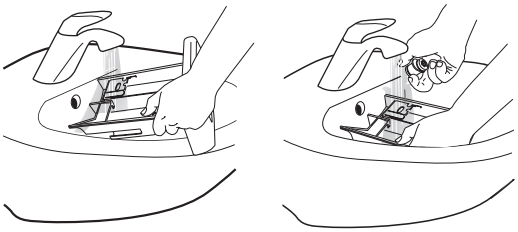

4. Osušite dijelove mekanom krpom.

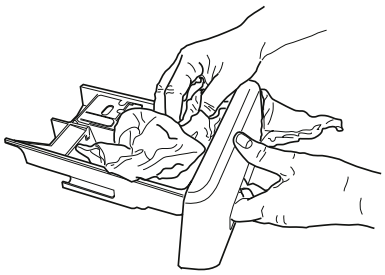

5. Ponovno postavite spremnik za deterdžent i gurnite ga u odjeljak za deterdžent.

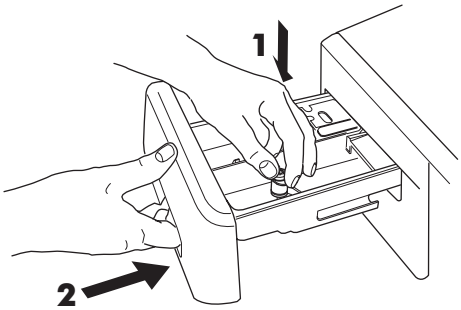

ČIŠĆENJE FILTRA ZA VODU / ISPUŠTANJE PREOSTALE VODE

⚠ Isključite i iskopčajte perilicu rublja prije čišćenja filtra za vodu ili ispuštanja preostale vode. Ako upotrebljavate program pranja vrućom vodom pričekajte da se voda ohladi prije nego što ispustite vodu.

⚠ Redovito čistite filtar za vodu kako biste izbjegli da se voda ne može ispustiti nakon pranja zbog začepljenja filtra za vodu.

⚠ Ako se voda ne može ispustiti na zaslonu se navodi da je filtar za vodu možda začepljen.

1. Uklonite trzajnu pločicu:
   pomoću odvijača napravite kao što je prikazano na slici.

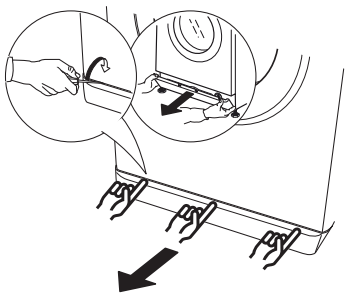

2. Spremnik za ispuštenu vodu:
   stavite nizak i širok spremnik ispod filtra za vodu kako biste ispustili preostalu vodu.

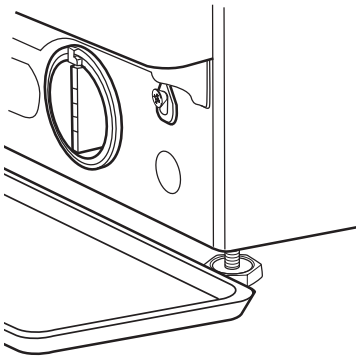

3. Ispustite vodu:
   polako okrećite filtar u smjeru suprotnom od smjera kazaljke na satu dok sva voda ne isteče. Pustite da voda isteče, a da ne uklonite filtar. Kada je spremnik pun zatvorite filtar za vodu tako da ga okrenete u smjeru kazaljke na satu. Ispraznite spremnik.
   Postupak ponavljajte sve dok voda ne isteče.

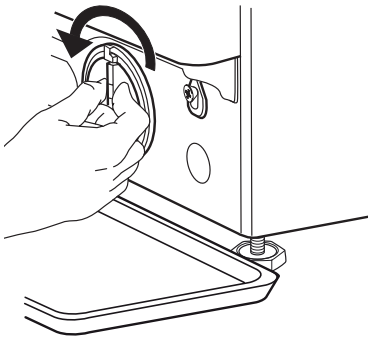

4. Uklonite filtar:
Stavite pamučnu krpu ispod filtra za vodu koja može upiti malu količinu preostale vode. Zatim uklonite filtar za vodu tako da ga okrenete u smjeru suprotno od smjera kazaljke na satu.

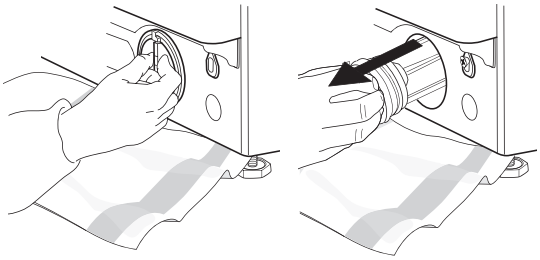

5. Očistite filtar za vodu:
uklonite ostatke u filtru i očistite ga tekućom vodom.

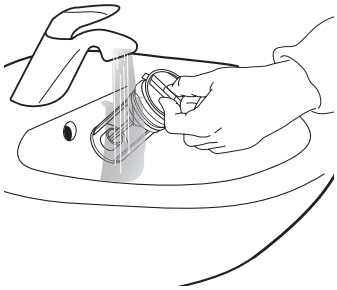

6. Umetnite filtar za vodu i ponovno postavite postolje:
ponovno umetnite filtar za vodu i okrenite ga u smjeru kazaljke na satu. Obavezno ga okrenite koliko god je to moguće; ručka filtra mora biti u okomitom položaju. Kako biste ispitali nepropusnost filtra za vodu možete uliti oko 1 litre vode u spremnik za deterdžent.
Zatim ponovno postavite postolje.

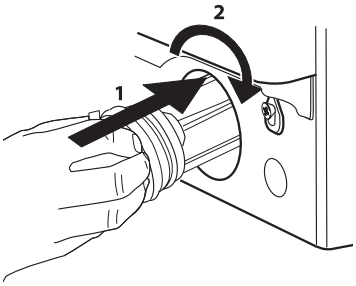

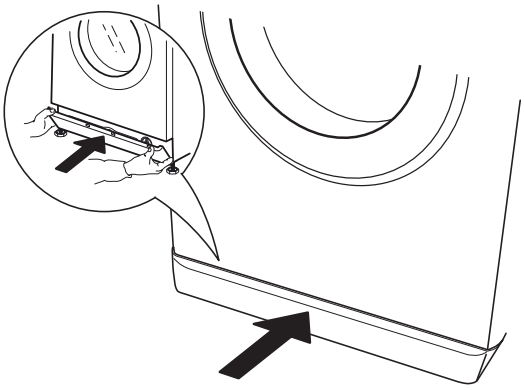

Korisni savjeti

PRAVILA ZA ODVAJANJE RUBLJA
- Vrsta materijala/etiketa za održavanje (pamuk, miješane tkanine, sintetika, vuna, predmeti koji se peru ručno)
- Boja (obojeni predmeti koji se odvojeno peru i bijeli predmeti, odvojeno pranje novog rublja u boji)
- Veličina (perite zajedno rublje različitih veličina radi bolje učinkovitosti pranja i raspoređivanja u bubnju)
- Osjetljivo rublje (male predmete kao što su hula-hop čarape i predmeta s kukicama kao što su grudnjaci stavite u vreću za pranje ili jastučnicu s patentnim zatvaračem).

SIMBOLI PRANJA NA ETIKETI ODJEĆE
Vrijednost navedena na simbolu bubnja je maksimalna moguća temperatura za pranje predmeta.

Uobičajeno mehaničko djelovanje

Smanjeno mehaničko djelovanje

Jako smanjeno mehaničko djelovanje

Samo ručno pranje

Ne prati

REDOVITO ČISTITE FILTAR ZA VODU
- To je potrebno kako bi se spriječilo blokiranje filtra i nepravilno otjecanje vode.

ŠTEDNJA ENERGIJE I OČUVANJE OKOLIŠA
- Zadržavanje u ograničenjima punjenja navedenim u “TABLICI PROGRAMA” optimizira potrošnju energije, vode i deterdženta te skraćuje vrijeme pranja.
- Nemojte prekoračiti količine deterdženta koje preporučuje proizvođač deterdženta.
- Uštedite električnu energiju korištenjem programa pranja na 60°C umjesto na 90°C, odnosno programa pranja na 40°C umjesto na 60°C. Preporučujemo upotrebu programa pranja Pamuk na 60°C za pamučne predmete, koji traje dulje, ali troši manje električne energije.
- Da biste prilikom pranja uštedjeli energiju i vrijeme odaberite najvišu dostupnu brzinu centrifugiranja da biste smanjili količinu preostale vode u rublju na kraju ciklusa pranja.
- Sve mrlje obradite odgovarajućim odstranjivačem mrlja ili prije pranja natopite osušene mrlje vodom kako bi se smanjila potreba za upotrebu programa s visokom temperaturom.

Što učiniti ako...

Vaša perilica rublja ima razne automatske sigurnosne funkcije i funkciju povratnih informacija. One omogućuju da se pravilno otkriju i navode kvarovi i potrebni zahvati održavanja.

Problem	Mogući uzroci/rješenja:
Perilica se ne uključuje.	• Utikač nije umetnut u električnu utičnicu ili nije dovoljno umetnut kako bi došlo do kontakta. • Došlo je do nestanka struje. • Vrata nisu do kraja zatvorena.
Ciklus pranja se ne pokreće.	• Gumb “UKLJ/ISKLJ” nije pritisnut. • Gumb Start/Pauza nije pritisnut. • Slavina nije otvorena. • Odgoda pokretanja je postavljena. • Stroj je u načinu rada DEMO (Pokazni način rada); provjerite prikazuje li se na zaslonu “dOn”.
Perilica rublja ne puni se vodom (na zaslonu se prikazuje poruka “h2o”). Zvučni signal “bip” oglašava se svakih 5 sekundi.	• Crijevo za dovod vode nije spojeno na slavinu. • Crijevo je savijeno. • Slavina nije otvorena. • Glavni dovod vode je isključen. • Tlak nije dovoljan.
Perilica rublja neprestano uzima i izbacuje vodu.	• Gumb Start/Pauza nije pritisnut. • Dovodno crijevo nije postavljeno na visinu od 65 do 100 cm od tla. • Vrh odvodnog crijeva uronjen je u vodu. • Priključak za odvod vode na zidu nema otvor za zrak. • Ako se problem i dalje javlja nakon obavljanja ovih kontrola, zatvorite slavinu, isključite perilicu i nazovite postprodajni servis. Ako se stan nalazi na višim katovima zgrade ponekad se može pojaviti učinak sifona što uzrokuje stalno uzimanje i izbacivanje vode. Na tržištu su dostupni posebni ventili za protupovratno djelovanje sifona koji mogu spriječiti te vrste problema.
Perilica-sušilica ne izbacuje vodu ili ne centrifugira.	• Program ne uključuje funkciju izbacivanja vode: u nekim se programima mora ručno uključiti. • Odvodno crijevo je savijeno. • Odvodni vod je začepljen.
Perilica-sušilica prejako vibrira tijekom ciklusa centrifuge.	• Prilikom postavljanja bubanj nije ispravno otključan. • Perilica rublja nije poravnata. • Perilica rublja stisnuta je između namještaja i zida.
Iz perilice rublja curi voda	• Dovodno crijevo nije ispravno zategnuto. • Spremnik za deterdžent je začepljen. • Odvodno crijevo za vodu nije ispravno zategnuto.
Stroj je zaključan, a zaslon trepće prikazujući kod pogreške (npr. F-01, F-..).	• Isključite stroj, iskopčajte utikač iz utičnice i pričekajte oko 1 minutu prije ponovnog uključivanja. • Ako se pogreška i dalje javlja, pozovite postprodajni servis.
Dolazi do stvaranja previše pjene.	• Deterdžent nije prikladan za perilicu rublja (na njemu mora biti oznaka “za perilice”, “za ručno i strojno pranje” ili slična). • Doza je prevelika.
Vrata su zaključana s označenim ili neoznačenim kvarom, a program ne radi.	• Vrata se zaključavaju u slučaju nestanka struje. Program će se automatski nastaviti čim se ponovno uspostavi napajanje. • Perilica rublja je u stanju mirovanja. Program će se automatski nastaviti čim se otkloni uzrok mirovanja.

Postprodajni servis

Prije no što se javite Službi za tehničku podršku:
1. Provjerite možete li sami riješiti problem uz pomoć prijedloga danih u tablici "Što učini ako...".
2. Isključite i ponovno uključite uređaj kako biste provjerili je li smetnja uklonjena.

Ako se ni nakon navedenih provjera smetnja ne riješi, obratite se ovlaštenom servisu tvrtke IKEA.

Uvijek navedite:
- kratki opis kvara,
- vrstu i točan model uređaja;
- servisni broj (broj iza riječi Service na nazivnoj pločici)

SERVICE 0000 000 00000

- svoju punu adresu;
- svoj telefonski broj.

Ako je potreban popravak, obratite se ovlaštenom servisu tvrtke IKEA (kako bi se jamčila uporaba originalnih rezervnih dijelova i ispravan popravak).

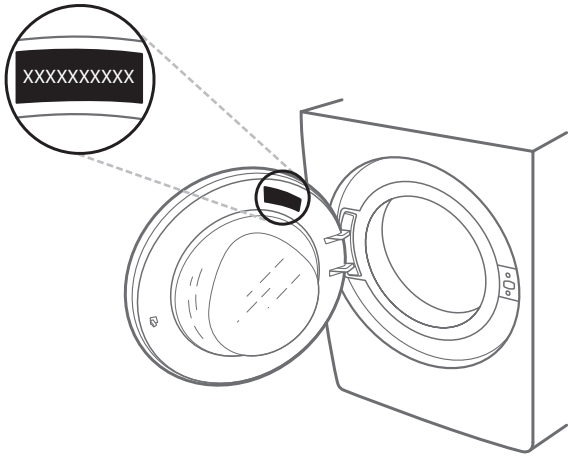

Tehnički podaci

Dimenzije proizvoda	Širina (mm)	595
	Visina (mm)	845 - 855
	Dubina (mm)	628
Priključivanje vode		
Dovod vode		hladno
Slavina za vodu		cijevna spojnica s navojem 3/4"
Minimalni tlak dovoda vode		100 kPa (1 bar)
Maksimalni tlak dovoda vode		1000 kPa (10 bar)
Nazivni napon [V / Hz / A]		220 – 240 V / 50 Hz / 10 A

Ekološka pitanja

Zbrinjavanje ambalaže
Ambalažni materijal može se u potpunosti reciklirati i označen je simbolom recikliranja ♲.
Različiti dijelovi ambalaže moraju se zbrinuti na odgovarajući način i u skladu s lokalnim zakonskim propisima za odlaganje otpada.

Odlaganje kućanskih uređaja
Ovaj uređaj proizveden je od materijala koji se mogu reciklirati ili ponovno iskoristiti.
Zbrinite ga sukladno lokalnim pravilnicima o zbrinjavanju otpada.
Radi podrobnijih informacija o postupanju, oporabi i recikliranju električnih kućanskih aparata, obratite se nadležnom mjesnom uredu, službi za skupljanje komunalnog otpada ili trgovini u kojoj ste uređaj kupili. Ovaj uređaj je označen sukladno europskoj direktivi 2012/19/EU o električnom i elektroničkom otpadu (OEEO).
Osigurate li ispravno odlaganje tog proizvoda, pomoći ćete u sprječavanju mogućih negativnih posljedica za okoliš i zdravlje ljudi.

Simbol na proizvodu ili na popratnoj dokumentaciji označava da se s njim ne smije postupati kao s kućnim otpadom, nego ga treba odnijeti na odgovarajuće odlagalište za recikliranje električnog i elektroničkog otpada.

PRIJEVOZ I RUKOVANJE

⚠ Perilicu za rublje nikada ne podižite držeći je za radnu površinu.
1. Iskopčajte glavni utikač i zatvorite slavinu za vodu.
2. Provjerite jesu li vrata i spremnik za deterdžent ispravno zatvoreni.
3. Odspojite dovodno crijevo sa slavine i uklonite odvodno crijevo s priključka za ispuštanje. Uklonite preostalu vodu iz crijeva i pričvrstite ih tako da se ne mogu oštetiti tijekom transporta.
4. Ponovno postavite transportne vijke. Pratite upute za uklanjanje transportnih vijaka iz "Vodiča za postavljanje" obrnutim redoslijedom.

⚠ Nemojte transportirati perilicu rublja, a da niste pričvrstili transportne vijke.

JAMSTVO IKEA

Koliko traje jamstvo IKEA?
Ovo jamstvo traje pet godina od datuma kupovine uređaja u IKEI. Originalni račun treba priložiti kao dokaz kupovine. Ako se servisiranje obavi u jamstvu, to ne produljuje razdoblje jamstva za uređaj.

Tko treba obaviti servis?
Davatelj servisnih usluga IKEE obavit će servisiranje u vlastitoj mreži ili mreži ovlaštenog servisnog partnera.

Što pokriva jamstvo?
Jamstvo pokriva kvarove na uređaju prouzročene nepravilnom izradom ili pogreškama materijala od datuma kupovine u IKEI. Ovo se jamstvo odnosi isključivo na upotrebu u domaćinstvu. Iznimke su navedene u dijelu pod naslovom „Što pokriva jamstvo?" Tijekom jamstvenog razdoblja pokrit će se troškovi popravka, npr. popravci, dijelovi, rad i putni troškovi pokrit će se pod uvjetom da je uređaj dostupan za popravak bez dodatnih troškova. U tim se uvjetima primjenjuju smjernice EU (br. 99/44/EG) i pripadajući lokalni propisi. Zamijenjeni dijelovi postaju vlasništvo IKEE.

Što IKEA radi da bi ispravila problem?
Ovlašteni davatelj servisnih usluga IKEA ispitat će proizvod i odlučiti, prema vlastitom mišljenju, je li pokriven ovim jamstvom. Ako smatra da je pokriven, davatelj servisnih usluga IKEA ili njegov ovlašteni servisni partner u vlastitoj će mreži, prema vlastitom mišljenju odlučiti hoće li popraviti neispravan proizvod ili ga zamijeniti sličnim proizvodom.

Što ovo jamstvo ne pokriva?
- Uobičajeno trošenje.
- Namjerna oštećenja ili oštećenja nastala nemarom, oštećenja nastala zbog nepoštivanja uputa za rad, zbog nepravilne instalacije ili priključivanja na neodgovarajući napon, oštećenja nastala kemijskom ili elektrokemijskom reakcijom, hrđom, korozijom uključujući, ali i bez ograničenja na oštećenja nastala prevelikom količinom kamenca u dovodu vodu ili oštećenja nastala neuobičajenim uvjetima u okolišu.
- Potrošni materijal uključujući baterije i žarulje.
- Nefunkcionalne i ukrasne dijelove koji ne utječu na uobičajenu upotrebu uređaja uključujući ogrebotine i moguće razlike u boji.
- Slučajna oštećenja nastala stranim predmetima ili tvarima ili deblokiranje filtara, sustava odvoda ili ladica za sapun.
- Oštećenja sljedećih dijelova: keramičkog stakla, pribora, košara za posuđe i pribor za jelo, cijevi dovoda i odvoda, brtvi, žarulja i poklopaca žarulja, zaslona, gumba, kućišta i dijelove kućišta. Osim u slučaju da se može dokazati da su takva oštećenja nastala neispravnostima u proizvodnji.
- Slučajeve u kojima se kvar ne može pronaći tijekom tehničkog pregleda.
- Popravke koje nije obavio naš ovlašteni davatelj servisnih usluga i/ili njegov ovlašteni podugovorni partner ili slučajeve u kojima nisu upotrijebljeni originalni dijelovi.
- Popravke prouzročene instalacijom koja nije obavljena ispravno ili u skladu sa specifikacijama.
- Upotrebu uređaja u okolini koja nije domaćinstvo, odnosno u slučaju profesionalne upotrebe.
- Oštećenja u prijevozu. Ako kupac prevozi proizvod na vlastitu ili neku drugu adresu, IKEA ne odgovara ni za kakva oštećenja koja mogu nastati tijekom prijevoza. Međutim, ako IKEA dostavlja proizvod na adresu dostave kupca, oštećenja koja se dogode tijekom ostave IKEA u potpunosti pokriva.
- Trošak prijenosa izvan originalnog mjesta postavljanja uređaja IKEA.
- Pa ipak, ako ovlašteni davatelj servisnih usluga IKEE ili njegov ovlašteni servisni partner poprave ili zamijene uređaj prema uvjetima ovog jamstva, ovlašteni davatelj servisnih usluga ili njegovo ovlašteni servisni partner popravit će uređaj ili, ako je potrebno, instalirati zamjenski.
- Ovo se ne odnosi na Irsku, kupci dodatne informacije trebaju potražiti na posebnoj postprodajnoj servisnoj liniji IKEA ili kod ovlaštenog davatelja servisnih usluga.
  (samo za VB)

Ova se ograničenja ne odnose na zahvate bez kvara koje je obavila kvalificirana stručna osoba upotrebljavajući originalne dijelove a da bi uređaj prilagodila sigurnosnim tehničkim specifikacijama druge države članice EU.

Način primjene zakonskih propisa države
Jamstvo IKEA daje vam određena prava koja pokrivaju ili nadilaze zahtjeve lokalnih pravnih propisa. Ipak, ti uvjeti ni na koji način ne ograničavaju prava kupca opisana u lokalnim propisima.

Područje valjanosti
Za uređaje kupljene u nekoj od država članica EU i preseljene u drugu državu EU, servisiranje se obavlja u okvirima jamstva važećeg u novoj državi.
Obaveza servisiranja u okviru jamstva primjenjuje se isključivo ako je uređaj usklađen i instaliran u skladu s:
- tehničkim specifikacijama države u kojoj se podnosi reklamacija u jamstvenom roku;
- uputama za sastavljanje i sigurnosnim informacijama korisničkog priručnika.

Posebna POSTPRODAJA za uređaje IKEA
Nemojte oklijevati obratiti se imenovanom ovlaštenom servisnom centru IKEA radi:
- servisnog zahtjeva u jamstvu;
- traženja pojašnjenja o instalaciji uređaja IKEA u odjelu kuhinjskog namještaja IKEA;
- traženja pojašnjenja o funkcijama uređaja IKEA.

Da bismo vam pružili najbolju moguću pomoć, prije no što nam se obratite, pažljivo pročitajte upute za sastavljanje i/ili korisnički priručnik.

Način kontakta u slučaju potrebnog servisiranja

Potražite na zadnjoj stranici ovog priručnika potpuni popis ovlaštenih servisnih centara IKEA s odgovarajućim telefonskim brojevima u dotičnim državama.

Da bismo vam pružili bržu uslugu, preporučujemo vam da nas nazovete na posebne brojeve telefona navedene u ovom priručniku. Ako vam je potrebna pomoć, uvijek potražite brojeve navedene u knjižici određenog uređaja. Uvijek potražite broj artikla IKEA (8-ero znamenkasti kod) i servisni broj od 12 znamenaka koji se nalaze na nazivnoj pločici uređaja.

ČUVAJTE RAČUN!
To je vaš dokaz o kupovini i potreban je primjenu jamstva. Na računu se ujedno nalaze naziv i broj artikla IKEA (8-ero znamenkasti kod) svakog kupljenog uređaja.

Trebate li dodatnu pomoć?
Obratite se pozivnom centru najbliže robne kuće IKEA za sva pitanja koja se ne odnose na postprodaju vašeg uređaja. Preporučujemo vam, prije no što nam se obratite, da pažljivo pročitate dokumentaciju uređaja.

Kazalo

Varnostne informacije	**20**
O vašem novem izdelku	**22**
Opis izdelka	**23**
Upravljalna plošča	**24**
Prva uporaba	**24**
Vsakodnevna uporaba	**25**
Programi	**26**
Funkcije	**27**
Čiščenje in vzdrževanje	**30**
Namigi in nasveti	**32**
Kaj storiti v primeru ...	**33**
Servisna služba	**34**
Tehnični podatki	**34**
Nasveti za varovanje okolja	**34**
GARANCIJA IKEA	**35**

Varnostne informacije

POMEMBNO: PREBERITE IN UPOŠTEVAJTE

Pred uporabo aparata preberite ta varnostna navodila. Navodila za prihodnjo uporabo hranite na dosegu roke. V navodilih za uporabo in na aparatu so pomembna varnostna navodila, ki jih mora uporabnik prebrati in vedno upoštevati. Proizvajalec ne prevzema odgovornosti v primeru neupoštevanja varnostnih navodil, nepravilne uporabe aparata ali napačne nastavitve upravljalnih elementov.

⚠ Zelo majhni otroci (0–3 let) ne smejo biti v bližini aparata. Majhni otroci (3–8 let) ne smejo biti v bližini aparata brez stalnega nadzora. Otroci, stari 8 let ali več, in osebe z omejenimi telesnimi, čutnimi ali razumskimi sposobnostmi oz. osebe, ki nimajo izkušenj in znanja, lahko aparat uporabljajo le, če so pod nadzorom oz. če so bili poučeni o varni uporabi aparata in se zavedajo morebitnih nevarnosti. Otroci se z aparatom ne smejo igrati. Otroci brez nadzora ne smejo čistiti ali vzdrževati aparata.
Vrat nikdar ne odpirajte na silo in nanje ne stopajte.

DOVOLJENA UPORABA

⚠ **POZOR**: aparat ni namenjen temu, da bi ga upravljali z zunanjimi upravljalnimi napravami, kot sta časovnik ali ločen daljinski upravljalnik.

⚠ Aparat je namenjen uporabi v gospodinjstvu in temu podobnim načinom uporabe, kot so: v kuhinjah za osebje v trgovinah, pisarnah in drugih delovnih okoljih, na kmetijah, za goste v hotelih, motelih, gostiščih in prebivalce drugih stanovanjskih okolij, v prostorih za skupno uporabo v stanovanjskih blokih ali v pralnicah.

⚠ V aparat ne vložite večje količine perila (kg suhega perila), kot je določeno v preglednici programov.

⚠ Aparat ni namenjen profesionalni uporabi. Aparata ne uporabljajte na prostem.

⚠ Ne uporabljajte topil (npr. terpentina, benzena), pralnih sredstev, ki vsebujejo topila, čistilnih praškov, čistil za steklo ali vsestranskih čistil ter vnetljivih tekočin; stroja ne uporabljajte za pranje perila, ki ste ga prej obdelali s topili ali vnetljivimi tekočinami.

NAMESTITEV

⚠ Za premikanje in namestitev aparata sta potrebni najmanj dve osebi – nevarnost poškodb. Za odstranjevanje embalaže in namestitev aparata uporabite zaščitne rokavice – nevarnost ureznin. Če želite na pralni stroj namestiti sušilni stroj, se najprej pri naši servisni službi ali specializiranem prodajalcu pozanimajte, ali je to mogoče. To je možno samo, če je sušilni stroj pritrjen na pralni stroj s primernim kompletom za pritrjevanje, ki je na voljo v naših trgovinah.

⚠ Premaknite aparat ter ga pri tem ne dvigujte za zgornjo ploščo ali pokrov.

⚠ Namestitev aparata, vključno z dovodom vode (če je ta prisoten) in električnimi priključki, ter popravila smejo izvajati samo usposobljeni tehniki. Ne popravljajte ali menjajte katerega koli dela aparata, razen če to ni izrecno navedeno v navodilih za uporabo. Otroci se mestu namestitve ne smejo približevati.
Ko aparat odstranite iz embalaže, se prepričajte, da med prevozom ni bil poškodovan. Ko je aparat nameščen, ostanke embalaže (plastika, deli iz stiropora itd.) shranite izven dosega otrok – nevarnost zadušitve. Pred katerim koli postopkom namestitve aparat odklopite iz električnega omrežja, saj obstaja nevarnost električnega udara.
Med namestitvijo pazite, da aparat ne poškoduje napajalnega kabla, saj to lahko

privede do požara ali povzroči električni udar. Aparat vklopite šele, ko je namestitev končana.

⚠ Aparata ne namestite na mesto, kjer bi bil lahko izpostavljen izrednim razmeram: slabo prezračevanje, temperature pod 5°C ali nad 35°C.

⚠ Ko nameščate aparat, morajo vse štiri noge stabilno stati na tleh; po potrebi jih lahko prilagodite. S pomočjo vodne tehtnice preverite, ali je aparat popolnoma uravnan.

⚠ Če je aparat nameščen na lesena ali "lebdeča" tla (določene parketne ali laminatne talne obloge), potem tla zaščitite s 60 x 60 x 3 cm (najmanj) veliko vezano ploščo, na katero namestite aparat.

⚠ Cev(i) za dovod vode povežite z vodovodom v skladu s predpisi krajevnega oskrbovalca z vodo.

⚠ Na pralnem stroju so nameščena transportna varovala, ki poskrbijo, da se notranjost aparata med prevozom ne poškoduje. Pred uporabo aparata morate obvezno odstraniti transportna varovala. Ko varovala odstranite, odprtine pokrijte s štirimi plastičnimi pokrovi, ki so priloženi aparatu.

⚠ Prezračevalne odprtine na spodnjem delu pralnega stroja (če so na voljo) ne smejo biti prekrite s preprogo ali drugim materialom.

⚠ Za priključitev aparata na vodovod uporabite zgolj nove cevi. Ponovna uporaba starih cevi ni dovoljena.

⚠ Tlak dovodne vode mora biti v območju med 0,1 in 1 MPa.

⚠ Ne popravljajte ali menjajte katerega koli dela aparata, razen če to ni izrecno navedeno v navodilih za uporabo. Obrnite se samo na pooblaščeno servisno službo. Samostojna ali nestrokovna popravila lahko privedejo do nevarnih okoliščin, ki lahko ogrozijo življenje ali zdravje ljudi in/ali povzročijo znatno materialno škodo.

⚠ Nadomestni deli za gospodinjski aparat bodo na voljo za 10 let po lansiranju zadnje enote na trgu, v skladu z evropsko uredbo o ekološki zasnovi.

OPOZORILA GLEDE ELEKTRIČNEGA TOKA

⚠ Prekinitev napajanja aparata mora biti mogoča z izklopom vtiča, če je ta na dosegu roke, ali z večpolnim stikalom, ki je v skladu s predpisi za ožičenje nameščeno na vodu med vtičnico in aparatom. Aparat mora biti prav tako ozemljen v skladu z državnimi standardi glede električne varnosti.

⚠ Prepovedana je uporaba podaljškov, razdelilnih vtičnic in adapterjev. Električne komponente po namestitvi aparata uporabnikom ne smejo biti dostopne. Aparata ne uporabljajte, ko ste mokri ali bosi. Aparata ne uporabljajte, če ima poškodovan napajalni kabel ali vtič, če ne deluje pravilno oziroma če je bil poškodovan ali je padel.

⚠ Poškodovan napajalni kabel sme z enakim kablom nadomestiti le proizvajalec, njegov serviser ali podobno usposobljena oseba, da bi se izognili nevarnosti električnega udara.

ČIŠČENJE IN VZDRŽEVANJE

⚠ **OPOZORILO**: Aparat morate pred vzdrževalnimi deli izklopiti in izključiti z električnega napajanja. Uporabljajte zaščitne rokavice (nevarnost ureznin) in zaščitne čevlje (nevarnost zmečkanin), da preprečite telesne poškodbe. Postopek naj opravita dve osebi (manjše breme). Ne uporabljajte parnih čistilcev (nevarnost električnega udara).
Nestrokovna popravila, ki jih ni odobril proizvajalec lahko povzročijo poškodbe in materialno škodo, za katero proizvajalec ne odgovarja. Morebitne okvare ali škoda, ki so posledica nestrokovnih popravil ali nestrokovnega vzdrževanja, so izključene iz garancije, katere pogoji so opisani v dokumentu, ki je priložen temu aparatu.

O vašem novem izdelku

Vaš nov pralni/sušilni stroj je opremljen z naslednjimi funkcijami, ki vam bodo pomagale pri doseganju popolnih rezultatov.

Funkcija	**Opis**
Tehnologija senzorjev	Napredni senzorji, ki lahko prilagodijo vire, zaznajo količino in vrsto naloženega perila. Tako boste lahko privarčevali do 50 %* energije, vode in časa. (*Primerjava med največjo količino perila in 1 kg perila v pralnem stroju s tehnologijo senzorjev in programom Bombaž 60°).
Svežina plus	Obdelava ob koncu programa. Po koncu programa se zažene popolna kombinacija nežne obdelave s paro in vrtenjem, s čemur ostane perilo sveže do 6 ur. Ta program zmanjša tveganje mečkanja in prepreči širjenje glavnih virov neprijetnega vonja
Nega s paro	Nežen program samo s paro, ki je zasnovan za osveževanje perila, odstranjevanje neprijetnih vonjav in odstranjevanje gub na perilu.
Inverterski motor	Zanesljivost motorja se zagotavlja s brezkrtačno tehnologijo, krmiljenje inverterja pa doseže visoko energetsko učinkovitost.
Premikanje bobna	Frekvenca in trajanje premikanja bobna se prilagodi glede na vrsto pranega perila (blago, barva in oblika), s čemur se zagotovi primerna nega in zmogljivost.
Premor/odpiranje vrat/naknadno nalaganje	Preprosto pritisnite tipko „Premor“, če želite dodati ali odstraniti perilo, in jo pritisnite znova, da nadaljujete s programom.

Opis izdelka

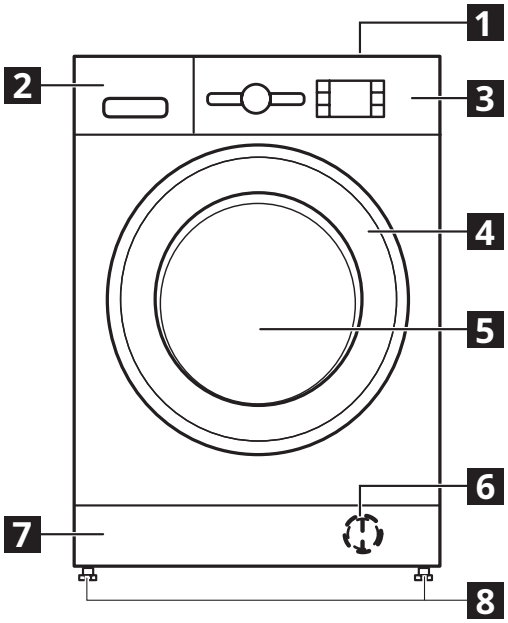

1 Delovna površina
2 POSODA za pralno sredstvo
3 Nadzorna plošča
4 Ročaj vrat
5 Vrata
6 Filter za vodo – za podnožjem
7 Podnožje (odstranljivo)
8 Prilagodljive noge (4)

POSODA ZA PRALNO SREDSTVO

1. Prekat za glavno pranje II
   - Pralno sredstvo za glavno pranje
   - Odstranjevalec madežev
   - Mehčalec vode
   - Če se uporablja pralno sredstvo v prahu, potem „odstranljivega plastičnega prekata **A**“ ne optrebujete in ga lahko odložite v režo **B**.
   - Odstranljiv plastični prekat (A) se dobavlja v plastični vrečki kot element za pritrditev.
2. Prekat za predpranje I
   - Pralno sredstvo za predpranje
3. Prekat za mehčalec ❀
   - Mehčalec tkanin
   - Tekoči škrob

   ⚠ Mehčalec ali tekoči škrob nalijte le do oznake "MAKS".
4. Gumb za praznjenje ↱
   (Pritisnite, da izpraznite posodo za pralno sredstvo in jo očistite).

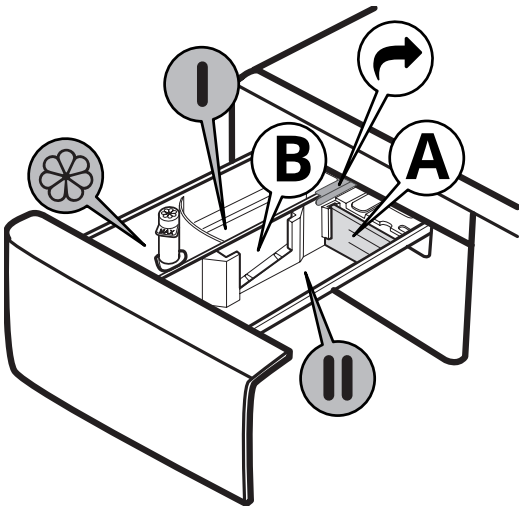

PRIBOR
Komplet za pritrjevanje je na voljo v prodajalnah IKEA.

STACKING KIT
Komplet za namestitev na stroj s polico pomaga pri namestitvi sušilnega stroja na pralni stroj, s čimer prihranite veliko prostora. Prav tako vam olajša zlaganje perila v sušilni stroj in izvzemanje iz njega, če je stroj nameščen na višjem mestu.

VRATA

Za odpiranje vrat povlecite za ročico.

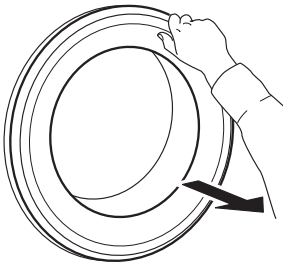

Za zapiranje vrat držite ročico in jo potisnite, tako da se slišno zaskoči.

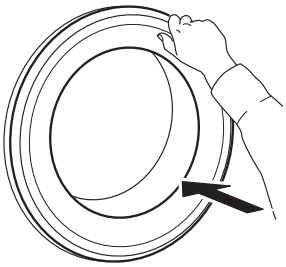

Upravljalna plošča

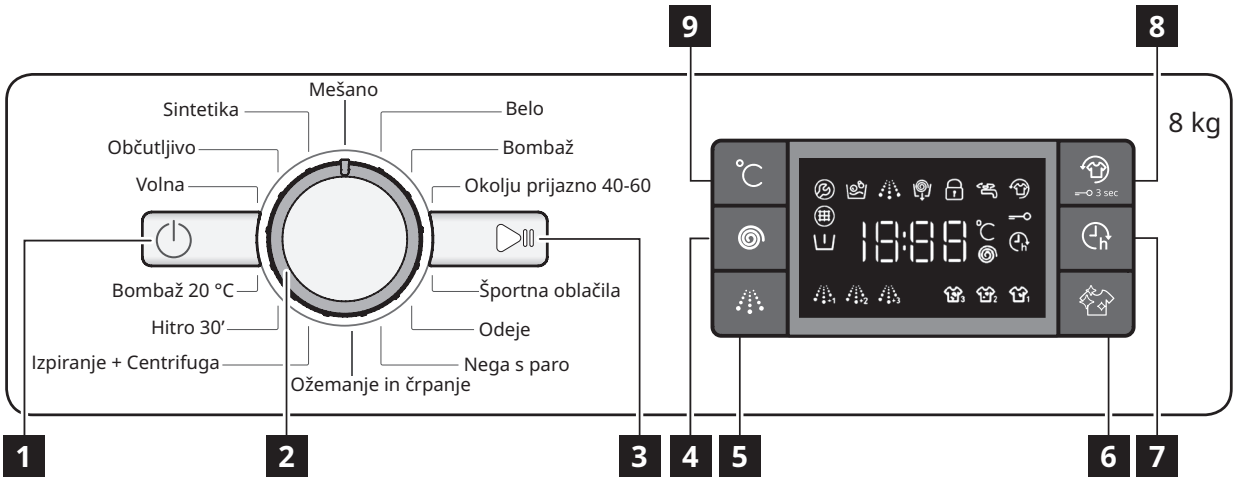

1 Tipka „Vklop/izklop"
2 Gumb za izbiro programa
3 Tipka „Zagon/premor"
4 Tipka „Ožemanje"
5 Tipka "Močno izpiranje"
6 Tipka Čisto+
7 Tipka „Zamik zagona"
8 Tipka Svežina plus/„Zaklepanje tipk"
9 Tipka „Temperatura"

KAZALCI NA ZASLONU

	Vrata so blokirana	Ta indikator bo zasvetil • po zagonu programa • vrata so zaklenjena
	Svežina plus	Ta indikator bo zasvetil • po pritisku tipke Svežina plus
	Zamik vklopa	Ta indikator bo zasvetil • po pritisku tipke za zamik zagona
	Zaklep tipk	Ta indikator bo zasvetil • po vklopu funkcije „Zaklepanje tipk", kar storite s pritiskom tipke 8 za 3 sekunde
	Faza pranja pranja	Ta indikator prikazuje od leve proti desni trenutno fazo programa, ki je v teku, skozi pranje, pranje, izpiranje in črpanje. Osvetljena indikatorska lučka prikazuje, katera faza je v teku.
	Pokličite servis	**Napaka:** Pokličite servisno službo • Glejte poglavje Odpravljanje težav • Če indikator še vedno sveti, pokličite servisno službo
	filter za vodo je zamašen	**Napaka:** Filter za vodo je zamašen • Voda ne more odtekati; vodni filter je lahko zamašen
	Ni vode	**Napaka:** Ni vode • Ni ali ni zadostnega dovoda vode.

Prva uporaba

Odstranite morebitne proizvodne odpadke:
- Izberite program "Bombaž" pri temperaturi 60 °C.
- Dodajte majhno količino pralnega sredstva v prahu v prekat za glavno pranje ❙❙ v posodi za pralno sredstvo (največ 1/3 količine, ki jo proizvajalec pralnega sredstva priporoča za rahlo umazano perilo).
- Program zaženite **brez dodajanja perila** (s praznim bobnom).
- Za več informacij o tem, kako izberete in zaženete program, glejte poglavje "DNEVNA UPORABA".

Vsakodnevna uporaba

PRIPRAVA PERILA

Izpraznite žepe

- Kovanci, sponke za papir itd. lahko poškodujejo perilo in sestavne dele pralnega stroja.
- Papirnati robčki bodo med pranjem razpadli in koščke boste morali kasneje odstraniti ročno.

Zaprite vse zadrge ter zapnite gumbe in sponke. Zavežite vse trakove ali pasove

- Majhne kose oblačila (npr. najlonske nogavice, pasovi itd.) in oblačila s sponkami (npr. nedrčki) vstavite v torbico iz blaga ali v prevleko za blazino z zadrgo.
- Z zaves odstranite morebitne obročke ali jih operite skupaj z obročki v torbici iz blaga.

UPORABA PRALNEGA STROJA

1. Vložite perilo

Odprite vrata in naložite perilo v sušilni stroj. V boben vstavite posamezne zrahljane kose perila; ne naložite preveč. Upoštevajte količine perila, ki so navedene v „PREGLEDNICI PROGRAMOV“. Če v stroj naložite preveč perila, bo le-to slabo oprano in zgubano.

2. Zaprite vrata

Med steklo vrat in gumijasto tesnilo se ne sme ujeti noben kos perila. Zaprite vrata tako, da se slišno zaskočijo.

3. Odprite vodovodno pipo

Prepričajte se, da je pralni stroj priključen na vodovod. Odprite vodovodno pipo.

Vklop pralnega stroja

Pritisnite “Vklop/izklop” ⏻, lučka „Zagon/premor“ ▷II počasi utripa.

4. Nastavitev želenega programa

Izberite ustrezen program z „gumbom za izbiro programa“. Pralni stroj samodejno prikaže privzeto nastavljeno temperaturo in nato trajanje pralnega cikla Po potrebi prilagodite nastavitve temperature in/ali hitrost ožemanja z ustreznimi tipkami.

Sprememba temperature (po potrebi)

S pritiskom na tipko „Temperatura“ °C boste postopoma znižali temperaturo, dokler ne bo izbrano hladno pranje (na zaslonu je prikazano „- -“). Če tipko ponovno pritisnete, bo nastavljena najvišja možna nastavitev.

Sprememba števila vrtljajev ožemanja (po potrebi)

Pritisnite tipko „Ožemanje“ ◎, da postopoma znižate hitrost, dokler ne boste ožemanja v celoti izklopili (na zaslonu je prikazano „0“). Če tipko ponovno pritisnete, bo nastavljena najvišja možna nastavitev.

Izbira funkcij, po potrebi

Če želite izbrati funkcijo, pritisnite tipko; Na zaslonu zasveti ustrezen simbol. Če želite možnost preklicati, ponovno pritisnite tipko; lučka se izklopi.

⚠ Če je izbrana funkcija nezdružljiva z nastavljenim programom, boste slišali opozorilni zvok (3 piski) in ustrezna indikatorska lučka bo zasvetila.

⚠ Če je izbrana funkcija nezdružljiva z drugo prej nastavljeno funkcijo, bo ostala aktivna samo zadnja izbira.

5. Dodaj pral. sredstvo

Izvlecite posodo za pralno sredstvo in dodajte pralno sredstvo (in dodatke/mehčalec) v pravilen predel kot je opisano v poglavju „POSODA ZA PRALNO SREDSTVO”. Upoštevajte priporočila za odmerjanje na embalaži pralnega sredstva.

⚠ Pravilno doziranje pralnega sredstva/dodatkov je pomembno, ker:

- pomaga doseči optimalen rezultat pranja
- preprečuje, da dražeče in odvečno pralno sredstvo ostane v perilu
- varčuje denar, saj boste tako vedno odmerili pravo količino pralnega sredstva
- varuje pralni stroj, saj preprečuje nabiranje vodnega kamna na njegovih komponentah
- varuje okolje, saj preprečuje odvečno obremenjevanje okolja

6. Zamik vklopa programa

- Če želite nastaviti, da se program zažene pozneje, glejte poglavje „FUNKCIJE/ZAMIK VKLOPA“.

7. Zagon programa

- Pritisnite „Zagon/premor“ ▷II . Ustrezna indikatorska lučka zasveti, vrata se zaklenejo in lučka „Vrata zaklenjena” 🔒 se zasveti, skupaj s „piskom”.
- Ko je program že v teku, posode za pralno sredstvo ne odpirajte več, da preprečite izlivanje.

⚠ Trajanje preostalega programa se lahko razlikuje. Na trajanje programa lahko vplivajo dejavniki, kot sta neuravnoteženost perila v pralnem stroju ali nastanek pene.

8. Spremenite nastavitve programa, ki je v teku, če je to potrebno.

Nastavitve lahko spremenite tudi, ko program že teče. Spremembe se bodo prevzele, če se ustrezne faze programa še niso zaključile.
Če želite spremeniti nastavitve programa, ki je v teku:

- Pritisnite tipko „Start/premor“ ▷II (potrditev s „piskom“), da zaustavite program, ki je v teku.
- Spremenite nastavitve.
- Za nadaljevanje programa ponovno pritisnite tipko „Start/premor“ ▷II (potrditev s „piskom“).

⚠ Če ste zamenjali program, za novi program ne dodajajte pralnega sredstva.
Za preprečite nenamerne spremembe programa v teku (na primer s strani otrok), uporabite „Zaklepanje tipk” ⊸ (glejte poglavje „FUNKCIJE”).

Zaustavitev programa v teku in odpiranje vrat (po potrebi)

- Pritisnite tipko „Zagon/premor“ ▷II, da ustavite program, ki je v teku.
- Če nivo vode ali temperatura nista previsoka, se indikatorska lučka „Vrata zaklenjena“ 🔒 izklopi. Odpiranje vrat je dovoljeno, npr. za dodajanje ali odvzemanje perila, ki ste ga pomotoma naložili v aparat.
- Pritisnite tipko „Zagon/premor“ ▷II, da ponovno zaženete program.

9. Preklic programa v teku (po potrebi)

- Pritisnite in držite tipko „Vklop/izklop“ ⏻: na zaslonu se prikaže odštevanje časa, dokler se pralni stroj ne zaustavi.
- Če sta nivo vode in temperatura dovolj nizka, se vrata odklenejo in lahko jih odprete.
- Vrata ostanejo zaklenjena, če je v bobnu voda.
  Če želite vrata odkleniti, vklopite pralni stroj, izberite program „Spin & Drain“ (Ožemanje in črpanje) in izklopite funkcijo ožemanja tako, da nastavite število vrtljajev ožemanja na „0“.
- Voda se izprazni in vrata se odklenejo po koncu programa.

10. Izklop pralnega stroja po končanem programu

- Ob koncu cikla se na zaslonu prikaže sporočilo „END“.
- Vrata se lahko odprejo le, ko se izklopi simbol „Vrata zaklenjena“ 🔒.
- Preverite, da je simbol „Vrata zaklenjena“ 🔒 izklopljen, nato odprite vrata in vzemite perilo iz stroja.
- Pritisnite tipko „Vklop/izklop“ ⏻, da izključite pralni stroj.

Če pralnega stroja ne izklopite ročno s pritiskom na tipko, se ta približno 30 minut po koncu programa izklopi samodejno, da varčuje z energijo.
Pustite vrata priprta, da se bo notranjost pralnega stroja posušila.

Programi

Za izbiro programa, ki bo kar najbolje ustrezal vašemu perilu, vedno upoštevajte navodila na oznakah za nego na svojih oblačilih. Vrednost, ki je navedena v simbolu kadi, je največja priporočena temperatura za pranje oblačila.

Mešano
Za pranje rahlo do normalno umazanih elastičnih oblačil iz bombaža, lanu, sintetičnih vlaken in mešanih vlaken.

Belo
Za pranje običajno do zelo umazanih brisač, spodnjea perila, namiznega in posteljnega perila ipd. iz bombaža in lana. Predpranje je pred glavnim ciklom pranja na voljo samo v primerih, ko je temperatura nastavljena na 90°C. V tem primeru je priporočeno, da detergent dodate v prekat za predpranje in v prekat za pranje.

Bombaž
Normalno do zelo umazano odporno bombažno perilo.

Okolju prijazno 40-60)
Za pranje normalno umazanega bombažnega perila, ki ga lahko perete pri 40 °C ali 60 °C, skupaj v istem ciklu. To je standardni program za pranje bombažnega perila in najučinkovitejši program glede skupne porabe vode in energije.

Športna oblačila
Za pranje rahlo umazanih športnih oblačil (trenirke, kratke hlače itd.); za najboljše rezultate priporočamo, da ne presežete maksimalne količine perila, ki je navedena v „PREGLEDNICI PROGRAMOV“.
Priporočamo uporabo tekočega pralnega sredstva in dodajanje količine, primerne za polovico obremenitve.

Odeje
Namenjeno pranju perila s puhastim polnilom, kot so enojne ali dvojne odeje, vzglavniki in anoraki. Priporočamo, da takšno perilo naložite v boben z navznoter zavihanimi robovi in ne presežete ¾ prostornine bobna. Za optimalno pranje priporočamo uporabo tekočega pralnega sredstva.

Nega s paro
Ta program osveži perilo tako, da odstrani slabe vonjave in sprosti vlakna (1 kg, približno 3 predmeti). Vstavite samo suho perilo (ki ni umazano) in izberite program Nega s paro. Perilo bo ob koncu cikla nekoliko vlažno in ga lahko po nekaj minutah oblečete.
Program Nega s paro vam olajša likanje.

Ožemanje in črpanje
Perilo ožame in nato izprazni vodo. Za prožna oblačila.
Če boste izločili cikel ožemanja, bo stroj samo črpal.

Izpiranje + Centrifuga
Izpere in nato ožame. Za prožna oblačila.

Hitro 30’
Za hitro pranje rahlo umazanega perila. Program traja samo 30 minut, tako da prihrani čas in energijo.

Bombaž 20 °C
Za pranje rahlo umazanega bombažnega perila, pri temperaturi 20 °C.

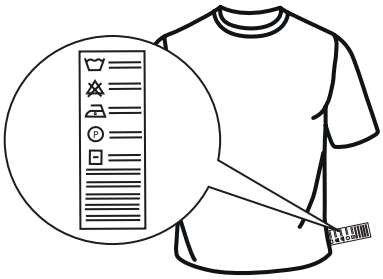

Volna
Vsa volnena oblačila se lahko perejo z uporabo programa „Volna“, tudi tista, ki imajo oznako „samo za ročno pranje“. Za najboljše rezultate uporabite posebna pralna sredstva in ne prekoračite največje dovoljene teže perila v preglednici programov.

Občutljivo
Za pranje zelo občutljivih oblačil. Pred pranjem oblačila po možnosti obrnite od znotraj navzven.

Sintetika
Za pranje umazanega perila iz sintetičnih vlaken (kot so poliester, poliakril, viskoza itd.) ali iz njihovih mešanic z bombažem.

Funkcije

⚠ Če je izbrana funkcija nezdružljiva z nastavljenim programom, boste slišali opozorilni zvok (3 piski).
⚠ Če je izbrana funkcija nezdružljiva z drugo prej nastavljeno funkcijo, bo ostala aktivna samo zadnja.

ČISTO+
Clean+ (Čisto+) je možnost, ki deluje na treh različnih stopnjah (intenzivna, dnevna in hitra), ki so zasnovane tako, da omogočajo nastavitev ustreznega programa glede na raven umazanosti perila:

Intenzivno 3 : ta funkcija je zasnovana za visoko stopnjo umazanosti in odstranjevanje najtrdovratnejših madežev.

Dnevno 2 : ta funkcija je zasnovana za odstranjevanje vsakodnevnih madežev.

Hitro 1: ta funkcija je zasnovana za odstranjevanje blagih madežev.

MOČNO IZPIRANJE
Z izbiro te funkcije se poveča učinkovitost izpiranja in se zagotavlja optimalno odstranjevanje čistilnega sredstva. To je še posebej primerno za občutljivo kožo. Pritisnite gumb enkrat, dvakrat ali trikrat za izbiro dodatnega 1 +1 , 2 +2 ali 3 +3 izpiranj po koncu običajnega cikla izpiranja, da odstranite vse ostanke čistilnega sredstva. Ponovno pritisnite tipko, da vrnete način izpiranja na „Običajno izpiranje“.

ZAMIK VKLOPA
Za zakasnitev programa pritisnite tipko za nastavitev želene zakasnitve (največ 24 ur).

Simbol na zaslonu zasveti, ko je omogočena ta funkcija.
Če želite prekiniti zakasnitev vklopa, ponovno pritisnite tipko, dokler se na zaslonu ne prikaže vrednost „0“.

SVEŽINA PLUS
Ta funkcija izboljša zmogljivost pranja z ustvarjanjem pare, s čemur se prepreči širjenje slabih vonjav znotraj stroja. Po fazi s paro pralni stroj izvede nežno obračanje perila s počasnimi premiki bobna. Funkcija Svežina plus se zažene po koncu cikla za najdlje 6 ur in jo lahko vedno prekinete s pritiskom katerega koli gumba na nadzorni plošči ali vrtenjem gumba.
Počakajte 5 minut preden lahko vrata odprete.

TEMPERATURA
Vsak program ima vnaprej določeno temperaturo. Če želite spremeniti temperaturo, pritisnite tipko „temperatura“ .
Vrednost se prikaže na zaslonu.

OŽEMANJE
Vsak program ima vnaprej določeno hitrost ožemanja.
Če želite spremeniti hitrost ožemanja, pritisnite tipko „Ožemanje“. Vrednost se prikaže na zaslonu.

ZAKLEP TIPK
Če želite nadzorno ploščo zakleniti, držite tipko „Zaklepanje tipk“ za približno 3 sekunde. Simbol na zaslonu zasveti in prikazuje, da je bila nadzorna plošča zaklenjena (z izjemo gumba „Vklop/izklop“).
S tem preprečite nenamerne spremembe programa, še posebej, če so v bližini stroja otroci.
Če želite nadzorno ploščo odkleniti, držite tipko „Zaklepanje tipk“ za približno 3 sekunde.

BELJENJE
Če želite perilo beliti, napolnite pralni stroj in nastavite program „Rinse & Spin” (Izpiranje in ožemanje).
Zaženite pralni stroj in počakajte, da se prvi cikel polnjenja vode zaključi (približno 2 minuti). Preklopite stroj v premor s pritiskom tipke „Zagon/premor” , odprite predal za pralno sredstvo in natočite belilo (upoštevajte priporočene odmerke na embalaži) v glavni predal za pranje, pred tem pa odstranite prekat. Znova zaženite cikel s pritiskom na gumb „Zagon/premor” .
Če želite, lahko dodate v ustrezen predel predala za pralno sredstvo tudi mehčalec.

Demonstracijski način
Ta funkcija se uporablja zgolj za prodajne predstavitve. S tem lahko s pralnim strojem upravljate in si ogledate njegovo delovanje brez vode. Za preklop v predstavitveni način pralni stroj vklopite in ga znova izklopite. Pritisnite in držite tipko „Zagon/premor” , nato pa v 5 sekundah pritisnite še tipko „Vklop/izklop“ in držite obe tipki za 10 sekund. Na zaslonu se prikaže sporočilo „dOn”.
Za izklop te funkcije izklopite pralni stroj. Nato pritisnite in držite tipko „Zagon/premor” , nato pa v 5 sekundah pritisnite še tipko „Vklop/izklop“ ter držite obe tipki za 2 sekundi. Na zaslonu se prikaže sporočilo „dOf”.

Največja količina perila 8 kg Poraba električne energije v načinu izklopa 0,5 W / v načinu vklopa 8,0 W						Pralna sredstva in dodatki			Priporočeno pralno sredstvo		Preostala vlažnost % *	Energija poraba kWh	Skupaj voda l	Temperatura perila °C
Program	Temperature		Maks. število vrtljajev ožemanja (v/m)	Maks. kol. pol. (kg)	Trajanje (h : mm)	Predpranje	Glavno pranje	Mehčalec	Pralno sredstvo v prašku	Tekoče pralno sredstvo				
	Nastavitev	Razpon				I	II	❀						
Mešano	40°C	❄ - 40°C	1000	8.0	1:00	-	●	○	-	✓	-	-	-	
Belo	60°C	❄ - 90°C	1400	8.0	2:35	● (90°)	●	○	✓	✓	52	1.36	75	55
Bombaž	40°C	❄ - 60°C	1400	8.0	4:15	-	●	○	✓	✓	53	0.98	75	45
Okolju prijazno 40-60	40°C	40°C	1351	8.0	3:30	-	●	○	✓	✓	53	0.89	47	35
			1351	4.0	2:45	-	●	○	✓	✓	53	0.58	45	34
			1351	2.0	2:10		●	○	✓	✓	53	0.51	39	33
Športna oblačila	40°C	❄ - 40°C	600	4.0	1:35	-	●	○	-	✓	-	-	-	-
Odeje	30°C	❄ - 30°C	1000	3.5	1:30	-	●	○	-	✓	-	-	-	-
Nega s paro	-	-	-	2	0:20	-	-	-	-	-	-	-	-	-
Ožemanje in črpanje	-	-	1400	8.0	0:10	-	-	-	-	-	-	-	-	-
Izpiranje + Centrifuga	-	-	1400	8.0	0:55	-	-	○	-	-	-	-	-	-
Hitro 30'	30°C	❄ - 30°C	800	4.5	0:30	-	●	○	-	✓	73	0.19	31	27
Bombaž 20°C	20°C	❄ - 20°C	1400	8.0	1:50	-	●	○	-	✓	55	0,16	64	22
Volna	40°C	❄ - 40°C	800	2.0	1:25	-	●	○	-	✓	-	-	-	-
Občutljivo	30°C	❄ - 30°C	-	1.0	1:10	-	●	○	-	✓	-	-	-	-
Sintetika	40°C	❄ - 60°C	1200	4.5	2:55	-	●	○	✓	✓	35	0.86	60	43
● Obvezno doziranje ○ Poljubno doziranje														

Informacije so lahko zaradi spreminjajočih temperatur dovodne vode, vodnega tlaka itd. drugačne za vaš dom.
Približne vrednosti trajanja programov se navezujejo na privzete nastavitve programov brez dodatnih možnosti. Vrednosti za programe, razen program Eco 40-60, so zgolj orientacijske vrednosti.
Eco 40-60 – testni pralni cikel v skladu z uredbo EU o ekološki zasnovi aparatov 2019/2014. Najučinkovitejši program pri porabi električne energije in vode za pranje normalno umazanega bombažnega perila.
Opomba: prikazane vrednosti vrtenja na zaslonu se lahko razlikujejo od vrednosti v preglednici.

Za vse preskuševalne organe
Dolg pralni cikel za bombaž: nastavite pralni cikel **Bombaž** na temperaturo 40°C.
Podaljšan sintetični program: nastavite pralni cikel **Sintetika** na temperaturo 40°C.

* Po končanem programu in ožemanju z največjo izbrano hitrostjo ožemanja, v privzeti nastavitvi programa.

Združljivost programov/ funkcij	Funkcije				
	Ožemanje	Močno izpiranje	Svežina plus	Zamik vklopa	Čisto+
Mešano	●	●	●	●	
Belo	●	●	●	●	●
Bombaž	●		●	●	
Okolju prijazno 40-60	●			●	
Športna oblačila	●	●	●	●	
Odeje	●	●		●	
Nega s paro				●	
Ožemanje in črpanje	●			●	
Izpiranje in ožemanje	●	●		●	
Hitro 30’	●		●	●	
Bombaž 20°C	●	●	●	●	
Volna	●	●		●	
Občutljivo				●	
Sintetika	●	●	●	●	●

Čiščenje in vzdrževanje

Za čiščenje in vzdrževanje pralni stroj izklopite in izključite iz omrežne napetosti.
Pralnega stroja ne čistite z vnetljivimi tekočinami.

ČIŠČENJE ZUNANJIH POVRŠIN PRALNEGA STROJA
Za čiščenje zunanjih površin pralnega stroja uporabite mehko in vlažno krpo.
Za čiščenje upravljalne plošče ne uporabljajte čistil za steklo in splošno uporabo, čistilnih praškov in podobnih čistil, saj lahko te snovi poškodujejo oznake.

PREVERJANJE DOVODNE CEVI ZA VODO
Dovodno cev za vodo redno preverjajte glede krhkosti in razpok. Če je poškodovana, jo zamenjajte z novo, ki je na voljo pri našem poprodajnem servisu ali pri vašem specializiranem prodajalcu.

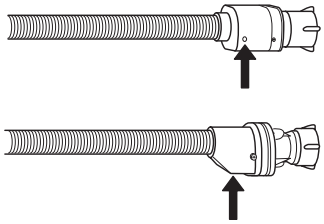

Za cevi z nastavkom za zaustavitev vode: prevrite nadzorno okence na malem varnostnem ventilu (glejte puščico). Če je rdeče, se je sprožila funkcija za zaustavitev vode. V tem primeru je treba cev zamenjati z novo.

ČIŠČENJE MREŽNIH FILTROV V DOVODNI CEVI ZA VODO

1. Zaprite vodovodno pipo in odvijte dovodno cev.

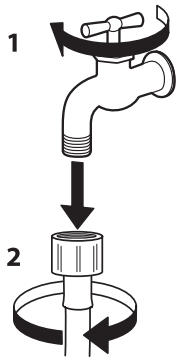

2. Mrežni filter na koncu cevi previdno očistite s finim čopičem.

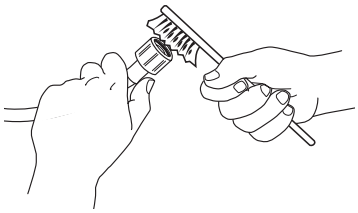

3. Z roko odvijte dovodno cev na zadnji strani aparata. Iz ventila na zadnji strani pralnega stroja s kleščami izvlecite mrežni filter in ga previdno očistite.

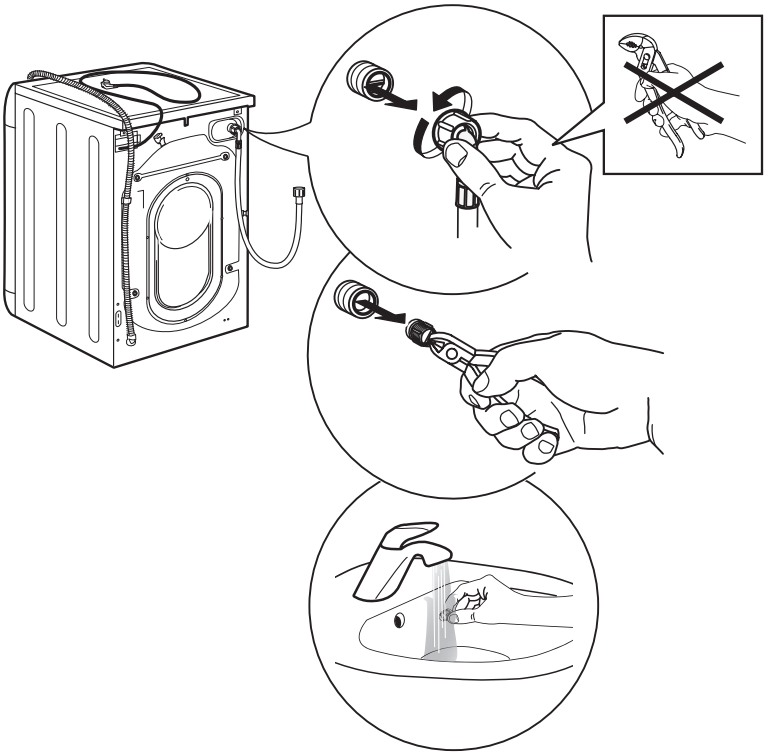

4. Ponovno vstavite mrežni filter. Dovodno cev ponovno priključite na pralni stroj in vodovodno pipo. Za priključitev cevi ne uporabljajte orodja. Odprite vodovodno pipo in preverite, ali vsi priključki tesnijo.

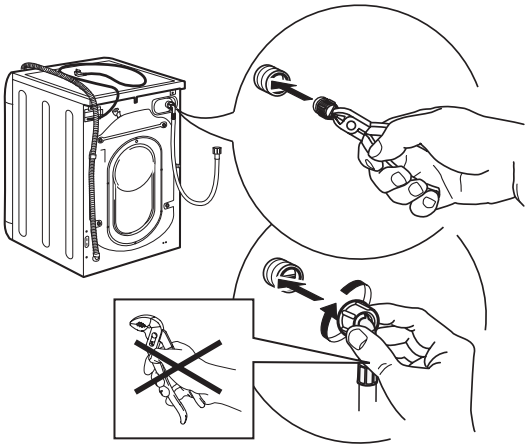

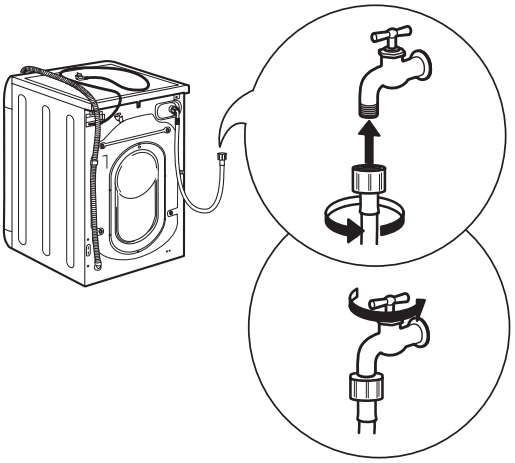

ČIŠČENJE POSODE ZA PRALNO SREDSTVO

1. Posodo za pralno sredstvo izvzamete tako, da pritisnete na gumb za praznjenje in istočasno izvlečete posodo.

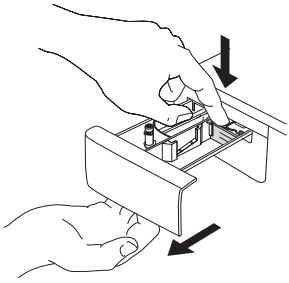

2. Odstranite vložek iz prekata za mehčalec.

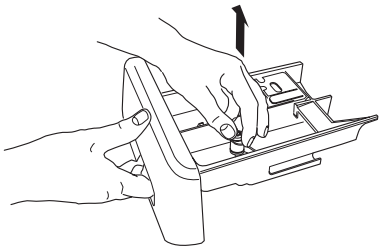

3. Vse dele očistite pod tekočo vodo. Tako odstranite vse ostanke pralnega sredstva in mehčalca.

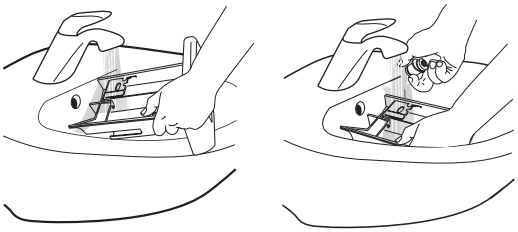

4. Dele osušite z mehko krpo.

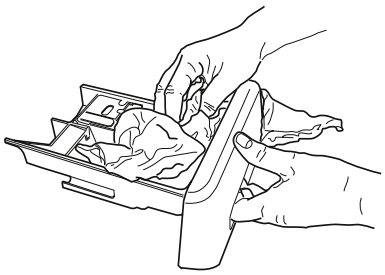

5. Ponovno namestite posodo za pralno sredstvo in jo potisnite nazaj v odprtino.

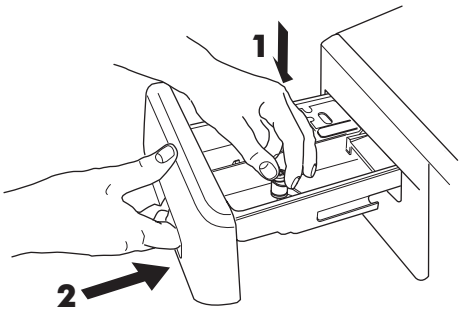

ČIŠČENJE VODNEGA FILTRA/IZČRPAVANJE ODVEČNE VODE

⚠ Pred čiščenjem vodnega filtra ali izčrpavanjem odpadne vode izključite in izklopite pralni stroj. Če ste uporabili program za pranje z vročo vodo, pred izčrpavanjem vode počakajte, da se voda ohladi.

⚠ Redno čistite vodni filter, da voda po pranju nemoteno odteka in se zaradi zamašenega filtra ne zadržuje v stroju.

⚠ Če voda ne more odteči, zaslon sporoči, da je vodni filter morda zamašen.

1. Odstranite podnožje:
   Z izvijačem storite tako, kot je prikazano na sliki.

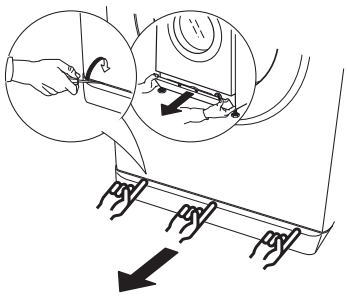

2. Posoda za izčrpano vodo:
   Pod vodni filter postavite nizko in široko posodo, tako da vanjo zberete odvečno vodo.

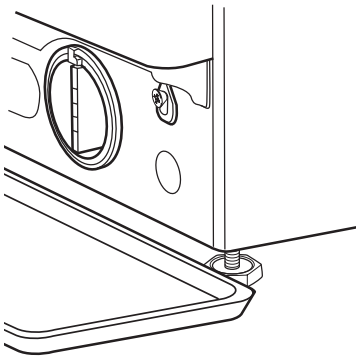

3. Voda naj odteče:
   Filter počasi zavrtite v nasprotno smer urnega kazalca, dokler vsa voda ne izteče. Pustite, da voda izteče, ne da bi pri tem odstranili filter. Enkrat ko je posoda polna, vodni filter zaprite tako, da ga zavrtite v smer urnega kazalca. Izpraznite posodo.
   Postopek ponavljajte, dokler iz pralnega stroja ne izteče vsa voda.

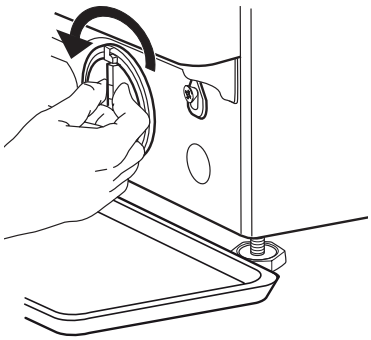

4. Odstranite filter:
Pod vodni filter položite bombažno krpo, ki lahko vpije manjše količine odvečne vode. Nato odstranite vodni filter tako, da ga zavrtite v nasprotno smer urnega kazalca.

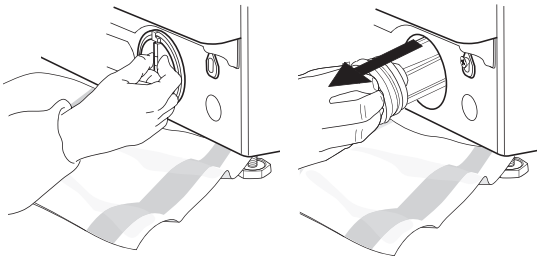

5. Očistite vodni filter:
iz filtra odstranite ostanke in ga očistite pod tekočo vodo.

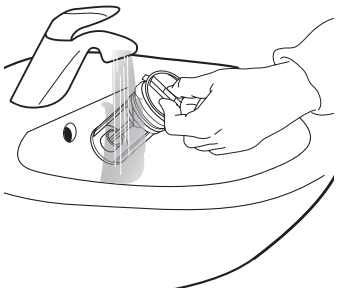

6. Vstavite vodni filter in ponovno namestite podnožje:
Vodni filter ponovno vstavite tako, da ga vrtite v smeri urnega kazalca. Vrtite ga toliko časa, dokler je to mogoče; ročaj filtra mora biti v navpičnem položaju. Da preverite tesnost filtra, lahko v posodo za pralno sredstvo nalijete en liter vode.
Nato ponovno namestite podnožje.

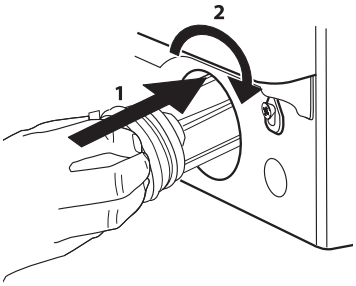

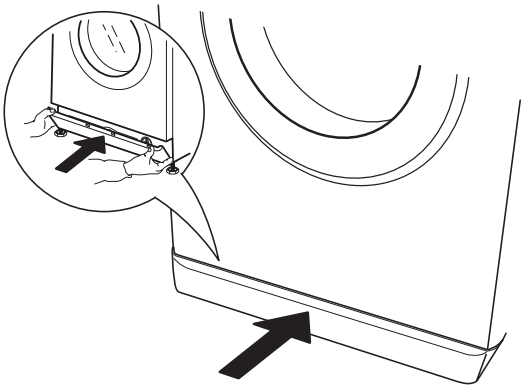

Namigi in nasveti

PRAVILA ZA LOČEVANJE PERILA
- Vrsta tkanine / navodila na etiketi (bombaž, mešana vlakna, sintetika, volna, perilo za ročno pranje)
- Barvo (ločite barvna oblačila od belega perila, nove kose obarvanih oblačil operite ločeno)
- Velikost (kose perila različnih velikosti operite hkrati, da tako povečate učinkovitost pranja in razporeditev teže perila v bobnu)
- Občutljiva oblačila (majhne kose, kot so najlonske nogavice, in oblačila s sponkami, kot so nedrčki, vstavite v torbico iz blaga ali v prevleko za blazino z zadrgo).

SIMBOLI ZA PRANJE NA ETIKETAH OBLAČIL
Vrednost, ki je navedena v simbolu kadi, je največja priporočena temperatura za pranje oblačila.

Običajno strojno pranje

Blago strojno pranje

Zelo blago strojno pranje

Ročno pranje

Pranje prepovedano

REDNO ČISTITE VODNI FILTER
- S tem preprečite, da bi se filter zamašil in preprečeval pravilno odtekanje vode.

VARČEVANJE Z ENERGIJO IN VAROVANJE OKOLJA
- Z upoštevanjem omejitev količine perila, navedenih v „PREGLEDNICI PROGRAMOV“ boste optimizirali porabo energije, vode in pralnega sredstva ter skrajšali čas pranja.
- Ne prekoračite količin pralnega sredstva, ki jih priporoča proizvajalec pralnega sredstva.
- Varčujte z energijo tako, da uporabite program pranja pri 60 °C namesto pri 90 °C oziroma da uporabite program pranja pri 40 °C namesto pri 60 °C. Priporočamo uporabo programa Bombaž 60 °C za bombaž, ki je daljši, vendar porabi manj energije.
- Če želite varčevati z energijo in prihraniti čas pri pranju, izberite najvišjo hitrost ožemanja, ki je na voljo za program, ter zmanjšajte količino odvečne vode, ki ostane v oblačilih ob koncu pralnega cikla.
- Morebitne madeže pred pranjem obdelajte z ustreznim odstranjevalcem madežev, zasušene madeže pa najprej namočite z vodo, saj bo to zmanjšalo potrebo po uporabi programa za pranje pri visoki temperaturi.

Kaj storiti v primeru ...

Aparat nudi več samodejnih varnostnih funkcij in funkcij za povratne informacije. Te funkcije omogočajo ustrezno odkrivanje in prikazovanje napak in potrebnih vzdrževalnih del.

Napake so pogosto tako majhne, da jih je mogoče odpraviti v nekaj minutah.

Motnja	Možni vzroki/rešitve:
Pralni stroj se ne zažene.	• Vtikač ni vstavljen v električno vtičnico oziroma je slabo vstavljen, tako da ni stika. • Prišlo je do izpada električne energije. • Vrata niso popolnoma zaprta.
Pralni cikel se ne začne.	• Niste pritisnili tipke za „Vklop/izklop“. • Niste pritisnili tipke „Start/odmor“ . • Vodovodna pipa ni odprta. • Nastavljen je „Zamik vklopa“ . • Stroj je v predstavitvenem načinu; preverite, ali na zaslonu piše “dOn”.
Pralni stroj se ne napolni z vodo (na zaslonu je prikazano sporočilo „h2o“). „Pisk” se zasliši vsakih 5 sekund.	• Dovodna cev za vodo ni priključena na pipo. • Cev je prepognjena. • Vodovodna pipa ni odprta. • Vodovodno omrežje je izključeno. • Tlak je prenizek.
Pralni stroj neprestano črpa in izčrpava vodo.	• Niste pritisnili tipke „Start/odmor“ . • Odtočna cev ni nameščena 65 do 100 cm od tal. • Konec odtočne cevi je potopljen v vodo. • Odtočni priključek v zidu nima oddušnika. • Če težava po izvedbi zgornjih pregledov še vedno obstaja, zaprite dovod vode, odklopite pralni stroj in pokličite poprodajni servis. Če je pralni stroj nameščen v enem od najvišjih nadstropij stavbe, lahko pride do sifonskega učinka, kar povzroči nenehno črpanje in izčrpavanje vode. Na trgu so na voljo so posebni antisifonski ventili, ki preprečujejo takšne težave.
Pralni stroj ne črpa vode ali ne ožema.	• Program ne vključuje funkcije črpanja: pri nekaterih programih jo je treba zagnati ročno. • Odtočna cev je prepognjena. • Odtok je zamašen.
Pralni stroj se med ožemanjem močno trese.	• Ob namestitvi boben ni bil pravilno odblokiran. • Pralni stroj ni uravnan. • Pralni stroj je stisnjen med pohištvom in steno.
Pralni stroj pušča vodo	• Dovodna cev za vodo ni dobro pritrjena. • Posoda za pralno sredstvo je zamašena. • Odtočna cev ni dobro pritrjena.
Stroj je zaklenjen, zaslon utripa in na njem je izpisana koda napake (npr. F-01, F-..).	• Aparat izklopite, izvlecite vtič iz vtičnice in počakajte približno 1 minuto, preden ga ponovno vključite. • Če je težava še vedno prisotna, se obrnite na Servisno službo.
Nastaja preveč pene.	• Pralno sredstvo ni primerno za pranje v pralnem stroju (na njem mora pisati „za pranje v pralnem stroju“, „za ročno pranje in pranje v pralnem stroju“, ali nekaj podobnega). • Odmerili ste preveliko količino pralnega sredstva.
Vrata so zaklenjena (indikator napake sveti ali ne) in program ne teče več.	• Vrata so se zaklenila zaradi izpada električne energije. Program se bo samodejno nadaljeval, kakor hitro bo električna energija ponovno na voljo. • Pralni stroj ne miruje. Program se bo samodejno nadaljeval, ko bo vzrok za mirovanje odpravljen.

Servisna služba

Pred klicanjem servisne službe:

1. Preverite, ali lahko težavo s pomočjo predlogov v razpredelnici „Kaj storite v primeru ...“ odpravite sami.
2. Z izklopom in ponovnim vklopom aparata preverite, ali je napaka še vedno prisotna.

Če je težava po izvedbi zgornjih dejanj še vedno prisotna, se obrnite na pooblaščeno servisno službo IKEA.

Vedno navedite:

- kratek opis okvare;
- tip in točen model aparata;
- servisno številko (številka za besedo "Service" na napisni ploščici);

SERVICE 0000 000 00000

- vaš polni naslov;
- svojo telefonsko številko.

Če je potrebno popravilo, se obrnite na pooblaščeno servisno službo IKEA (za zagotovitev uporabe originalnih nadomestnih delov in pravilno izvedbo popravila).

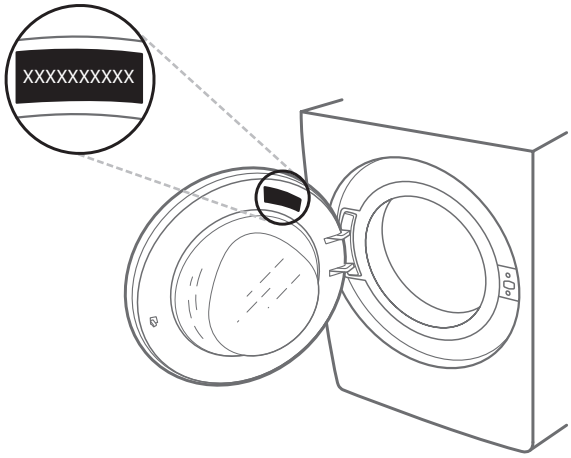

Tehnični podatki

Dimenzije izdelka	Širina (mm)	595
	Višina (mm)	845 - 855
	Globina (mm)	628
Priključitev na vodovod		
Dovodna voda		Mrzla
Vodovodna pipa		Navojni spojnik za cev 3/4"
Minimalni tlak dovodne vode		100 kPa (1 bar)
Maksimalni tlak dovodne vode		1000 kPa (10 bar)
Ocena napetosti [V / Hz / A]		220-240 V/50 Hz/10 A

Nasveti za varovanje okolja

Odstranjevanje embalažnega materiala
Embalažo je mogoče povsem reciklirati in je označena s simbolom za recikliranje ♲.
Dele embalaže zato zavrzite odgovorno in v skladu s predpisi pristojnih služb, ki urejajo odlaganje odpadkov.

Odstranjevanje gospodinjskih aparatov
Aparat je izdelan iz materialov, ki jih je mogoče reciklirati ali ponovno uporabiti.
Aparat zavrzite v skladu z veljavnimi lokalnimi predpisi o odstranjevanju odpadkov.
Dodatne informacije o odstranjevanju in recikliranju električnih gospodinjskih aparatov lahko dobite na pristojnem občinskem uradu, pri komunalni službi ali v trgovini, kjer ste aparat kupili.
Aparat je označen v skladu z evropsko Direktivo 2012/19/EU o odpadni električni in elektronski opremi (OEEO).
Z zagotavljanjem pravilnega odlaganja izdelka boste prispevali k preprečevanju škodljivih posledic za okolje in zdravje ljudi.

Simbol na aparatu ali priloženi dokumentaciji pomeni, da je aparat prepovedano odlagati med komunalne odpadke. Oddati ga je treba v zbirnem centru za recikliranje električne in elektronske opreme.

PREVOZ IN ROKOVANJE Z APARATOM

⚠ Nikoli ne prijemajte pralnega stroja za delovno površino, če ga želite dvigniti.

1. Izvlecite vtič iz električnega omrežja in zaprite vodovodno pipo.
2. Posoda za pralno sredstvo in vrata morajo biti dobro zaprta.
3. Odklopite dovodno cev z vodovodne pipe in iz odtoka odstranite odtočno cev. Iz cevi izlijte vso preostalo vodo in jih pritrdite tako, da se med prevozom ne morejo poškodovati.
4. Ponovno namestite transportna varovala. Upoštevajte obratni vrstni red napotkov za odstranjevanje transportnih varoval v „Navodilih za namestitev“.

⚠ če niste pritrdili transportnih varoval, pralnega stroja ni dovoljeno prevažati.

GARANCIJA IKEA

Kako dolgo velja garancija IKEA?
Ta garancija velja pet let od prvotnega datuma nakupa vašega aparata v poslovalnici IKEA. Kot dokazilo o nakupu se šteje originalni račun. Če se servisna opravila izvajajo v sklopu garancije, potem se s tem garancijska doba za aparat ne podaljša.

Kdo bo izvajal storitve v okviru garancije?
Storitve bo v okviru svojih servisnih storitev izvedel serviser IKEA oz. pooblaščena partnerska servisna mreža.

Katere okvare so krite v okviru te garancije?
Garancija zajema vse okvare aparata, do katerih je prišlo zaradi napak pri izdelavi oz. materialnih napak od dneva nakupa izdelka v poslovalnici IKEA. Garancija velja samo za gospodinjsko uporabo. Izjeme so določene pod naslovom „Česa ta garancija ne zajema?“ V garancijskem roku bomo pokrili vse stroške za odpravo okvare tj. stroške za popravila, rezervne dele, delo in transportne stroške, pod pogojem, da je popravilo aparata mogoče izvesti brez posebnih dodatnih stroškov. Pod temi pogoji veljajo direktive EU (št. 99/44/ES) in veljavni lokalni predpisi. Zamenjani deli postanejo last podjetja IKEA.

Kako bo IKEA odpravila težavo?
Serviser, ki ga določi IKEA, bo pregledal izdelek in se po svoji presoji odločil, ali se lahko napaka odpravi v okviru garancije. Če se odloči, da za napako velja garancija, bo serviser IKEA ali pooblaščen servisni partner v okviru svojih servisnih storitev in po svoji presoji izdelek popravil ali pa ga zamenjal z enakim oz. primerljivim izdelkom.

V katerih primerih običajno garancija ne velja?
- V primeru normalne obrabe.
- V primeru namernih poškodb ali poškodb iz malomarnosti, poškodb, ki nastanejo kot posledica neupoštevanja navodil za uporabo, nepravilne namestitve ali zaradi priključitve na neprimerno napetost, poškodb, ki nastanejo zaradi kemičnih ali elektrokemičnih reakcij, rje, korozije ali vode, vključno s, a brez omejitev na poškodbe, ki nastanejo zaradi prevelike trdote vode ter poškodbe zaradi neobičajnih vremenskih pogojev.
- Za obrabne dele, kot so baterije in žarnice.
- Za nefunkcionalne in dekorativne dele, ki ne vplivajo na normalno uporabo aparata, vključno s praskami in morebitnimi razlikami v barvi.
- Za nenamerne poškodbe, ki nastanejo zaradi vpliva tujkov ali drugih snovi, čiščenja ali praznjenja filtrov, drenažnih sistemov ali prekatov za čistilna sredstva.
- Za poškodbe naslednjih delov: keramičnega stekla, pribora, jedilnega pribora in košar za pribor, dovodnih in odvodnih cevi, tesnil, žarnic in pokrovov lučk, zaslonov, ohišij in delov ohišij. Razen v primeru, ko je mogoče dokazati, da so te poškodbe nastale zaradi napak v proizvodnji.
- V primerih, kadar serviser ni prepoznal nobene napake na aparatu.
- Za popravila, ki niso bila opravljena pri določenem serviserju in/ali pooblaščenem pogodbenem servisnem partnerju oz. kadar niso bili uporabljeni originalni deli.
- Za popravila, do katerih je prišlo zaradi napačne namestitve ali namestitve, ki ni bila izvedena v skladu s specifikacijami.
- Za škodo, ki je nastala zaradi uporabe aparata v namene, ki presegajo gospodinjsko uporabo, tj. v profesionalne namene.
- Za poškodbe, ki so nastale zaradi transporta. Če je stranka izdelek domov ali na drugi naslov prepeljala sama, potem IKEA ne nosi nobene odgovornosti za morebitne poškodbe med transportom. V primeru, da izdelek na domači naslov stranke pripelje IKEA, bo za škodo, ki je nastala med transportom, odgovarjalo podjetje IKEA.
- Garancija ne krije stroškov za prvo namestitev aparata IKEA.
- Če za popravilo ali nadomestilo aparata v okviru garancijskih določil poskrbi izbrani serviser IKEA ali pooblaščen servisni partner, bo za ponovno namestitev popravljenega aparata ali namestitev nadomestnega aparata po potrebi poskrbel serviser ali pooblaščeni servisni partner.
- To ne velja na Irskem. Kupec se mora za dodatne informacije obrniti na lokalno poslovalnico IKEA za poprodajne storitve ali na pooblaščeno servisno službo.
  (samo za VB)

Te omejitve ne veljajo za pravilno opravljeno delo, ki ga je izvedel usposobljen specializiran serviser z uporabo naših originalnih delov, s katerimi je aparat prilagodil varnostnim specifikacijam druge države EU.

Veljavnost državne zakonodaje
Garancija IKEA vam daje specifične pravne pravice, ki krijejo ali presegajo vse lokalne pravne zahteve. Vendar pa ti pogoji v nikakršnem pogledu ne omejujejo potrošniških pravic, ki so določene z lokalno zakonodajo.

Območje veljavnosti
Za aparate, ki so bili kupljeni v eni izmed držav EU in nato prepeljani v drugo državo EU, so storitve na voljo v okviru garancijskih pogojev, ki veljajo v tej državi.
Zaveza do izvedbe storitev v okviru garancijskih določil obstaja samo, če aparat ustreza in je nameščen v skladu z:
- tehnično specifikacijo države, v kateri je bil vložen garancijski zahtevek,
- navodili za sestavo in varnostnimi informacijami v navodilih za uporabo.

SERVISNA SLUŽBA za aparate IKEA
V primeru težav in vprašanj se lahko nemudoma oglasite pri pooblaščenem servisnem centru IKEA, kjer boste lahko:
- zaprosili za popravilo v skladu s to garancijo,
- zaprosili za pojasnila glede namestitve aparata IKEA v primeru namestitve skupaj s kuhinjskim pohištvom IKEA,
- zaprosili za pojasnila glede funkcij aparatov IKEA.

Za zagotavljanje najvišje kakovosti storitev vas prosimo, da si pred tem natančno preberete Navodila za namestitev in/ali Navodila za uporabo.

Kako stopiti v stik z nami, če potrebujete naše storitve

Za seznam pooblaščenih servisnih centrov IKEA in njihovih lokalnih telefonskih številk glejte zadnjo stran teh navodil za uporabo.

Priporočamo vam, da za vzpostavitev stika z nami uporabite telefonske številke iz tega priročnika, saj vam bomo tako lahko zagotovili hitrejšo izvedbo storitev. Med klicem se vedno sklicujte po številkah, ki so navedene v priročniku za aparat, za katerega potrebujete pomoč. Prosimo vas, da se vedno sklicujete po številki artikla IKEA (8-mestna šifra) in 12-mestni servisni številki, ki je navedena na napisni ploščici aparata.

SHRANITE RAČUN!
Račun je vaše potrdilo o nakupu in je nujno potreben pri uveljavljanju garancije. Na računu je prav tako naveden naziv izdelka IKEA in številka artikla (8-mestna šifra) aparata, ki ste ga kupili.

Ali potrebujete dodatno pomoč?
Za vsa dodatna vprašanja, ki niso povezana s servisiranjem vašega aparata, vas prosimo, da stopite v stik s klicnim centrom najbližje poslovalnice IKEA. Preden stopite v stik z nami, vam priporočamo, da natančno preberete priloženo dokumentacijo aparata.

Sadržaj

Bezbednosne informacije	**36**
O vašem novom proizvodu	**38**
Opis proizvoda	**39**
Kontrolna tabla	**40**
Prva upotreba	**40**
Svakodnevna upotreba	**41**
Programi	**42**
Funkcije	**43**
Čišćenje i održavanje	**45**
Predlozi i saveti	**47**
Šta ako...	**48**
Servisna služba	**49**
Tehnički podaci	**49**
Informacije u vezi sa zaštitom čovekove sredine	**49**
IKEA GARANCIJA	**50**

Bezbednosne informacije

VAŽNO JE DA SE PROČITAJU I POŠTUJU
Pažljivo pročitajte ova bezbednosna uputstva pre upotrebe uređaja. Sačuvajte ih za buduću upotrebu. U ovom uputstvu i na samom uređaju nalaze se važna upozorenja vezana za bezbednost kojih se treba stalno pridržavati.
Proizvođač se odriče svake odgovornosti u slučaju nepoštovanja ovih bezbednosnih uputstava, nepravilnog korišćenja uređaja ili nepravilno podešenih kontrola.

⚠ Malu decu (do 3 godine) treba držati dalje od uređaja. Malu decu (3–8 godina) treba držati dalje od uređaja, osim ukoliko imaju konstantan nadzor. Deca starosti od 8 godina i više i osobe sa umanjenim fizičkim, čulnim ili mentalnim sposobnostima ili manjkom iskustva i znanja, mogu da koriste ovaj uređaj samo ako su pod nadzorom ili ako su im data uputstva za bezbedno korišćenje uređaja i ukoliko razumeju moguće rizike. Deca se ne smeju igrati uređajem. Čišćenje i održavanje ne smeju vršiti deca bez nadzora.
Nemojte nikada nasilno otvarati vrata ili ih koristiti kao stepenik.

DOZVOLJENA UPOTREBA

⚠ **OPREZ**: Uređaj nije predviđen da se njime upravlja spoljnim uređajem za uključivanje, kao što je tajmer, ili odvojenim sistemom za daljinsko upravljanje.

⚠ Ovaj uređaj je namenjen za upotrebu u domaćinstvu i takođe se može koristiti: u kuhinjama za osoblje u prodavnicama, kancelarijama i drugim radnim okruženjima; u seoskim gazdinstvima; od strane gostiju hotela, motela, prenoćišta sa doručkom i drugih objekata za smeštaj gostiju; oblasti za komunalno korišćenje u blokovima stanova ili vešernicama.

⚠ Ne punite mašinu preko maksimalnog kapaciteta (kg ili suva odeća) koji je naznačen u tabeli sa programima.

⚠ Ovaj uređaj nije namenjen za profesionalnu upotrebu. Ne koristite uređaj na otvorenom.

⚠ Ne koristite nikakve rastvarače (npr. terpentin, benzen), deterdžente koji sadrže rastvarače, prašak za ribanje, staklo ili sredstva za čišćenje za opštu upotrebu i zapaljive tečnosti; ne perite u mašini materijale koji su tretirani rastvaračima ili zapaljivim tečnostima.

INSTALACIJA

⚠ Ovim uređajem moraju rukovati i montirati ga dve ili više osoba – rizik od povrede. Prilikom raspakivanja i ugradnje, koristite zaštitne rukavice – rizik od posekotina. Ukoliko želite da postavite mašinu za sušenje veša na vašu mašinu za pranje veša, prvo kontaktirajte Postprodajni servis ili vašeg stručnog prodavca kako bi potvrdili takvu mogućnost. Ovo je moguće samo ako je mašina za sušenje veša pričvršćena na mašinu za pranje veša putem odgovarajućeg seta za slaganje koji je dostupan u našim radnjama.

⚠ Pomerite uređaj bez podizanja za radnu površinu ili poklopac.

⚠ Ugradnju, uključujući dovod vode (ako postoji) i električne priključke, kao i popravke mora da obavi kvalifikovani tehničar. Nemojte popravljati ili menjati delove uređaja ukoliko to nije izričito navedeno u korisničkom priručniku. Držite decu podalje od mesta ugradnje.
Nakon otpakivanja uređaja, uverite se da nije došlo do oštećenja prilikom transporta. Nakon ugradnje, otpadna ambalaža (plastični delovi, delovi od stiropora itd.) se mora čuvati van domašaja dece – postoji rizik od gušenja.
Pre ugradnje, uređaj se mora isključiti sa strujnog napajanja – postoji rizik od strujnog udara. Pazite da uređaj ne ošteti kabl za napajanje tokom ugradnje

– postoji rizik od požara ili strujnog udara. Aktivirajte uređaj tek nakon što je postupak ugradnje završen.

⚠ Ne ugrađujte uređaj tamo gde može biti izložen ekstremnim uslovima kao što su: slaba ventilacija, temperatura ispod 5°C ili iznad 35°C.

⚠ Prilikom ugradnje uređaja, pobrinite se da četiri nožice budu stabilne i čvrsto na podu, podešavajući ih po potrebi, i pomoću libele proverite da li je uređaj savršeno nivelisan.

⚠ Ukoliko je uređaj postavljen na drvo ili „plivajući pod“ (određeni materijali parketa ili laminata), pričvrstite ploču od iverice dimenzija (najmanje) 60 x 60 x 3 cm za pod, a potom postavite uređaj na nju.

⚠ Povežite crevo(a) za dovod vode na dovod vode u skladu sa propisima lokalnog nadležnog organa.

⚠ Mašina za pranje veša je opremljena transportnim zavrtnjima kako bi se izbeglo bilo kakvo oštećenje unutrašnjosti prilikom transporta. Pre korišćenja mašine, obavezno treba ukloniti transportne zavrtnje.
Nakon njihovog uklanjanja, pokrijte otvore sa 4 priložena plastična poklopca.

⚠ Uverite se da ventilacioni otvori u bazi vaše mašine za pranje veša (ukoliko postoji na vašem modelu) nisu blokirani tepihom ili drugim materijalom.

⚠ Koristite isključivo nova creva za povezivanje uređaja na dovod vode. Stari kompleti creva ne treba da se koriste.

⚠ Dovodni pritisak vode mora biti u opsegu od 0.1-1 MPa.

⚠ Nemojte popravljati ili menjati delove uređaja ukoliko to nije izričito navedeno u korisničkom priručniku. Koristite samo ovlašćeni postprodajni servis. Samostalno popravljanje ili popravka od strane nestručnog lice može dovesti do opasnog incidenta sa opasnošću po život ili zdravlje i/ili značajnog oštećenja imovine.

⚠ Rezervni delovi za kućnu mašinu za pranje veša su dostupni 10 godina nakon plasiranja poslednje jedinice na tržište, kako je propisano Direktivom Evropske unije o zaštiti životne sredine.

OPASNOST OD ELEKTRIČNOG UDARA

⚠ Mora biti omogućeno isključivanje uređaja sa napajanja izvlačenjem utikača iz utičnice, ukoliko joj se može pristupiti, ili putem dostupnog višepolnog prekidača postavljenog iznad utičnice u skladu sa pravilima ožičenja, a uređaj mora biti uzemljen u skladu sa nacionalnim standardima električne bezbednosti.

⚠ Ne koristite produžne kablove, višestruke utičnice i adaptere. Nakon ugradnje električni delovi ne smeju da budu dostupni korisniku. Ne koristite uređaj kada ste mokri ili bosi. Ne rukujte ovim uređajem ako mu je oštećen kabl za napajanje ili utikač, ako ne radi kako treba, ili ako je oštećen ili ste ga ispustili.

⚠ Ukoliko je kabl za napajanje oštećen, potrebno je da ga proizvođač, serviser ili druga kvalifikovana osoba zameni istim takvim kako bi se izbegla opasnost – postoji rizik od električnog udara.

ČIŠĆENJE I ODRŽAVANJE

⚠ **UPOZORENJE**: Pre obavljanja čišćenja ili održavanja, vodite računa da uređaj bude isključen i da ne bude priključen na strujno napajanje. Da biste izbegli rizik od telesne povrede, koristite zaštitne rukavice (rizik od posekotina) i zaštitne cipele (rizik od nagnječenja); u rukovanju treba da učestvuju dve osobe (manje opterećenje); nikada ne koristite opremu za čišćenje parom (postoji rizik od električnog šoka). Popravke od strane nestručnih lica, za koje proizvođač nije dao odobrenje, mogu dovesti do rizika po zdravlje i bezbednost, za koje proizvođač ne može biti odgovoran. Svaki kvar ili oštećenje nastali usled popravke ili održavanja od strane nestručnih lica neće biti pokriveni garancijom, za šta su uslovi istaknuti u dokumentu koji je isporučen sa uređajem.

O vašem novom proizvodu

Vaša nova mašina za pranje/sušenje ima sledeće funkcije koje pomažu u postizanju savršenih rezultata.

Funkcija	Opis
Tehnologija senzora	Napredni senzori koji mogu da adaptiraju resurse koji detektuju količinu i vrstu veša. Ovo omogućava da se uštedi do 50%* energije, vode i vremena. (*Poređenje između maksimalnog punjenja i punjenja od 1 kg na mašini za pranje veša sa tehnologijom senzora i programom Pamuk 60°).
Sveže plus	Tretman na kraju ciklusa. Kada se ciklus završi, počinje savršena kombinacija nežnog parenja i okretanja, koja odeću održava svežom do 6 sati. Ovaj tretman smanjuje rizik od stvaranja nabora i sprečava umnožavanje glavnih izvora loših mirisa
Pranje parom	Delikatan program koji koristi samo paru dizajniran za osvežavanje odeće, uklanjanje neprijatnih mirisa, opuštanje vlakana i poravnavanje nabora.
Inverter Motor	Pouzdanost motora je zagarantovana tehnologijom bez četkica, a zahvaljujući inverterskoj kontroli postiže visoku energetsku efikasnost.
Okretanje bubnja	Učestalost i trajanje okretanja bubnja su prilagođeni svakoj vrsti stvari koje se peru (materijalu, boji i obliku) i obezbeđuju negu i performanse.
Pauza/Otvaranje vrata/Ponovno punjenje	Jednostavno pritisnite dugme „Pauza“ ako želite da dodate ili izvadite veš, a zatim ga pritisnite ponovo da biste nastavili program.

Opis proizvoda

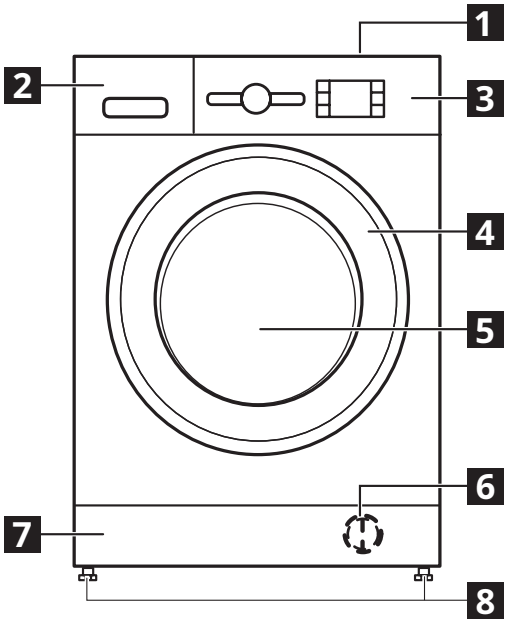

1 Radna ploča
2 Posuda za deterdžent
3 Kontrolna tabla
4 Ručka vrata
5 Vrata
6 Filter za vodu – iza postolja
7 Postolje (može da se skida)
8 Podesive nožice (4)

POSUDA ZA DETERDŽENT

1. Odeljak za glavno pranje ||
   - Deterdžent za glavno pranje
   - Odstranjivač fleka
   - Omekšivač vode
   - Ako se koristi deterdžent u prahu, „uklonjiva plastična pregrada **A**“ nije potrebna i može se staviti u prorez **B**.
   - Uklonjiva plastična pregrada (A) se isporučuje u plastičnoj kesici kao priključak sa poklopcima.
2. Odeljak za pretpranje |
   - Deterdžent za pretpranje
3. Odeljak za omekšivač ❀
   - Omekšivač tkanine
   - Tečni štirak

   ⚠ Omekšivač ili rastvor sa štirkom sipajte samo do oznake "MAX".
4. Dugme za otpuštanje ↱
   (pritisnite da biste izvadili posudu za deterdžent radi čišćenja)

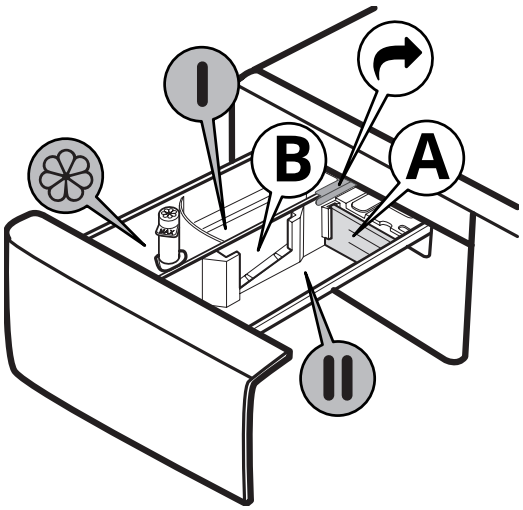

PRIBOR
Set za slaganje je dostupan u IKEA prodavnicama.

STACKING KIT
Pomoću koje se vaša mašina za sušenje veša može pričvrsti na vašu mašinu za pranje veša radi uštede prostora i lakšeg ubacivanja i vađenja veša iz mašine za sušenje u višem položaju.

VRATA

Da biste otvorili vrata povucite ručicu.

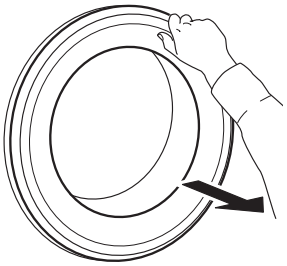

Da biste zatvorili vrata, držite ručicu i gurnite ih tako da se začuje zvuk kliktanja.

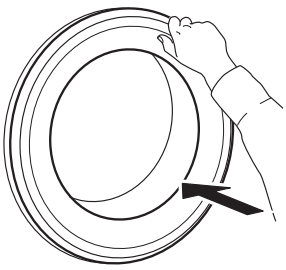

Kontrolna tabla

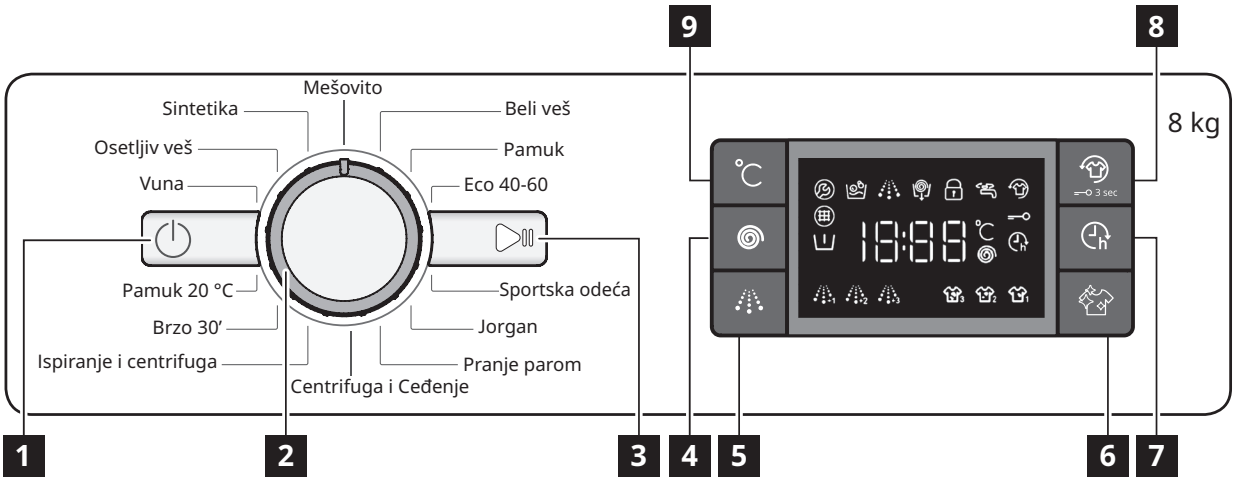

1 Dugme „Uključeno/isključeno"
2 Birač programa
3 Dugme Početak/Pauza
4 Dugme Centrifuga
5 Dugme „Intenzivno ispiranje"
6 Dugme Čisto+
7 Dugme Odloženi početak
8 Dugme Sveže plus/Blokada tastera
9 Dugme „Temperatura"

INDIKATORI NA DISPLEJU

	Vrata su zaključana	Ovaj indikator će se upaliti • nakon što pokrenete program • kada se zaključaju okrugla vrata
	Sveže plus	Ovaj indikator će se upaliti • kada pritisnite dugme Sveže plus
	Odloženi start	Ovaj indikator će se upaliti • nakon što pritisnete dugme Odloženi start
	Blokada tastera	Ovaj indikator će se upaliti • kada se aktivira funkcija Blokada tastera, što se događa kada se taster 8 pritisne na 3 sekunde
	Faza pranja indikator	Ovaj indikator prikazuje trenutnu fazu programa, prolazeći s leva na desno kroz pranje, ispiranje i ispuštanje vode. Upaljeno svetlo indikatora pokazuje koja je faza u toku.
	Nazovi servis	**Greška:** Pozovite Postprodajni servis • Pogledajte odeljak Otklanjanje problema • Ako indikator nastavi da svetli, pozovite Postprodajni servis
	Filter za vodu zapušen	**Greška:** Filter za vodu zapušen • Voda ne može da se ispusti; moguće je da je blokiran filter za vodu
	Nema vode	**Greška:** Nema vode • Dovod vode ne postoji ili je nedovoljan.

Prva upotreba

Uklonite sve ostatke od proizvodnje:
- Odaberite program Pamuk na temperaturi od 60°C.
- Sipajte malu količinu praškastog deterdženta u odeljak za glavno pranje posude za deterdžent (maksimalno 1/3 količine preporučene od strane proizvođača deterdženta za blago zaprljani veš).
- Pokrenite program **bez dodavanja veša.** (sa praznim bubnjem).
- Za više informacija o tome kako da izaberete i pokrenete program pogledajte odeljak "SVAKODNEVNA UPOTREBA".

Svakodnevna upotreba

PRIPREMA VEŠA

Ispraznite džepove

- Novčići, spajalice itd. bi mogli da oštete veš i komponente mašine za pranje veša.
- Maramice će se iscepati tokom ciklusa pranja i komadiće će biti potrebno naknadno ukloniti rukom.

Zatvorite sve patent zatvarače, dugmad i kopče. Vežite sve trake i pojaseve

- Ubacite manje komade odeće (npr. najlon čarape, pojaseve itd.) i komade odeće sa kopčama (npr. korsete) u vreću od tkanine ili u jastučnicu sa patent zatvaračem.
- Uklonite sve alke sa zavesa ili u suprotnom ubacite zavese u vreću od tkanine zajedno sa alkama.

KAKO KORISTITI MAŠINU ZA PRANJE VEŠA

1. Postavljanje veša

Otvorite vrata i ubacite veš. Ubacujte jedan po jedan artikl u bubanj, bez prenatrpavanja. Pridržavajte se maksimalnih veličina punjenja datih u „TABELI PROGRAMA".
Ukoliko prepunite mašinu to će dovesti do nezadovoljavajućih rezultata pranja i gužvanjem veša.

2. Zatvori vrata

Uverite se da se veš nije zaglavio između stakla vrata i zaptivne gume. Zatvorite vrata tako da možete da čujete zvuk zatvaranja.

3. Otvorite slavinu za vodu

Uverite se da je mašina za pranje veša priključena na vodovodnu mrežu.
Otvorite slavinu za vodu.

Uključite mašinu za pranje veša

Pritisnite „Uključivanje/isključivanje" ⏻, lampica „Start/Pauza" ▷II sporo treperi.

4. Podesite željeni program

Izaberite željeni program pomoću brojčanika „Birač programa". Mašina za pranje veša automatski prikazuje podrazumevano podešavanje temperature, a zatim trajanje ciklusa pranja.
Po potrebi podesite postavke temperature i/ili brzine centrifugiranja odgovarajućim dugmadima.

Promenite temperaturu, ukoliko je to potrebno

Pritisnite dugme Temperatura °C da biste postepeno smanjivali podešavanje temperature dok se ne podesi pranje hladnom vodom („- -" se prikazuje na displeju). Ponovo pritiskanje dugmeta podešava najvišu moguću postavku.

Promenite brzinu centrifuge, ukoliko je to potrebno

Pritisnite dugme „Centrifugiranje" da postepeno smanjujete brzinu centrifugiranja, dok se ciklus centrifugiranja ne isključi (na displeju će se prikazati „0"). Ponovo pritiskanje dugmeta podešava najvišu moguću postavku.

Izaberite funkcije, ako je potrebno

Pritisnite dugme da biste izabrali funkciju; pali se odgovarajući simbol na displeju.
Pritisnite dugme ponovo da otkažete opciju; svetlo se gasi.

⚠ Ako izabrana funkcija nije kompatibilna sa programom koji je podešen, nekompatibilnost će biti signalizirana zvučnim signalom (3 kratka zvučna signala) i odgovarajuća indikatorska lampica će treperiti.

⚠ Ako izabrana funkcija nije kompatibilna sa drugom prethodno podešenom funkcijom, samo poslednji izbor ostaje aktivan.

5. Količina deterdženta

Izvucite posudu za deterdžent i dodajte deterdžent (i aditive/omekšivač) u odgovarajuće odeljke kao što je opisano u poglavlju „POSUDA ZA DETERDŽENT". Poštujte preporuke za doziranje na pakovanju deterdženta.

⚠ Pravilno doziranje deterdženta/aditiva je važno, jer:
- optimizuje rezultat pranja
- pomaže izbegavanju iritirajućih ostataka viška deterdženta na vešu
- štedi novac, izbegavajući trošenje viška deterdženta
- štiti mašinu za pranje veša izbegavajući kalcifikaciju komponenti
- izbegavanjem bespotrebnog opterećenja životne sredine, ne nanosi štetu životnoj sredini.

6. Odlaganje pokretanja programa
- Da biste podesili kasnije pokretanje programa, pogledajte odeljak „FUNKCIJE/ODLOŽENI START" na strani 43.

7. Pokretanje programa
- Pritisnite „Start/Pauza" ▷II. Pali se odgovarajuća lampica, vrata se zaključavaju i pali se indikator Door locked" (Zaključana vrata) 🔒 uz zvučni signal.
- Kako biste izbegli prosipanje, nemojte više otvarati posudu za deterdžent u toku aktivnog programa.

⚠ Preostalo trajanje programa može da varira. Faktori poput neizbalansiranog punjenja, ili formiranja pene, mogu da utiču na trajanje programa.

8. Promenite podešavanja tekućeg programa, ako je potrebno

I dalje možete da promenite podešavanja dok je program u toku. Izmene se primenjuju pod uslovom da odgovarajuća faza programa još nije završena.
Da promenite postavke tekućeg programa:
- Pritisnite dugme Početak/Pauza ▷II (zvučni signal za potvrdu) da biste pauzirali tekući program.
- Promenite podešavanja.
- Ponovo pritisnite dugme Početak/Pauza ▷II (zvučni signal za potvrdu) da biste nastavili program.

⚠ Ukoliko ste promenili program, nemojte dodavati deterdžent za novi program.
Da biste sprečili slučajnu promenu tekućeg programa (na primer od strane dece), koristite funkciju Blokada tastera (vidite odeljak „FUNKCIJE").

Pauzirajte tekući program i otvorite vrata, ukoliko je to potrebno
- Pritisnite „Start/Pauza" ▷II da biste pauzirali tekući program.
- Podrazumevajući da nivo vode ili temperatura nisu previsoki, gasi se svetlo indikatora za „Zaključana vrata" 🔒. Možete otvoriti vrata da biste, na primer dodali još veša, ili da biste izvadili veš koji ste greškom ubacili.
- Pritisnite „Start/Pauza" ▷II da biste nastavili program.

9. Otkazivanje tekućeg programa, ukoliko je to potrebno
- Pritisnite i zadržite dugme Uključeno/isključeno ⏻: na displeju se prikazuje odbrojavanje dok se mašina za pranje veša ne zaustavi.
- Ako su nivo vode i temperatura dovoljno niski, vrata se otključavaju i mogu da se otvore.
- Vrata ostaju zaključana ukoliko u bubnju ima vode.
  Da biste otključali vrata, uključite mašinu za pranje veša, izaberite program „Centrifugiranje i ispuštanje vode" (Centrifugiranje i ispuštanje vode) i isključite opciju za centrifugiranje podešavanjem brzine centrifugiranja na „0".
- Voda se izbacuje i vrata se otključavaju na kraju programa.

10. Isključite mašinu za pranje veša nakon završetka programa

- Na kraju ciklusa, na displeju se prikazuje poruka „END“ (Kraj).
- Vrata mogu da se otvore samo kada se isključi lampica za simbol „Zaključana vrata” 🔒.
- Proverite da li je indikator „Zaključana vrata” 🔒 ugašen, zatim otvorite vrata i izvadite veš.
- Pritisnite “Uključivanje/isključivanje” ⏻ da biste isključili mašinu za pranje veša.

Radi uštede električne energije, ako se mašina za pranje veša ne isključi ručno pomoću dugmeta, ona se automatski isključuje približno 30 minuta nakon kraja programa.
Ostavite otvorena vrata kako bi se osušila unutrašnjost mašine za pranje veša.

Programi

Kako biste odabrali odgovarajući program za vašu vrstu veša, uvek se pridržavajte uputstava na etiketama za održavanje.
Vrednost data u simbolu kade je maksimalna moguća temperatura za pranje odeće.

Mešovito
Za pranje malo do umereno zaprljanih izdržljivih odevnih predmeta od pamuka, lana, sintetičkih tkanina i mešanih tkanina.

Beli veš
Za pranje umereno do izrazito zaprljanih peškira, donjeg veša, stolnjaka i posteljine, itd. od izdržljivog pamuka i lana. Samo kada je izabrana temperatura od 90°C, ciklus ima i fazu pretpranja pre faze glavnog pranja. U tom slučaju se preporučuje dodavanje deterdženta i u odeljak za pretpranje i glavno pranje.

Pamuk
Umereno do izrazito zaprljani i otporni veš od pamuka.

Eco 40-60
Za pranje normalno zaprljane pamučne odeće koja je predviđena za pranje na 40°C ili 60°C, zajedno u istom ciklusu. Ovo je standardni program za pamuk, a ujedno i najefikasniji u pogledu potrošnje vode i energije.

sportska odeća
Za pranje blago zaprljane sportske odeće (trenerki, šorceva, itd.). Za najbolje rezultate, preporučujemo da ne prekoračite maksimalno punjenje naznačeno u „TABELI PROGRAMA“. Preporučujemo korišćenje tečnog deterdženta i dodavanje količine koja je prikladna za polovinu punjenja.

Jorgan
Projektovan za pranje perjem postavljenih predmeta kao što su jorgani za bračni krevet ili samac, jastuci i zimske jakne. Preporučuje se da se takvi postavljeni predmeti u bubanj ubacuju sa ivicama savijenim ka unutra i da se ne premaši ¾ zapremine bubnja. Za optimalno pranje, preporučujemo korišćenje tečnog deterdženta.

Pranje parom
Ovaj program osvežava odeću uklanjanjem neprijatnih mirisa i opuštanjem vlakana (1 kg, oko 3 puta). Ubacite samo suvi veš (koji nije prljav) i izaberite program „Pranje parom“. Odeća će biti blago vlažna na kraju ciklusa i može se nositi nakon nekoliko minuta.
Program „Pranje parom“ olakšava peglanje.

Centrifuga i Ceđenje
Centrifugira veš, a zatim prazni vodu. Za izdržljivu odeću. Ako isključite ciklus centrifugiranja, mašina će samo ispustiti vodu.

Ispiranje i centrifuga
Ispira i zatim centrifugira. Za izdržljivu odeću.

Brzo 30’
Za brzo pranje blago zaprljane odeće. Ovaj ciklus traje samo 30 minuta, štedeći vreme i električnu energiju.

Pamuk 20°C
Za pranje blago uprljane pamučne odeće, na temperaturi od 20°C.

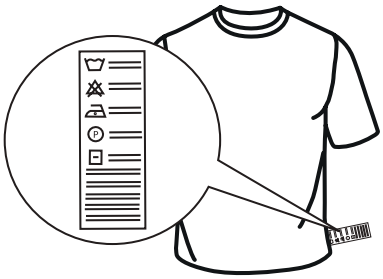

Vuna
Sva vunena odeća može da se pere korišćenjem programa „Vuna”, čak i ona koja ima oznaku „samo ručno pranje”.
Za najbolje rezultate, koristite posebne deterdžente i ne prekoračujte deklaraciju za maks. kg veša, koja se nalazi u tabeli sa programima.

Osetljiv veš
Za pranje posebno osetljive odeće. Poželjno je da okrenete naopako odeću pre pranja.

Sintetika
Za pranje zaprljane odeće napravljene od sintetičkih tkanina (poput poliestera, poliakrila, viskoze, itd.) ili mešavina pamuk/sintetika.

Funkcije

⚠ Ako izabrana funkcija nije kompatibilna sa podešenim programom, nekompatibilnost će biti signalizirana zvučnim signalom (3 kratka zvučna signala).

⚠ Ako izabrana funkcija nije kompatibilna sa drugom prethodno izabranom funkcijom, funkcija neće biti omogućena.

CLEAN+

Clean+ je funkcija koja radi na 3 različita nivoa (intenzivno, svakodnevno i brzo) koji su posebno dizajnirani za podešavanje odgovarajuće aktivnosti pranja, u zavisnosti od potreba za čišćenjem:

Intenzivno 3 : ova funkcija je dizajnirana za visok nivo uprljanosti, uklanjajući najupornije fleke.

Svakodnevno 2 : ova funkcija je dizajnirana za uklanjanje svakodnevnih fleka.

Brzo 1 : ova funkcija je dizajnirana za uklanjanje manjih fleka.

INTENZIVNO ISPIRANJE

Izborom ove funkcije se povećava efikasnost ispiranja i garantuje se optimalno uklanjanje deterdženta. Posebno je korisna za osetljivu kožu. Pritisnite dugme jednom, dva ili tri puta da biste izabrali dodatnih 1 +1 , 2 +2 ili 3 +3 ispiranja nakon standardnog ciklusa ispiranja i uklonite sve tragove deterdženta. Ponovo pritisnite dugme da se vratite na tip ispiranja „Normalno ispiranje".

ODLOŽENI START

Da biste podesili da se izabrani program pokrene kasnije (maks. 24 sata), pritisnite dugme da biste podesili željeno vreme odlaganja.

Simbol se pali na displeju kada je ova funkcija omogućena. Da biste otkazali odloženi početak, ponovo pritisnite dugme dok se na displeju ne prikaže vrednost „0".

SVEŽE PLUS

Ova funkcija poboljšava učinak pranja stvaranjem pare, kako bi se sprečilo umnožavanje glavnih izvora lošeg mirisa unutar mašine. Nakon faze pare, mašina za pranje veša će izvršiti nežno preturanje putem sporih okretanja bubnja. Funkcija Sveže plus počinje nakon završetka ciklusa i ima trajanje od maksimalno 6 sati, a možete da je prekinete u svakom trenutku pritiskom na bilo koje dugme na kontrolnoj tabli ili okretanjem dugmeta. Sačekajte oko 5 minuta pre otvaranja vrata.

TEMPERATURA

Svaki program ima unapred definisanu temperaturu. Ako želite da promenite temperaturu, pritisnite dugme „Temperatura". Vrednost se pojavljuje na displeju.

CENTRIFUGA

Svaki program ima unapred definisanu brzinu centrifugiranja. Ako želite da promenite brzinu centrifugiranja, pritisnite dugme „Centrifugiranje" .
Vrednost se pojavljuje na displeju.

BLOKADA TASTERA

Da biste zaključali kontrolnu tablu, pritisnite i držite dugme „Blokada tastera" na oko 3 sekunde. Simbol će se upaliti na displeju da označi da je kontrolna tabla zaključana (sa izuzetkom dugmeta „Uključeno/isključeno").
To sprečava slučajne promene programa, posebno kada su deca u blizini mašine.
Da biste otključali kontrolnu tablu, pritisnite i držite dugme „Blokada tastera" na oko 3 sekunde.

BELJENJE

Ako želite da izbelite veš, napunite mašinu za pranje veša i podesite program „Ispiranje i centrifugiranje".
Pokrenite mašinu i sačekajte da završi prvi ciklus punjenja vodom (otprilike 2 minuta). Stavite mašinu u režim pauze, pritiskom na dugme „Start/pauza" , otvorite fioku za deterdžent i sipajte izbeljivač (pridržavajte se preporučenih doza navedenih na pakovanju) u glavni odeljak za pranje gde je prethodno montirana pregrada. Ponovo pokrenite ciklus pritiskom na dugme „Start/pauza" .
Po želji, moguće je dodati omekšivač za tkaninu u odgovarajući odeljak fioke za deterdžent.

REŽIM ZA DEMONSTRACIJU

Ova funkcija se koristi samo za komercijalne prezentacije. Zahvaljujući njoj možete da uključite mašinu i vidite kako radi bez vode. Da biste ušli u probni režim, uključite i ponovo isključite veš mašinu. Pritisnite i zadržite dugme „Start/Pause" (Početak/Pauza(, a zatim u roku od 5 sekundi takođe pritisnite dugme Uključivanje/isključivanje i zadržite oba dugmeta 10 sekundi dok se na displeju ne prikaže „dOn".
Da biste deaktivirali ovu funkciju, isključite veš mašinu. Zatim pritisnite i zadržite dugme Početak/Pauza , u roku od 5 sekundi takođe pritisnite dugme Uključivanje/isključivanje i zadržite oba dugmeta 2 sekunde dok se na displeju ne prikaže „dOf".

Maks. punjenje 8 Kg Potrošnja el. energije u isključenom režimu 0,5 W/u režimu pripravnosti 8,0 W						Deterdženti i aditivi			Preporučeni deterdžent					
Program	Temperatura		Maks. brzina centrifuge (o/min)	Maks. punjenje (Kg)	Trajanje (h: mm)	Pretpranje	Glavno pranje	Omekšivač	Prašak	Tečni	Preostala vlaga % (*)	Potrošnja električne energije kWh	Ukupno vode l	Temperatura veša °C
	Vrednost	Opseg				I	II	❀						
Mešovito	40°C	❄ - 40°C	1000	8.0	1:00	-	●	○	-	✓	-	-	-	
Beli veš	60°C	❄ - 90°C	1400	8.0	2:35	● (90°)	●	○	✓	✓	52	1.36	75	55
Pamuk	40°C	❄ - 60°C	1400	8.0	4:15	-	●	○	✓	✓	53	0.98	75	45
Eco 40-60	40°C	40°C	1351	8.0	3:30	-	●	○	✓	✓	53	0.89	47	35
			1351	4.0	2:45	-	●	○	✓	✓	53	0.58	45	34
			1351	2.0	2:10		●	○	✓	✓	53	0.51	39	33
sportska odeća	40°C	❄ - 40°C	600	4.0	1:35	-	●	○	-	✓	-	-	-	-
Jorgan	30°C	❄ - 30°C	1000	3.5	1:30	-	●	○	-	✓	-	-	-	-
Pranje parom	-	-	-	2	0:20	-	-	-	-	-	-	-	-	-
Centrifuga i Cеđenje	-	-	1400	8.0	0:10	-	-	-	-	-	-	-	-	-
Ispiranje i centrifuga	-	-	1400	8.0	0:55	-	-	○	-	-	-	-	-	-
Brzo 30’	30°C	❄ - 30°C	800	4.5	0:30	-	●	○	-	✓	73	0.19	31	27
Pamuk 20°C	20°C	❄ - 20°C	1400	8.0	1:50	-	●	○	-	✓	55	0,16	64	22
Vuna	40°C	❄ - 40°C	800	2.0	1:25	-	●	○	-	✓	-	-	-	-
Osetljiv veš	30°C	❄ - 30°C	-	1.0	1:10	-	●	○	-	✓	-	-	-	-
Sintetika	40°C	❄ - 60°C	1200	4.5	2:55	-	●	○	✓	✓	35	0.86	60	43
● Potrebno doziranje ○ Opciono doziranje														

Ovi podaci se mogu razlikovati u vašem domu usled promenljivih uslova u ulaznoj temperaturi vode, vodenom pritisku itd.
Približne vrednosti trajanja programa se odnose na podrazumevana podešavanja programa, bez opcija. Vrednosti navedene za programe koji nisu Eco 40-60 su samo indikativne.
Eco 40-60 – Probni ciklus pranja u skladu sa Direktivom Evropske unije o zaštiti životne sredine 2019/2014. Najefikasniji program u pogledu potrošnje energije i vode za pranje normalno zaprljanog pamučnog veša.
Napomena: vrednosti brzine centrifugiranja prikazane na displeju se mogu blago razlikovati od vrednosti navedenih u tabeli.

Za sve institute za ispitivanje
Dug ciklus pranja za pamuk: podesite ciklus pranja **Pamuk** sa temperaturom od 40°C.
Sintetički program: podesite ciklus pranja **Sintetika** na temperaturi od 40°C.

* Nakon završetka programa i centrifugiranja maksimalnom brzinom centrifugiranja koju je moguće izabrati, u podrazumevanom podešavanju programa.

Kompatibilnost programi/ funkcije	Funkcije				
	Centrifuga	Intenzivno ispiranje	Sveže plus	Odloženi početak	Čisto+
Mešovito	●	●	●	●	
Beli veš	●	●	●	●	●
Pamuk	●		●	●	
Eco 40-60	●			●	
sportska odeća	●	●	●	●	
Jorgan	●	●		●	
Pranje parom				●	
Centrifuga i Cеđenje	●			●	
Ispiranje i centrifugiranje	●	●		●	
Brzo 30’	●		●	●	
Pamuk 20°C	●	●	●	●	
Vuna	●	●		●	
Osetljiv veš				●	
Sintetika	●	●	●	●	●

Čišćenje i održavanje

Za potrebe bilo kakvog čišćenja ili održavanja, isključite mašinu za pranje veša i izvucite utikač.
Nemojte koristiti zapaljive tečnosti za čišćenje mašine za pranje veša.

ČIŠĆENJE SPOLJAŠNJOSTI MAŠINE ZA PRANJE VEŠA
Koristite meku vlažnu krpu za čišćenje spoljnih delova mašine za pranje veša.
Nemojte koristiti opštenamenska ili sredstva za čišćenje stakla, prašak za ribanje ili slično za čišćenje kontrolne table – ove supstance mogu oštetiti natpise.

PROVERA CREVA ZA DOVOD VODE
Redovno proveravajte crevo za dovod vode na moguća oštećenja i pukotine. Ukoliko je oštećeno, zamenite ga novim crevom koje je dostupno preko našeg postprodajnog servisa ili vašeg stručnog prodavca.

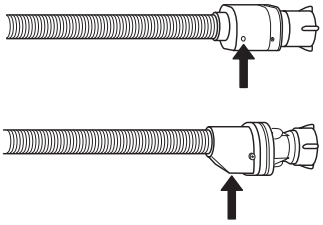

Za creva sa funkcijom zaustavljanja vode: proverite mali prozor za procenu sigurnosnog ventila (pogledajte strelicu). Ukoliko je crven, funkcija za zaustavljanje vode je aktivirana, i crevo se mora zameniti novim.

ČIŠĆENJE MREŽASTIH FILTERA U CREVU ZA DOVOD VODE

1. Zatvorite slavinu za vodu i odvrnite crevo za dovod vode.

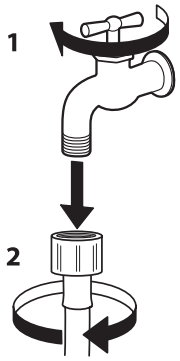

2. Finom četkom pažljivo očistite mrežasti filter na kraju creva.

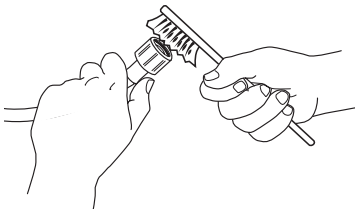

3. Zatim rukom odvrnite crevo za dovod vode na poleđini mašine za pranje veša. Izvucite mrežaste filtere sa ventila na poleđini mašine za pranje veša pomoću klešta i pažljivo ga očistite.

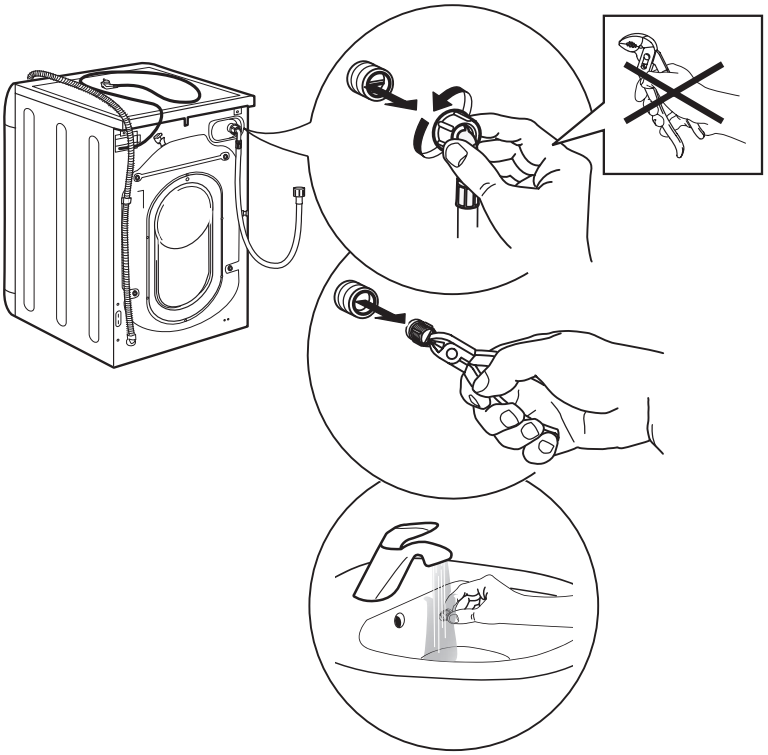

4. Ponovo umetnite mrežasti filter. Ponovo povežite crevo za dovod vode na slavinu za vodu i mašinu za pranje veša. Prilikom povezivanja creva za dovod vode nemojte koristiti alat. Otvorite slavinu za vodu i proverite da li su svi priključci čvrsto povezani.

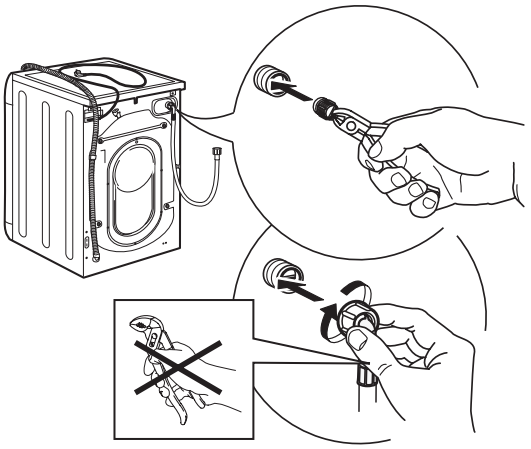

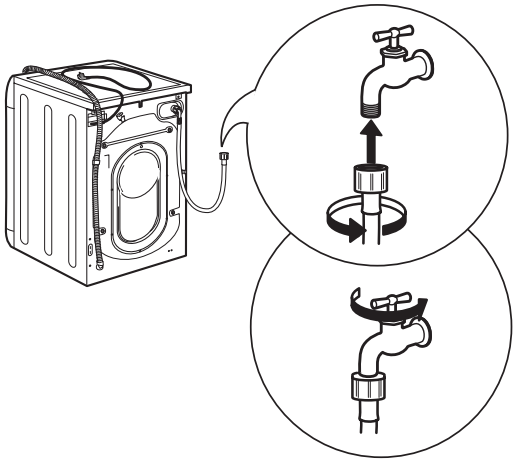

ČIŠĆENJE POSUDE ZA DETERDŽENT

1. Izvadite posudu za deterdžent pritiskajući dugme za otpuštanje i istovremeno izvlačeći posudu za deterdžent.

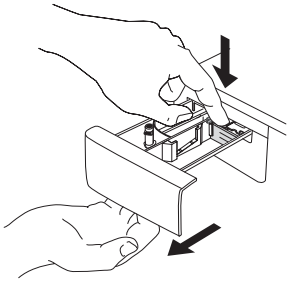

2. Uklonite umetak iz odeljka za omekšivač.

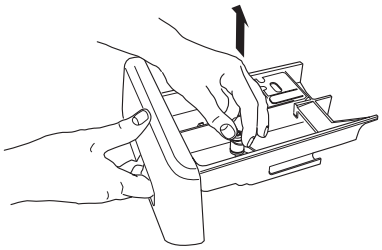

3. Operite sve delove pod mlazom vode, uklanjajući sve ostatke deterdženta ili omekšivača.

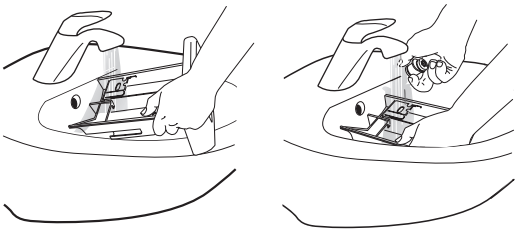

4. Obrišite delove mekom krpom.

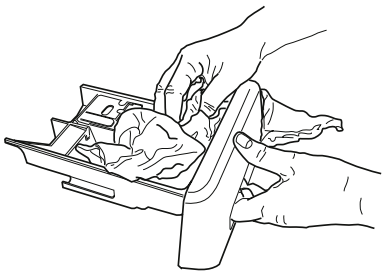

5. Ponovo postavite posudu za deterdžent i gurnite je nazad u pregradu za deterdžent.

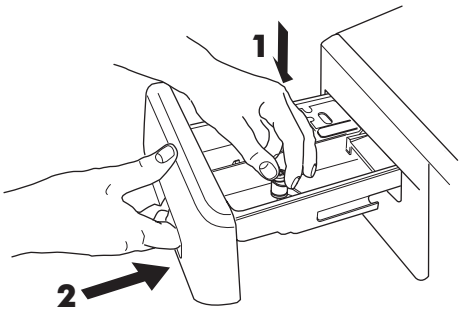

ČIŠĆENJE FILTERA ZA VODU / ODVOD PREOSTALE VODE

⚠ Isključite mašinu za pranje veša i izvucite utikač pre čišćenja filtera za vodu ili odvoda preostale vode. Ukoliko ste koristili program za vruće pranje, sačekajte dok se voda ne ohladi pre nego što je ispustite.

⚠ Redovno čistite filter za vodu, kako biste izbegli situaciju da voda ne može da se ispusti nakon pranja usled zapušenosti filtera.

⚠ Ukoliko voda ne može da istekne, displej ukazuje na mogućnost zapušenog filtera za vodu.

1. Uklonite zaštitnu ploču:
   pomoću odvijača, uradite kao što je prikazano na sledećoj slici.

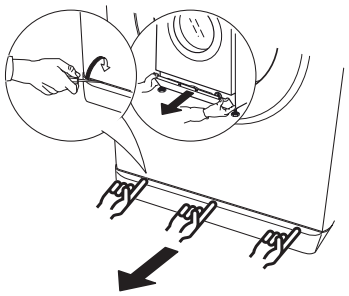

2. Posuda za izbačenu vodu:
   postavite nisku i široku posudu ispod filtera za vodu, kako biste sakupili preostalu vodu.

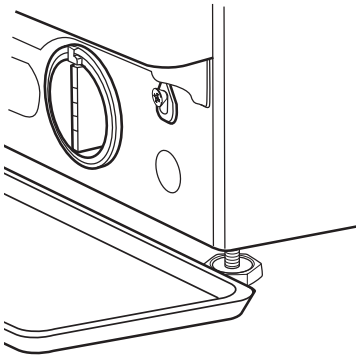

3. Ispustite vodu:
   polako okrećite filter u smeru suprotnom od kretanja kazaljke na satu, sve dok sva voda ne istekne. Pustite da voda istekne, bez uklanjanja filtera. Kada je posuda za sakupljanje puna, zatvorite filter za vodu okrećući ga u smeru kretanja kazaljke na satu. Ispraznite posudu za sakupljanje.
   Ponovite proceduru dok se sva voda ne ispusti.

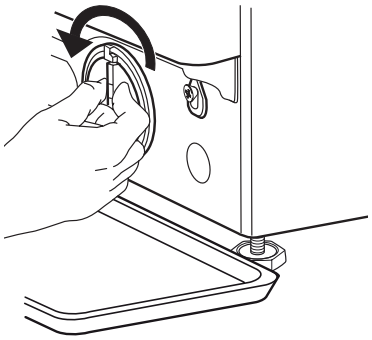

4. Uklonite filter:
položite pamučnu krpu ispod filtera za vodu, koja može upiti malu količinu preostale vode. Zatim uklonite filter okrećući ga u suprotnom smeru od smera kretanja kazaljke na satu.

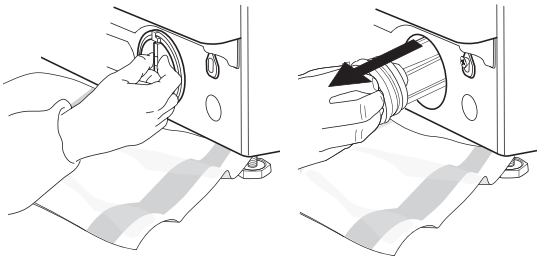

5. Očistite filter za vodu:
uklonite preostale naslage u filteru i operite ga pod mlazom vode.

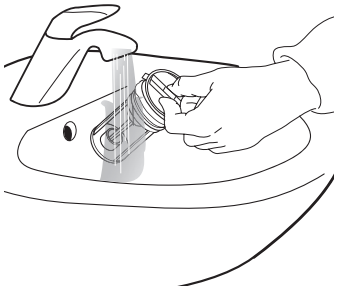

6. Umetnite filter za vodu i ponovo postavite postolje:
ponovo umetnite filter za vodu okrećući ga u smeru kretanja kazaljke na satu. Postarajte se da ga okrenete do kraja; ručka filtera mora da bude u vertikalnom položaju. Da testirate filter za vodu na nepropusnost vode, možete da sipate oko 1 litar vode u posudu za deterdžent.
Zatim ponovo postavite postolje.

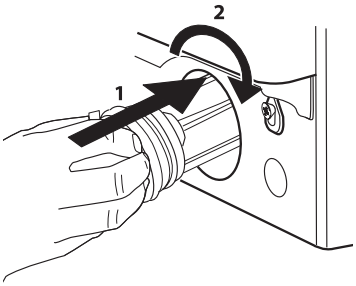

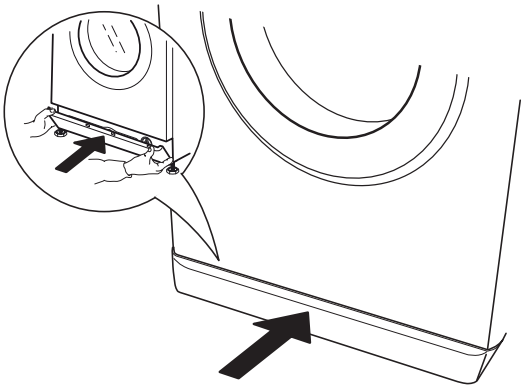

Predlozi i saveti

PRAVILA ZA ODVAJANJE VEŠA
- Vrsta tkanine / oznake na etiketi (pamuk, kombinovane tkanine, sintetika, vuna, stvari za ručno pranje)
- Obojeni veš (odvajajte obojeni veš od belog veša, perite nove obojene stvari odvojeno)
- Veličina (perite stvari različitih dimenzija u istom punjenju, kako biste poboljšali efikasnost pranja i raspoređenost težine u bubnju)
- Osetljivi veš (ubacite male stvari – poput najlon čarapa – i stvari sa kopčama – poput korseta – u vreću za veš ili jastučnicu sa patent zatvaračem).

SIMBOLI ZA PRANJE NA ETIKETAMA ODEĆE
Vrednost data u simbolu kade je maksimalna moguća temperatura za pranje odeće.

Normalno mehaničko delovanje

Smanjeno mehaničko delovanje

Izuzetno smanjeno mehaničko delovanje

Samo ručno pranje

Ne perite

REDOVNO ČISTITE FILTER ZA VODU
- Ovo je potrebno kako bi se sprečilo zapušavanje filtera i sprečavanje pravilnog izbacivanja vode.

UŠTEDA EL. ENERGIJE I ZAŠTITA ŽIVOTNE SREDINE
- Pridržavanjem ograničenja kapaciteta navedenih u „TABELI SA PROGRAMIMA“ se optimizuje potrošnja energije, vode i deterdženta i smanjuje vreme pranja.
- Nemojte prekoračivati količine deterdženta koje je preporučio proizvođač deterdženta.
- Uštedite energiju korišćenjem programa za pranje od 60 °C umesto onog od 90°C ili programa za pranje od 40°C umesto onog od 60 °C. Preporučuje se korišćenje programa Pamuk na 60°C za pamučnu odeću, koji je duži, ali troši manje energije.
- Da biste uštedeli energiju i vreme prilikom pranja, izaberite najveću dostupnu brzinu centrifugiranja za program da bise smanjili vodu koja preostaje u vešu na kraju ciklusa pranja.
- Prethodno tretirajte sve fleke odgovarajućim odstranjivačem fleka ili u suprotnom navlažite sve osušene fleke vodom pre pranja, jer će to smanjiti potrebu za korišćenje programa za pranje sa visokom temperaturom.

Šta ako...

Vaša mašina za pranje veša je opremljena različitim automatskim bezbednosnim funkcijama i funkcijama sa povratnim informacijama. One omogućavaju detekciju i u skladu sa tim ukazivanje na kvarove i potrebno održavanje.

Problem	Mogući uzroci/rešenja:
Mašina za pranje veša se ne uključuje.	• Utikač nije ubačen u električnu utičnicu ili je ubačen nedovoljno da ostvari kontakt. • Došlo je do nestanka struje. • Vrata nisu potpuno zatvorena.
Ciklus pranja ne počinje.	• Dugme „Uključeno/isključeno" nije pritisnuto. • Dugme „Početak/Pauza" nije pritisnuto. • Slavina za vodu nije otvorena. • Podešeno je „Odlaganje početka" . • Mašina je u DEMO režimu; proverite da li se na displeju prikazuje „dOn".
Mašina za pranje veša se ne puni vodom (poruka „h2o" se prikazuje na displeju). Čuje se „bip" svakih 5 sekundi.	• Crevo za dovod vode nije povezano sa slavinom. • Crevo je savijeno. • Slavina za vodu nije otvorena. • Dovod vode iz vodovoda je isključen. • Nema dovoljno pritiska.
Mašina za pranje veša neprestano uzima i izbacuje vodu.	• Dugme „Početak/Pauza" nije pritisnuto. • Odvodno crevo nije postavljeno na 65 do 100 cm od tla. • Kraj odvodnog creva je uronjen u vodu. • Priključak za odvod vode na zidu nema vazdušnu ventilaciju. • Ako problem i dalje postoji nakon što obavite ove provere, zatvorite slavinu za vodu, isključite mašinu za pranje veša i pozovite Postprodajni servis. Ako vam se stan nalazi na najvišim spratovima zgrade, ponekad može doći do efekta sifona, što dovodi do toga da mašina za pranje veša neprestano uzima i izbacuje vodu. Posebni ventili protiv efekta sifona su dostupni na tržištu kako bi se sprečili ovakvi problemi.
Mašina za pranje veša ne izbacuje vodu ili ne centrifugira.	• Program ne uključuje funkciju izbacivanja vode: kod nekih programa, ona mora da se ručno aktivira. • Odvodno crevo je savijeno. • Linija za odvod je zaprečena.
Mašina za pranje veša prekomerno vibrira tokom ciklusa centrifugiranja.	• U vreme postavljanja, bubanj nije pravilno odblokiran. • Mašina za pranje veša nije nivelisana. • Mašina za pranje veša je ugurana između nameštaja i zida.
Voda curi iz mašine za pranje veša	• Crevo za dovod vode nije pravilno pritegnuto. • Posuda za deterdžent je zapušena. • Odvodno crevo nije pravilno pričvršćeno.
Mašina je zaključana i displej treperi, pokazujući kôd greške (npr. F-01, F-..).	• Isključite mašinu, izvucite utikač iz utičnice i sačekajte oko 1 minut pre nego što je ponovo uključite. • Ukoliko se problem nastavi, kontaktirajte Postprodajni servis.
Stvara se previše pene.	• Deterdžent nije kompatibilan sa mašinom za pranje veša (mora da sadrži opis „za mašine za pranje veša", „za ručno pranje i mašine za pranje veša" ili nešto slično). • Doza je bila prekomerna.
Vrata su zaključana, sa ili bez indikacije kvara, i program se ne izvršava.	• Vrata su zaključana u slučaju nestanka struje. Program će se automatski nastaviti čim se uspostavi snabdevanje električnom energijom. • Mašina za pranje veša je u mirovanju. Program se automatski nastavlja kada uzrok mirovanja prestane da postoji.

Servisna služba

Pre nego što kontaktirate Postprodajni servis:
1. Proverite da li možete sami da rešite problem uz pomoć predloga datih u tabeli „Šta učiniti ako...".
2. Isključite i ponovo uključite uređaj da biste videli da li se problem i dalje pojavljuje.

Ako se posle gornjih provera problem još uvek pojavljuje, obratite se IKEA ovlašćenom servisnom centru.

Uvek navedite:
- kratak opis kvara;
- tip i tačan model uređaja;
- servisni broj (broj iza reči Service na pločici sa podacima)

SERVICE 0000 000 00000

- svoju punu adresu;
- svoj broj telefona.

Ukoliko je neophodna bilo kakva popravka, obratite se IKEA ovlašćenom servisnom centru (da bi se garantovalo da su upotrebljeni originalni rezervni delovi i da su popravke propisno obavljene).

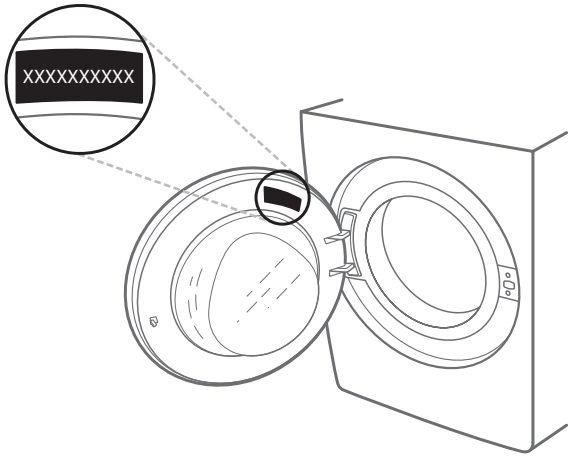

Tehnički podaci

Dimenzije proizvoda	Širina (mm)	595
	Visina (mm)	845 - 855
	Dubina (mm)	628
Priključivanje na vodovodnu mrežu		
Dovod vode		Hladno
Slavina za vodu		3/4" priključak sa navojem
Minimalni dovodni pritisak vode		100 kPa (1 bar)
Maksimalni dovodni pritisak vode		1000 kPa (10 bara)
Nazivni napon [V/Hz/A]		220–240 V/50 Hz/10 A

Informacije u vezi sa zaštitom čovekove sredine

Odlaganje ambalaže
Ambalažni materijal je moguće 100% reciklirati i označen je reciklažnim simbolom ♲.
Zato različite delove ambalaže treba odgovorno odložiti i u potpunosti u skladu sa propisima lokalnih vlasti o odlaganju otpada.

Odlaganje kućnih uređaja u otpad
Ovaj uređaj je proizveden od materijala koji se mogu reciklirati ili ponovo upotrebiti.
Odložite ga u skladu sa lokalnim propisima o odlaganju otpada.
Za više informacija o tretmanu, ponovnom iskorišćavanju i reciklaži kućnih električnih uređaja obratite se nadležnom lokalnom organu vlasti, službi za sakupljanje komunalnog otpada ili prodavnici u kojoj ste kupili uređaj. Ovaj uređaj je označen prema Evropskoj Direktivi o odlaganju električne i elektronske opreme 2012/19/EZ (Waste Electrical and Electronic Equipment – WEEE).
Ako pravilno odložite proizvod na otpad, pomoći ćete u sprečavanju potencijalnih negativnih posledica po životnu sredinu i zdravlje ljudi.

Simbol na proizvodu ili na dokumentima koji prate proizvod pokazuje da se ovaj uređaj ne može tretirati kao otpad iz domaćinstva, već treba da se dostavi odgovarajućem centru za sakupljanje i recikliranje električne i elektronske opreme.

TRANSPORT I RUKOVANJE

⚠ Nikada ne podižite mašinu za pranje veša držeći je za radnu površinu.

1. Izvucite mrežni utikač, i zatvorite slavinu za vodu.
2. Uverite se da su vrata i posuda za deterdžent propisno zatvoreni.
3. Otkačite crevo za dovod vode sa slavine za vodu, i uklonite odvodno crevo sa vaše odvodne tačke. Uklonite svu preostalu vodu iz creva, i fiksirajte ih tako da se ne mogu oštetiti tokom transporta.
4. Ponovo postavite transportne zavrtnje. Obrnutim redosledom pratite uputstva za uklanjanje transportnih zavrtanja u „Uputstvu za ugradnju".

⚠ Ne transportujte mašinu za pranje veša, a da prethodno niste postavili transportne zavrtnje.

IKEA GARANCIJA

Koliko dugo IKEA garancija važi?
Ova garancija važi pet godina od datuma kupovine uređaja u IKEA. Originalni račun je potreban kao dokaz kupovine. Ako se servisiranje obavlja dok je uređaj pod garancijom, to neće produžiti garantni period za uređaj.

Ko obavlja servisiranje?
IKEA dobavljač usluga obezbeđuje servisiranje putem sopstvenih servisnih operacija ili ovlašćene partnerske servisne mreže.

Šta ova garancija pokriva?
Garancija pokriva kvarove uređaja koji su uzrokovani greškama u izradi ili u materijalu od datuma kupovine u IKEA. Ova garancija se primenjuje samo na korišćenje u domaćinstvu. Izuzeci su navedeni pod naslovom „Šta nije pokriveno ovom garancijom?“ U okviru garantnog perioda, troškovi otklanjanja kvara npr. popravke, delovi, rad i troškovi puta su pokriveni, pod uslovom da se uređaju može pristupiti radi popravke bez posebnih troškova. Na ove uslove se primenjuju EU smernice (br. 99/44/EG) i odgovarajući lokalni propisi. Zamenjeni delovi postaju vlasništvo kompanije IKEA.

Šta će kompanija IKEA uraditi da reši problem?
Dobavljač usluga kog je ovlastila kompanija IKEA ispituje proizvod i odlučuje, po sopstvenom nahođenju, da li je problem pokriven ovom garancijom. Ako se smatra pokrivenim, dobavljač usluga kompanije IKEA ili ovlašćeni partner za servisiranje tada, po sopstvenom nahođenju, ili popravlja oštećeni proizvod ili ga zamenjuje istim ili sličnim proizvodom.

Šta nije pokriveno ovom garancijom?
- Normalno habanje i istrošenost.
- Namerno ili nemarno oštećenje, oštećenje uzrokovano nepoštovanjem uputstava za rad, nepravilno postavljanje ili povezivanje na pogrešan napon, oštećenje uzrokovano hemijskom ili elektrohemijskom reakcijom, oštećenje usled rđe, korozije ili vode uključujući, ali bez ograničenja, oštećenje uzrokovano prekomernim kamencem u dovodu vode, oštećenje uzrokovano abnormalnim uslovima okruženja.
- Potrošni delovi uključujući baterije i lampice.
- Nefunkcionalni i dekorativni delovi koji ne utiču na normalno korišćenje uređaja, uključujući bilo kakve ogrebotine i moguće razlike u boji.
- Slučajno oštećenje uzrokovano stranim telima ili supstancama i čišćenjem ili otčepljivanjem filtera, sistema za odvod ili fioka za sapun.
- Oštećenje sledećih delova: keramičkog stakla, dodatnog pribora, korpi za posuđe i escajg, cevi za dovod i odvod, zaptivki, lampica i poklopaca lampica, ekrana, dugmadi, kućišta i delova kućišta. Osim ukoliko se može dokazati da su takva oštećenja uzrokovana greškama u proizvodnji.
- Slučajevi u kojima nije moguće otkriti kvar tokom posete tehničara.
- Popravke koje nije obavio ovlašćeni dobavljač usluga i/ili ovlašćeni ugovorni partner za servisiranje ili prilikom kojih su korišćeni neoriginalni delovi.
- Popravke uzrokovane instalacijom koja je neispravna ili nije u skladu sa specifikacijama.
- Korišćenje uređaja u okruženju koje nije u domaćinstvu, tj. profesionalna upotreba.
- Oštećenja prilikom transporta. Ako kupac prevozi proizvod do svog doma ili na drugu adresu, kompanija IKEA nije odgovorna za bilo kakvo oštećenje do kog može doći tokom transporta. Međutim, ako kompanija IKEA dostavlja proizvod na adresu za isporuku kupca, onda oštećenje proizvoda nastalo tokom isporuke pokriva kompanija IKEA.
- Troškovi obavljanja početnog instaliranja IKEA uređaja.
- Međutim, ako ovlašćeni dobavljač usluga kompanije IKEA ili ovlašćeni partner za servisiranje popravlja ili menja uređaj pod odredbama ove garancije, ovlašćeni dobavljač usluga ili ovlašćeni partner za servisiranje će ponovo postaviti popravljeni uređaj ili postaviti zamenu, ako je potrebno.
- Ovo se ne primenjuje u Irskoj, kupac treba da kontaktira lokalnu postprodajnu liniju kompanije IKEA ili ovlašćenog dobavljača usluga za dodatne informacije.
  (samo za VB)

Ova ograničenja se ne primenjuju na rad bez grešaka koji obavlja ovlašćeni stručnjak uz korišćenje naših originalnih delova radi prilagođavanja uređaja tehničkim bezbednosnim specifikacijama druge zemlje EU.

Kako se primenjuje zakon date zemlje
IKEA garancija vam daje određena zakonska prava, koja pokrivaju ili nadmašuju sve lokalne zakonske zahteve. Ovi uslovi, ipak, ni na koji način ne ograničavaju prava potrošača opisana u lokalnom zakonu.

Oblast validnosti
Za uređaje koji su kupljeni u jednoj EU zemlji i preneti u drugu EU zemlju, usluge se pružaju u okviru uslova garancije u novoj zemlji.
Obaveza za obavljanje servisiranja u okviru garancije postoji samo ako je uređaj usaglašen i instaliran u skladu sa:
- tehničkim specifikacijama zemlje u kojoj je napravljen zahtev za garanciju;
- Uputstvom za sklapanje i bezbednosnim informacijama Korisničkog priručnika.

Predviđeni POSTPRODAJNI SERVIS za IKEA uređaje
Kontaktirajte IKEA ovlašćeni servisni centar da biste:
- napravili zahtev za servisiranje pod ovom garancijom;
- zatražili razjašnjenja u vezi sa instalacijom IKEA uređaja na predviđenom IKEA kuhinjskom nameštaju;
- zatražili razjašnjenje funkcija IKEA uređaja.

Da bismo bili sigurni da vam pružamo najbolju pomoć, pažljivo pročitajte Uputstva za sklapanje i/ili Korisnički priručnik pre nego što nas kontaktirate.

Kako da dođete do nas ako vam je potrebna naša usluga

Pogledajte poslednju stranicu ovog priručnika da biste videli celu listu ovlašćenih servisnih centara kompanije IKEA i njihove brojeve telefona u datim državama.

Kako bismo vam brže pružili uslugu, preporučujemo da koristite posebne brojeve telefona navedene u ovom priručniku. Uvek pogledajte brojeve navedene u brošuri za određeni uređaj za koji vam je potrebna pomoć. Takođe uvek pogledajte IKEA broj artikla (8-cifreni kod) i 12-cifreni servisni broj naveden na natpisnoj pločici uređaja.

SAČUVAJTE RAČUN!
To je vaš dokaz o kupovini i potreban je da bi se primenila garancija. Na računu je takođe naveden IKEA naziv i broj artikla (8-cifreni kod) za svaki od uređaja koji ste kupili.

Da li vam je potrebna dodatna pomoć?
Za sva dodatna pitanja koja nisu u vezi sa postprodajnim servisom uređaja, kontaktirajte korisnički centar najbliže IKEA radnje. Preporučujemo da pažljivo pročitate dokumentaciju uređaja pre nego što nas kontaktirate.

BELGIË - BELGIQUE - BELGIEN

Telefoon/Numéro de téléphone/Telefon-Nummer: 026200311
Tarief/Tarif/Tarif: Lokaal tarief/Prix d'un appel local/Ortstarif

Openingstijd:	Maandag - Vrijdag	8.00 - 20.00
Heures d'ouverture:	Lundi - Vendredi	8.00 - 20.00
Öffnungszeiten:	Montag - Freitag	8.00 - 20.00

БЪЛГАРИЯ

Телефонен номер:	0700 100 68	
Тарифа:	Локална тарифа	
Работно време:	понеделник - петък	8.00 - 20.00

ČESKÁ REPUBLIKA

Telefonní číslo:	225376400	
Sazba:	Míst ní sazba	
Pracovní doba:	Pondělí - Pátek	8.00 - 20.00

DANMARK

Telefonnummer:	70150909	
Takst:	Lokal takst	
Åbningstid:	Mandag - fredag	9.00 - 20.00
	Lørdag (Åbent udvalgte søndage, se IKEA.dk)	9.00 - 18.00

DEUTSCHLAND

Telefon-Nummer:	06929993602	
Tarif:	Ortstarif	
Öffnungszeiten:	Montag - Freitag	8.00 - 20.00

ΕΛΛΑΔΑ

Τηλεφωνικός αριθμός:	2109696497	
Χρέωση:	Τοπική χρέωση	
Ώρες λειτουργίας:	Δευτέρα - Παρασκευή	8.00 - 20.00

ESPAÑA

Teléfono:	913754126 (España Continental)	
Tarifa:	Tarifa local	
Horario:	Lunes - Viernes	8.00 - 20.00

EESTI - LATVIJA - SLOVENIJA - CYPRUS

http://www.ikea.com

FRANCE

Numéro de téléphone:	0170480513	
Tarif:	Prix d'un appel local	
Heures d'ouverture:	Lundi - Vendredi	9.00 - 21.00

HRVATSKA

Broj telefona:	0800 3636	
Tarifa:	Lokalna tarifa	
Radno vrijeme:	Ponedjeljak - Petak	8.00 - 20.00

ÍSLAND

Símanúmer:	5852409	
Kostnaður við símtal:	Almennt mínútuverð	
Opnunartími:	Mánudaga - Föstudaga	9.00 - 17.00

ITALIA

Telefono:	0238591334	
Tariffa:	Tariffa locale	
Orari d'apertura:	Lunedì - Venerdì	8.00 - 20.00

LIETUVIŲ

Telefono numeris:	(0) 520 511 35	
Skambučio kaina:	Vietos mokestis	
Darbo laikas:	Nuo pirmadienio iki penktadienio	8.00 - 20.00

LUXEMBOURG

Numéro de téléphone:	035220882569	
Tarif:	Prix d'un appel local	
Heures d'ouverture:	Lundi - Vendredi	8.00 - 18.00

MAGYARORSZÁG

Telefon szám:	(06-1)-3285308	
Tarifa:	Helyi tarifa	
Nyitvatartási idő:	Hétfőtől Péntekig	8.00 - 20.00

NORGE

Telefon nummer:	23500112	
Takst:	Lokal takst	
Åpningstider:	Mandag - fredag	8.00 - 20.00

NEDERLAND

Telefoon:	0900-235 45 32 en/of 0900 BEL IKEA	
	0031-50 316 8772 international	
Tarief:	Geen extra kosten. Alleen lokaal tarief.	
Openingstijd:	Maandag t/m - Vrijdag	8.00 - 21.00
	Zaterdag	9.00 - 21.00
	Zondag / Feestdagen	10.00 - 18.00

ÖSTERREICH

Telefon-Nummer:	013602771461	
Tarif:	Ortstarif	
Öffnungszeiten:	Montag - Freitag	8.00 - 20.00

POLSKA

Numer telefonu:	225844203	
Stawka:	Koszt połączenia według taryfy operatora	
Godziny otwarcia:	Poniedziałek - Piątek	8.00 - 20.00

PORTUGAL

Telefone:	213164011	
Tarifa:	Tarifa local	
Horário:	Segunda - Sexta	9.00 - 21.00

ROMÂNIA

Număr de telefon:	021 2044888	
Tarif:	Tarif local	
Orar:	Luni - Vineri	8.00 - 20.00

РОССИЯ

Телефонный номер:	84957059426	
Стоимость звонка:	Местная стоимость звонка	
Время работы:	Понедельник - Пятница (Московское время)	9.00 - 21.00

SCHWEIZ - SUISSE - SVIZZERA

Telefon-Nummer/Numéro de téléphone/Telefono: 0225675345
Tarif/Tarif/Tariffa: Ortstarif/Prix d'un appel local/Tariffa locale

Öffnungszeiten:	Montag - Freitag	8.00 - 20.00
Heures d'ouverture:	Lundi - Vendredi	8.00 - 20.00
Orario d'apertura:	Lunedì - Venerdì	8.00 - 20.00

SLOVENSKO

Telefónne číslo:	(02) 50102658	
Cena za hovor:	Cena za miestny hovor	
Pracovná doba:	Pondelok až piatok	8.00 - 20.00

SRBIJA

Број телефона:	011 7 555 444	
стопа:	lokalna курс	
Радно време:	Понедељак - субота	9.00 - 20.00
	недеља	9.00 - 18.00

SUOMI

Puhelinnumero:	0981710374	
Taxa:	Yksikköhinta	
Aukioloaika:	Maanantaista perjantaihin	8.00 - 20.00

SVERIGE

Telefon nummer:	0775-700 500	
Taxa:	Lokal samtal	
Öppet tider:	Måndag - Fredag	8.30 - 20.00
	Lördag - Söndag	9.30 - 18.00

UNITED KINGDOM - IRELAND

Phone number:	02076601517	
Rate:	Local rate	
Opening hours:	Monday - Friday	8.00am - 6.00pm
	Saturday	8.30am - 4.30pm
	Sunday	9.30am - 3.30pm

© Inter IKEA Systems B.V. 2022