MÖLNÅS

hr
sb
sl
tr
bg
ro
hu

Design and Quality
IKEA of Sweden

HRVATSKI 4
SRPSKI 11
SLOVENŠČINA 16
TÜRKÇE 21
БЪЛГАРСКИ 26
ROMÂNĂ 31
MAGYAR 36

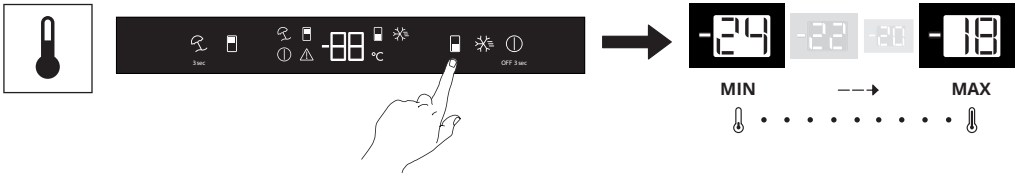
-24
-22
-20
-18
MIN
MAX

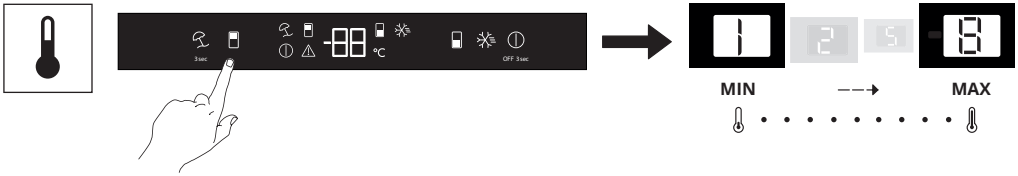
1
2
5
8
MIN
MAX

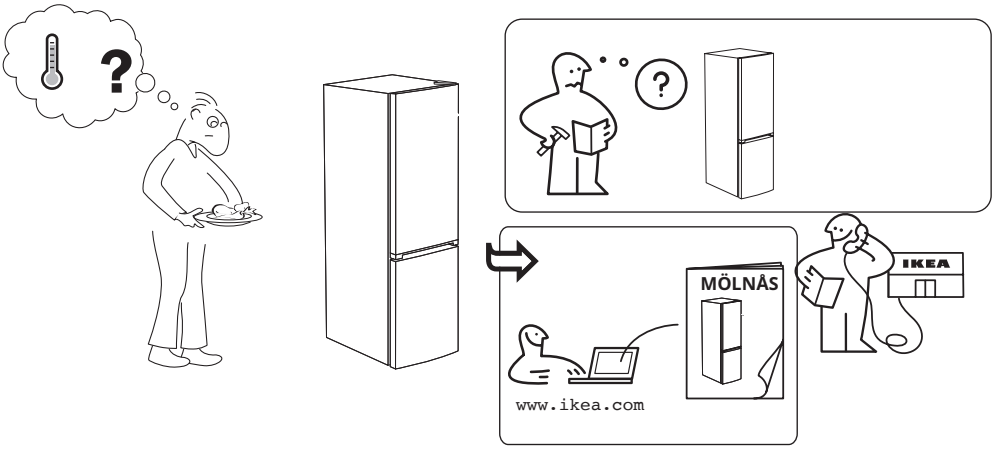
MÖLNÅS
IKEA
www.ikea.com

Opis proizvoda

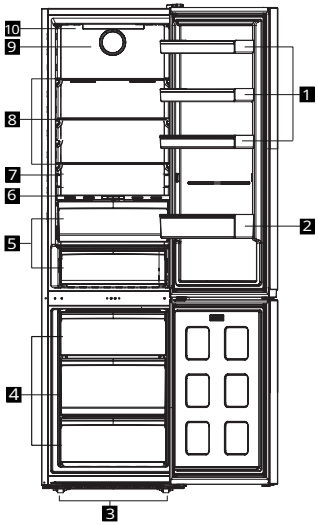

1 Prilagodljive police na vratima
2 Polica za boce
3 Podesive prednje nožice
4 Odjeljak zamrzivača
5 Ladica za mliječne proizvode (rashladnik) ili posuda za povrće
6 Odjeljak za čuvanje svježine (Everfresh)
7 Označna pločica
8 Prilagodljive police
9 Ventilator
10 Upravljačka ploča

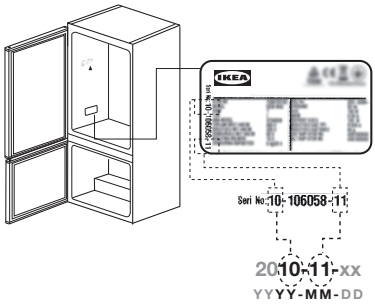

Priprema

- Za samostojeći uređaj; „ovaj rashladni uređaj nije namijenjen upotrebi kao ugradbeni uređaj.
- Vaš hladnjak treba postaviti najmanje 30 cm od izvora topline kao što su ploče za kuhanje, pećnice, centralno grijanje i štednjaci i najmanje 5 cm od električnih pećnica i ne smije biti izložen izravnoj sunčevoj svjetlosti.
- Temperatura okoline u prostoriji u kojoj instalirate hladnjak treba biti najmanje 10 °C. Ne preporučuje se rad vašeg hladnjaka u hladnijim uvjetima s obzirom na njegovu učinkovitost.
- Provjerite je li unutrašnjost vašeg hladnjaka temeljito očišćena.
- Kada prvi put koristite hladnjak, pridržavajte se sljedećih uputa tijekom prvih šest sati.
- Vrata se ne smiju često otvarati.
- Mora raditi prazan bez hrane u njemu.
- Ne isključujte hladnjak iz struje. Ako dođe do nestanka struje izvan vaše kontrole, pogledajte upozorenja u odjeljku "Što učiniti ako".
- Originalno pakiranje i pjenasti materijal treba čuvati za budući transport ili selidbu.
- Košare/ladice koje se isporučuju s odjeljkom za hlađenje moraju uvijek biti u upotrebi radi niske potrošnje energije i boljih uvjeta skladištenja.
- U nekim se modelima na zaslonu ploča s instrumentima automatski isključuje 1 minutu nakon zatvaranja vrata. Ponovno će se aktivirati kada se vrata otvore ili pritisne bilo koji gumb.
- Kod promjene temperature uzrokovane čestim otvaranjem/zatvaranjem vrata, može se vidjeti kondenzacija na policama vrata/kućišta i staklenim posudama.
- Kada vrata nisu otvorena vrući i važni zrak neće izravno prodrijeti u proizvod, proizvod će se sam optimizirati u odgovarajućim uvjetima za čuvanje hrane. Funkcije i dijelovi poput kompresora, ventilatora, grijača, odmrzavanja, osvjetljenja, zaslona itd. radite će u skladu s potrebama kako bi se u ovim okolnostima potrošilo minimalno energije.
- U slučaju postojanja više opcija staklene police trebaju se postaviti tako da otvori za zrak na stražnjoj stijenci ne budu blokirani, po mogućnosti otvori za zrak trebaju biti ispod staklene police. Ova kombinacija može vam pomoći poboljšati distribuciju zraka i energetsku učinkovitost.
- Vaš proizvod ima podesivi kondenzator iza. Za bolje performanse molimo postavite ga u otvoreni položaj kao što je prikazano u priručniku s uputama za sastavljanje.

Postavka položaja kondenzatora

Kondenzator hladnjaka nalazi se straga. Za minimiziranje potrošnje energije i povećanje energetske učinkovitosti gornji i donji kondenzator mora se povući natrag i učvrstiti na način prikazan na slici. Kada se kondenzator povuče natrag, nosači se blokiraju i kondenzator je čvrsto pričvršćen na svom položaju.

Zidna fiksacija dolazi u prikladnoj torbi. Dio za pričvršćivanje na zid koristi se za sigurnost naginjanja i osiguravanje ventilacijske udaljenosti.

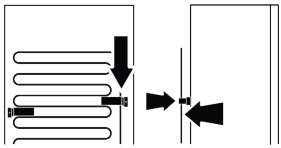

Prva uporaba

Prije uporabe proizvoda provjerite jesu li izvršene sve pripremne radnje u skladu s uputama u odjeljku "Sigurnosne informacije" i "Instalacija".

Ako se proizvod transportira vodoravno, ne spajajte proizvod na napajanje prva 4 sata.

Proizvod pustite neka radi bez da ste u njega stavili hranu i otvarali vrata 12 sati, osim ako je to neophodno.

Čut ćete zvuk kada je kompresor uključen. Normalno je da proizvod stvara zvukove čak i kad kompresor ne radi, jer su tekućina i plin komprimirani u rashladnom sustavu.

Normalno je da prednji rubovi hladnjaka budu topli. Ova područja su i dizajnirana tako da se zagriju zbog izbjegavanja kondenzacije.

Kod nekih modela, ploča s pokazateljima automatski se isključuje 1 minutu nakon zatvaranja vrata. Ponovno će se aktivirati kada se otvore vrata ili pritisne bilo koji gumb.

Čišćenje unutrašnjosti: Nemojte koristiti deterdžente, abrazivne praškove, sredstva za čišćenje na bazi klora ili ulja jer će oštetiti završni sloj

Važno!Ovaj uređaj prodaje se u Francuskoj. U skladu s važećim propisima u ovoj državi treba se isporučiti s posebnim uređajem (pogledajte sliku) koji se nalazi u donjem odjeljku hladnjaka te označava njegovu najhladniju zonu.

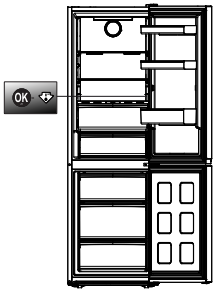

Svakodnevna uporaba

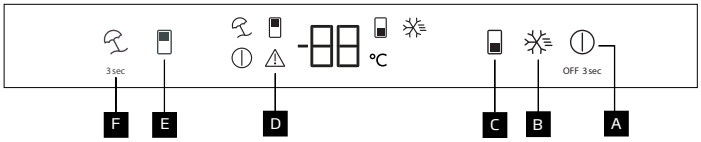

A Gumb za isključivanje proizvoda
B Gumb brzog zamrzavanja
C Gumb podešavanja temperature odjeljka zamrzivača
D Indikator statusa pogreške
E Gumb podešavanja temperature odjeljka hladnjaka
F Pokazatelj funkcije godišnjeg odmora

Funkcije

Gumb za isključivanje proizvoda A
Kada se ovaj gumb pritisne 3 sekunde, proizvod se prebacuje u način rada Isključeno, u načinu rada isključeno ikona (A) svijetli na zaslonu, u ovom načinu rada hladnjak ne vrši hlađenje; kada se gumb pritisne ponovno 3 sekunde hladnjak počinje normalan rad, ikona se gasi.

Brzo zamrzavanje B
Kada je pritisnut gumb brzog zamrzavanja tada svijetli ikona brzog zamrzavanja (B) a funkcija brzog zamrzavanja se aktivira. Temperatura odjeljka zamrzivača podešena je na -27 °C. Ponovno pritisnite gumb i poništite funkciju. Funkcija brzog zamrzavanja automatski će se sama poništiti nakon 48 sati. Za zamrzavanje veće količine svježe hrane, pritisnite tipku za brzo zamrzavanje prije stavljanja hrane u odjeljak zamrzivača.

Gumb podešavanja temperature odjeljka zamrzivača C
Podešavanje je izvršeno za odjeljak zamrzivača. Pritiskom gumba možete podesiti temperaturu odjeljka zamrzavanja na -18,-19,-20,-21,-22,-23,-24 °C.

Indikator statusa pogreške D
Ovaj pokazatelj (D) bit će aktivan kada hladnjak ne može obavljati odgovarajuće hlađenje ili u slučaju bilo koje pogreške senzora. Na zaslonu za prikaz temperature odjeljka zamrzivača pojavljuje se slovo "E", dok se na zaslonu za prikaz temperature odjeljka hladnjaka pojavljuju brojevi 1, 2, 3.. Ove brojke daju informaciju ovlaštenom servisu o pogrešci koja se dogodila. Ako u odjeljak zamrzivača stavite vruću hranu ili ostavite vrata otvorena duže vrijeme, može zasvijetliti znak uskličnika. Ovo nije znak kvara; ovo upozorenje će nestati kada se namirnice ohlade ili kad pritisnete bilo koji gumb.

Postavka temperature odjeljka hladnjaka E
Omogućava podešavanje temperature odjeljka hladnjaka. Pritiskom gumba, temperatura odjeljka hladnjaka može se postaviti na 8, 7, 6, 5, 4, 3, 2 i 1 °C.

Funkcija odmora F
Za aktiviranje funkcije odmora pritisnite tipku 3 sekunde. Način rada za odmor je aktiviran i ikona za odmor (F) svijetli. Simbol "- -" pojavljuje se na zaslonu temperature odjeljka hladnjaka i odjeljak hladnjaka ne vrši aktivno hlađenje. Kada je ova funkcija aktivirana, nije zgodno držati hranu u odjeljku hladnjaka. Ostali odjeljci nastavit će hladiti u skladu s prije postavljenom temperaturom. Za poništenje ove funkcije ponovno pritisnite i držite gumb na 3 sekunde.

Instalacija

Kako bi proizvod bio spreman za uporabu, vodite računa o tome da su električno ožičenje i vodovod odgovarajući prema informacijama u korisničkom priručniku. Ako nije, nazovite kvalificiranog električara i vodoinstalatera i neka se naprave potrebne pripreme.
⚠**UPOZORENJE:** Proizvođač ne snosi odgovornost za štete nastale radom neovlaštenih osoba.Kako biste izbjegli trešenje, postavite proizvod na ravnu površinu.
⚠**UPOZORENJE:**Tijekom instalacije, utikač proizvoda ne smije biti uključen. U suprotnom postoji opasnost od smrti ili ozbiljne ozljede!

⚠**UPOZORENJE:** Ako su vrata prostorije u koju će biti postavljen proizvod toliko uska da proizvod ne može proći kroz njih, prođite kroz proizvod okrećući ga na stranu; u protivnom pozovite ovlašteni servis.

- Ne izlažite proizvod izravnoj sunčevoj svjetlosti i ne čuvajte ga na vlažnom mjestu.
- Nemojte instalirati proizvod na mjestima gdje temperatura padne ispod 10 °C.

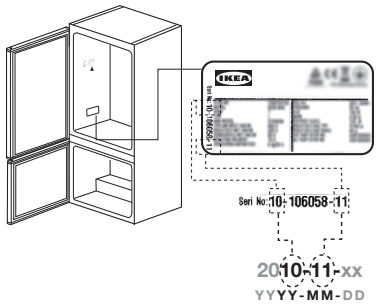

Popis za provjeru prilikom pregleda
Prije korištenja uređajem, slijedite popis za provjeru.
Ako je bilo koji odgovor NIJE, slijedite odgovarajuću radnju.
Ne zaboravite zapisati serijski broj proizvoda i broj artikla prema potrebi i priložiti račun ovoj stranici.

Serijski broj proizvoda (označna pločica)		
Kataloški broj proizvoda (označna pločica)		
Datum kupnje		

Natrag na vrata

Nakon preokretanja vrata provjerite brtve na hladnjaku i zamrzivaču kako biste osigurali pravilno brtvljenje. Zatvorite vrata i pobrinite se da brtve u potpunosti dodiruju ormarić bez razmaka ili curenja zraka.

Ako brtva nije zategnuta, pažljivo podesite brtvu rukom. Kako biste olakšali podešavanje, prvo omekšajte brtvu vlažnim, mlakim (ne vrućim) ručnikom.

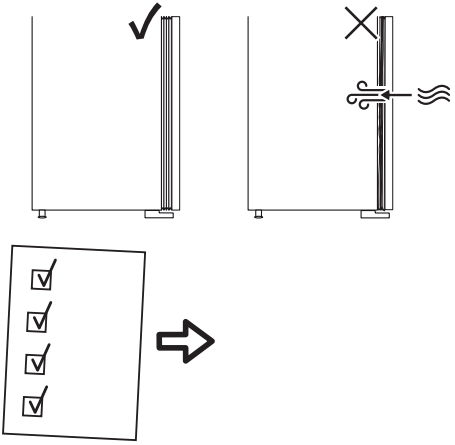

	Ako je odgovor DA	**Koraci ako je odgovor NE**
Pladanj za kondenzaciju Provjerite je li cijev unutar ladice	☑ Nema koraka	Stavite cijev u pretinac
Provjerite brtvi li brtva oko vrata kada su vrata zatvorena	☑ Nema koraka	Pogledajte korak AI - poravnanje vrata
Provjera da nema sudaranja dijelova/namještaja tijekom otvaranja/zatvaranja rashladnih vrata	☑ Nema koraka	Pogledajte korak AI - poravnanje vrata
Osigurajte instalaciju unutar svakog kuhinjskog sustava i fiksirajte prema potrebi	☑ Nema koraka	Slijedite AI za ispravnu instalaciju

Tehnički podaci

IKEA	**MOLNOSE**	**6**	**170**	**35**	**C**
Marka	Model	Kapacitet zamrzavanja (kg/24 h)	Potrošnja energije (kw/godina)	Razina buke (dba)	Energetski razred

Za preuzimanje pune verzije posjetite www.ikea.com

Ovaj hladnjak sadrži biocidne proizvode u sljedećim dijelovima za sprječavanje rasta gljivica suhog filma ili neželjenih mirisa.

Aktivna tvar:
- srebro (CAS: 7440-22-4) sadrži (nano) srebro za kvaku i karbonski filtar
- titanijev dioksid (CAS: 13463-67-7) sadrži (nano) titanijev dioksid za ugljeni filtar
- IPBC (CAS: 55406-53-6) za brtvu

Koncentracije biocidnih pripravaka su vrlo niske i ne bi smjele predstavljati neprihvatljive zdravstvene rizike.

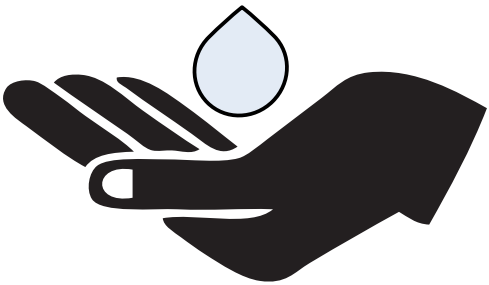

Opis proizvoda

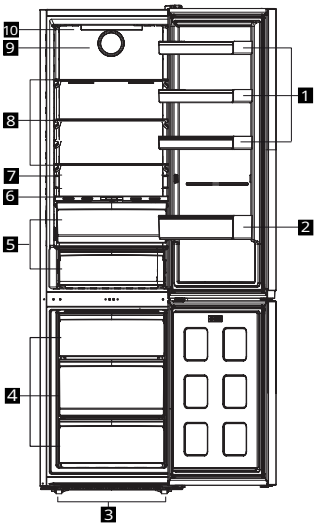

1 Podesive police na vratima
2 Polica za boce
3 Podesive prednje nožice
4 Odeljak zamrzivača
5 Odeljak za mlečne proizvode (hladnjača) ili odeljak za voće za povrće
6 Everfresh
7 Nazivna pločica
8 Podesive police
9 Ventilator
10 Kontrolna tabla

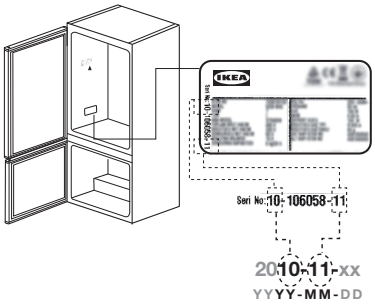

Priprema

- Za samostojeći uređaj; ovaj rashladni uređaj nije namijenjen za upotrebu kao ugradbeni uređaj.
- Vaš frižider treba da bude postavljen najmanje 30 cm od izvora toplote kao što su ploče za kuvanje, rerne, centralno grejanje i šporeti i najmanje 5 cm od električnih rerni i ne bi trebalo da se nalazi pod direktnom sunčevom svetlošću.
- Sobna temperatura prostorije u kojoj instalirate frižider treba da bude najmanje +10°C. Ne preporučuje se rad vašeg frižidera u hladnijim uslovima za potrebe njegove efikasnosti.
- Vodite računa da unutrašnjost vašeg frižidera bude dobro očišćena.
- Kada prvi put koristite frižider, pridržavajte se sledećih uputstava tokom prvih šest sati.
- Vrata ne bi trebalo često otvarati.
- Mora se uključiti prazan bez postavljene hrane unutar njega.
- Ne isključujte frižider sa napajanja električnom energijom. Ako dođe do nestanka struje van vaše kontrole, pogledajte upozorenja u odeljku „Šta učiniti ako“.
- Originalnu ambalažu i materijale od pene treba sačuvati za budući transport ili premeštanje.
- Korpe/fioke koje se isporučuju sa odeljkom za hlađenje moraju uvek biti u upotrebi za potrebe nisku potrošnju energije i za bolje uslove skladištenja.
- Na nekim modelima, instrument tabla na ekranu se isključuje 1 minuta nakon što se vrata zatvore. Ona će se ponovo aktivirati kada se otvore vrata ili se pritisne bilo koje dugme.
- Kada je promena temperature uzrokovana čestim otvaranjem/zatvaranjem vrata, može se videti kondenzacija na policama vrata/kućišta i staklenim posudama.
- Budući da vrući i vlažni vazduh neće direktno prodreti u vaš proizvod dok se vrata ne otvore, vaš proizvod će stvoriti optimalne uslove dovoljne da sačuva vašu hranu. Funkcije i komponente poput kompresora, ventilatora, grejača, odmrzavanja, osvetljenja, ekrana i tako dalje funkcionisaće u skladu s potrebama da se u tim okolnostima potroši minimumalna količina energije.
- U slučaju da postoji više opcija, staklene police moraju biti postavljene tako da izlazi za vazduh na zadnjem zidu ne budu blokirani, i po mogućnosti da izlazi za vazduh budu ispod staklene police. Ova kombinacija može doprineti u poboljšanju raspodele vazduha i energetske efikasnosti.
- Vaš proizvod ima podesivi kondenzator iza. Za bolje performanse, podesite ga u otvoreni položaj kao što je prikazano u uputstvu za sastavljanje.

Podešavanje položaja kondenzatora

Kondenzator frižidera se nalazi sa zadnje strane. Da bi se smanjila potrošnja energije i povećala energetska efikasnost, gornji i donji deo kondenzatora moraju biti povučeni unazad i pričvršćeni kao što je prikazano na slici. Kada se kondenzator povuče unazad, držači se zaključavaju i položaj kondenzatora je osiguran.

Struktura za pričvršćivanje na zid isporučuje se u pakovanju alata za montažu. Deo za pričvršćivanje na zid se koristi za sigurnost naginjanja i obezbeđivanje razmaka ventilacije.

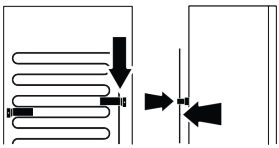

Prva upotreba

Pre upotrebe frižidera, pobrinite se da su potrebne pripreme napravljene u skladu sa uputstvima u odeljku „Informacije o bezbednosti“ i „Instalacija“.

Ako se proizvod transportuje horizontalno, nemojte ga uključivati na napajanje prva 4 sata.

Ostavite proizvod da radi bez unete hrane 12 sati i nemojte otvarati vrata, ukoliko to nije apsolutno neophodno.

Kada kompresor počinje da radi čuće se zvuk. Normalno je da proizvod proizvodi buku čak i ako kompresor ne radi, jer se tečnost i gas mogu kompresovati u sistemu za hlađenje.

Normalno je da prednje ivice frižidera budu tople. Ovi delovi su dizajnirani da bi se zagrevali kako bi se sprečila kondenzacija.

Kod nekih modela, kontrolni panel se isključuje automatski 1 minut nakon što se vrata zatvore. Ona će se ponovo aktivirati kada se otvore vrata ili se pritisne bilo koje dugme.

Čišćenje unutrašnjosti : Nemojte koristiti deterdžente, abrazivne prahove, hlor ili sredstva za čišćenje na bazi ulja jer će oštetiti završni sloj

Važno!Ovaj uređaj se prodaje u Francuskoj. U skladu sa propisima koji važe u ovoj zemlji, mora biti opremljen posebnim uređajem (pogledajte sliku) postavljenim u donjem delu frižidera kako bi se označila njegova najhladnija zona.

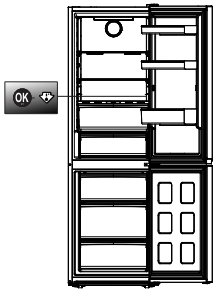

Svakodnevna upotreba

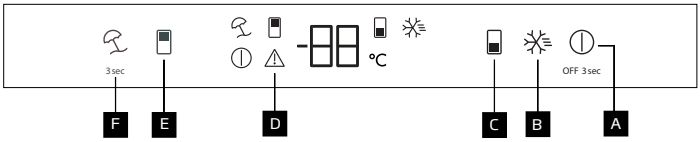

A Dugme za isključivanje proizvoda

B Taster za brzo zamrzavanje

C Taster za podešavanje temperature u odeljku zamrzivača

D Indikator statusa greške

E Taster za podešavanje temperature odeljka frižidera

F Dugme za funkciju za odmor

Funkcije

Dugme za isključivanje proizvoda A
Kada se ovo dugme pritisne 3 sekunde, proizvod se isključuje, u isključenom režimu ikona (A) svetli na displeju, u ovom režimu frižider ne vrši hlađenje, kada se dugme ponovo pritisne 3 sekunde frižider počinje normalan rad, ikona se gasi.

Brzo zamrzavanje B
Kada se pritisne taster za brzo zamrzavanje, ikonica za brzo zamrzavanje (B) svetli i funkcija brzog zamrzavanja se aktivira. Temperatura odeljka zamrzivača podešena je na -27 °C. Pritisnite taster ponovo da biste otkazali funkciju. Funkcija brzog zamrzavanja automatski će se otkazati nakon 48 sati. Za zamrzavanje veće količine sveže hrane, pritisnite taster za brzo zamrzavanje pre stavljanja hrane u odeljak zamrzivača.

Taster za podešavanje temperature u odeljku zamrzivača C
Podešavanje temperature vrši se za odeljak zamrzivača. Pritiskom tastera, temperatura odeljka zamrzivača može se podesiti na -18, -19, -20, -21, -22, -23, -24 °C.

Indikator statusa greške D
Ovaj indikator (D) će biti aktivan kada vaš frižider ne može da se adekvatno hladi ili u slučaju greške senzora. Slovo „E“ se pojavljuje na displeju temperature zamrzivača, dok se brojevi 1, 2, 3.. pojavljuju na displeju temperature u frižideru. Ove brojke daju informaciju ovlašćenom servisu o greški koja se dogodila. Kada punite odeljak zamrzivača toplom hranom ili ako ostavite vrata otvorena duže vreme, može da se upali znak uzvika. To nije greška, ovo upozorenje skloniće se kad se hrana ohladi ili se pritisne bilo koji taster.

Podešavanje temperature odeljka frižidera E
Omogućava podešavanje temperature za odeljak frižidera. Pritiskom na taster rashladni deo se može podesiti na 8, 7, 6, 5, 4, 3, 2 i 1 °C.

Funkcija Odmor F
Da biste aktivirali funkciju odmora, pritisnite dugme 3 sekunde. Režim odmora je aktiviran i ikona za odmor (F) svetli. Simbol „- -“ se pojavljuje na displeju temperature u odeljku za hlađenje i odeljak za hlađenje ne vrši aktivno hlađenje. Kada je ova funkcija aktivirana, nije zgodno držati hranu u odeljku za hlađenje. Odeljci će nastaviti da se hlade u skladu sa podešenom temperaturom. Pritisnite i držite taster ponovo 3 sekunde da biste otkazali ovu funkciju.

Ugradnja

Da bi proizvod bio spreman za upotrebu, vodite računa o tome da su električne instalacije i vodovodni sistemi odgovarajući tako što ćete pogledati informacije u uputstvu za upotrebu. Ako nisu, pozovite kvalifikovnog električara i tehničara kako bi svi uslovi bili prikladno organizovani.

⚠**UPOZORENJE:** Proizvođač ne snosi odgovornost za štetu uzrokovanu radom neovlašćenih lica.Da biste izbegli tresenje, postavite proizvod na ravnu površinu.

⚠**UPOZORENJE:**Tokom instalacije, utikač proizvoda ne bi trebalo da bude uključen. U suprotnom, postoji opasnost od smrti ili ozbiljnih povreda!

⚠**UPOZORENJE:** Ako su vrata prostorije u kojoj će se proizvod postaviti toliko uzana da proizvod ne može da prođe, unesite proizvod okretanjem na stranu; u suprotnom, pozovite ovlašćeni servis.

- Proizvod ne izlažite direktnoj sunčevoj svetlosti niti ga držite u vlažnom okruženju.
- Proizvod ne ugrađujte na mesta sa temperaturom manjom od 10 °C.

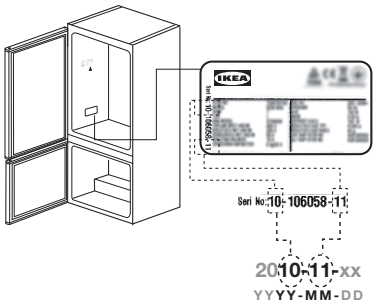

Kontrolna lista za inspekciju
Pročitajte ovu kontrolnu listu pre korišćenja svog uređaja
Ako je odgovor NE na bilo koje pitanje, pratite odgovarajuću aktivnost.
Ne zaboravite da po potrebi zapišete serijski broj proizvoda i broj artikla i priložite svoju priznanicu ovoj stranici.

Serijski broj proizvoda (pločica sa podacima)		
Artikalni broj proizvoda (tablica sa podacima)		
Datum kupovine		

Promena smera otvaranja vrata

Nakon promene smera otvaranja vrata, proverite zaptivke na vratima frižidera i zamrzivača kako biste bili sigurni da pravilno zaptivaju. Zatvorite vrata i uverite se da zaptivke u potpunosti naležu na kućište, bez razmaka ili curenja vazduha.

Ako zaptivanje nije dovoljno dobro, pažljivo ručno podesite zaptivku. Da biste olakšali podešavanje, najpre omekšajte zaptivku vlažnim, mlakim (ne vrućim) peškirom.

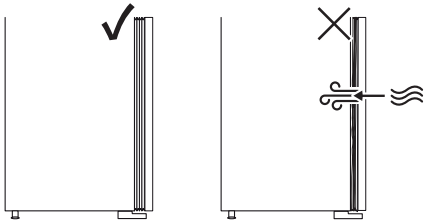

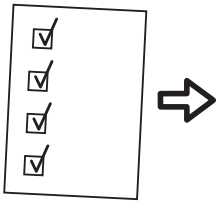

	Ako je odgovor DA	**Radnje koje treba uraditi ako je odgovor NE**
Posuda za kondenzaciju Proverite da li je cev u posudi	☑ Nije potrebno preduzeti nikakvu aktivnost	Stavite cev u posudu
Uverite se da zaptivka zaptiva svuda oko vrata kada su vrata zatvorena	☑ Nije potrebno preduzeti nikakvu aktivnost	Pogledajte korak AI - nivelisanje vrata
Provera da nema udaranja između delova/nameštaja prilikom otvaranja/ zatvaranja vrata za hlađenje	☑ Nije potrebno preduzeti nikakvu aktivnost	Pogledajte korak AI - nivelisanje vrata
Osigurajte instalaciju unutar bilo kog kuhinjskog sistema i fiksirajte po potrebi	☑ Nije potrebno preduzeti nikakvu aktivnost	Pratite AI kako biste instalaciju pravilno izvršili

Tehnički podaci

IKEA	**MÖLNÅS**	**6**	**170**	**35**	**C**
Robna marka	Model	Kapacitet zamrzavanja (kg/24h)	Potrošnja energije (kw/godina)	Nivo buke (dba)	Klasa potrošnje električne energije

Da biste preuzeli punu verziju, posetite www.ikea.com

Ovaj frižider sadrži biocidne proizvode u sledećim delovima koji sprečavaju rast gljivica suvog filma ili neželjene mirise.

Aktivna supstanca:
- Srebro (CAS: 7440-22-4) sadrži
  (nano) srebro za ručke vrata i karbonski filter
- Titanijum dioksid (CAS: 13463-67-7)
  sadrži (nano) titanijum dioksid za karbonski filter
- Jodopropinil butilkarbamat (IPBC) (CAS: 55406-53-6) za zaptivku

Koncentracije biocidnih proizvoda su veoma niske i ne bi trebalo da predstavljaju neprihvatljive zdravstvene rizike.

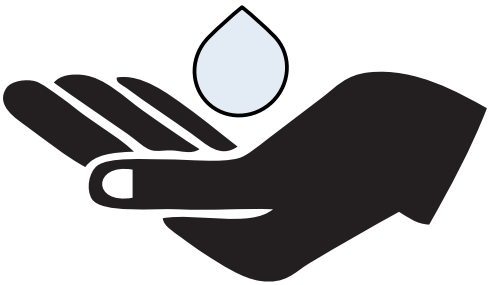

Opis izdelka

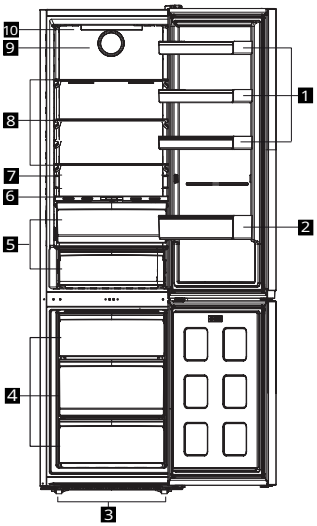

1 Nastavljive police na vratih
2 Polica za steklenice
3 Nastavljive sprednje noge
4 Predel zamrzovalnika
5 Košara za mlečne izdelke (hladilnica) ali prostor za ohranjanje svežine
6 Oddelek za vzdrževanje svežine hrane
7 Tipska plošča s podatki
8 Nastavljive police
9 Ventilator
10 Upravljalna plošča

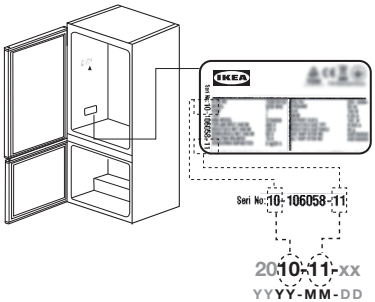

Priprava

- Za prostostoječo napravo; 'ta hladilna naprava ni namenjena uporabi kot vgradna naprava.
- Hladilnik mora biti nameščen vsaj 30 cm stran od virov toplote, kot so kuhalne plošče, pečice, centralno ogrevanje in štedilniki, ter vsaj 5 cm stran od električnih pečic in ne sme biti izpostavljen neposredni sončni svetlobi.
- Temperatura prostora, v katerega namestite hladilnik, mora biti najmanj +10 °C. Delovanje hladilnika pri nižjih temperaturah ni priporočljivo zaradi njegove učinkovitosti.
- Poskrbite, da je notranjost hladilnika temeljito očiščena.
- V prvih šestih urah po prvem vklopu hladilnika upoštevajte naslednja navodila.
- Izogibajte se pogostemu odpiranju vrat.
- Delovati mora prazen, brez živil.
- Ne odklopite hladilnika iz vtičnice. Če pride do izpada električne energije, ki je zunaj vašega nadzora, glejte opozorila v razdelku »Vaši ukrepi«.
- Originalno embalažo in penaste materiale shranite za prihodnje transporte ali premike.
- Košare/predali, ki so priloženi ohlajevalnemu predalu, morajo biti vedno v uporabi zaradi nizke porabe energije in boljših pogojev shranjevanja.
- Pri nekaterih modelih se upravljalna plošča na zaslonu samodejno izklopi 1 minuto po zaprtju vrat. Znova se aktivira, ko odprete vrata ali pritisnete katero koli tipko.
- Pri pogostem odpiranju/zapiranju vrat lahko pride do kondenzacije vlage na vratih/prednjih policah in steklenih posodah.
- Če so vrata zaprta, vroč in vlažen zrak ne bo prodrl neposredno v vaš izdelek, na ta način se vaš izdelek sam optimizira v pogojih, ki zadoščajo za zaščito vaše hrane. Funkcije in sestavni deli, kot so kompresor, ventilator, grelec, odtaljevanje, osvetlitev, zaslon in tako naprej, bodo delovali v skladu s potrebami po minimalni porabi energije pod temi pogoji.
- Če je na voljo več možnosti, je treba steklene police namestiti tako, da odprtine za zrak na zadnji steni niso blokirane, saj izpusti zraka ostanejo pod stekleno polico. Ta kombinacija lahko pomaga izboljšati razporeditev zraka in energetsko učinkovitost.
- Vaš izdelek ima zadaj nastavljiv kondenzator. Za boljše delovanje ga nastavite v odprt položaj, kot je prikazano v priročniku z navodili za montažo.

Nastavitev položaja kondenzatorja

Kondenzator hladilnika je nameščen zadaj. Za zmanjšanje porabe energije in povečanje energetske učinkovitosti je treba zgornji in spodnji del kondenzatorja umakniti in pritrditi, kot je prikazano na sliki. Ko kondenzator potegnete nazaj, se nosilci zaskočijo in položaj kondenzatorja je zavarovan.

Del za pritrditev na steno je v vrečki z deli za namestitev. Del za pritrditev na steno se uporablja za varnost pri nagibanju in zagotavljanje prezračevalne razdalje.

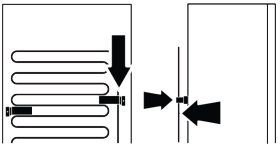

Pri prvi uporabi

Pred uporabo vašega hladilnika se prepričajte, da so opravljene potrebne priprave v skladu z navodili v razdelkih "Varnostni napotki" in "Namestitev".
Če izdelek prevažate vodoravno, ga prve 4 ure ne priključite na električno omrežje.
Izdelek naj deluje 12 ur brez hrane v njem in medtem ne odpirajte vrat, razen če je to nujno potrebno.

Ko je kompresor vklopljen, se sliši zvok. Normalno je, da izdelek povzroča hrup, tudi če kompresor ne deluje, saj sta tekočina in plin lahko stisnjena v hladilnem sistemu.

Normalno je, da so sprednji robovi hladilnika topli. Ta območja so zasnovana, da se segrejejo, saj se s tem prepreči kondenzacija.

Pri nekaterih modelih se nadzorna plošča samodejno izklopi 1 minuto po zaprtju vrat. Ponovno se aktivira, ko se vrata odprejo ali ko pritisnete kateri koli gumb.
Čiščenje notranjosti: Ne uporabljajte detergentov, abrazivnih praškov ali čistil na osnovi klora ali olja, saj te snovi poškodujejo površino.

Pomembno! Ta aparat se prodaja v Franciji. V skladu s predpisi, ki veljajo v tej državi, mora biti opremljen s posebno napravo (glejte sliko), nameščeno v spodnjem delu hladilnika, ki označuje najhladnejše območje v njem.

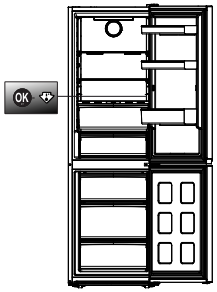

Vsakodnevna uporaba

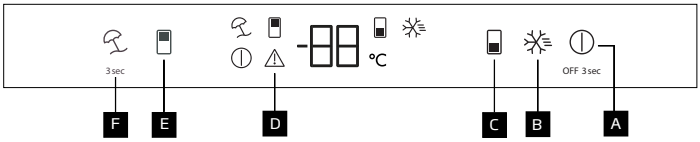

A Gumb za izklop izdelka
B Tipka za hitro zamrzovanje
C Tipka za nastavitev temperature zamrzovalnega prostora
D Indikator stanja napake
E Tipka za nastavitev temperature hladilnega prostora
F Tipka za funkcijo za počitnice

Funkcije

Gumb za izklop izdelka A
Ko ta gumb pritisnete za 3 sekunde, se izdelek preklopi v način izklopa, v načinu izklopa se na zaslonu prižge ikona (A), v tem načinu hladilnik ne izvaja hlajenja, ko gumb znova pritisnete za 3 sekunde, začne hladilnik normalno delovati, ikona ugasne.

Hitro zamrzovanje B
Ko pritisnete tipko za hitro zamrznitev, zasveti ikona za hitro zamrzovanje (B) in aktivira se funkcija hitrega zamrzovanja. Temperatura zamrzovalnega prostora je nastavljena na -27 °C. Za preklic funkcije znova pritisnite tipko. Funkcija hitrega zamrzovanja se samodejno prekliče po 48 urah. Če želite zamrzniti večjo količino sveže hrane, pritisnite tipko za hitro zamrzovanje, preden postavite hrano v zamrzovalni del.

Tipka za nastavitev temperature zamrzovalnega prostora C
Nastavi se temperatura za zamrzovalni del. S pritiskom na tipko lahko nastavite temperaturo zamrzovalnega prostora na -18, -19, -20, -21, -22, -23, -24 °C.

Indikator stanja napake D
Kazalnik (D) mora biti aktiven, kadar hladilnik ne more primerno hladiti ali v primeru napake senzorja. Črka "E" se prikaže na prikazovalniku temperature zamrzovalnika, medtem ko se na prikazovalniku temperature hladilnika prikažejo številke 1, 2, 3... Te številke pooblaščenemu servisu zagotavljajo informacije o napaki, ki se je pojavila. Če v predel zamrzovalnika naložite vročo hrano ali če pustite vrata dlje časa odprta, se lahko prižge vzklik. To ni napaka, ampak opozorilo, ki izgine, ko se hrana ohladi ali če pritisnete katero koli tipko.

Nastavitev temperature hladilnega dela E
Omogoča nastavitev temperature hladilnega prostora. S pritiskom na tipko lahko hladilni predel nastavite na 8, 7, 6, 5, 4, 3, 2 in 1 °C.

Funkcija za počitnice F
Če želite aktivirati počitniško funkcijo, pritisnite gumb za 3 sekunde. Vklopi se počitniški način in zasveti se ikona počitnic (F). Na prikazovalniku temperature hladilnega prostora se prikaže simbol "- -", hladilni prostor pa ne izvaja aktivnega hlajenja. Ko je ta funkcija aktivirana, hrane ni primerno hraniti v hladilnem prostoru. Predelki se še naprej ohlajajo glede na predhodno nastavljene temperature. Za preklic te funkcije znova pritisnite in držite tipko za 3 sekunde.

Instalacija

Pripravite izdelek za uporabo tako, da preberete informacije v navodilih za uporabo ter poskrbite za ustrezno električno in vodovodno napeljavo. Če ustrezna napeljava ni na voljo, pokličite usposobljenega električarja ali vodovodarja, da uredi potrebne dovode.

⚠**OPOZORILO:** Proizvajalec ne odgovarja za poškodbe, ki nastanejo zaradi del, ki jih opravijo nepooblaščene osebe.Da preprečite tresenje, postavite izdelek na ravno površino.

⚠**OPOZORILO:**Med nameščanjem napajalni vtič izdelka ne sme biti priklopljen. V nasprotnem primeru obstaja smrtna nevarnost ali nevarnost hudih telesnih poškodb!

⚠**OPOZORILO:** Če so vrata prostora, v katerega boste postavili izdelek, tako ozka, da izdelek ne gre v prostor, izdelek obrnite na bočno stran; če ga kljub temu ne uspete spraviti v prostor, pokličite pooblaščeni servis.

- Izdelka ne izpostavljajte neposredni sončni svetlobi in ga ne shranjujte v vlažnem prostoru.
- Izdelka ne nameščajte na mesta, kjer temperatura pade pod 10 °C.

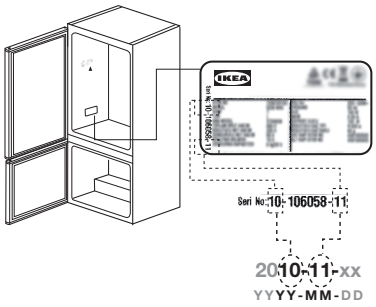

Kontrolni seznam za pregled
Pred uporabo naprave upoštevajte kontrolni seznam za pregled.
Če je kateri koli odgovor NE, sledite ustreznim ukrepom.
Ne pozabite zapisati serijske številke izdelka in številke izdelka, če je to potrebno, ter tej strani priložite potrdilo o prejemu.

Serijska številka izdelka (ploščica s podatki)		
Identifikacijska številka izdelka (ploščica s podatki)		
Datum nakupa		

Obračanje vrat

Po obračanju vrat preverite tesnila na vratih hladilnika in zamrzovalnika, da zagotovite pravilno tesnjenje. Zaprite vrata in se prepričajte, da tesnila po celotnem obodu popolnoma nalegajo na ohišje ter da ni nobenih rež ali uhajanja zraka.

Če tesnjenje ni ustrezno, tesnilo previdno prilagodite z roko. Za lažje prilagajanje tesnilo najprej zmehčajte z vlažno, mlačno (ne vročo) brisačo.

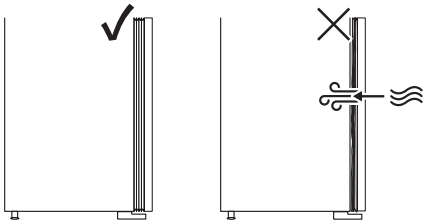

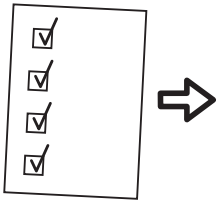

	Če je odgovor DA	**Ukrepi, če je odgovor NE**
Pladenj za kondenzacijo Preverite, ali je cev v pladnju	☑ Brez ukrepanja	Vstavite cev v pladenj
Poskrbite, da tesnilo tesni okoli vrat, ko so vrata zaprta	☑ Brez ukrepanja	Oglejte si korak AI - poravnava vrat
Preverjanje, da med odpiranjem/zapiranjem vrat hladilnika ne prihaja do trkov med deli/pohištvom	☑ Brez ukrepanja	Oglejte si korak AI - poravnava vrat
Zagotovite namestitev v katerem koli kuhinjskem sistemu in jo pritrdite po potrebi	☑ Brez ukrepanja	Za pravilno namestitev sledite navodilom AI

Tehnični podatki

IKEA	**MÖLNÅS**	**6**	**170**	**35**	**C**
Blagovna znamka	Model	Zmogljivost zamrzovanja (kg/24 h)	Varčevanje z energijo (kw/leto)	Raven hrupa (dBa)	Energijski razred

Ta hladilnik vsebuje biocidne snovi v naslednjih delih za preprečevanje rasti gliv v suhem filmu in neželenih vonjav.

Aktivna snov:
- srebro (CAS: 7440-22-4) vsebuje (nano) srebro za ročaj vrat in ogleni filter
- Titanov dioksid (CAS: 13463-67-7) vsebuje (nano) titanov dioksid za ogleni filter
- IPBC (CAS: 55406-53-6) za tesnilo

Koncentracije biocidnih pripravkov so zelo nizke, zato ne bi smeli predstavljati nesprejemljivega tveganja za zdravje.

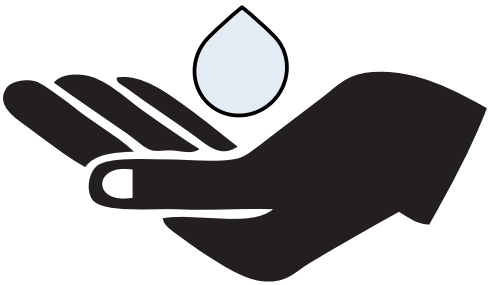

Ürün açıklaması

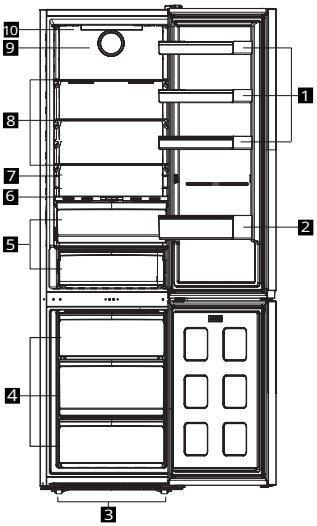

1 Ayarlanabilir kapı rafları
2 Şişe rafı
3 Ayarlanabilir ön ayaklar
4 Dondurucu bölmesi
5 Süt ürünleri (soğuk saklama) bölmesi veya sebzelik
6 Everfresh
7 Derecelendirme Plakası
8 Ayarlanabilir raflar
9 Fan
10 Kontrol Paneli

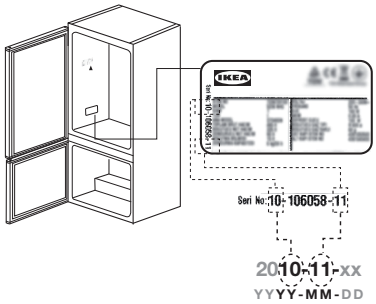

Hazırlık

- Bu soğutucu cihaz, bağımsız bir cihazda bir dahili cihaz olarak kullanılmak üzere tasarlanmamıştır.
- Buzdolabınızın montajı, set üstü ocaklar, fırınlar, merkezi ısıtıcı ve ocaklar gibi ısı kaynaklarından en az 30 cm uzaklığa ve elektrikli fırınlardan en az 5 cm uzaklığa yapılmalı ve doğrudan güneş ışığının altına yerleştirilmemelidir.
- Buzdolabınızın montajını yaptığınız odanın ortam sıcaklığı en az +10°C olmalıdır. Buzdolabınızı soğutucu koşullarında çalıştırmanız verimlilik açısından tavsiye edilmez.
- Lütfen, buzdolabınızın içinin iyice temizlendiğinden emin olun.
- Buzdolabınızı ilk kez çalıştırdığınızda, lütfen ilk altı saat boyunca aşağıdaki talimatlara uyun.
- Kapı sık sık açılmamalıdır.
- İçinde herhangi bir gıda bulunmadan boş halde çalıştırılmalıdır.
- Buzdolabınızın fişini prizden çıkarmayın. Kontrolünüz dışında bir elektrik kesintisi oluşursa, lütfen, "Aşağıdaki durumlarda yapılması gerekenler" bölümündeki uyarılara bakın.
- Orijinal ambalajlama ve köpük malzemeleri gelecekteki taşımalar veya taşınmalar için saklanmalıdır.
- Soğutma bölmesi ile birlikte verilen sepetler/ çekmeceler, düşük enerji tüketimi için ve daha iyi saklama koşulları için daima kullanımda olmalıdır.
- Bazı modellerde, ekrandaki gösterge paneli, kapı kapatıldıktan 1 dakika sonra otomatik olarak kapanır. Kapı açıldığında veya herhangi bir butona basıldığında, yeniden etkinleşecektir.
- Kapının sık sık açılıp kapanması nedeniyle sıcaklık değişimi olduğunda, kapı/gövde raflarında ve cam kaplarda yoğuşma görülebilir.
- Kapılar açılmadığında sıcak ve rutubetli hava doğrudan ürününüze nüfuz etmeyeceği için, ürününüz gıdalarınızı korumak için yeterli koşullarda kendini optimize edecektir. Kompresör, fan, ısıtıcı, buz çözme, aydınlatma, gösterge vb. gibi fonksiyonlar ve komponentler, bu koşullar altında minimum enerji tüketmek için ihtiyaçlara göre çalıştırılacaktır.
- Birden çok seçenek bulunması halinde, cam raflar, arka duvardaki hava çıkışlarını tıkamayacak şekilde yerleştirilmeli, tercihen hava çıkışları cam rafın altına kalmalıdır. Bu kombinasyon hava dağıtımını ve enerji verimliliğini iyileştirmeye yardım edebilir.
- Ürününüzün arkasında ayarlanabilir bir kondansatör bulunur. Daha iyi performans için Montaj Talimatları kılavuzunda gösterildiği gibi bunu açık pozisyona getirin.

Kondansatör Konum Ayarı

Buzdolabının kondansatörü arka tarafta bulunur. Güç tüketimini en aza indirmek ve enerji verimliliğini artırmak için kondansatörün üst ve alt tarafı, resimde gösterildiği gibi geriye çekilmeli ve sabitlenmelidir. Kondansatör geriye çekildiğinde braketler kilitlenir ve kondansatörün konumu sabitlenmiş olur.

Duvar sabitleme aparatı, montaj çantası içinde gelir. Güvenli bir şekilde eğmek ve havalandırma mesafesi sağlamak için duvar sabitleme aparatı kullanılır.

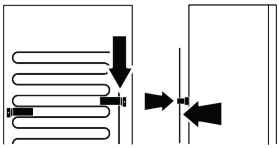

İlk Kullanım

Buzdolabınızı kullanmadan önce, gerekli hazırlıkların "Güvenlik Bilgileri" ve "Montaj" bölümlerindeki talimatlarla uyumlu bir şekilde yapıldığından emin olun.
Ürün yatay olarak taşınıyorsa, ürünü ilk 4 saat boyunca güç kaynağına takmayın.
Ürünü 12 saat boyunca içine hiçbir ürün yerleştirmeden çalışır halde tutun ve mutlaka gerekli olmadığı sürece kapısını açmayın.

Kompresör devreye sokulduğunda bir ses duyulacaktır. Soğutma sisteminde sıvı ve gaz sıkışabileceği için, kompresör çalışmasa dahi, ürünün gürültü yapması normaldir.

Buzdolabının ön kenarlarının sıcak olması normaldir. Bu bölgeler, yoğuşmayı önlemek üzere ısınmak için tasarlanmıştır.

Bazı modellerde, kontrol paneli, kapı kapandıktan 1 dakika sonra otomatik olarak kapanır. Kapı açıldığında veya herhangi bir butona basıldığında, yeniden etkinleşecektir.
İç kısmın temizliği : Deterjan, aşındırıcı tozlar, klor veya yağ bazlı temizleyiciler kullanmayın. Aksi halde ürünün kaplaması zarar görür.
Önemli!Bu cihaz Fransa'da satılmaktadır. Bu ülkede geçerli olan yönetmeliklere göre, cihazın en soğuk bölümünü belirtmek için buzdolabının alt bölmesine yerleştirilen özel bir cihaz (şekle bakınız) ile birlikte teslim edilmelidir.

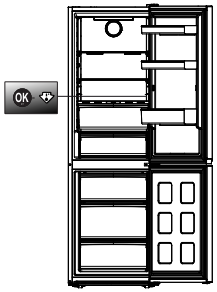

Günlük kullanım

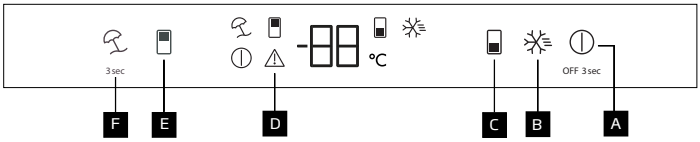

A Ürün Kapama Düğmesi
B Hızlı Dondurma Tuşu
C Dondurucu Bölmesi Sıcaklık Ayar Butonu
D Hata Durumu Göstergesi
E Soğutucu Bölme Sıcaklık Ayar Tuşu
F Tatil İşlevi Tuşu

Fonksiyonlar

Ürün Kapama Düğmesi A
Bu düğmeye 3 saniye basılı tutulduğunda ürün kapalı moda geçer. Kapalı moddayken (A) simgesi ekranda yanar ve bu moddayken buzdolabı soğutma işlemini gerçekleştirmez. Düğmeye 3 saniye boyunca tekrar basılı tutulduğunda ise buzdolabı normal çalışmaya başlar ve simgenin ışığı söner.

Hızlı Dondurma B
Hızlı dondurma tuşuna basıldığında
hızlı dondurma simgesi (B) yanar ve hızlı dondurma fonksiyonu devreye girer. Dondurucu bölme sıcaklığı -27 °C'ye ayarlanmıştır. Fonksiyonu iptal etmek için tuşa yeniden basın. Hızlı dondurma fonksiyonu 48 saat sonra otomatik olarak kendi kendine iptal olacaktır. Büyük bir miktarda taze gıda dondurmak için gıdaları dondurucu bölmesine yerleştirmeden önce, hızlı dondurma tuşuna basın.

Dondurucu Bölmesi Sıcaklık Ayar Butonu C
Sıcaklık ayarı dondurucu bölme için yapılmıştır. Bu düğmeye basıldığında dondurucu bölmesi sıcaklığı -18, -19, -20, -21, -22, -23, -24 °C olarak ayarlanabilir.

Hata Durumu Göstergesi D
Bu gösterge (D) buzdolabı yeterli soğutma yapamadığında veya herhangi bir sensör hatası halinde etkinleşecektir. Dondurucu bölmenin sıcaklık göstergesinde "E" harfi gösterilirken buzdolabı bölmesinin sıcaklık ekranında ise 1, 2, 3... Sayıları görünür. Bu rakamlar, yetkili servise hatanın meydana geldiğini bildirir. Dondurucu bölmeye sıcak gıda yüklediğinizde veya uzun bir süre boyunca kapıyı açık bırakırsanız, bir ünlem işareti yanacaktır. Bu bir hata değildir, bu uyarı, gıda soğutulduğunda veya herhangi bir tuşa basıldığında kalkacaktır.

Soğutucu Bölmesi Sıcaklık Ayarı E
Soğutucu bölmesi için sıcaklık ayarının yapılmasını sağlar. Bu düğmeye basıldığında soğutucu bölmesi 8, 7, 6, 5, 4, 3, 2 ve 1°C olarak ayarlanabilir.

Tatil Fonksiyonu F
Tatil fonksiyonunu devreye almak için bu düğmeye 3 saniye boyunca basılı tutun. Tatil modu devreye alınır ve tatil simgesi (F) yanar. Soğutucu bölmesi sıcaklık ekranında "- -" sembolü göründüğünde soğutma bölmesi, aktif soğutma gerçekleştirmez. Bu fonksiyon devreye alındığında yiyecekleri soğutma bölmesinde tutmak uygun değildir. Diğer bölmeler, ayarlanan sıcaklıklara göre soğutma yapmaya devam eder. Bu fonksiyonu iptal etmek için düğmeye 3 saniye boyunca basılı tutun.

Montaj

Ürünü kullanıma hazır hale getirmek için, kullanma kılavuzundaki bilgilere başvurarak elektrik tesisatının ve sıhhi tesisatın uygun olmasına dikkat edin. Uygun değilse, vasıflı bir elektrik teknisyeni ve tesisatçı çağırın ve gerekli düzenlemeleri yaptırın.

⚠**UYARI:** Üretici yetkisiz kişiler tarafından yapılan işlemlerin yol açtığı hasarlardan sorumlu değildir.

Sallanmasını engellemek için, ürünü bir düz yüzeye ürünü yerleştirin.

⚠**UYARI:**Montaj sırasında, ürünün elektrik fişi prize takılmamalıdır. Aksi takdirde, bir ölüm veya ciddi yaralanma tehlikesi vardır!

⚠**UYARI:** Odada ürünün yerleştirileceği kapı aralığı ürünün içinden geçemeyeceği kadar dar ise, ürünü yana doğru çevirerek geçirin; aksi takdirde bir yetkili servis çağırın.

- Ürünü doğrudan güneş ışığına maruz bırakmayın ve rutubetli bir yerde saklamayın.
- Ürünün montajını sıcaklığın 10 °C'nin altına düştüğü bir yere yapmayın.

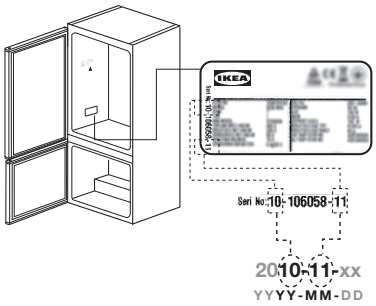

Denetim kontrol listesi
Lütfen cihazınızı kullanmadan önce kontrol listesini takip edin.
Herhangi bir cevap HAYIR ise lütfen ilgili işlemi takip ediniz.
Lütfen ürün seri numarasını ve ürün numarasını gerektiği gibi yazmayı ve makbuzunuzu bu sayfaya eklemeyi unutmayın.

Ürün seri numarası (derecelendirme plakası)		
Ürün öğe numarası (derecelendirme plakası)		
Satın alma tarihi		

Kapı Yönünün Değiştirilmesi

Kapıların yönü değiştirildikten sonra, doğru sızdırmazlığın sağlandığından emin olmak için hem soğutucu hem de dondurucu kapı contalarını kontrol edin. Kapıları kapatın ve contaların, boşluk veya hava kaçağı olmaksızın kabin yüzeyiyle tamamen temas ettiğinden emin olun.

Sızdırmazlık yeterince sıkı değilse, contayı elinizle dikkatlice ayarlayın. Ayarlamayı kolaylaştırmak için, contayı öncelikle nemli ve ılık (sıcak olmayan) bir havlu ile yumuşatın.

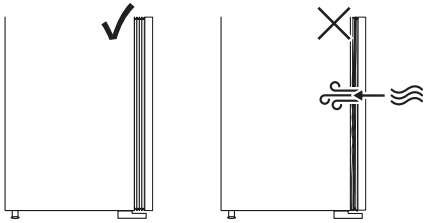

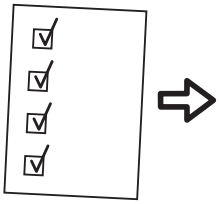

	Cevap EVET ise	HAYIR ise yapılacak işlemler
Yoğunlaşma Tepsisi Tüpün tepsinin içinde olup olmadığını kontrol edin	☑ Yapılması gereken işlem yok	Tüpü tepsinin içine koyun
Kapı kapalıyken contanın kapıyı çepeçevre sardığından emin olunması	☑ Yapılması gereken işlem yok	AI - kapı hizalama adımına bakın
Soğutma kapısını açarken/ kapatırken parçalar/ mobilya arasında çarpışma olmadığının kontrol edilmesi	☑ Yapılması gereken işlem yok	AI - kapı hizalama adımına bakın
Kurulumu herhangi bir mutfak sisteminin içine yerleştirin ve gerektiği gibi sabitleyin	☑ Yapılması gereken işlem yok	Doğru kurulum için AI'yı takip edin

Teknik Veriler

IKEA	MÖLNÅS	6	170	35	C
Marka	Model	Dondurma Kapasitesi (kg/24h)	Enerji tüketimi (kw/yıl)	Gürültü seviyesi (dba)	Enerji sınıfı

Tam sürümü indirmek için www.ikea.com adresini ziyaret edin.

Bu buzdolabı, kuru film mantarı oluşumunu ve istenmeyen kokuları önlemek için aşağıdaki kısımlarda biyosidal ürünler içerir.

Aktif madde:
- Gümüş (CAS: 7440- 22- 4)
  kapı kolu ve karbon filtre için (nano) gümüş içerir
- Titanyum dioksit (CAS: 13463-67-7)
  karbon filtre için (nano) titanyum dioksit içerir
- IPBC (CAS: 55406-53-6) mühür için

Biyosidal ürünlerin konsantrasyonları çok düşüktür, bu nedenle kabul edilemez sağlık riskleri oluşturmamalıdırlar.

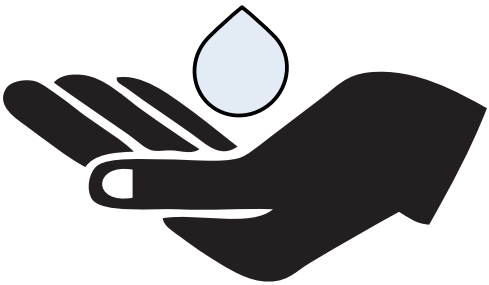

Описание на продукта

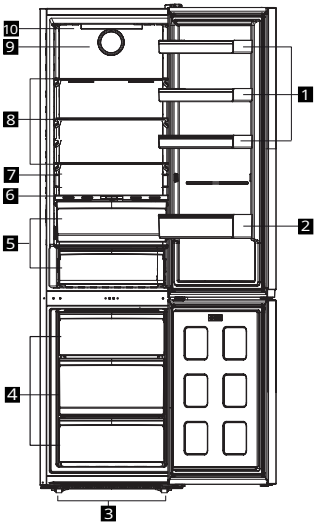

1 Регулируеми рафтове за врати
2 Рафт за бутилки
3 Регулируеми предни крачета
4 Фризерно отделение
5 Отделение за млечни продукти (хладилно отделение) или отделение за плодове и зеленчуци
6 Винаги пресни
7 Табелка с данни
8 Регулируеми рафтове
9 Вентилатор
10 Контролен панел

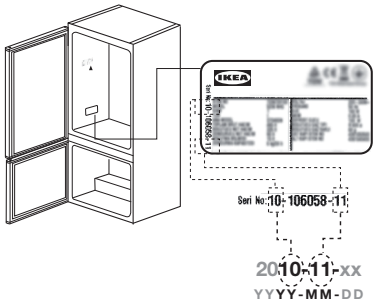

Подготовка

- За свободностоящ уред; „този хладилен уред не е предназначен да се използва като уред за вграждане.
- Вашият хладилник трябва да бъде инсталиран на най-малко 30 см от източници на топлина като котлони, фурни, централно отопление и печки и най-малко на 5 см от електрически фурни и не трябва да се поставя под пряка слънчева светлина.
- Температурата на околната среда в помещението, където монтирате хладилника, трябва да бъде най-малко +10°C. Не се препоръчва използването на вашия хладилник при по-хладни условия по отношение на неговата ефективност.
- Моля, уверете се, че вътрешността на вашия хладилник е почистена старателно.
- Когато използвате вашия хладилник за първи път, моля, спазвайте следните инструкции през първите шест часа.
- Вратата не трябва да се отваря често.
- Трябва да работи празен без храна в него.
- Не изключвайте хладилника си от контакта. Ако възникне прекъсване на захранването извън вашия контрол, моля, вижте предупрежденията в раздела „Какво да направите, ако“.
- Оригиналните опаковки и материалите от пяна трябва да се съхраняват за бъдещо транспортиране или преместване.
- Кошниците/чекмеджетата, които се предоставят с отделението за охлаждане, трябва винаги да се използват за ниска консумация на енергия и за по-добри условия за съхранение.
- При някои модели таблото с инструменти на дисплея автоматично се изключва 1 минута след затваряне на вратата. Той ще се активира отново, когато вратата се отвори или се натисне който и да е ключ.
- При промяна на температурата, причинена от често отваряне/затваряне на вратата, може да се види конденз по рафтовете на вратата/корпуса и стъклените съдове.
- Тъй като горещият и влажен въздух няма да проникне директно във вашия продукт, когато вратите не са отворени, вашият продукт ще се оптимизира при условия, достатъчни да защитят вашата храна. Функции и компоненти като компресор, вентилатор, нагревател, размразяване, осветление, дисплей и така нататък ще работят според нуждите за консумация на минимална енергия при тези обстоятелства.
- В случай, че са налични множество опции, стъклените рафтове трябва да бъдат поставени така, че изпускателните отвори на задната стена да не бъдат запушени, за предпочитане въздушните изходи да останат под стъкления рафт. Тази комбинация може да помогне за подобряване на разпределението на въздуха и енергийната ефективност.
- Вашият продукт има регулируем кондензатор отзад.За по-добра работа, моля, настройте го в отворено положение, както е показано в ръководството с инструкции за монтаж.

Настройка на позицията на кондензатора

Кондензаторът на хладилника е разположен отзад. За да се сведе до минимум консумацията на енергия и да се увеличи енергийната ефективност, горната и долната част на кондензатора трябва да се дръпнат назад и да се закрепят, както е показано на снимката. Когато кондензаторът се издърпа назад, скобите се заключват и позицията на кондензатора е осигурена.

Фиксирането на стената се предлага в чантата за монтаж. Частта за фиксиране на стената се използва за безопасност при накланяне и осигуряване на вентилационно разстояние.

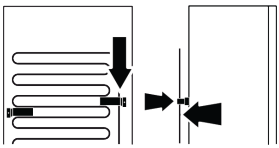

Първа употреба

Преди да използвате Вашия хладилник, се уверете, че са направени необходимите приготовления в съответствие с инструкциите в разделите „Информация за безопасност“ и „Монтаж“.

Ако продуктът се транспортира хоризонтално, не включвайте продукта към захранването през първите 4 часа.

Оставете продукта да работи, без да поставяте храна в него за 12 часа, и не отваряйте вратата, освен ако не е абсолютно наложително.

Когато компресорът е включен, ще се чуе звук. Нормално е продуктът да издава шум, дори когато компресорът не работи, тъй като течността и газът могат да бъдат компресирани в охладителната система.

Нормално е предните краища на хладилника да бъдат топли. Те са проектирани да се затоплят, за да се избегне конденз.

При някои модели контролният панел се изключва автоматично 1 минута след затваряне на вратата. Той ще се активира отново, когато вратата се отвори или се натисне произволен бутон.

Почистване на вътрешността : Не използвайте почистващи препарати, абразивни прахове, почистващи препарати на хлорна или маслена основа, тъй като те ще повредят покритието

Важно!Този уред се продава във Франция. В съответствие с разпоредбите, валидни в тази държава, той трябва да бъде снабден със специално устройство (вижте фигурата), поставено в долното отделение на хладилника, за да посочи най-студената зона в него.

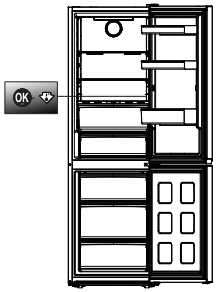

Ежедневна употреба

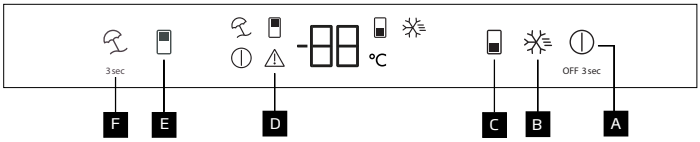

A Бутон за изключване на продукта

B Бутон за бързо замразяване

C Бутон за настройка на температурата на фризерното отделение

D Индикатор за състояние на грешка

E Бутон за настройка на температурата на охладителното отделение

F Функционален бутон за ваканция

Функции

Бутон за изключване на продукта A

Когато този бутон се натисне за 3 секунди, продуктът преминава в режим на изключване, в режим на изключване иконата (A) светва на дисплея, в този режим хладилникът не извършва охлаждане, когато бутонът се натисне отново за 3 секунди, хладилникът започва нормална работа, иконата изгасва.

Бързо Замразяване B

Когато е натиснат бутонът за бързо замразяване, светва иконата за бързо замразяване (B) и се активира функцията за бързо замразяване. Температурата на фризерното отделение е настроена на -27 °C. Натиснете бутона отново, за да отмените функцията. Функцията за бързо замразяване се отменя автоматично след 48 часа. За да замразите голямо количество пресни храни, натиснете бутона за бързо замразяване, преди да ги поставите във фризерното отделение.

Бутон за настройка на температурата на фризерното отделение C

Настройване на температурата се извършва за фризерното отделение. С натискане на бутона температурата на фризерното отделение може да се настрои на -18,-19,-20,-21,-22,-23,-24 °C.

Индикатор за състояние на грешка D

Този индикатор (D) трябва да е активен, когато Хладилник ви не може да извърши адекватно охлаждане или в случай на грешка на сензора. Буквата "E" се появява на температурния дисплей на фризерното отделение, а цифрите 1, 2, 3... се появяват на температурния дисплей на хладилното отделение.Тези цифри дават информация на оторизирания сервиз за възникналата грешка. Когато заредите фризерното отделение с гореща храна или ако оставите вратата отворена за продължително време, може да светне удивителен знак. Това не е повреда, това предупреждение трябва да изчезне, когато храната се охлади или се натисне произволен бутон.

Настройка на температурата на охладителното отделение E

Позволява настройка на температурата за охлаждащото отделение. С натискане на бутона охлаждащото отделение може да се настрои на 8, 7, 6, 5, 4, 3, 2 и 1°C.

Функция за почивка F

За да активирате функцията "ваканция", натиснете бутона за 3 секунди.Режимът "ваканция" ще се активира и иконата "ваканция" (F) ще светне. На дисплея за температурата на хладилното отделение се появява символът "- -" и хладилното отделение не извършва активно охлаждане.Когато тази функция е активирана, не е удобно да държите храна в хладилното отделение. Другите отделения продължават да се охлаждат според зададените температури . Натиснете и задръжте отново бутона за 3 секунди, за да отмените тази функция.

Монтаж

За да подготвите продукта за употреба, уверете се, че електрическото окабеляване и водопроводната инсталация са подходящи, като се позовавате на информацията в ръководството за потребителя. В противен случай се обадете на квалифициран електротехник и водопроводчик и вземете необходимите мерки.

⚠**ВНИМАНИЕ:** Производителят не носи отговорност за щети, причинени от операции от неоторизирани лица.За да избегнете разклащане, поставете продукта върху равна повърхност.

⚠**ВНИМАНИЕ:**По време на монтажа захранващият щепсел на продукта не трябва да се включва. В противен случай съществува опасност от смърт или сериозно нараняване!

⚠**ВНИМАНИЕ:** Ако вратата на помещението, където ще бъде поставен продуктът, е толкова тясна, че продуктът не може да премине през нея, прекарайте продукта, като го завъртите настрани; в противен случай се обадете на оторизиран сервиз.

- Не излагайте продукта на пряка слънчева светлина и не го съхранявайте на влажно място.
- Не монтирайте продукта на места, където температурата пада под 10 °C.

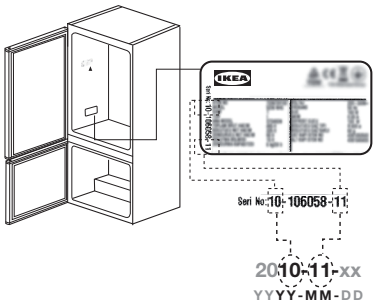

Контролен списък за проверка

Моля, следвайте контролния списък за проверка, преди да използвате Вашия уред.

Ако някой отговор е НЕ, моля, следвайте съответното действие.

Моля, не забравяйте да запишете серийния номер на продукта и номера на артикула според изискванията и да прикачите разписката си към тази страница.

Сериен номер на продукта (табелка с данни)		
Артикулен номер на продукта (табелка с данни)		
Дата на закупуване		

За да изтеглите пълната версия, посетете www.ikea.com

Обръщане на вратата

След обръщане на вратите проверете уплътненията както на хладилното, така и на фризерното отделение, за да се уверите, че уплътняват правилно. Затворете вратите и се уверете, че уплътненията прилягат плътно към корпуса по цялата си дължина, без пролуки или пропускане на въздух.

Ако уплътнението не е достатъчно плътно, внимателно го коригирайте на ръка. За да улесните регулирането, първо омекотете уплътнението с влажна, хладка (не гореща) кърпа.

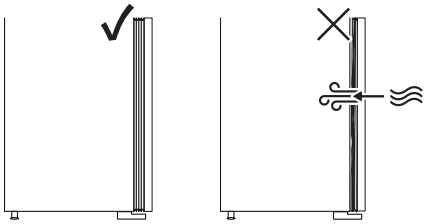

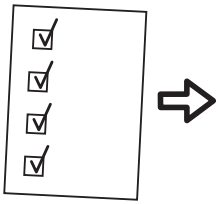

	Ако отговорът е ДА	**Действия, които да направите, ако отговорът е НЕ**
Кондензационна тава Проверете дали тръбата е вътре в таблата	☑ Никакви действия	Поставете тръбата вътре в тавата
Уверете се, че уплътнението уплътнява цялата врата, когато вратата е затворена	☑ Никакви действия	Обърнете се към AI - стъпка за подравняване на вратата
Проверете дали няма сблъсък между части/мебели при отваряне/затваряне на охладителната врата	☑ Никакви действия	Обърнете се към AI - стъпка за подравняване на вратата
Осигурете монтаж във всяка кухненска система и я закрепете според нуждите	☑ Никакви действия	Следвайте AI за правилния монтаж

Технически данни

IKEA	**MÖLNÅS**	**6**	**170**	**35**	**C**
Марка	Модел	Капацитет на замразяване (кг/24ч)	Консумация на енергия (kw/година)	Ниво на шум (dba)	Енергиен клас

Този хладилник съдържа биоцидни продукти в следните части за предотвратяване на растежа на сухи гъбички и нежелани миризми.

Активно вещество:
– Сребро (CAS: 7440-22-4) съдържа
(нано) сребро за дръжката на вратата и въглеродния филтър
– Титанов диоксид (CAS: 13463-67-7)
съдържа (нано) титанов диоксид за въглероден филтър
– IPBC (CAS: 55406-53-6) за уплътнение

Концентрациите на биоцидите са много ниски, поради което не би трябвало да представляват неприемливи рискове за здравето.

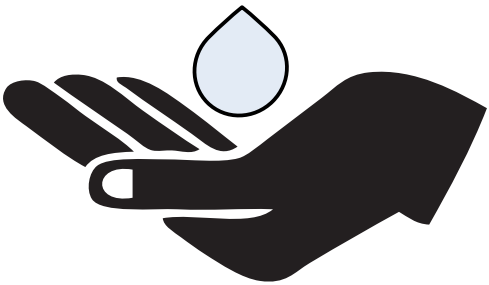

Descrierea produsului

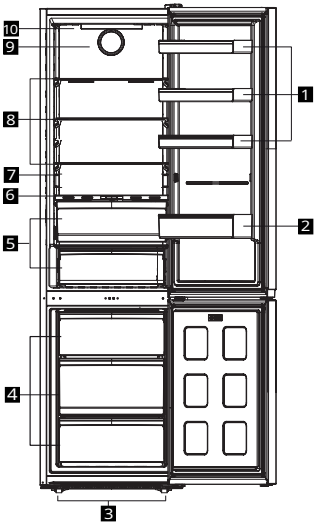

1 Rafturi ajustabile ale ușii
2 Raft pentru sticle
3 Picioare frontale ajustabile
4 Compartiment congelator
5 Cutie pentru lactate (depozitare la rece) sau sertar pentru legume-fructe
6 Everfresh
7 Placă de identificare
8 Rafturi ajustabile
9 Ventilator
10 Panoul de control

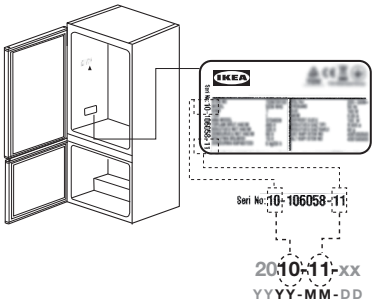

Pregătirea

- Pentru un aparat autonom; ‘acest aparat frigorific nu este destinat utilizării ca aparat încorporat.
- Frigiderul trebuie instalat la o distanță de cel puțin 30 cm de sursele de căldură, cum ar fi plite, cuptoare, centrala de încălzire și sobe și la o distanță de cel puțin 5 cm de cuptoarele electrice și nu trebuie să fie instalat în lumina directă a soarelui.
- Temperatura ambiantă a încăperii în care vă instalați frigiderul trebuie să fie de cel puțin +10°C. Funcționarea frigiderului în condiții mai reci nu este recomandată din punct de vedere al eficienței acestuia.
- Vă rugăm să vă asigurați că interiorul frigiderului este curățat bine.
- Când puneți în funcțiune frigiderul pentru prima dată, vă rugăm să respectați următoarele instrucțiuni în primele șase ore.
- Ușa nu trebuie să fie deschisă frecvent.
- Acesta trebuie pus în funcțiune gol, fără alimente în el.
- Nu scoateți frigiderul din priză. În cazul în care apare o pană de curent în afara controlului dumneavoastră, consultați avertismentele din secțiunea "Ce trebuie să faceți dacă".
- Ambalajul original și materialele din spumă trebuie păstrate pentru transporturi sau mutări viitoare.
- Pentru un consum redus de energie și pentru condiții mai bune de depozitare trebuie să fie întotdeauna folosite coșurile/ sertarele din dotarea compartimentului frigorific.
- La unele modele, afișajul de pe panoul de instrumente se stinge automat la 1 minut după ce ușa s-a închis. Acesta va fi reactivat la deschiderea ușii sau la apăsarea oricărei taste.
- În cazul unei schimbări de temperatură cauzate de deschiderea/închiderea frecventă a ușii, este posibil ca pe rafturile ușii/corpului și pe recipientele de sticlă să se formeze condens.
- Deoarece aerul cald și umed nu va pătrunde direct în produsul dvs. atunci când ușile nu sunt deschise, produsul dvs. se va optimiza în condiții suficiente pentru a vă proteja alimentele. Funcțiile și componentele, cum ar fi compresorul, ventilatorul, radiatorul, dezghețarea, iluminatul, afișajul și așa mai departe, vor funcționa în funcție de necesitățile de consum de energie minimă în aceste condiții.
- În cazul în care există mai multe opțiuni, rafturile din sticlă trebuie amplasate astfel încât intrările de aer de la peretele din spate să nu fie blocate, intrările de aer preferabil să rămână sub raftul de sticlă. Această combinație poate ajuta la îmbunătățirea distribuției de aer și eficienței energetice.
- Produsul dvs. are un condensator reglabil în spate. Pentru o performanță mai bună, vă rugăm să îl reglați în poziția deschis, așa cum este indicat în manualul de asamblare.

Setarea poziției condensatorului

Condensatorul frigiderului este situat în partea din spate. Pentru a reduce la minimum consumul de energie și a îmbunătăți eficiența energetică, partea superioară și inferioară a condensatorului trebuie trase înapoi și fixate așa cum este indicat în imagine. Când condensatorul este tras înapoi, suporturile se blochează și poziția condensatorului este fixată.

Fixarea pe perete este inclusă în pachetul de montaj. Partea de fixare pe perete este utilizată pentru siguranța înclinării și asigurarea distanței de ventilație.

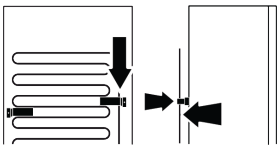

Prima utilizare

Înainte de a utiliza frigiderul, asigurați-vă că au fost efectuate pregătirile necesare în conformitate cu instrucțiunile din secțiunile "Informații despre siguranță" și "Instalare".

Dacă produsul este transportat în poziție orizontală, nu îl conectați la sursa de alimentare pentru primele 4 ore.

Păstrați produsul în funcțiune fără a pune alimente înăuntru timp de 12 ore și nu deschideți ușa, decât dacă este absolut necesar.

Se va auzi un sunet când compresorul este cuplat. Este normal ca produsul să facă zgomot chiar dacă compresorul nu funcționează, deoarece lichidul și gazul pot fi comprimate în sistemul de răcire.

Este normal ca marginile frontale ale frigiderului să fie calde. Aceste zone sunt proiectate să se încălzească pentru împiedicarea condensului.

Pentru unele modele, panoul de control se oprește automat la 1 minut după ce ușa este închisă. Va fi reactivat atunci când ușa este deschisă sau dacă este apăsat vreun buton.

Curățarea în interior: Nu folosiți detergenți, pulberi abrazive, clor sau detergenți pe bază de ulei, deoarece acestea vor deteriora finisajul.

Important! Acest aparat este vândut în Franța. În conformitate cu reglementările valabile în această țară, acesta trebuie să fie prevăzut cu un dispozitiv special (vezi imaginea) plasat în compartimentul inferior al frigiderului pentru a indica cea mai rece zonă a acestuia.

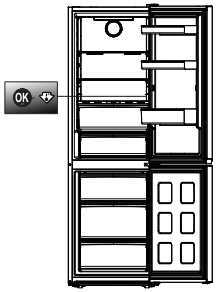

Utilizare zilnică

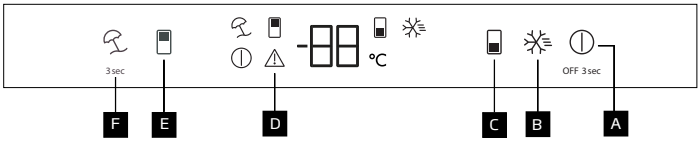

A Butonul de dezactivare a produsului
B Tasta de congelare rapidă
C Tastă setare temperatură compartiment congelator
D Indicatorul privind starea de eroare
E Tastă de setare a temperaturii compartimentului frigorific
F Tastă funcție vacanță

Funcţii

Butonul de dezactivare a produsului A

Când acest buton este apăsat timp de 3 secunde, produsul trece în modul oprit, în modul oprit pictograma (A) se aprinde pe afişaj, în acest mod frigiderul nu răcește, când butonul este apăsat din nou timp de 3 secunde, frigiderul începe să funcționeze normal, pictograma se stinge.

Congelare rapidă B

Când este apăsată tasta de congelare rapidă,

pictograma de congelare rapidă (B) se aprinde și funcția de congelare rapidă este activată. Temperatura compartimentului congelator este setată la -27 °C. Apăsați din nou tasta pentru a anula funcția. Funcția de congelare rapidă se va anula automat după 48 de ore. Pentru a congela o cantitate mare de alimente proaspete apăsați tasta de congelare rapidă înainte de a le introduce în compartimentul congelatorului.

Tastă setare temperatură compartiment congelator C

Setarea temperaturii se face pentru compartimentul congelatorului. Prin apăsarea tastei, temperatura compartimentului de congelare poate fi setată la -18,-19,-20,-21,-22,-23,-24 °C.

Indicatorul privind starea de eroare D

Acest indicator (D) trebuie să fie activ atunci când frigiderul nu poate efectua o răcire adecvată sau în cazul unei erori a senzorului Litera "E" apare pe afișajul de temperatură al compartimentului de congelare, în timp ce numerele 1, 2, 3..apar pe afișajul de temperatură al compartimentului frigorific. Aceste cifre indică service-ului autorizat eroarea care a survenit. Când încărcați compartimentul congelator cu alimente fierbinți sau dacă lăsați ușa deschisă pentru o perioadă prelungită, este posibil să se aprindă un semn de exclamare. Aceasta nu este o defecțiune, acest avertisment se elimină atunci când alimentul este răcit sau atunci când este apăsat orice buton.

Setarea temperaturii din compartimentul de răcire E

Permite setarea temperaturii pentru compartimentul frigorific. Prin apăsarea tastei, compartimentul de răcire poate fi setat la 8, 7, 6, 5, 4, 3, 2 și 1°C.

Funcția Vacanță F

Pentru a activa funcția de vacanță, apăsați butonul timp de 3 secunde. Modul vacanță va fi activat, iar pictograma de vacanță (F) se aprinde. Simbolul "- -" apare pe afișajul temperaturii compartimentului frigorific, iar compartimentul frigorific nu efectuează o răcire activă. În cazul în care această funcție este activată, nu este recomandat să păstrați alimente în compartimentul frigorific. Celelalte compartimente continuă să se răcească în funcție de temperaturile setate . Apăsați din nou tasta continuu timp de 3 secunde pentru a anula această funcție.

Instalae

Pentru ca produsul să fie pregătit de utilizare, aveți grijă ca instalația electrică și instalațiile sanitare să fie corespunzătoare, consultând informațiile din manualul de utilizare. În caz contrar, chemați un instalator sau un electrician calificat pentru a efectua eventualele aranjamente necesare.

⚠**AVERTIZARE:** Producătorul nu este responsabil pentru daunele cauzate de operațiunile efectuate de persoane neautorizate.

Pentru a evita mișcarea sa, așezați produsul pe o suprafață plană.

⚠**AVERTIZARE:** În timpul instalării, fișa de alimentare a produsului nu trebuie să fie conectată la priză. În caz contrar, există pericolul de moarte sau de rănire gravă!

⚠**AVERTIZARE:** Dacă ușa încăperii în care va fi amplasat produsul este îngustă iar produsul nu poate trece prin ea, treceți produsul întorcându-l într-o parte; în caz contrar, apelați la un service autorizat.

- Nu expuneți produsul la lumina directă a soarelui și nu îl depozitați în medii umede.
- Nu instalați produsul în medii în care temperatura scade sub 10°C.

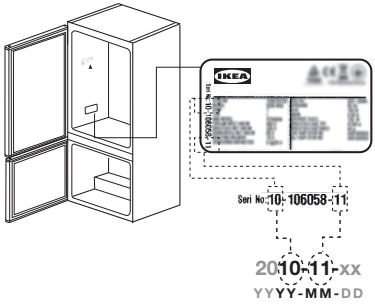

Lista de verificare a inspecției

Vă rugăm să urmați lista de verificare a inspecției înainte de a utiliza aparatul.

În cazul în care răspunsul este NU, vă rugăm să urmați acțiunea relevantă.

Vă rugăm să nu uitați să notați numărul de serie al produsului și numărul de articol, după caz, și să atașați confirmarea de primire la această pagină.

Numărul de serie al produsului (plăcuța de identificare)		
Numărul de articol al produsului (plăcuța de identificare)		
Data achiziționării		

Ușă inversă

După inversarea ușilor, verificați garniturile de pe frigider și congelator pentru a asigura o etanșare adecvată. Închideți ușile și asigurați-vă că garniturile intră complet în contact cu dulapul fără goluri sau scurgeri de aer.

Dacă sigiliul nu este strâns, reglați cu atenție garnitura cu mâna. Pentru a facilita ajustarea, înmuiați garnitura mai întâi cu un prosop umed, călduț (nu fierbinte).

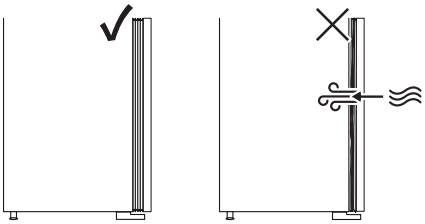

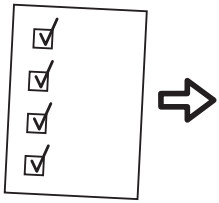

	Dacă răspunsul este DA	**Acțiuni de întreprins dacă NU**
Tavă de condensare Verificați dacă tubul se află în interiorul tăviței	☑Nici o acțiune	Puneți tubul în interiorul tăviței
Asigurați etanșarea garniturii de etanșare în jurul ușii atunci când aceasta este închisă.	☑Nici o acțiune	Consultați etapa AI - alinierea ușilor.
Verificați dacă nu există coliziuni între piese/furnituri în timpul deschiderii/ închiderii ușii de răcire	☑Nici o acțiune	Consultați etapa AI - alinierea ușilor.
Asigurați instalația în interiorul oricărui sistem de bucătărie și fixați după cum este necesar	☑ Nici o acțiune	Urmați AI pentru instalarea corectă

Specificaţii tehnice

IKEA	**MÖLNÅS**	**6**	**170**	**35**	**C**
Brand	Model	Capacitatea de congelare (kg/24h)	Consumul de energie (kw/an)	Nivel zgomot (dba)	Clasa de energie

Pentru a descărca versiunea completă, vizitați www.ikea.com

Acest frigider conține produse biocide în următoarele părți pentru a preveni dezvoltarea ciupercilor pe pelicula uscată și pentru a elimina mirosurile nedorite.

Substanță activă:
- Argint (CAS: 7440-22-4) conține
  argint (nano) pentru mânerul ușii și filtrul de carbon
- Dioxid de titan (CAS: 13463-67-7)
  conține dioxid de titan (nano) pentru filtrul de carbon
- IPBC (CAS: 55406-53-6) pentru etanșare

Concentrațiile produselor biocide sunt foarte scăzute și, prin urmare, nu ar trebui să prezinte riscuri inacceptabile pentru sănătate.

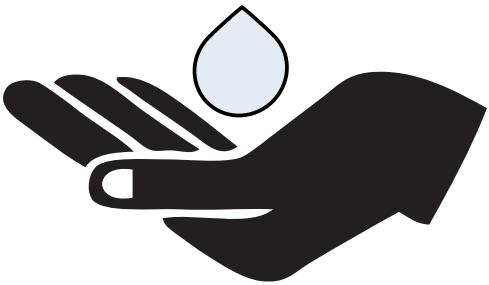

Termékleírás

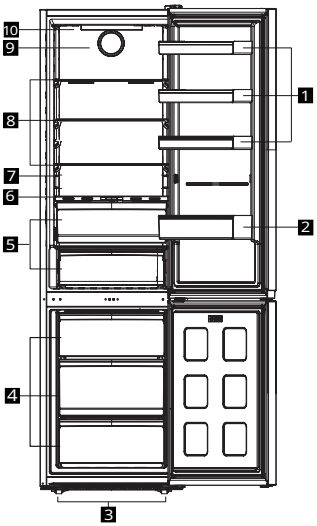

1 Állítható ajtó polcok
2 Üvegtartó polc
3 Állítható első lábak
4 Fagyasztórekesz
5 tejtermék (hűtő tároló) rekesz vagy Zöldségtároló rekesz
6 Everfresh
7 Adattábla
8 Állítható polcok
9 Ventilátor
10 Vezérlőpanel

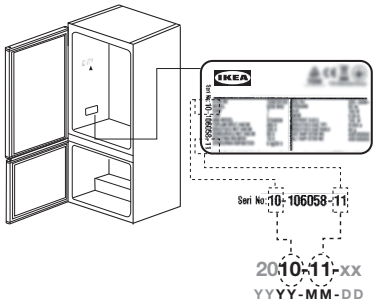

Előkészületek

- Szabadon álló készülékek; „ezt a hűtőkészüléket nem beépített készülékként történő felhasználásra szánták".
- A hűtőszekrényt a hőforrásoktól, például főzőlapoktól, sütőktől, központi fűtőtestektől és kályháktól legalább 30 cm-re, elektromos sütőktől legalább 5 cm-re kell elhelyezni, és nem szabad közvetlen napfény alá helyezni.
- Annak a helyiségnek, ahol a hűtőszekrényt felállítja, legalább +10 °C-os környezeti hőmérsékletnek kell lennie. Hűtőszekrényének hűvösebb körülmények között történő üzemeltetése a hatékonysága szempontjából nem ajánlott.
- Kérjük, győződjön meg arról, hogy a hűtőszekrény belseje alaposan ki van tisztítva.
- Amikor először használja a hűtőszekrényt, kérjük, hogy a kezdeti hat órában tartsa be az alábbi utasításokat.
- Az ajtót nem szabad gyakran kinyitni.
- Üresen kell működtetni, anélkül, hogy bármilyen élelmiszer lenne benne.
- Ne húzza ki a hűtőszekrényt. Ha az Önön kívülálló áramkimaradás következik be, kérjük, olvassa el a "Mi a teendő, ha" szakaszban található figyelmeztetéseket.
- Az eredeti csomagolást és a habanyagokat meg kell őrizni a későbbi szállítás vagy költözés esetére.
- Az alacsony energiafogyasztás és a jobb tárolási körülmények érdekében a hűtőtérrel ellátott kosaraknak/fiókoknak mindig használatban kell lenniük.
- Egyes modelleknél a műszerfal a kijelzőn az ajtó bezárása után 1 perccel automatikusan kikapcsol. Az ajtó kinyitásakor vagy bármelyik billentyű megnyomásakor újra aktiválódik.
- Ha az ajtó gyakori nyitása/zárása miatt a hőmérséklet változik, az ajtón/a polcokon és az üveg tárolóedényeken kondenzáció keletkezhet.
- Mivel a forró és nedves levegő nem hatol be közvetlenül a termékébe, ha az ajtókat nem nyitják ki, a termék önmagát olyan körülmények között optimalizálja, amely elegendő az ételek védelméhez. Az olyan funkciók és alkatrészek, mint a kompresszor, a ventilátor, a fűtés, a leolvasztás, a világítás, a kijelző stb. az igényeknek megfelelően működnek, hogy ilyen körülmények között a lehető legkevesebb energiát fogyasszák.
- Többféle lehetőség esetén az üvegpolcokat úgy kell elhelyezni, hogy a falon lévő légkimenetek ne legyenek eldugulva, előnyösen a légkivezetések maradjanak az üvegpolc alatt. Ez a kombináció segíthet a levegőelosztás és az energiahatékonyság csökkentésében.
- Az Ön terméke mögött állítható kondenzátor található. A jobb teljesítmény érdekében kérjük, állítsa nyitott állásba, ahogyan az a szerelési útmutatóban látható.

Kondenzátor pozíció beállítása

A hűtőszekrény kondenzátora hátul található. Az energiafogyasztás minimalizálása és az energiahatékonyság növelése érdekében a kondenzátor felső és alsó részét hátra kell húzni és rögzíteni kell a képen látható módon. Amikor a kondenzátort hátrahúzzák, a konzolok reteszelődnek, és a kondenzátor helyzete rögzül.

A fali rögzítés a szerelőtáskában található. A fali rögzítő rész a billenés biztonságát és a szellőztetési távolság biztosítását szolgálja.

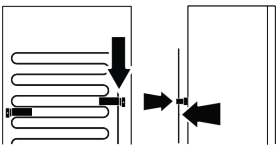

A teljes verzió letöltéséhez látogasson el a www.ikea.com oldalra.

Első használat

A hűtőszekrény használata előtt győződjön meg róla, hogy elvégezte a „Biztonsági információk” és az „Üzembe helyezés” bekezdés alatt felsorolt összes előkészületi műveletet.

Ha a terméket vízszintesen szállítják, az első 4 órában ne csatlakoztassa a terméket a tápellátáshoz.

Működtesse a terméket étel behelyezése nélkül 12 óráig és ne nyissa ki az ajtót, kivéve ha ez elengedhetetlenül fontos.

A kompresszor bekapcsolásakor hangjelzés hallható. Normális, hogy a termék akkor is zajt csap, ha a kompresszor nem működik, mivel a hűtőrendszerben folyadék és gáz sűrűsödhet össze.

Normális, ha a hűtőszekrény elülső szélei melegek. Ezek a részek azért melegednek fel, hogy így elejét vegyék a páralecsapódásnak.

Néhány modell esetén a vezérlőpanel az ajtó bezárása után 1 perccel automatikusan kikapcsol. Ismét bekapcsol, ha kinyitja az ajtót vagy lenyom egy gombot.

A belső tér tisztítása : Ne használjon mosószereket, súrolóporokat, klór- vagy olajalapú tisztítószereket, mivel ezek károsítják a felületet

Fontos! Ezt a készüléket Franciaországban értékesítik. Az ebben az országban érvényes előírásoknak megfelelően a hűtőszekrény alsó rekeszében elhelyezett speciális eszközzel (lásd az ábrát) kell ellátni, amely jelzi a hűtőszekrény leghidegebb zónáját.

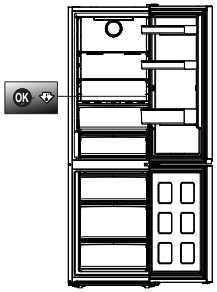

Napi használat

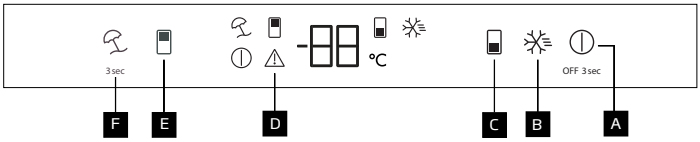

A Termék kikapcsolás gomb
B Gyorsfagyasztó billentyű
C Fagyasztórekesz hőmérséklet-beállító gomb
D Hibaállapot-jelző
E Hűtőrekesz hőmérséklet-beállító gomb
F Vakáció funkció gomb

Funkciók

Termék kikapcsolás gomb A

Ha ezt a gombot 3 másodpercig megnyomja, a termék kikapcsolt üzemmódba kapcsol, kikapcsolt üzemmódban az (A) ikon világít a kijelzőn, ebben az üzemmódban a hűtőszekrény nem végez hűtést, ha a gombot ismét 3 másodpercig megnyomja, a hűtőszekrény normál működésbe lép, az ikon kialszik.

Gyorsfagyasztás B

A gyorsfagyasztás gomb megnyomásakor kigyullad a gyorsfagyasztás ikon (B), és aktiválja a gyorsfagyasztás funkciót. A fagyasztórekesz hőmérséklete -27°C-ra van beállítva. A funkció törléséhez nyomja meg újra a gombot. A gyorsfagyasztás funkció 48 óra után automatikusan kikapcsol. Nagy mennyiségű friss élelmiszer fagyasztása esetén mielőtt azt a fagyasztórekeszbe helyezi, nyomja meg a gyorsfagyasztás gombot.

Fagyasztórekesz hőmérséklet-beállító gomb C

Beállítja a fagyasztórekesz hőmérsékletét. A gomb megnyomásával a fagyasztórekesz hőmérséklete -18,-19,-20,-21,-22,-23,-24 °C-ra állítható.

Hibaállapot-jelző D

Ez a jelzés (D) akkor aktív, ha a hűtőszekrény nem képes megfelelő hűtésre, vagy bármilyen szenzorhiba lépett fel. A fagyasztótér hőmérséklet-kijelzőjén az "E" betű jelenik meg, míg a hűtőtér hőmérséklet-kijelzőjén az 1, 2, 3...számok jelennek meg. Ezek a jelzések tájékoztatást nyújtanak a hivatalos szerviznek a bekövetkezett hibáról. Ha forró ételt tesz a fagyasztórekeszbe, vagy hosszabb ideig nyitva hagyja annak ajtaját, egy felkiáltójel világíthat. Ez nem hiba, a figyelmeztetés megszűnik, ha az étel lehűl, vagy ha bármelyik billentyűt megnyomják.

Hűtőrekesz hőmérséklet-beállító E

Lehetővé teszi a hűtőtér hőmérsékletének beállítását. A gomb megnyomásával a hűtőtér 8, 7, 6, 5, 4, 3, 2 és 1°C-ra állítható.

Vakáció funkció F

A vakáció funkció aktiválásához nyomja meg a gombot 3 másodpercig. A vakáció üzemmód aktiválódik, és Vakáció ikon (F) kigyullad. A hűtőtér hőmérsékletének kijelzőjén megjelenik a "- -" szimbólum, és a hűtőtér nem végez aktív hűtést. Ha ez a funkció aktiválva van, akkor nem kényelmes az ételeket a hűtőrekeszben tartani. A egyéb rekeszek továbbra is a korábban beállított hőmérsékleteknek megfelelően hűtenek. Ismét nyomja meg és tartsa lenyomva a gombot 3 másodpercig a funkció törléséhez.

Installáció

A termék használatra kész állapotba hozásához ügyeljen arra, hogy az elektromos vezetékek és a vízvezetékek megfelelőek legyenek a használati útmutatóban található információk alapján. Ha nem, hívjon fel egy szakképzett villanyszerelőt és vízvezeték-szerelőt, és intézkedjen a szükséges intézkedésekről.

⚠ **FIGYELMEZTETÉS:** A gyártó nem felel az illetéktelen személyek által végzett műveletek által okozott károkért. A rázkódás elkerülése érdekében helyezze a terméket sík felületre.

⚠ **FIGYELMEZTETÉS:**A telepítés során a termék hálózati csatlakozóját nem szabad bedugni. Ellenkező esetben fennáll a halál vagy súlyos sérülés veszélye!

⚠ **FIGYELMEZTETÉS:** Ha annak a helyiségnek az ajtónyílása, ahová a terméket helyezi, olyan szűk, hogy a termék nem fér át rajta, akkor a terméket oldalra fordítva adja át; ellenkező esetben hívjon egy hivatalos szervizt.

- Ne tegye ki a terméket közvetlen napfénynek, és ne tárolja párás helyen.
- Ne telepítse a terméket olyan helyen, ahol a hőmérséklet 10 °C alá csökken.

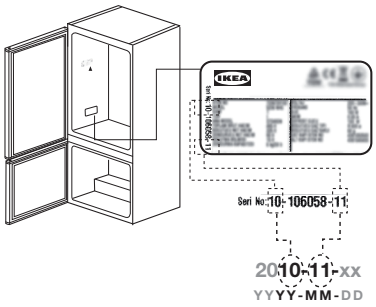

Ellenőrzőlista

Kérjük, a készülék használata előtt kövesse az ellenőrzőlistát.
Ha bármelyik kérdésre NEM a válasz, hajtsa végre a kapcsolódó műveletet.
Kérjük, ne felejtse el felírni a termék sorozatszámát és cikkszámát, és csatolja a blokkot ehhez az oldalhoz.

Termék sorozatszáma (adattábla)		
Termék cikkszáma (adattábla)		
Vásárlás dátuma		

Hátsó ajtó

Az ajtók megfordítása után ellenőrizze a hűtőszekrény és a fagyasztó tömítéseit a megfelelő tömítés biztosítása érdekében. Csukja be az ajtókat, és győződjön meg arról, hogy a tömítések teljesen érintkeznek a szekrényel, rések vagy légszivárgás nélkül

Ha a tömítés nem szoros, óvatosan állítsa be a tömítést kézzel. A beállítás megkönnyítése érdekében először nedves, langyos (nem forró) törülközővel lágyítsa meg a tömítést.

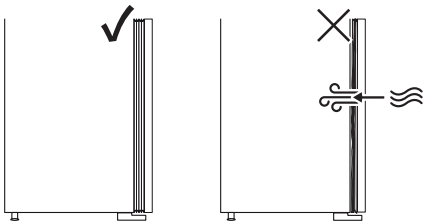

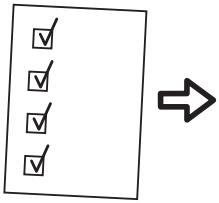

	Ha a válasz IGEN	Műveletek NEM esetén
Kondenzációs tálca Ellenőrizze, hogy a cső a tálcában van	☑ Nincs teendő	Helyezze a csövet a tálcába
Ellenőrizze, hogy a tömítés az ajtó körül mindenhol tömít, amikor az ajtó zárva van.	☑ Nincs teendő	Lásd az AI-t - ajtó beállítása
Ellenőrizze, hogy a hűtőajtó nyitásakor/zárásakor nem ütköznek-e össze az alkatrészek/berendezések.	☑ Nincs teendő	Lásd az AI-t - ajtó beállítása
Biztosítsa a berendezést a konyhában, szükség szerint rögzítse	☑ Nincs teendő	A megfelelő telepítéssel kapcsolatban kövesse az AI-t

Műszaki adatok

IKEA	MÖLNÅS	6	170	35	C
Gyártó	Modell	Fagyasztási kapacitás (kg/24h)	Energiafelhasználás (kW/év)	Zajszint (dbA)	Energiaosztály

A teljes verzió letöltéséhez látogasson el a www.ikea.com oldalra.

Ez a hűtőszekrény az alábbi részekben biocid termékeket tartalmaz a szárazfilm gombásodás megelőzésére és a nem kívánt szagok megszüntetésére.

Aktív anyag:
- Ezüst (CAS: 7440-22-4)
  (nano) ezüstöt tartalmaz az ajtókilincsen és a szénszűrőkön
- Titándioxid (CAS: 13463-67-7)
  (nano) titándioxidot tartalmaz a szénszűrőkön
- IPBC (CAS: 55406-53-6) a tömítéseknél

A biocid termékek koncentrációja nagyon alacsony, ezért nem jelentenek elfogadhatatlan egészségügyi kockázatot.

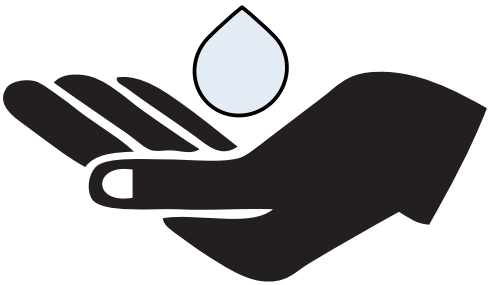

UK CA CE

© **Inter IKEA Systems B.V. 2023**