# MÖLNÅS

dk
no
fi
sv
pt
es
gr
nl
cz

Design and Quality
IKEA of Sweden

DANSK 4
NORSK 11
SUOMI 16
SVENSKA 21
PORTUGUÊS 26
ESPAÑOL 31
ΕΛΛΗΝΙΚΑ 36
NEDERLANDS 41
ČEŠTINA 46

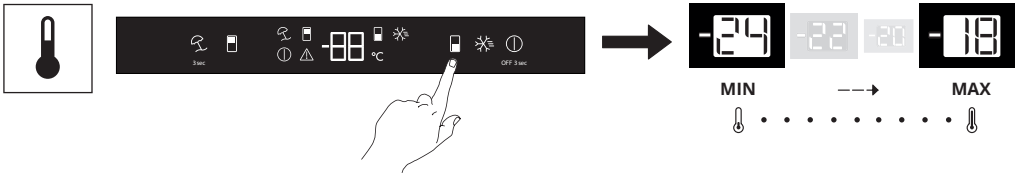


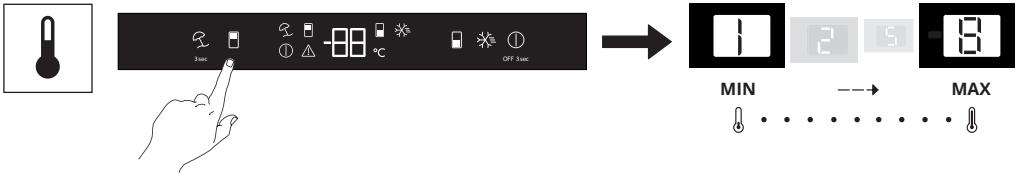


For at downloade den fulde version, besøg www.ikea.com

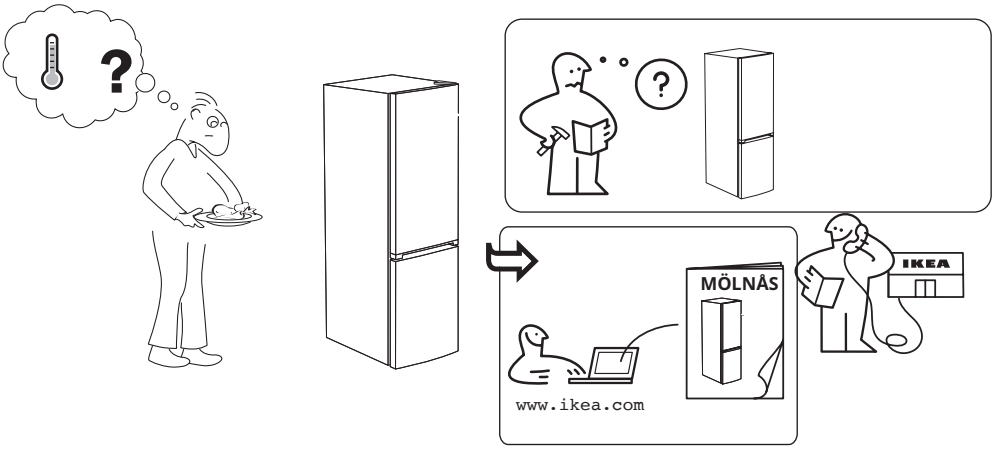


For at downloade den fulde version, besøg www.ikea.com

## Produktbeskrivelse

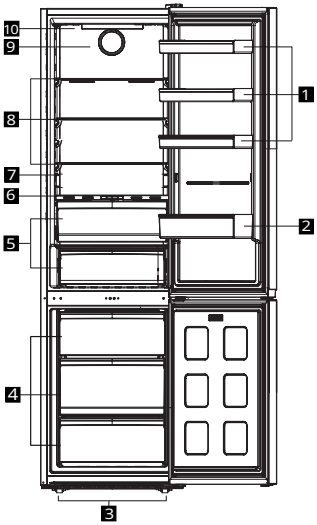


1 Justerbare dørhylder
2 Flaskehylde
3 Justerbare forben
4 Fryserum
5 Hylde til mejerivarer (køleopbevaring) kurv eller skuffer
6 Everfresh
7 Typeskilte
8 Justerbare hylder
9 Blæser
10 Betjeningspanel

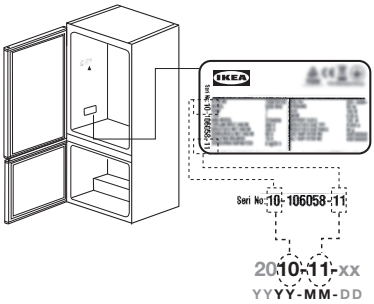


## Klargøring

- Til et fritstående apparat: 'Dette køleudstyr er ikke beregnet til at blive brugt som et indbygget apparat'
- Dit køleskab skal installeres mindst 30 cm væk fra varmekilder som kogeplader, ovne, centralvarmer og komfurer og mindst 5 cm væk fra elektriske ovne og bør ikke placeres i direkte sollys.
- Stuetemperaturen i rummet, hvor du installerer dit køleskab, skal være mindst +10 °C. Brug af dit køleskab under koldere forhold anbefales ikke med hensyn til dets effektivitet.
- Sørg for, at det indre af dit køleskab rengøres grundigt.
- Når du betjener dit køleskab for første gang, skal du følge følgende instruktioner i de første seks timer.
- Døren bør ikke åbnes ofte.
- Det skal betjenes tomt uden mad i.
- Tag ikke stikket ud af køleskabet. Hvis der opstår en strømafbrydelse uden for din kontrol, skal du se advarslerne i afsnittet "Hvad du skal gøre, hvis".
- Originale emballager og skummaterialer skal opbevares til fremtidig transport eller bevægelse.
- Kurvene/skufferne, der følger med kølerummet skal altid være i brug for lavt energiforbrug og bedre opbevaringsforhold.
- På nogle modeller slukker instrumentpanelet 1 minut efter at døren er lukket. Det genaktiveres, når døren åbnes, eller der trykkes på en vilkårlig tast.
- Når temperaturændringer er forårsaget af døråbning/-lukning, kan der ses kondensering på dør/hylder og glasbeholdere.
- Da varm og fugtig luft ikke vil trænge direkte ind i dit produkt, når dørene ikke åbnes, optimerer dit produkt sig selv under tilstrækkelige forhold til at beskytte din mad. Funktioner og komponenter såsom kompressor, ventilator, varmelegeme, afrimning, belysning, display og så videre i overensstemmelse med behovene for at forbruge et minimum af energi under disse betingelser.
- I tilfælde af flere muligheder findes der glashylder, så luftudtagene på bagvæggen ikke blokeres, fortrinsvis forbliver luftudtagene under glashylden. Denne kombination kan hjælpe med at forhindre luftfordeling og energieffektivitet.
- Dit produkt har en justerbar kondensator bagpå. For bedre ydeevne skal du justere den til en åben position, som vist i monteringsvejledningen.

**Indstilling af kondensatorens position**

Køleskabets kondensator sidder på bagsiden. For at begrænse energiforbruget og opnå større energieffektivitet, skal toppen og bunden af kondensatoren trækkes tilbage og sikres, som vist på billedet. Når kondensatoren trækkes tilbage, låser beslagene, og kondensatorens position sikres,

Der er vægbeslag i posen med monteringsbeslag. Vægbeslagsdelen bruges til at sikre fastgørelse og give ventilationsafstand.

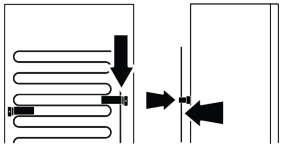

**For at downloade den fulde version, besøg www.ikea.com**

## Første brug

Før du bruger dit køleskab, skal du sørg for, at de nødvendige forberedelser er udført i overensstemmelse med instruktionerne i afsnittene "Sikkerhedsoplysninger" og "Montering".

Hvis produktet bliver transporteret vandret, så sæt ikke strøm til de første 4 timer.

Hold produktet tændt uden fødevarer indvendigt i 12 timer og undlad at åbne døren, med mindre det er absolut nødvendigt.

Der høres en lyd, når kompressoren er i gang. Det er normalt for produktet at lave støj, selv når kompressoren ikke kører, da væske og gas kan blive komprimeret i kølesystemet.

Det er normalt, at køleskabets forkanter er varme Disse områder er udviklet til at blive varmet op for at undgå dannelse af kondens.

På nogle modeller slukkes indikatorpanelet automatisk 1 minut efter, at døren lukkes. Det genaktiveres, når døren åbnes, eller der trykkes på en vilkårlig knap.

**Indvendig rengøring** : Brug ikke rengøringsmidler, skurepulver, klorin eller oliebaserede rengøringsmidler, da de vil skade belægningen

**Vigtigt**! Dette apparat sælges i Frankrig i henhold til forordninger, der er gyldige i dette land. Det skal forsynes med en særlig enhed (se figuren) placeret i det nederste rum i køleskabet for at angive dets koldeste område.

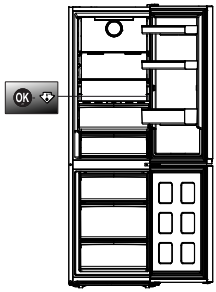


## Daglig brug

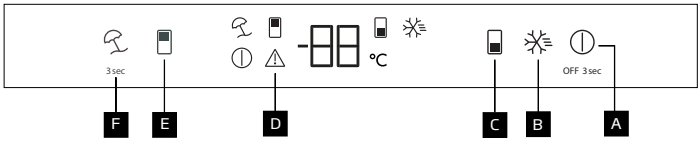


A Slukkeknap til produkt
B Hurtigfrystast
C Indstillingstast til fryserumtemperatur
D Fejlstatusindikator
E Indstillingstast til kølerumtemperatur
F Feriefunktionstast

**For at downloade den fulde version, besøg www.ikea.com**

## Funktioner

**Slukkeknap til produkt** A
Når denne knap trykkes ned i 3 sekunder, skifter apparatet til fra-tilstand,.I fra-tilstand (A) lyser ikonet på displayet, i denne tilstand udfører køleskabet ikke køling, når knappen nedtrykkes igen i 3 sekunder, starter køleskabet normal drift og ikonet slukker.

**Hurtigfrysning** B
Når tasten hurtigfrysning nedtrykkes,
lyser hurtigfrysikonet (B) og hurtigfrysfunktionen bliver aktiveret. Fryserummets temperatur er indstillet til -27 °C. Tryk på knappen igen for at annullere funktionen. Hurtigfrysfunktionen vil automatisk blive annulleret efter 48 timer. For at fryse en stor mængde friske fødevarer, skal du trykke på knappen for hurtig frysning, før fødevarerne anbringes i fryserummet.

**Indstillingstast til fryserumtemperatur** C
Temperaturindstilling foretages til fryserum. Ved at trykke på denne tast() kan fryseafdelingens temperatur indstilles til -18, -19, -20, -21, -22, -23, -24 °C.

**Fejlstatusindikator** D
Denne indikator (D ) skal være aktiv, når dit køleskab ikke kan udføre tilstrækkelig køling eller i tilfælde af en sensorfejl. Bogstavet "E" dukker op på temperaturdisplayet på fryserummet, mens tallene 1, 2, 3..dukker op på temperaturdisplayet på fryserummet. Disse tal angiver oplysninger til den autoriserede service om den fejl, der er opstået. Hvis du placerer varm mad i fryserummet eller efterlader døren åben i længere tid, kan der blive tændt et udråbstegn. Dette er ikke en fejl, denne advarsel fjernes, når maden køles ned, eller når der trykkes på en tast.

**Indstillingsknap til kølerumtemperatur** E
Muliggør temperaturindstilling af kølerum. Når der trykkes på denne knap, kan temperaturen i fryserummet indstilles til henholdsvis 8, 7, 6, 5, 4, 3, 2 og 1 °C.

**Feriefunktion** F
For at aktivere feriefunktionen, skal du trykke på knappen i 3 sekunder. Ferietilstanden aktiveres, og ferieikonet tændes (F). Symbolet "- -" dukker op på kølerummets temperaturdisplay, og kølerummet udfører ikke aktiv køling. Når denne funktion er aktiveret, er det ikke godt at opbevare mad i kølerummet. Andre rum fortsætter med at køle ned i henhold til de indstillede temperaturer. Tryk på tasten i 3 sekunder igen for at annullere denne funktion.

## Installation

For at gøre produktet klar til brug, skal du være sørge omhyggeligt for at den elektriske kabling og rørføring er korrekt i henhold til brugermanualel. Hvis det ikke er tilfældet, skal du ringe til en kvalificeret elektriker og blikkenslager for at få det nødvendige gjort..

⚠**ADVARSEL:** Fabrikanten er ikke ansvarlig for skader, der er forårsaget af brug foretaget af uautoriserede personer.For at undgå rystelser, skal produktet placeres på et fladt underlag.

⚠**ADVARSEL:**Under installationen må stikket ikke være sat i. Ellers er der fare for død eller farlig personskade!

⚠**ADVARSEL:** Hvis døren til det værelse, hvor produktet vil blive placeret er så smal, at produktet ikke kan komme igennem, så bær produktet igennem ved at dreje det til siden, ellers tilkald autoriseret service.

- Udsæt ikke produktet for direkte sollys og opbevar det ikke i fugtige omgivelser.
- Installer ikke produktet, hvor temperaturen kan falde til under 10 °C.

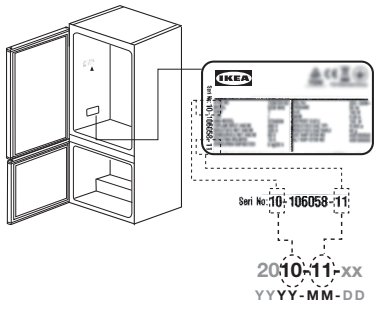


**Inspektions-checkliste**
Følg inspektionstjeklisten, inden du bruger dit apparat.
Hvis et svar er NEJ, så følg de relevante handlinger.
Husk at skrive produktets serienummer og varenummer ned, som krævet, og hæft din kvittering på denne side.

| | | |
|---|---|---|
| Produktets serienr. (typeskilt) | | |
| Produktets varenr. (typeskilt) | | |
| Købsdato | | |

**For at downloade den fulde version, besøg www.ikea.com**

**Dørvending**

Efter at dørene er blevet vendt, skal pakningerne på både køleskabs- og fryserdøren kontrolleres for at sikre korrekt tætning. Luk dørene, og sørg for, at pakningerne har fuld kontakt med skabet uden mellemrum eller luftlækager.

Hvis døren ikke slutter tæt, skal pakningen forsigtigt justeres med hånden. For at gøre justeringen lettere kan pakningen først blødgøres med et fugtigt, lunkent (ikke varmt) håndklæde.

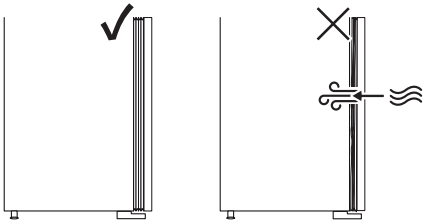

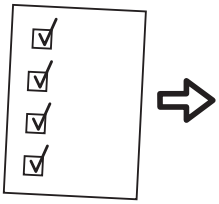

| | **Hvis svaret er JA** | **Handlinger, hvis NEJ** |
|---|---|---|
| Kondenseringsbakke Check at røret er inde i bakken | ☑ Ingen handling | Sæt røret ind i bakken |
| Sørg for at pakningernes forseglinger er hele vejen omkring døren, når døren er lukket | ☑ Ingen handling | Henvis til AI - dørjusteringstrin |
| Check at der ikke er nogen kollision mellem dele/ møbler, når du lukker køleskabsdøren | ☑ Ingen handling | Henvis til AI - dørjusteringstrin |
| Sørg for at sikre installationen inde i ethvert køkkensystem og at det er ordnet, som krævet | ☑ Ingen handling | Følg AI for den korrekte installation |

## Tekniske data

| **IKEA** | **MÖLNÅS** | **6** | **170** | **35** | **C** |
|---|---|---|---|---|---|
| Mærke | Model | Frysekapacitet (kg/24t) | Energiforbrug (kw/år) | Støjniveau (dBA) | Energiklasse |

**For at downloade den fulde version, besøg www.ikea.com**

Dette køleskab indeholder stoffer, der er giftige for mennesker og dyr i de følgende dele for at forhindre fungus i at gro eller eliminere uønskede lugte.

**Aktivt stof:**
- Sølv (CAS: 7440-22-4 indeholder
  indeholder (nano)sølv til dørhåndtag og kationfilter
- Titaniumdioxid (CAS: 13463-67-7
  indeholder (nano)-titaniumdioxid til kulfilter
- IPBC (CAS: 55406-53-6) til forsegling

Koncentrationen af giftige stoffer er meget lav, således skulle de ikke udgøre nogen sundhedsrisici.

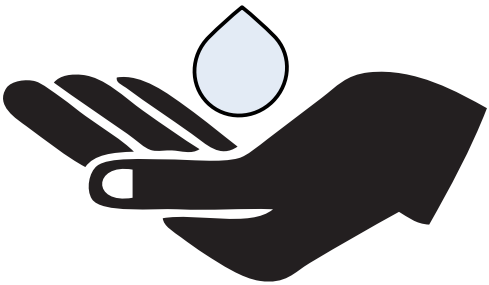

**For at downloade den fulde version, besøg www.ikea.com**

## Produktbeskrivelse

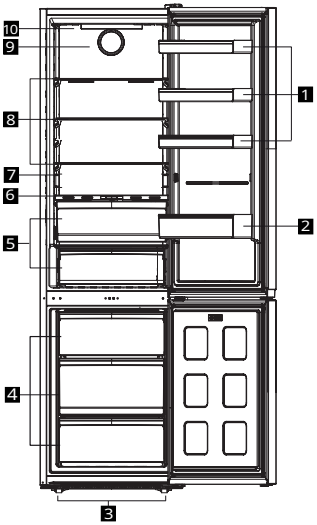


1 Justerbare dørhyller
2 Flaskehylle
3 Justerbare føtter
4 Fryserdel
5 Meieribeholder (kjølerom) eller grønnsaksskuffen
6 Everfresh
7 Merkeplate
8 Justerbare hyller
9 Vifte
10 Kontrollpanel

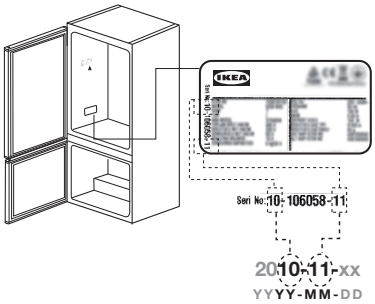


## Forberedelse

- For frittstående apparater; 'Dette kjøleskapet er ikke ment å skulle brukes som innebygd apparat.
- Kjøleskapet ditt skal installeres minst 30 cm fra varmekilder som kokeplater, ovner, sentralfyr og komfyrer og minst 5 cm fra elektriske ovner, og bør ikke være i direkte sollys.
- Omgivelsestemperaturen i rommet der kjøleskapet ditt er installert bør være minst +10°C. Det anbefales ikke å bruke kjøleskapet under kjøligere forhold med tanke på effektiviteten.
- Forsikre deg om at kjøleskapets indre ditt blir rengjort grundig.
- Når du bruker kjøleskapet for første gang, må du følge instruksjonene nedenfor i løpet av de første seks timene.
- Døren skal ikke åpnes ofte.
- Det må betjenes uten mat.
- Ikke koble fra kjøleskapet. Hvis det oppstår et strømbrudd utenfor din kontroll, vennligst se advarslene i delen "Hva du skal gjøre dersom".
- Originale emballasjer og skummaterialer bør oppbevares for fremtidig transport eller flytting.
- Kurvene/skuffene som følger med kjølerommet skal alltid være i bruk for lavt energiforbruk og for bedre lagringsforhold.
- I enkelte modeller skrus instrumentpanelet på skjermen automatisk av 1 minutt etter at døren er lukkes Den aktiveres på nytt når døren er åpen eller en knapp trykkes inn.
- Når temperaturendringer oppstår som følge av hyppig åpning/lukking av døren, kan det ses kondens på dør-/hoveddelshyllene og glassbeholderne.
- Siden varm og fuktig luft ikke trenger direkte inn i produktet når dørene ikke er åpne, optimaliserer produktet seg selv under tilstrekkelige forhold for å beskytte maten. Funksjoner og komponenter slik som kompressor, vifte, varmeapparat, tining, belysning, display etc Under disse. fungere i henhold til behovene ved å forbruke minimalt med energi
- Dersom det finnes flere alternativer, må glasshyllene plasseres slik at luftutløpene på bakveggen ikke blokkeres, fortrinnsvis forblir luftutløp under glasshyllen. Denne kombinasjonen kan bidra til å forhindre luftfordeling og energieffektivitet.
- Produktet har justerbar kondensator bak. For bedre ytelse, juster den til åpen posisjon som vist i monteringsanvisningen.

**Kondensatorposisjonsinnstilling**

Kjøleskap Kondensatoren er lokalisert på baksiden. For å minimere strømforbruker og øke energieffektiviteten må toppen av kondensatoren trekkes tilbake og sikres slik som vist på bildet. Når kondensatoren er trukket bakover, er brakettlokket og kondensatorposisjonen sikret.

Veggfeste kommer i en passende pose. Veggfestedelen brukes til å vippe sikkerhet og gi ventilasjonsavstand.

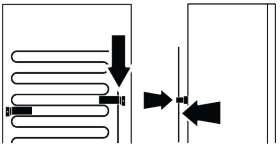

## Første bruk

Før du tar i bruk kjøleskapet, må du kontrollere at nødvendige forberedelser er gjort i tråd med instruksjonene i avsnittene "Sikkerhetsinformasjon" og "Installering".

Hvis produktet transporteres horisontalt, må du ikke koble produktet til strømforsyningen de første 4 timene.

Hold produktet i gang uten å ha mat i løpet av 12 timer og ikke åpne døren, med mindre det er absolutt nødvendig.

Når kompressoren aktiveres, avgis det et lydsignal. Det er normalt at produktet lager støy selv om kompressoren ikke er i drift, da væske og gass kan bli komprimert i kjølesystemet.

Det er normalt at de fremre kantene av kjøleskapet blir varme. Disse områdene er utviklet for å varmes opp for å hindre kondensering.

For enkelte modeller slås kontrollpanelet automatisk av 1 minutt etter at døren lukkes. Den aktiveres på nytt når døren er åpen eller du trykker på en knapp.

**Rengjøring av interiøret**: Ikke bruk vaskemidler, slipende pulver, klor eller oljebaserte rengjøringsmidler da de vil skade finishen

**Viktig!**Dette apparatet selges i Frankrike. I samsvar med forskrifter som er gyldige i dette landet, må det være utstyrt med en spesiell enhet (se figur) plassert i den nedre delen av kjøleskapet for å angi den kaldeste sonen i kjøleskapet.

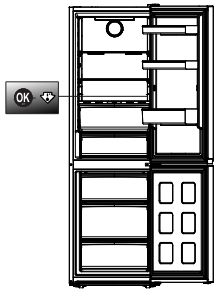


## Daglig bruk

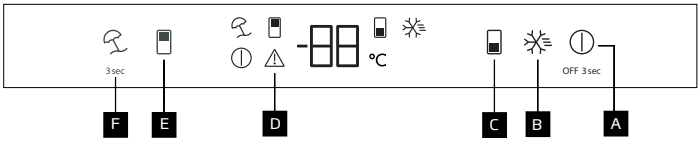


A Produktavslåingsknapp
B Hurtigfrys-tasten
C Innstillingstast for fryserdeltemperatur
D Feilstatusindikator
E Temperaturinnstillingstast for kjølerdelen
F Ferietast

## Funksjoner

**Produktavslåingsknapp** A

Når denne knappen trykkes inn i 3 sekunder, skifter produktet til av-modus, i av-modus lyser (A)-ikonet på displayet, i denne modusen utfører ikke kjøleskapet kjøling, når knappen trykkes på nytt i 3 sekunder når kjøleskapet starter normal drift, slukker ikonet.

**Hurtig frysing** B

Når du trykker på hurtigfrysetasten, hurtigfryseikonet (B) lyser og hurtigfrysfunksjonen aktiveres. Fryseromtemperaturen er satt til -27 °C. Trykk på tasten igjen for å avbryte funksjonen. Hurtigfrysefunksjonen vil automatisk avbrytes etter 48 timer. For å fryse en stor mengde fersk mat trykk på hurtigfrystasten før du legger maten i fryseren.

**Innstillingstast for fryserdeltemperatur** C

Temperaturinnstillingen er gjort for fryserommet. Ved å trykke på tasten kan temperaturen i fryserommet stilles inn til -18,-19,-20,-21,-22,-23,-24 °C.

**Feilstatusindikator** D

Denne indikatoren (D) skal være aktiv når kjøleskapet ikke kan gjennomføre tilstrekkelig kjøling eller i tilfelle sensorfeil. Bokstaven "E" vises på temperaturdisplayet til fryseseksjonen mens tallene 1, 2, 3.. vises på temperaturdisplayet til kjøleseksjonen. Disse tallene gir informasjon til den autoriserte servicen om feilen som har oppstått. Hvis du legger varm mat i fryseren eller lar døren stå åpen i lengre tid, kan et utropstegn lyse. Dette er ikke en feil i seg selv, men advarselen forsvinner når maten kjøles ned eller når en annen tast. trykkes

**Temperaturinnstilling for kjølerdel** E

Lar temperaturen for kjølerrommet istandsettes. Ved å trykke på tasten kan kjølerommet stilles inn på 8, 7, 6, 5, 4, 3, 2 og 1 °C.

**Feriefunksjon** F

For å aktivere feriefunksjonen, trykk på knappen i 3 sek. Feriemodusen aktiveres og ferieikonet (F) lyser. "- -"-symbolet vises på kjølerommets temperaturdisplay og kjøleseksjonen utfører ikke aktiv kjøling. Når denne funksjonen er aktivert, er det ikke praktisk å ha mat i kjøleseksjonen. De andre enhetene fortsetter å avkjøle i henhold til de innstilte temperaturene . Trykk og hold inne tasten i tre sekunder for å deaktivere feriefunksjonen.

## Installasjon

Ved klargjøring av produktet før bruk, pass på at de elektriske ledningene og rørene er riktige ved å se informasjonen i bruksanvisningen. Dersom dette ikke er mulig, ring kvalifisert elektriker og rørlegger og

⚠**ADVARSEL:** Produsenten kan ikke holde ansvarlig for skader forårsaket av uautoriserte personer..For å unngå ising, plassér produktet på jevnt underlag.

⚠**ADVARSEL:**Under installasjonen skal ikke strømtilførselen være pugget i. Dersom den er dette er det fare for død og alvorlige skader!

⚠ **FARE:** Dersom inngangen til rommet hvor produktet skal plasseres ikke er stor nok til å føre produktet gjennom, må produktet snus sideveis; ellers må autorisert mannskap tilkalles

- Produktet skal ikke utsettes for direkte sollys eller oppbevares i fuktige omgivelser.
- Produktet må ikke monteres i omgivelser med temperaturer under 10 °C.

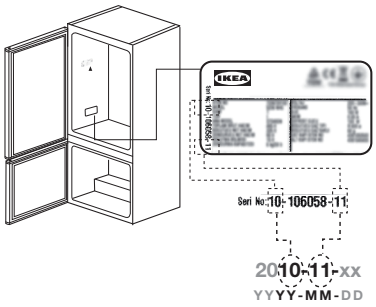


**Sjekkliste for inspeksjon**

Følg inspeksjonssjekklisten før du bruker apparatet.

Hvis noe svar IKKE er, følg den relevante handlingen.

Husk å skrive ned produktets serienummer og artikkelnummer etter behov og legg ved kvitteringen på denne siden.

| | | |
|---|---|---|
| Produktets serienummer (merkeplate) | | |
| Produktnummer (merkeplate) | | |
| Kjøpsdato | | |

**Dør bakover**

Etter å ha reversert dørene, kontroller pakningene på både kjøleskap og fryser for å sikre riktig tetning. Lukk dørene og sørg for at pakningene kommer helt i kontakt med skapet uten hull eller luftlekkasjer.

Hvis tetningen ikke er tett, må du justere pakningen forsiktig for hånd. For å gjøre justeringen enklere, myk pakningen først med et fuktig, lunkent (ikke varmt) håndkle.

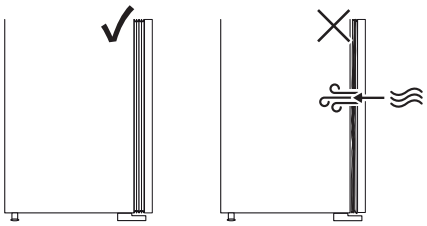

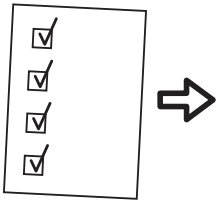

| | **Hvis svaret er JA** | **Handlinger å gjøre hvis IKKE** |
|---|---|---|
| Kondensbrett<br>Sjekk at røret er inne i brettet | ☑ Ingen handling | Sett røret inn i brettet |
| Pass på at pakningen tetter hele døren når døren er lukket | ☑ Ingen handling | Se trinnet for AI - dørjustering |
| Kontrollerer ingen kollisjon mellom deler/beslag mens du åpner/lukker kjøledøren | ☑ Ingen handling | Se trinnet for AI - dørjustering |
| Sikre installasjonen inne i ethvert kjøkkensystem og fikser etter behov | ☑ Ingen handling | Følg AI for riktig installasjon |

## Tekniske data

| IKEA | MÖLNÅS | 6 | 170 | 35 | C |
|---|---|---|---|---|---|
| Merke | Modell | Frysekapasitet (kg/24 timer) | Energiforbruk (kw/år) | Støynivå (dba) | Energiklasse |

Dette kjøleskapet inneholder biocidprodukter i følgende deler for å forhindre tørrfilmsoppvekst og uønsket lukt.

**Virkestoff:**
- Sølv (CAS: 7440-22-4) inneholder (nano) sølv for dørhåndtak og kullfilter
- Titandioksid (CAS: 13463-67-7) inneholder (nano) titandioksid for kullfilter
- IPBC (CAS: 55406-53-6) for forsegling

Konsentrasjonene av biocidprodukter er svært lave og bør derfor ikke utgjøre uakseptable helserisikoer.

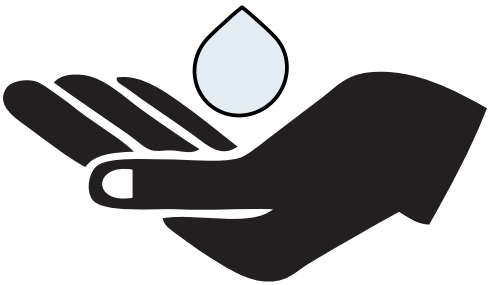

## Tuotekuvaus

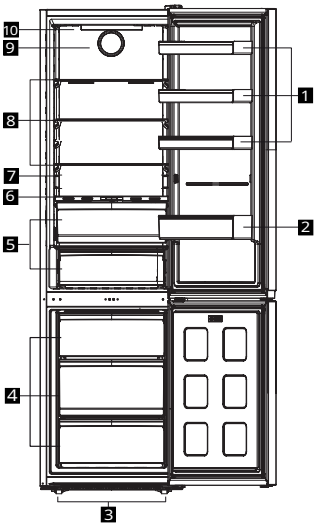


1 Säädettävät ovihyllyt
2 Pullohylly
3 Säädettävät etujalat
4 Pakastelokero
5 Maitotuotteiden (kylmäsäilytys) lokero tai viileätila
6 Everfresh
7 Arvokilpi
8 Säädettävät hyllyt
9 Puhallin
10 Ohjauspaneeli

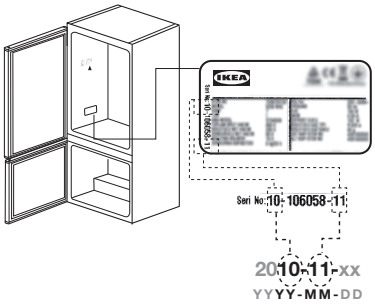


## Valmistelu

- Erilliselle laitteelle: tätä jääkaappia ei ole tarkoitettu käyttöön sisäänrakennettuna laitteena.
- Jääkaappi tulee asentaa vähintään 30 cm:n etäisyydellä lämpölähteistä, kuten liedet, hellat, keskuslämmitin ja uunit ja vähintään 5 cm:n etäisyydellä sähköhelloihin, eikä suoraan auringonpaisteeseen.
- Ympäristölämpötilan jääkaapin asennustilassa tulee olla vähintään +10°C. Jääkaapin käyttöä viileämmissä olosuhteissa ei suositella, koska se vaikuttaa laitteen tehokkuuteen.
- Varmista, että jääkaapin sisätila on puhdistettu huolellisesti.
- Kun jääkaappia käytetään ensimmäisen kerran, noudata ensimmäisen kuuden käyttötunnin ohjeita.
- Ovea ei tule avata toistuvasti.
- Sitä on käytettävä tyhjänä ilman elintarvikkeita siinä.
- Älä kytke jääkaappia irti virransyötöstä. Jos sähkökatkos tapahtuu, katso varoitukset luvussa "Mitä tehdä jos".
- Säilytä lakuperäinen pakkaus ja pakkausmateriaalit myöhempää kuljetusta varten.
- Viileätilan mukana toimitettuja koreja/laatikoita on aina käytettävä matalan energiankulutuksen ja säilytysolosuhteiden parantamiseksi.
- Joissakin malleissa näyttöpaneeli sammuu automaattisesti 1 minuutin kuluttua oven sulkemisesta. Se aktivoituu, kun ovi avataan tai jotain painiketta painetaan.
- Jääkaapin oven avaamisesta ja sulkemisesta johtuva lämpötilanvaihtelut voivat muodostaa kondensaatiota oveen/hyllyille asetettuihin lasipurkkeihin.
- Koska kuuma ja kostea ilma ei pääse suoraan tuotteen sisään, kun sen ovet on suljettu, optimoi tuote itsestään ruoan säilytysolosuhteet. Näissä olosuhteissa toiminnot ja komponentit kompressori, puhallin, lämmitin, sulatus, valaistus, näyttö jne. toimivat tarpeiden mukaan ja kuluttavat erittäin vähän energiaa.
- Jos usea vaihtoehto on olemassa, on lasihyllyt sijoitettava niin, että ilmanpoistoaukot takaseinässä eivät ole tukossa. Ne tulee jättää mieluiten lasihyllyn alle. Tämä yhdistelmä auttaa parantamaan ilmanjakelua ja energiatehokkuutta.
- Tuotteessa on säädettävä kondensaattori. Paremman tehon saamiseksi, säädä se auki-asentoon, kuten esitetty asennusohjeissa.

**Kondensaattorin asennon asetus**

Jääkaapin kondensaattori sijaitsee sen takaosassa. Virrankulutuksen minimoimiseksi ja energiatehokkuuden parantamiseksi, tulee kondensaattorin ylä- ja alaosa vetää taakse ja kiinnittää kuvassa esitetyllä tavalla. Kun kondensaattoria vedetään taaksepäin, lukittuvat kiinnikkeet ja kondensaattori on kiinnitetty paikalleen.

Seinäkiinnike sijaitsee kiinnikepussissa. Seinäkiinnikettä käytetään kaatumisen estämiseksi ja riittävän tuuletusetäisyyden varmistamiseksi.

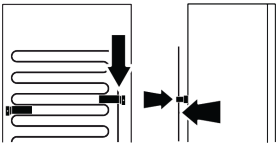

## Ensimmäinen käyttökerta

Ennen jääkaapin käyttämistä, varmista että kaikki esivalmistelut on suoritettu kohdissa "Turvallisuustiedot" ja "Asennus" kuvatulla tavalla.

Jos tuotetta kuljetetaan vaakasuunnassa, älä kytke tuotetta virransyöttöön ensimmäisen 4 tunnin aikana.

Anna tuotteen olla päällä 12 tuntia tyhjänä, älä avaa sen ovea, ellei tämä ole välttämätöntä.

Kompressorin käynnistyksestä kuuluu ääni. Neste ja kaasut jäähdytysjärjestelmän sisällä voivat myös aiheuttaa ääniä, vaikka kompressori ei olisi käynnissä.

Jääkaapin etureunat voivat olla lämpimät. Nämä alueet ovat tarkoitettu lämpimiksi, kondensaation estämiseksi.

Joissakin malleissa näyttöpaneeli sammuu automaattisesti 1 minuutin kuluttua oven sulkemisesta. Se aktivoituu, kun ovi avataan tai jotain painiketta painetaan.

**Sisäosan puhdistus** : Älä käytä puhdistusaineita, hankaavia pulvereita, klooria tai öljypohjaisia puhdistusaineita, koska ne voivat aiheuttaa pintavaurioita.

**Tärkeää!** Tämä laite myydään Ranskassa. Tässä maassa voimassa olevien määräysten mukaan se on varustettava jääkaapin alalokeroon sijoitettavalla erikoislaitteella (katso kuva), joka ilmaisee sen olevan kylmin alue.

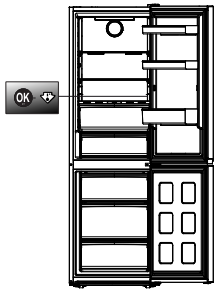


## Päivittäinen käyttö

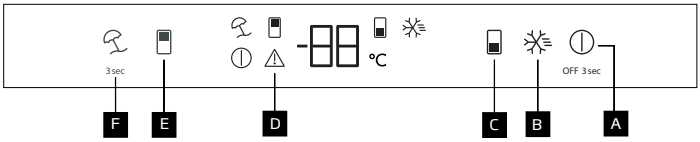


A Tuotteen pois-painike
B Pikapakastusnäppäin
C Pakastintilan lämpötilan asetusnäppäin
D Virhetilan merkkivalo
E Viileätilan lämpötilan asetusnäppäin
F Lomatoimintonäppäin

## Toiminnot

**Tuotteen pois-painike** A
Kun tätä painiketta painetaan 3 sekuntia, tuote siirtyy pois-tilaan ja (A) kuvake syttyy näytöllä. Kun painiketta painetaan tässä tilassa uudelleen 3 sekuntia, aloittaa jääkaappi normaalin toiminnan ja kuvake sammuu.

**Pikapakastus** B
Kun pikapakastusnäppäintä painetaan syttyy symbolin (B) valo ja pikapakastustoiminto aktivoidaan. Pakastintilan lämpötilaksi on asetettu -27 °C. Peruuta toiminto painamalla näppäintä uudelleen. Pikapakastustoiminto perutaan automaattisesti 48 tunnin kuluttua. Jäähdyttääksesi suuren määrän paina pikapakastusnäppäintä ennen kuin laitat elintarvikkeet pakastetilaan.

**Pakastintilan lämpötilan asetusnäppäin** C
Lämpötila asetetaan pakastintilaan. Paina tätä näppäintä pakastintilan lämpötilan asettamiseksi -18,-19,-20,-21,-22,-23,-24 °C asteeseen.

**Virhetilan merkkivalo** D
Tämä merkkivalo (D) syttyy, kun jääkaappi ei pysty suorittamaan riittävää jäähdytystä tai anturivirheen tapahtuessa. Pakastelokeron lämpötilanäytöllä näytetään kirjain "E" ja jääkaappitilan lämpötilanäytössä näytetään numerot 1, 2, 3. Nämä numerot antavat tietoja valtuutetulle huollolle tapahtuneesta virheestä. Jos lämmintä ruokaa asetetaan pakastelokeroon tai sen ovi on auki pitkän aikaa, voi huutomerkki syttyä. Tämä ei ole vika ja varoitus katoaa, kun ruoka on jäähtynyt tai jotain näppäintä painetaan.

**Viileätilan lämpötila-asetus** E
Lämpötila asetetaan viileätilaan. Kun näppäintä painetaan, voidaan viileätilan lämpötila asettaa 8, 7, 6, 5, 4, 3, 2 ja 1 °C asteeseen.

**Lomatoiminto** F
Paina painiketta 3 sekuntia lomatoiminnon aktivoimiseksi. Lomatoiminto aktivoituu ja lomakuvake (F) syttyy. "- -" näytetään viileätilan lämpötilanäytössä ja viileätila ei suorita jäähdytystä aktiivisesti. Kun tämä toiminto aktivoidaan, ei se sovi elintarvikkeiden säilyttämiseen viileätilassa. Muut tilat jatkavat jäähdyttämistä asetetun lämpötilan mukaan. Paina tätä näppäintä 3 sekuntia toiminnon peruuttamiseksi.

## Asennus

Tuotteen asettamiseksi käyttövalmiiksi, katso käyttöohjeessa olevat tiedot ja varmista, että virran- ja vedensyöttö on saatavissa. Jos näin ei ole, ota yhteyttä valtuutettuun sähköasentajaan ja putkimieheen tarvittavien järjestelyjen suorittamiseksi.

⚠**VAROITUS:** Valmistaja ei ole vastuussa valtuuttamattoman henkilön suorittamista toimenpiteistä aiheutuneista vaurioista.Sijoita tuote tasaiselle alustalle tärinöiden välttämiseksi.

⚠**VAROITUS:**Tuotteen virtapistoke ei saa olla liitetty asennuksen aikana. Tämä voi johtaa vakavaan henkilövahinkoon tai kuolemaan!

⚠**VAROITUS:** Jos ovi laitteen asennuspaikassa on liian kapea laitteelle, on ovi poistettava ja laite kuljetettava sivusuunnassa, tai ota yhteys valtuutettuun huoltoon.

- Älä altista tuotetta suoralle auringonpaisteelle tai säilytä sitä kosteissa tiloissa.
- Älä sijoita tuotetta tilaan, jonka lämpötila voi olla alle 10 °C asteen.

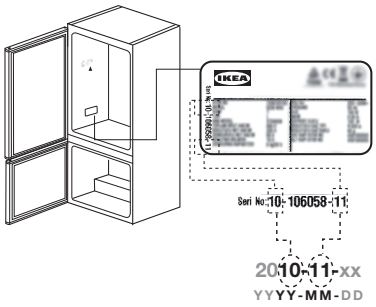


**Tarkastusluettelo**
Noudata seuraavaa tarkastusluetteloa ennen tuotteen käyttöä.
Jos jokin vastaus on EI, suorita vaadittu toimenpide.
Muista kirjoittaa tuotteen sarja- ja tuotenumero muistiin tarvittaessa ja kiinnitä kuitti tälle sivulle.

| | | |
|---|---|---|
| Tuotteen sarjanumero (arvokilpi) | | |
| Tuotteen tuotenumero (arvokilpi) | | |
| Ostopäivämäärä | | |

**Oven kääntö**

Kun olet kääntänyt ovet, tarkista sekä jääkaapin että pakastimen tiivisteet varmistaaksesi asianmukaisen tiivistyksen. Sulje ovet ja varmista, että tiivisteet koskettavat kaappia kokonaan ilman rakkoja tai ilmavuotoja.

Jos tiiviste ei ole tiukka, säädä tiivistettä huolellisesti käsin. Säätämisen helpottamiseksi pehmennä tiiviste ensin kostealla, haalealla (ei kuumalla) pyyhkeellä.

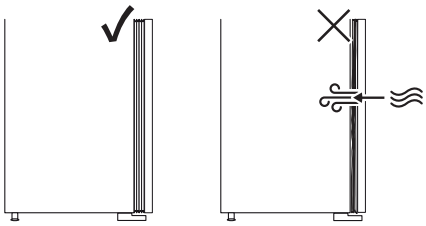

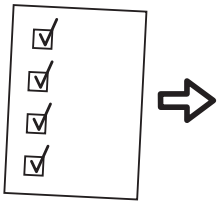

| | **Jos vastaus on KYLLÄ** | **Toimenpiteet, jos EI** |
|---|---|---|
| Kondessikaukalo<br>Tarkasta, että putki on kaukalon sisällä | ☑ Ei toimenpidettä | Aseta putki on kaukalon sisään |
| Tarkasta, että tiiviste on tiivis koko oven ympärillä, kun ovi on suljettu. | ☑ Ei toimenpidettä | Katso AI - oven suuntausvaihe |
| Tarkasta, että ovi ei osu osiin/huonekaluihin, kun se avataan/suljetaan. | ☑ Ei toimenpidettä | Katso AI - oven suuntausvaihe |
| Asenna kokoonpano keittiöjärjestelmään ja kiinnitä se kunnolla | ☑ Ei toimenpidettä | Katso asennuksen AI |

## Tekniset tiedot

| **IKEA** | **MÖLNÅS** | **6** | **170** | **35** | **C** |
|---|---|---|---|---|---|
| Merkki | Malli | Pakastuskapasiteetti (kg/24h) | Energiankulutus (kw/vuosi) | Melutaso (dba) | Energialuokka |

Tämä jääkaappi sisältää biosidiaineita seuraavissa osissa, kuivakalvosienien kasvun tai epämiellyttävien hajujen estämiseksi.

**Aktiivinen aine:**
- Hopea (CAS: 7440-22-4) sisältää (nano) hopeaa oven kahvalle ja hiilisuodattimelle
- Titaanidioksidi (CAS: 13463-67-7) sisältää (nano) titaanidioksidia hiilisuodattimelle
- IPBC (CAS: 55406-53-6) tiivisteelle

Biosidituotteiden pitoisuudet ovat erittäin alhaisia, eivätkä täten muodosta terveysriskejä.

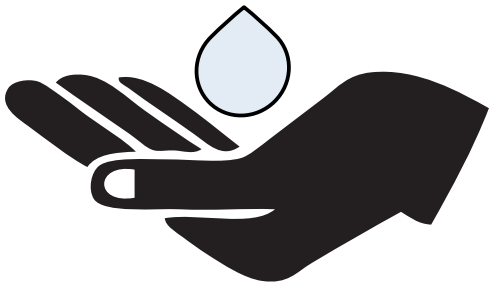

## Produktbeskrivning

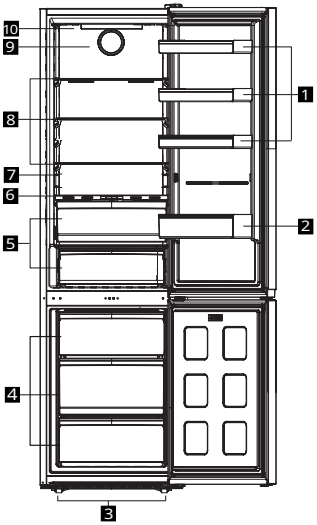


1 Justerbara dörrhyllor
2 Flaskhylla
3 Justerbara främre ben
4 Frysfack
5 Mjölkprodukt (kallförvaring) fack eller sval
6 Everfresh
7 Märkplatta
8 Justerbara hyllor
9 Fläkt
10 Kontrollpanel

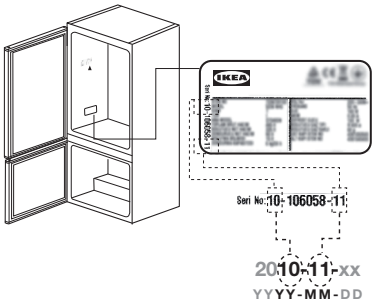


## Förberedelse

- Vid fristående enhet: ”detta kylskåp är inte avsett att användas som en inbyggd enhet.
- Kylskåpet ska installeras minst 30 cm borta från värmekällor som spisar, ugnar, centralvärmare och ugnar och minst 5 cm från elektriska ugnar och ska inte placeras i direkt solljus.
- Installationsrummets omgivningstemperatur ska vara minst +10°C. Bruk av kylskåpet i svalare miljö rekommenderas inte, med hänvisning till dess effektivitet.
- Se till att kylskåpets inre rengörs ordentligt.
- När du använder ditt kylskåp för första gången, följ de följande instruktionerna under de första sex timmarna.
- Dörren ska inte öppnas ofta.
- Det måste köras tomt utan mat i det.
- Koppla inte ur kylen Om ett strömavbrott inträffar utan din kontroll, se varningarna i avsnittet "Vad ska man göra om".
- Originalförpackningar och skummaterial bör förvaras för framtida transporter eller förflyttning.
- Lådorna/korgarna i svalfacket måste alltid användas för låg energiförbrukning och bättre förvaringsförhållanden.
- I vissa modeller stängs instrumentpanelen på displayen av automatiskt efter 1 minut, när dörren har stängts. Den kommer att åter aktiveras när dörren är öppen eller någon knapp trycks in.
- När temperaturen ändras på grund av att dörren öppnas/stängs ofta kan det uppstå kondens på dörren, hyllorna och glasbehållarna.
- Eftersom varm och fuktig luft inte direkt kan tränga igenom om inte dörrarna står öppna, kommer förhållandena att optimeras av sig självt för att skydda maten. I dessa förhållanden kommer funktioner och komponenter som kompressor, fläkt, värmare, avfrostare, belysning, kontrollpanel och så vidare att förbruka minimalt med energi.
- Vid olika alternativ ska dessa glashyllor placeras så att luftutsläppen i bakväggen inte blockeras, så placera dessa ovanför och inte mittför luftutsläppen. Denna kombination hjälper till att förbättra luftcirkulationen och sparar energi.
- Din produkt har justerbar kondensator på baksidan. För bättre prestanda, justera den till öppet läge enligt monteringsanvisningen.

**Inställning av kondensatorns position**

Kylskåpets kondensator är placerad på baksidan. För att minimera energiförbrukningen och öka energieffektiviteten måste kondensatorns över- och underdel dras tillbaka och fästas enligt bilden. När kondensatorn dras bakåt låses fästena och kondensatorns läge säkras.

Väggfästet levereras med monteringspåse. Väggmonteringsdelen används för lutningssäkerhet och för att ge ventilationsavstånd.

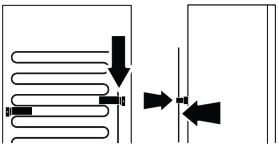

## Första användning

Innan du använder din kyl ska du kontrollera och säkerställa att nödvändiga förberedelser har vidtagits i enlighet med instruktionerna i "Säkerhetsinformation" samt avsnittet om "Installation".

Om produkten transporteras horisontellt får den inte anslutas till strömförsörjningen under de första 4 timmarna.

Håll produkten igång utan att placera någon mat inuti i 12 timmar och öppna inte dörren, om det inte är absolut nödvändigt.

Ett ljud kommer att höras när kompressorn startas. Ljud kan höras från produkten fast kompressorn inte är igång, då vätska och gas kan komprimeras i kylsystemet.

Det är normalt för fronten på kylskåpet att bli varm. Dessa områden är utformade att bli varma för att förhindra kondensation.

För vissa modeller stängs kontrollpanelen av automatiskt 1 minut efter att dörren stängts. Den kommer att åter aktiveras när dörren är öppen eller någon knapp trycks in.

Rengöring av interiören : Använd inte rengöringsmedel, slipmedel, klorin eller oljebaserade rengöringsmedel eftersom de kan skada ytbehandlingen

**Viktigt**!Den här apparaten säljs i Frankrike. I enlighet med de bestämmelser som gäller i detta land måste den vara försedd med en särskild anordning (se figur) som placeras i kylskåpets nedre fack för att indikera den kallaste zonen i kylskåpet.

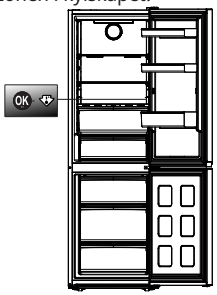


## Daglig användning

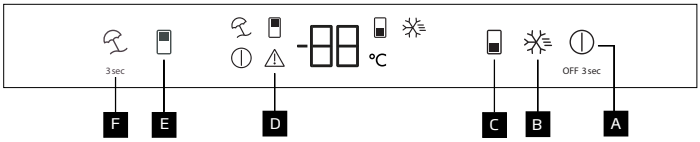


A Produktens avstängningsknapp
B Snabbinfrysningsknapp
C Frysfackets temperaturinställningsknapp
D Felstatusindikator
E Kylfackets temperaturinställningsknapp
F Semesterfunktionsknapp

## Funktioner

**Produktens avstängningsknapp** A
När den här knappen trycks in i 3 sekunder växlar produkten till frånläge, i frånläge tänds (A) -ikonen på displayen, i det här läget kyler inte kylskåpet, när du trycker på knappen igen i 3 sekunder startar kylskåpet normal drift, ikonen slocknar.

**Snabbinfrysning** B
När snabbfrysningsknappen trycks in, Tänds snabbinfrysningsikonen (B) och snabbinfrysningsfunktionen aktiveras. Frysfackets temperatur är ställd till -27 °C. Avaktivera funktionen genom att trycka på knappen igen. Snabbinfrysningsfunktionen avbryts automatiskt efter 48 timmar. För att frysa in stora volymer av färsk mat, tryck på snabbinfrysningsknappen innan du placerad livsmedlet i frysfacket.

**Frysfackets temperaturinställningsknapp** C
Temperaturinställningen görs för frysfacket. Genom att trycka på knappen kan temperaturen för frysfacket ställas in på -18,-19,-20,-21,-22,-23,-24 °C.

**Felstatusindikator** D
Denna indikator ( D ) ska aktiveras när ditt kylskåp inte kan få till adekvat nedkylning eller om det är något sensorfel. Bokstaven "E" visas på frysfackets temperaturdisplay medan siffrorna 1, 2, 3.. visas på kylfackets temperaturdisplay. Dessa siffror ger information till auktoriserad service om det fel som har uppstått. När du fyller frysfacket med varm mat eller om du lämnar dörren öppen under en längre tid kan ett utropstecken tändas. Det är inte något fel, varningen ska försvinna när maten kylts ner eller när man trycker på någon knapp.

**Kylfackets temperaturinställning** E
Temperaturinställningen görs för frysfacket. Genom att trycka på knappen kan kylfacket ställas in på 8, 7, 6, 5, 4, 3, 2 och 1 °C.

**Semesterfunktion** F
Tryck på knappen i 3 sekunder för att aktivera semesterfunktionen. Semesterläget aktiveras och semesterikonen (F) tänds. Symbolen "- -" visas på kylfackets temperaturdisplay och kylfacket utför inte aktiv kylning. När denna funktion är aktiverad är det inte bekvämt att förvara mat i kylfacket. Övriga fack fortsätter att kylas enligt de inställda temperaturerna. Tryck ner knappen i 3 sekunder för att avaktivera denna funktion.

## Installation

För att sätta produkten färdig för användning, läs informationen i bruksanvisningen och se till att el- och vatteninstallationerna finns att tillgå. Om så inte är fallet, kontakta kvalificerad elektriker eller rörmokare för att installera dessa.

⚠**VARNING:** Tillverkaren ska inte hållas ansvarig för skador som kan uppkomma genom förfaranden som utförs av icke auktoriserade personer.Placera produkten på en plan yta för att undvika vibrationer.

⚠**VARNING:**Produkten får inte vara ansluten under installationen. Detta kan leda till personskada eller dödsfall!

⚠**VARNING:** Om dörren i rummet där kylskåpet ska installeras är för smalt för produkten, måste dörren tas bort och produkten föras in sidledes, eller kontakta auktoriserad service.

- Exponera inte produkten för direkt solljus eller förvara den i fuktig miljö.
- Placera inte produkten på platser där temperaturen kan sjunka under 10 °C.

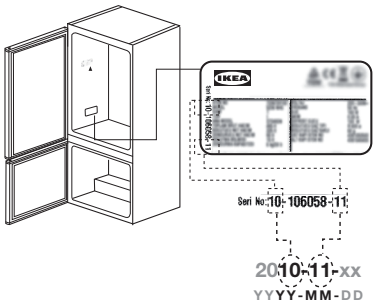


**Checklista för inspektion**
Följ checklistan för inspektion innan du använder apparaten.
Om något av svaren är NEJ ska du följa den relevanta åtgärden.
Kom ihåg att skriva ner produktens serienummer och artikelnummer vid behov och fäst kvittot på den här sidan.

| | | |
|---|---|---|
| Produktens serienummer (märkplatta) | | |
| Produktens artikelnummer (märkplatta) | | |
| Inköpsdatum | | |

**Dörr bakåt**

Efter att du har vänt dörrarna, kontrollera packningarna på både kylskåpet och frysen för att säkerställa att de tätar ordentligt. Stäng dörrarna och se till att packningarna har helt kontakt med skåpet utan glipor eller luftläckor.

Om tätningen inte är tät, justera försiktigt packningen för hand. För att underlätta justeringen, mjuka först upp packningen med en fuktig, ljummen (inte varm) handduk.

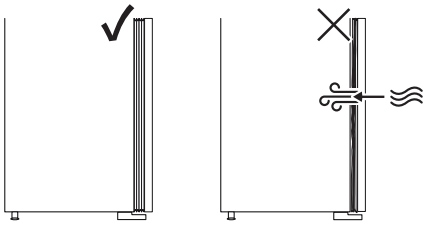

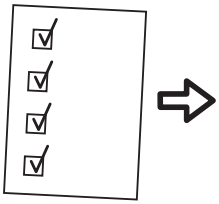

| | Om svaret är JA | Åtgärder att vidta vid NEJ |
|---|---|---|
| Kondenstråg<br>Kontrollera så att röret är inuti tråget | ☑ Ingen åtgärd | För in röret i tråget |
| Se till att packningen tätar runt hela dörren när dörren är stängd | ☑ Ingen åtgärd | Se AI - steg för justering av dörren |
| Kontrollera att det inte sker någon kollision mellan delar/möbler när kylskåpsdörren öppnas/stängs | ☑ Ingen åtgärd | Se AI - steg för justering av dörren |
| Säkra installationen i varje kökssystem och fäst efter behov | ☑ Ingen åtgärd | Följ AI för en korrekt installation |

## Teknisk data

| IKEA | MÖLNÅS | 6 | 170 | 35 | C |
|---|---|---|---|---|---|
| Märke | Modell | Fryskapacitet (kg/24 tim) | Energiförbrukning (kw/år) | Ljudnivå (dba) | Energiklass |

**För att ladda ner den fullständiga versionen besök www.ikea.com**

Det här kylskåpet innehåller biocidprodukter i följande delar för att förhindra tillväxt av torrfilmssvampar eller eliminera oönskade lukter.

**Aktivt ämne:**
- Silver (CAS: 7440-22-4) innehåller (nano) silver för dörrhandtag och kolfilter
- Titandioxid (CAS: 13463-67-7) innehåller (nano)titandioxid för kolfilter
- IPBC (CAS: 55406-53-6) för tätning

Koncentrationerna av biocidprodukter är mycket låga och bör därför inte medföra oacceptabla hälsorisker.

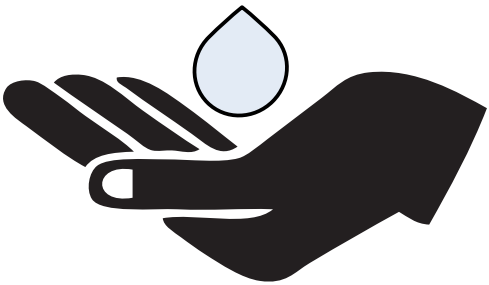

## Descrição do produto

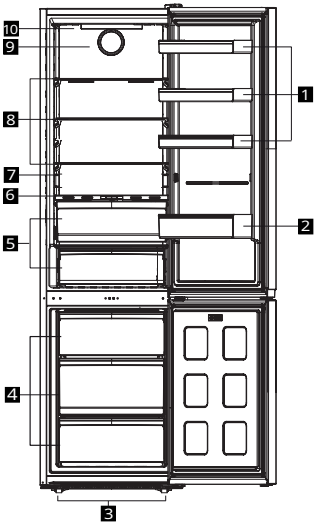


1 Prateleiras da porta ajustáveis
2 Prateleira para garrafas
3 Pés frontais ajustáveis
4 Compartimento do congelador
5 O compartimento de laticínios (armazenamento frio) ou gaveta para frescos
6 Everfresh
7 Placa de classificação
8 Prateleiras ajustáveis
9 Ventilador
10 Painel de controlo

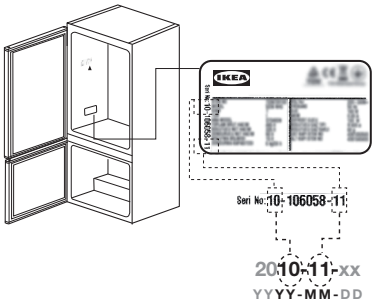


## Preparação

- Para aparelho de instalação livre: "este aparelho de refrigeração não é destinado a ser usado como aparelho de encastrar".
- O seu frigorífico deve ser instalado a pelo menos 30 cm de distância de fontes de calor tais como placas, fornos, aquecimento central e fogões e a pelo menos 5 cm de distância de fornos eléctricos e não deve ser colocado sob luz solar direta.
- A temperatura ambiente da divisão onde instalar o seu frigorífico deve ser pelo menos +10°C. Utilizar o seu frigorífico em condições mais frias não é recomendado no que toca à sua eficiência.
- Assegurar que o interior do seu frigorífico está bem limpo.
- Quando utilizar o seu frigorífico pela primeira vez, observar as instruções a seguir durante as seis horas iniciais.
- A porta não deve ser aberta com frequência.
- Deve ser utilizado vazio, sem alimentos no interior.
- Não desligar o seu frigorífico. Se ocorrer uma falha de energia fora do seu controlo, consultar os avisos na secção "O que fazer se".
- A embalagem original e os materiais de espuma devem ser mantidos para futuros transportes ou mudança.
- Os cestos/gavetas fornecidos com o compartimento de refrigeração devem estar sempre em uso para um baixo consumo de energia e melhores condições de armazenamento.
- Em alguns modelos, o painel de instrumentos no visor desliga-se automaticamente 1 minutos após a porta ter sido fechada. Será reativado quando a porta for aberta ou qualquer tecla for premida.
- Quando a alteração de temperatura provocada pela abertura/fecho frequente, pode ser observada condensação nas prateleiras da porta/estrutura e nos recipientes de vidro.
- Dado que o ar húmido e quente não irá penetrar diretamente no seu produto quando as portas não estão abertas, o seu produto irá otimizar-se em condições suficientes para proteger os seus alimentos. As funções e os componentes como o compressor, ventilador, aquecedor, descongelador, iluminação, visor, etc. irão funcionar de acordo com as necessidades para consumir o mínimo de energia nestas circunstâncias.
- No caso de existirem várias opções, as prateleiras de vidro devem ser colocadas de forma a que as saídas de ar na parede posterior não fiquem bloqueadas, de preferência que as saídas de ar fiquem abaixo da prateleira de vidro. Esta combinação pode ajudar a melhorar a distribuição do ar e a eficiência energética.
- O seu produto possui um condensador ajustável atrás. Para um melhor desempenho, ajustar o mesmo para a posição aberta, conforme mostrado no manual de Instruções de Montagem.

**Definição da posição do condensador**

O condensador do frigorífico está localizado na parte de trás. Para minimizar o consumo de energia e aumentar a eficiência energética, a parte superior e inferior do condensador deve ser puxada para trás e fixada como mostrado na imagem. Quando o condensador é puxado para trás, os suportes travam e a posição do condensador é fixada.

A fixação de parede encontra-se no saco com os acessórios de fixação. A peça de fixação na parede está a ser usada para segurança em relação à inclinação e para permitir a distância de ventilação.

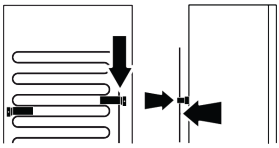

## Primeira utilização

Antes de utilizar o seu frigorífico, assegurar que os preparativos necessários são feitos de acordo com as instruções em "Informação de segurança" e as secções da "Instalação".

Se o produto for transportado horizontalmente, não ligar o produto à fonte de alimentação nas primeiras 4 horas.

Manter o produto a funcionar sem colocar quaisquer alimentos durante 12 horas e não abrir a porta, a menos que seja absolutamente necessário.

Será ouvido um som quando o compressor for acionado. É normal para o produto fazer ruído mesmo de o compressor não estiver a funcionar, dado poder existir fluído e gás comprimido mo sistema de refrigeração.

É normal que as arestas da frente do frigorífico fiquem quentes. Estas áreas são concebidas para aquecer para impedir a condensação.

Em alguns modelos, o painel indicador desliga-se automaticamente 1 minuto depois de a porta fechar. Será reativado quando a porta for aberta ou qualquer botão for premido.

**Limpar o interior**: Não usar detergentes, pós abrasivos, soluções de limpeza baseadas em lexívia ou óleo uma vez que danificam a superfície.

**Importante!** Este aparelho é comercializado em França. De acordo com a regulamentação em vigor neste país deve ser dotado de um dispositivo especial (ver figura) colocado no compartimento inferior do frigorífico para indicar a zona mais fria do mesmo.

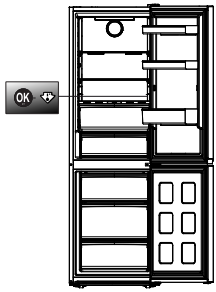


## Uso diário

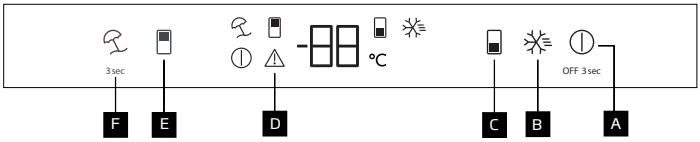


A Botão para desligar o produto
B Tecla de congelação rápida
C Tecla de definição de temperatura do compartimento congelador
D Indicador do estado do erro
E Tecla de definição de temperatura do compartimento do frigorífico
F Tecla da função férias

**Para descarregar a versão completa deve visitar www.ikea.com**

## Funções

**Botão para desligar o produto** A

Quando este botão for premido durante 3 segundos, o produto muda para o modo desligado, no modo desligado o (A) ícone acende no visor, neste modo o frigorífico não faz a refrigeração, quando o botão for premido novamente durante 3 segundos o frigorífico começa a funcionar normalmente e o ícone apaga-se.

**Congelação rápida** B

Quando a tecla de congelação rápida é premida, ,o ícone de congelação rápida (B) acende e a função de congelação rápido deve ser ativada. A temperatura do compartimento do congelador é definida para -27 ºC. Premir a tecla de novo para cancelar a função. A função congelação rápida cancelar-se-á automaticamente após 48 horas. Para congelar uma grande quantidade de alimentos frescos premir a tecla de congelação rápida antes de os colocar no compartimento do congelador.

**Tecla de definição de temperatura do compartimento congelador** C

A definição de temperatura é feita para o compartimento do congelador. Ao premir a tecla a temperatura do compartimento pode ser definida em -18,-19,-20,-21,-22,-23, -24ºC.

**Indicador do estado do erro** D

Este indicador (D) deve estar ativo quando o seu frigorífico não puder realizar a refrigeração adequada no caso de algum erro no sensor. No visor de temperatura do compartimento do congelador aparece a letra "E" enquanto no visor de temperatura do compartimento do frigorífico aparecem os números 1, 2, 3. Estes números informam o serviço de assistência autorizado acerca do erro ocorrido. Ao carregar o congelador com alimentos quentes ou deixar a porta aberta durante muito tempo, pode acender-se um ponto de exclamação. Isto não é um erro, este aviso será removido quando os alimentos arrefecem ou quando for premida qualquer tecla.

**Definição de temperatura do compartimento do frigorífico** E

Permite a definição de temperatura para o compartimento do frigorífico. Ao premir a tecla o compartimento de refrigeração pode ser definido em 8,7,6,5,4,3,2 e -1º C.

**Função férias** F

Para ativar a função férias, premir o botão durante 3 segundos. O modo férias é ativado e o ícone de férias (F) acende. O símbolo "- -" aparece no visor de temperatura do compartimento do frigorífico e o compartimento de refrigeração não realiza arrefecimento ativo. Quando esta função é ativada, não é conveniente manter alimentos no compartimento de refrigeração. Os outros compartimentos continuam a arrefecer de acordo com a temperatura definida. Premir e manter premida a tecla novamente durante 3 segundos para cancelar esta função.

## Instalação

Para preparar o produto para a utilização, assegurar que a instalação elétrica e a canalização são adequados, verificando as informações no manual do utilizador. Caso contrário, deve contactar um eletricista e canalizador qualificado para que sejam feitas as ações necessárias.

⚠**ADVERTÊNCIA:** O fabricante não é responsável por danos causados por operações por pessoal não autorizado.Para evitar que o mesmo fique instável, deve ser colocado numa superfície plana.

⚠**ADVERTÊNCIA:**Durante a instalação, a ficha de alimentação do produto não deve ser ligada. Caso contrário, há o perigo de morte ou de lesões graves!

⚠**ADVERTÊNCIA:** Se a entrada do espaço onde o produto será colocado for demasiado estreita que o produto não possa passar através da mesma, passar o produto colocando-o de lado, caso contrário, chamar um serviço de assistência autorizado.

- Não expor o produto à luz solar direta e não o armazenar num local húmido.
- Não instalar o produto onde a temperatura desça abaixo de 10 ºC.

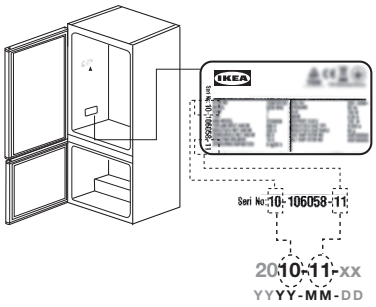


**Lista de verificação da inspeção**

Deve seguir a lista de verificação da inspeção antes de usar o seu aparelho.

Se qualquer resposta for NÃO, deve seguir a ação correspondente.

Lembre-se de escrever o número de série do produto e o número do artigo conforme seja necessário e colocar o seu recibo nesta página.

| | | |
|---|---|---|
| Número de série do produto (placa de classificação) | | |
| Número do artigo do produto (placa de classificação) | | |
| Data da compra | | |

**Substituir a lâmpada de iluminação**

Contactar o Serviço Autorizado quando a lâmpada/LED usada para iluminar o seu frigorífico for para ser substituída.

A(s) lâmpada(s) usada(s) neste aparelho não pode(m) ser usada(s) para iluminação doméstica. O uso pretendido desta lâmpada é ajudar o utilizador a colocar alimentos no frigorífico/congelador com segurança e conforto.

Este produto contém uma fonte de iluminação com classe de energia 'G'. A fonte de iluminação neste produto deve ser substituída por um técnico qualificado.

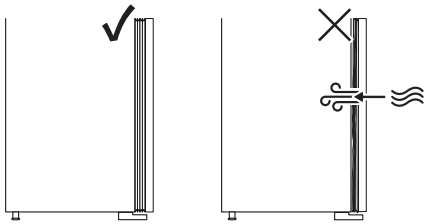

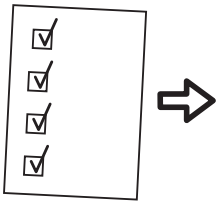

| | **Se a resposta for SIM** | **Ações a realizar se for NÃO** |
|---|---|---|
| Tabuleiro de condensação Verificar se o tubo está dentro do tabuleiro | ☑ Nenhuma ação | Colocar o tubo dentro do tabuleiro |
| Assegurar que as juntas do vedante estão em volta da porta quando a porta está fechada | ☑ Nenhuma ação | Consultar todas as fases de alinhamento da porta AI |
| Verificar se as peças/móveis não se tocam quando abrir/fechar a porta do frigorífico. | ☑ Nenhuma ação | Consultar todas as fases de alinhamento da porta AI |
| Fixar a instalação dentro de qualquer sistema da cozinha e fixar conforme seja necessário. | ☑ Nenhuma ação | Seguir a AI para a instalação correta. |

## Dados técnicos

| **IKEA** | **MÖLNÅS** | **6** | **170** | **35** | **C** |
|---|---|---|---|---|---|
| Marca | Modelo | Capacidade de congelação (kg/24h) | Consumo de energia (kw/ano) | Nível de ruído (dba) | Classe energética |

**Para descarregar a versão completa deve visitar www.ikea.com**

Este frigorífico contém produtos biocidas nas seguintes partes para impedir o desenvolvimento de uma película de fungos secos ou para eliminar odores desagradáveis.

**Substância ativa:**
- Prata (CAS: 7440- 22-4) contém (nano) prata no manípulo da porta e filtro de carvão
- Dióxido de titânio (CAS: 13463-67-7) Contém (nano) dióxido de titânio para o filtro de carvão.
- IPBC (CAS: 55406-53-6) para a junta

As concentrações de produtos biocidas são muito baixas portanto não implicam riscos inaceitáveis para a saúde.

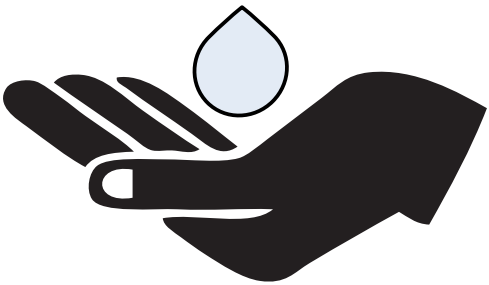

## Descripción del producto

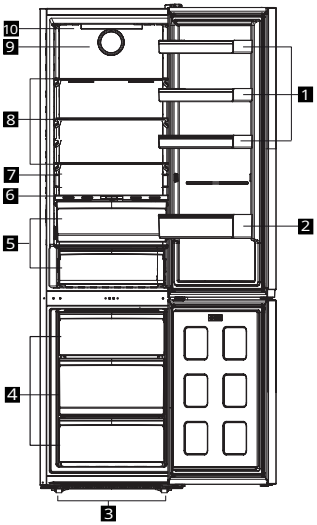


1 Estantes de puerta ajustables
2 Botellero
3 Patas delanteras ajustables
4 Compartimento de Congelador
5 Cajón de productos lácteos (almacenamiento en frío) o cajón de verduras
6 Everfresh
7 Placa de clasificación
8 Estantes ajustables
9 Ventilador
10 Panel de control

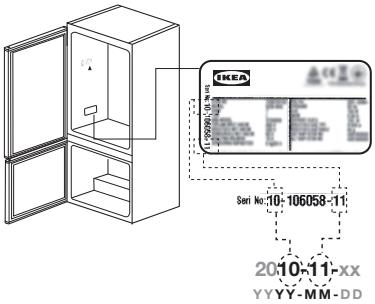


## Preparación

- Para un aparato independiente; este aparato de refrigeración no está destinado a ser utilizado como aparato empotrado;
- Su frigorífico debe instalarse a una distancia mínima de 30 cm de fuentes de calor como placas de cocción, hornos, calefactores centrales y estufas y a una distancia mínima de 5 cm de hornos eléctricos y no debe situarse bajo la luz directa del sol.
- La temperatura ambiente de la habitación donde instale su frigorífico debe ser como mínimo de +10°C. El funcionamiento de su frigorífico en condiciones más frías no es recomendable en cuanto a su eficiencia.
- Asegúrese de que el interior de su frigorífico está bien limpio.
- Cuando ponga en funcionamiento el frigorífico por primera vez, tenga en cuenta las siguientes instrucciones durante las seis horas iniciales.
- La puerta no debe abrirse con frecuencia.
- Debe funcionar vacío, sin ningún alimento en su interior.
- No desenchufe su frigorífico. Si se produce un fallo de alimentación fuera de su control, consulte las advertencias de la sección "Qué hacer en caso de".
- El embalaje original y los materiales de espuma deben conservarse para futuros transportes.
- Las cestas/cajones que se suministran con el compartimento congelador deben estar siempre en uso para un bajo consumo de energía y para unas mejores condiciones de almacenamiento.
- En algunos modelos, el panel de instrumentos se apaga automáticamente 1 minutos después de cerrar la puerta. Se reactivará cuando la puerta sea abierta o se pulse cualquier botón.
- Se podría formar condensación en el interior, en los estantes y en los cajones de vidrio en caso de variaciones en la temperatura que se deban a que se abra con frecuencia la puerta.
- Como el aire caliente y húmedo no penetra directamente en su aparato cuando las puertas no están abiertas, su aparato se optimiza en condiciones suficientes para proteger su comida. Las funciones y componentes como el compresor, el ventilador, el calentador, el descongelador, la iluminación, la pantalla, etc. funcionarán según las necesidades para consumir el mínimo de energía en estas circunstancias.
- Cuando existen varias opciones, los estantes de vidrio se deben colocar de forma que no se bloqueen las salidas de aire en la pared posterior, preferiblemente las salidas de aire permanecen debajo del estante de vidrio. Esta combinación podría ayudar a mejorar la distribución del aire y la eficiencia energética.
- Para un mejor funcionamiento, ajuste el condensador en la posición abierta, tal como se indica en el manual de instrucciones de montaje.

**Ajuste de la posición del condensador**

El condensador del frigorífico está situado en la parte trasera. Para minimizar el consumo de energía y aumentar la eficiencia energética, la parte superior e inferior del condensador deben tirarse hacia atrás y fijarse como se muestra en la imagen. Cuando se tira del condensador hacia atrás, los soportes se bloquean y la posición del condensador queda asegurada.

La fijación a la pared viene dentro de la bolsa de montaje. La pieza de fijación a la pared se utiliza para la seguridad de inclinación y para proporcionar distancia de ventilación.

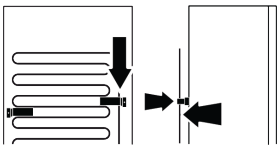

## Uso de primera vez

Antes de usar el frigorífico, asegúrese de que se hayan realizado los preparativos necesarios de acuerdo con las instrucciones de las secciones "Información de seguridad" e "Instalación».

En caso de que el aparato se haya transportado en horizontal, es mejor no conectarlo a la corriente hasta pasadas las primeras 4 horas.

Mantenga el aparato en funcionamiento sin colocar comida en su interior durante 12 horas y no abra la puerta, a menos que sea absolutamente necesario.

Se oirá un sonido cuando el compresor esté en marcha. Es normal que el aparato haga ruido incluso si el compresor no está funcionando, ya que el líquido y el gas pueden estar comprimidos en el sistema de refrigeración.

Es normal que los bordes delanteros del refrigerador se sientan cálidos. Estas áreas están diseñadas para calentarse con el fin de evitar la condensación.

Para algunos modelos, el panel indicador se apaga automáticamente 1 minuto después de que se cierra la puerta. Se reactivará cuando se abra la puerta o se presione cualquier botón.

**Limpieza del interior**: No utilice detergentes, polvos abrasivos, cloro o limpiadores a base de aceite, ya que dañarán el acabado.

**¡Importante!**Este aparato se vende en Francia.De acuerdo con la normativa vigente en este país debe ir provisto de un dispositivo especial (ver figura) colocado en el compartimento inferior del frigorífico para indicar la zona más fría del mismo.

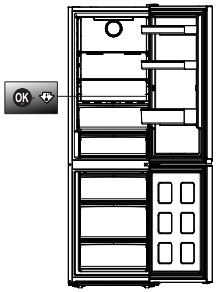


## Uso diario

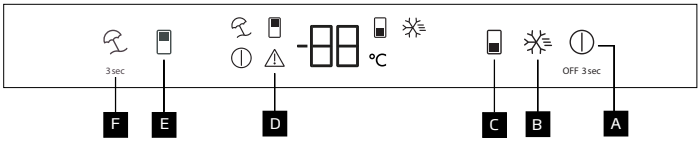


A Botón de apagado del aparato
B Botón de Congelación Rápida
C Botón de ajuste de temperatura del congelador
D Indicador de estado de error
E Botón de Ajuste de Temperatura del Compartimento Frigorífico
F Botón de función de vacaciones

**Para poder descargar la versión completa, visite www.ikea.com**

## Funciones

**Botón de apagado del aparato** A

Cuando se pulsa este botón durante 3 segundos, el producto cambia al modo apagado, en el modo apagado el icono ( A ) se enciende en la pantalla, en este modo el frigorífico no realiza refrigeración, cuando se vuelve a pulsar el botón durante 3 segundos el frigorífico comienza su funcionamiento normal, el icono se apaga.

**Congelación Rápida** B

Al pulsar la tecla de congelación rápida

Al pulsar la tecla de congelación rápida, se ilumina el icono correspondiente ( B )y se activa la función. La temperatura del de congelación está ajustada a -27 °C. Pulse de nuevo la tecla para cancelar la función. La función de congelación rápida se autocancela automáticamente tras 48 horas. Para congelar una gran cantidad de alimentos frescos pulse la tecla de Congelación Rápida antes de colocar los alimentos en el compartimento congelador.

**Botón de ajuste de temperatura del congelador** C

El ajuste de la temperatura se hace para el congelador. Al pulsar la tecla la temperatura del congelador se ajustará a -18,-19,-20,-21,-22,-23,-24 °C.

**Indicador de estado de error** D

Cuando su frigorífico no pueda realizar una refrigeración adecuada o en caso de un error en el sensor, este indicador ( D ) se activará. La letra "E" aparece en el display de temperatura del compartimento congelador mientras que los números 1, 2, 3..aparecen en el display de temperatura del compartimento frigorífico.Estas cifras proporcionan información al servicio autorizado sobre el error que se ha producido. Cuando cargue el compartimento congelador con alimentos calientes o si deja la puerta abierta durante un tiempo prolongado, puede encenderse un signo de exclamación. Esto no es una avería, esta advertencia desaparecerá cuando los alimentos se enfríen o cuando cualquier tecla

**Ajuste de la temperatura del frigorífico** E

Permite ajustar la temperatura del compartimento frigorífico. Pulsando la tecla se puede ajustar el compartimento frigorífico a 8, 7, 6, 5, 4, 3, 2 y 1°C.

**Función de vacaciones** F

Para activar la función de vacaciones, pulse la tecla durante 3 segundos.Se activará el modo vacaciones y se encenderá el icono de vacaciones ( F ). El símbolo "- -" aparece en la pantalla de temperatura del compartimento de refrigeración y el compartimento de refrigeración no realiza refrigeración activa.Cuando esta función está activada, no es conveniente mantener los alimentos en el compartimento de refrigeración. Otros compartimentos continúan enfriando según las temperaturas ajustadas anteriormente. Mantenga pulsada la tecla durante 3 segundos para cancelar esta función.

## Instalación

Para que el producto esté listo par

a su uso, asegúrese de que el cableado eléctrico y la fontanería son los adecuados consultando la información del manual del usuario. Si no es así, llame a un electricista y fontanero cualificados y haga los arreglos necesarios.

⚠**ADVERTENCIA:** El fabricante no se hace responsable de los daños causados por operaciones realizadas por personas no autorizadas.Para evitar sacudidas, coloque el producto sobre una superficie plana.

⚠**ADVERTENCIA:**Durante la instalación, el enchufe de alimentación del producto no debe estar enchufado. De lo contrario, ¡existe peligro de muerte o de lesiones graves!

⚠**ADVERTENCIA:** Si la puerta de la habitación donde se va a colocar el producto es tan estrecha que no se puede pasar por ella, pase el producto girándolo hacia un lado; de lo contrario, llame a un servicio técnico autorizado.

- No exponga el producto a la luz solar directa ni lo guarde en un lugar húmedo.
- No instale el aparato en ambientes con temperaturas inferiores a 10 °C.

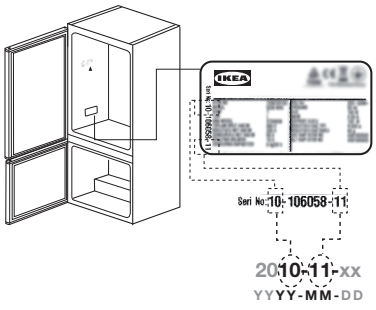


**Lista de comprobaciones**

Siga la lista de comprobaciones antes de usar el aparato.

Si alguna respuesta es NO, por favor siga la acción pertinente.

No olvide anotar el número de serie del producto y el número de artículo, según proceda, y adjuntar el recibo a esta página.

| | | |
|---|---|---|
| Número de serie del producto (placa de características) | | |
| Número de serie del aparato (placa de clasificación) | | |
| Fecha de compra | | |

**Puerta marcha atrás**

Tras invertir las puertas, compruebe las juntas tanto del frigorífico como del congelador para asegurar un sellado correcto. Cierre las puertas y asegúrese de que las juntas hagan contacto total con el mueble, sin huecos ni fugas de aire.

Si el sello no está bien ajustado, modifique la junta con cuidado a mano. Para facilitar el ajuste, ablande primero la junta con una toalla húmeda y tibia (no caliente).

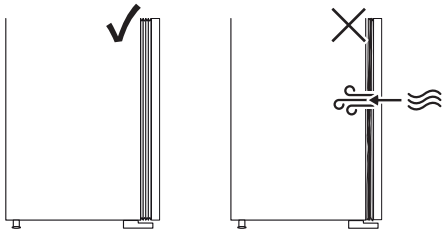

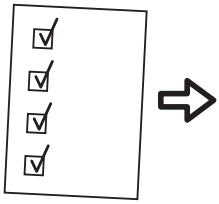

| | **Si la respuesta es SI** | **Acciones a emprender si es NO** |
|---|---|---|
| Bandeja de condensación Comprobar que el tubo está dentro de la bandeja | ☑ Ninguna acción | Coloque el tubo dentro de la bandeja |
| Comprobar que la junta sella alrededor de la puerta cuando ésta está cerrada | ☑ Ninguna acción | Consulte el paso AI - Alineación de la puerta. |
| Comprobación de que no hay colisión entre piezas/ muebles al abrir/cerrar la puerta de refrigeración. | ☑ Ninguna acción | Consulte el paso AI - Alineación de la puerta. |
| Asegurar la instalación dentro de cualquier sistema de cocina y fijarla según sea necesario | ☑ Ninguna acción | Siga la IA para una correcta instalación |

## Datos técnicos

| **IKEA** | **MÖLNÅS** | **6** | **170** | **35** | **C** |
|---|---|---|---|---|---|
| Marca | Modelo | Capacidad de congelación (kg/24h) | Consumo eléctrico (kw/año) | Nivel de ruido(dba) | Clasificación energética |

Este frigorífico contiene productos biocidas en las siguientes partes para evitar el crecimiento de hongos de película seca y olores no deseados.

**Sustancia activa:**
- Plata (CAS: 7440-22-4) contiene
  (nano) plata para el tirador de la puerta y el filtro de carbono
- Dióxido de titanio (CAS: 13463-67-7)
  Contiene nanodióxido de titanio para el filtro de carbón
- IPBC (CAS: 55406-53-6) para la junta

La concentración de productos biocidas es muy baja, por lo que dichos productos no suponene un riesgo para la salud.

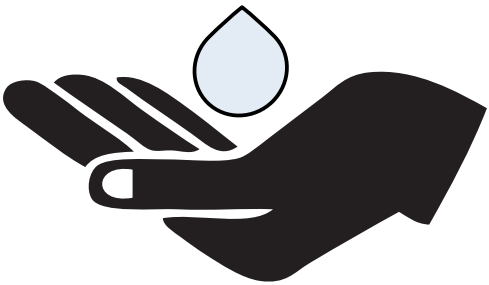

## Περιγραφή του προϊόντος

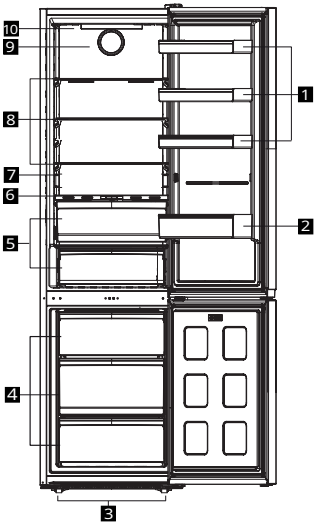


1 Ρυθμιζόμενα ράφια πόρτας
2 Ράφι μπουκαλιών
3 Ρυθμιζόμενα μπροστινά πόδια
4 Θάλαμος καταψύκτη
5 Διαμέρισμα γαλακτοκομικών (ψυχρής αποθήκευσης) ή συρτάρι λαχανικών
6 Everfresh
7 Πινακίδα τύπου
8 Ρυθμιζόμενα ράφια
9 Ανεμιστήρας
10 Πίνακας ελέγχου

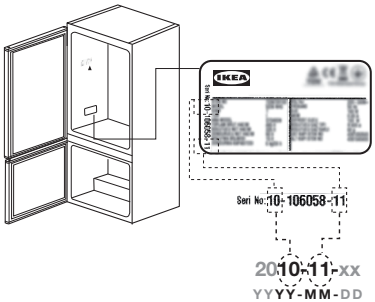


## Προετοιμασία

- Αν η συσκευή είναι αυτόνομη: "αυτή η ψυκτική συσκευή δεν προορίζεται για χρήση ως εντοιχισμένη συσκευή".
- Το ψυγείο θα πρέπει να εγκατασταθεί σε απόσταση τουλάχιστον 30 εκ. από πηγές θερμότητας όπως εστίες μαγειρέματος, φούρνους, σώματα κεντρικής θέρμανσης και κουζίνες μαγειρέματος και τουλάχιστον 5 εκ. μακριά από ηλεκτρικούς φούρνους και δεν θα πρέπει να τοποθετείται σε μέρη όπου δέχεται απ' ευθείας ηλιακή ακτινοβολία.
- Η θερμοκρασία περιβάλλοντος του δωματίου όπου τοποθετείτε το ψυγείο σας θα πρέπει να είναι τουλάχιστον +10 °C. Η λειτουργία του ψυγείου σας σε πιο κρύες συνθήκες από αυτές δεν συνιστάται από την άποψη της απόδοσής του.
- Βεβαιωθείτε ότι το εσωτερικό του ψυγείου έχει καθαριστεί σχολαστικά.
- Όταν θέσετε το ψυγείο σε λειτουργία για πρώτη φορά, παρακαλούμε τηρείτε τις ακόλουθες οδηγίες κατά τις αρχικές έξι ώρες.
- Η πόρτα δεν θα πρέπει να ανοίγει συχνά.
- Πρέπει να λειτουργήσει κενό, χωρίς τρόφιμα στο εσωτερικό του.
- Μην αποσυνδέσετε το ψυγείο από την πρίζα. Αν συμβεί μια ανεξέλεγκτη διακοπή ρεύματος, δείτε τις προειδοποιήσεις στην ενότητα "Τι να κάνετε αν".
- Η αρχική συσκευασία και τα αφρώδη υλικά θα πρέπει να φυλαχτούν για μελλοντικές μεταφορές ή μετακόμιση.
- Πρέπει να χρησιμοποιείτε πάντα τα καλάθια/συρτάρια που παρέχονται με το διαμέρισμα συντήρησης, για χαμηλή κατανάλωση ενέργειας και καλύτερες συνθήκες φύλαξης των τροφίμων.
- Σε ορισμένα μοντέλα, ο πίνακας οργάνων στην οθόνη απενεργοποιείται αυτόματα 1 λεπτό μετά το κλείσιμο της πόρτας. Ενεργοποιείται ξανά όταν ανοιχτεί η πόρτα ή όταν πατηθεί οποιοδήποτε πλήκτρο.
- Η αλλαγή θερμοκρασίας που προκαλείται από το συχνό άνοιγμα/κλείσιμο της πόρτας μπορεί να έχει σαν συνέπεια συμπύκνωση πάνω σε ράφια της πόρτας/του κυρίως σώματος και σε γυάλινες συσκευασίες.
- Αφού δεν θα υπάρχει απευθείας διείσδυση θερμού και υγρού αέρα στο προϊόν όταν δεν ανοίγουν οι πόρτες, το προϊόν θα βελτιστοποιήσει την λειτουργία του σε συνθήκες επαρκείς για την προστασία των τροφίμων σας. Υπό τις συνθήκες αυτές, λειτουργίες και επί μέρους μονάδες όπως ο συμπιεστής, ο ανεμιστήρας, ο θερμαντήρας, το σύστημα απόψυξης, ο φωτισμός, η οθόνη κλπ. θα λειτουργούν σύμφωνα με τις ανάγκες, με την ελάχιστη κατανάλωση ενέργειας.
- Σε περίπτωση που έχετε πολλά είδη προαιρετικού εξοπλισμού, τα γυάλινα ράφια θα πρέπει να τοποθετούνται με τρόπο ώστε να μην εμποδίζουν τις εξόδους αέρα στο πίσω τοίχωμα, κατά προτίμηση με τις εξόδους αέρα να παραμένουν κάτω από τα γυάλινα ράφια. Αυτός ο συνδυασμός μπορεί να βοηθήσει στη βελτίωση της κατανομής του αέρα και στην εξοικονόμηση ενέργειας.
- Αυτό το προϊόν έχει ρυθμιζόμενο συμπυκνωτή στο πίσω μέρος του. Για καλύτερη απόδοση, ρυθμίστε τον στην ανοικτή θέση όπως δείχνει το εγχειρίδιο Οδηγίες Συναρμολόγησης.

**Ρύθμιση θέσης συμπυκνωτή**

Ο συμπυκνωτής του ψυγείου βρίσκεται στο πίσω μέρος της συσκευής. Για την ελαχιστοποίηση της κατανάλωσης ρεύματος και την αύξηση της ενεργειακής απόδοσης, το πάνω και κάτω μέρος του συμπυκνωτή πρέπει να τραβηχτεί πίσω και να στερεωθεί όπως δείχνει η εικόνα. Όταν ο συμπυκνωτής τραβηχτεί προς τα πίσω, τα στηρίγματα ασφαλίζουν και η θέση του συμπυκνωτή σταθεροποιείται.

Το εξάρτημα στερέωσης στον τοίχο παρέχεται μέσα στη σακούλα εξαρτημάτων. Το εξάρτημα στερέωσης στον τοίχο χρησιμοποιείται για ασφάλεια έναντι ανατροπής και για να εξασφαλίζει επαρκή απόσταση αερισμού.

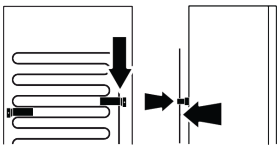

## Πρώτη χρήση

Πριν χρησιμοποιήσετε το ψυγείο σας, βεβαιωθείτε πως έχουν γίνει οι απαραίτητες προετοιμασίες σύμφωνα με τις οδηγίες στις ενότητες "Πληροφορίες ασφαλείας" και "Εγκατάσταση".

Αν το προϊόν έχει μεταφερθεί σε οριζόντια θέση, μην το συνδέσετε στην παροχή ρεύματος πριν περάσουν 4 ώρες σε ηρεμία.

Αφήστε το προϊόν σε λειτουργία για 12 ώρες χωρίς να τοποθετήσετε τρόφιμα μέσα και μην ανοίξετε την πόρτα, εκτός αν αυτό είναι απολύτως απαραίτητο.

Θα ακουστεί ένας ήχος όταν τεθεί σε λειτουργία ο συμπιεστής. Είναι φυσιολογικό να παράγονται θόρυβοι στο προϊόν ακόμα και αν ο συμπιεστής δεν λειτουργεί, καθώς μπορεί να υπάρχει συμπιεσμένο υγρό και αέριο μέσα στο ψυκτικό σύστημα.

Είναι φυσιολογικό να είναι θερμές οι μπροστινές άκρες του ψυγείου. Η θέρμανση αυτών των περιοχών είναι μέρος του σχεδιασμού με σκοπό την αποτροπή συμπύκνωσης.

Σε ορισμένα μοντέλα, ο πίνακας ελέγχου απενεργοποιείται αυτόματα 1 λεπτό μετά το κλείσιμο της πόρτας. Ενεργοποιείται ξανά όταν ανοιχτεί η πόρτα ή όταν πατηθεί οποιοδήποτε κουμπί.

**Καθαρισμός του εσωτερικού**: Μη χρησιμοποιείτε απορρυπαντικά, λειαντικές σκόνες, χλωρίνη ή καθαριστικά με βάση το λάδι, γιατί θα προξενήσουν ζημιά στο φινίρισμα

**Σημαντικό**! Αυτή η συσκευή πωλείται στη Γαλλία. Σύμφωνα με τους κανονισμούς που ισχύουν στη χώρα αυτή, η συσκευή πρέπει να είναι εξοπλισμένη με μια ειδική διάταξη (βλ. εικόνα) που είναι τοποθετημένη στο κατώτατο διαμέρισμα του θαλάμου συντήρησης για να υποδεικνύει την πιο ψυχρή ζώνη του.

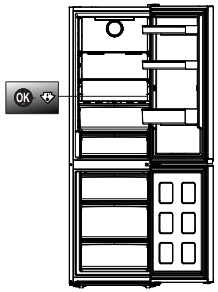


## Καθημερινή χρήση

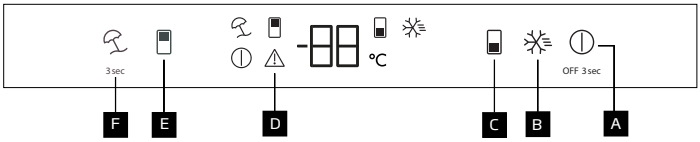


A Κουμπί απενεργοποίησης προϊόντος
B Πλήκτρο Ταχείας κατάψυξης
C Πλήκτρο ρύθμισης θερμοκρασίας θαλάμου Καταψύκτη
D Ένδειξη κατάστασης σφάλματος
E Πλήκτρο ρύθμισης θερμοκρασίας θαλάμου συντήρησης
F Πλήκτρο λειτουργίας Διακοπών

## Λειτουργίες

**Κουμπί απενεργοποίησης προϊόντος** A

Όταν αυτό το κουμπί πατηθεί για 3 δευτερόλεπτα, το προϊόν τίθεται σε απενεργοποιημένη κατάσταση. Στην απενεργοποιημένη κατάσταση ανάβει το εικονίδιο (A) στην οθόνη. Σε αυτή την κατάσταση το ψυγείο δεν πραγματοποιεί ψύξη. Αν πατηθεί πάλι για 3 δευτερόλεπτα το κουμπί, το ψυγείο αρχίζει να λειτουργεί κανονικά και το εικονίδιο σβήνει.

**Ταχεία Κατάψυξη** B

Όταν πατηθεί το κουμπί ταχείας κατάψυξης,

ανάβει το εικονίδιο ταχείας κατάψυξης (B) και ενεργοποιείται η λειτουργία ταχείας κατάψυξης. Η θερμοκρασία θαλάμου καταψύκτη ρυθμίζεται στους -27 °C. Για να ακυρώσετε τη λειτουργία, πατήστε πάλι το πλήκτρο. Η λειτουργία ταχείας κατάψυξης ακυρώνεται αυτόματα μετά από 48 ώρες. Για να καταψύξετε μια μεγάλη ποσότητα νωπών τροφίμων, πατήστε το πλήκτρο ταχείας κατάψυξης πριν τοποθετήσετε τα τρόφιμα στον θάλαμο καταψύκτη.

**Πλήκτρο ρύθμισης θερμοκρασίας θαλάμου Καταψύκτη** C

Η ρύθμιση θερμοκρασίας γίνεται για το θάλαμο καταψύκτη. Αν πατήσετε το πλήκτρο, η θερμοκρασία του θαλάμου καταψύκτη μπορεί να ρυθμιστεί στους -18,-19, -20, -21, -22, -23 και -24 °C.

**Ένδειξη κατάστασης σφάλματος** D

Αυτή η ένδειξη (D) θα είναι ενεργή αν το ψυγείο σας δεν μπορεί να παρέχει επαρκή ψύξη ή σε περίπτωση σφάλματος αισθητήρα. Στην οθόνη ενδείξεων θερμοκρασίας θαλάμου καταψύκτη εμφανίζεται το γράμμα "E" και στην οθόνη ενδείξεων θερμοκρασίας θαλάμου συντήρησης θα εμφανίζονται οι αριθμοί 1, 2, 3. Αυτοί οι αριθμοί παρέχουν πληροφορίες στο εξουσιοδοτημένο σέρβις σχετικά με το σφάλμα που έχει προκύψει. Αν τοποθετήσετε ζεστά τρόφιμα στο θάλαμο καταψύκτη ή αν αφήσετε την πόρτα του ανοικτή για πολλή ώρα, μπορεί να εμφανιστεί ένα σήμα θαυμαστικού. Δεν πρόκειται για ένδειξη βλάβης, αυτή η προειδοποίηση θα πάψει να εμφανίζεται όταν τα τρόφιμα ψυχθούν ή αν πατήσετε οποιοδήποτε πλήκτρο.

**Ρύθμιση θερμοκρασίας θαλάμου συντήρησης** E

Επιτρέπει την ρύθμιση της θερμοκρασίας για τον θάλαμο συντήρησης. Με το πάτημα αυτού του κουμπιού, η θερμοκρασία του θαλάμου συντήρησης μπορεί να ρυθμιστεί στους 8, 7, 6, 5, 4, 3, 2 και 1 °C.

**Λειτουργία Διακοπών** F

Για να ενεργοποιήσετε τη λειτουργία διακοπών, πατήστε το κουμπί για 3 δευτερόλεπτα. Η λειτουργία διακοπών ενεργοποιείται και το εικονίδιο διακοπών (F) ανάβει. Στην οθόνη ενδείξεων θερμοκρασίας του θαλάμου συντήρησης εμφανίζεται "- -" και ο θάλαμος συντήρησης δεν πραγματοποιεί ενεργά ψύξη. Δεν πρέπει να φυλάσσονται τρόφιμα μέσα στον θάλαμο συντήρησης όταν είναι ενεργοποιημένη αυτή η λειτουργία. Οι άλλοι θάλαμοι θα συνεχίσουν να ψύχονται σύμφωνα με τις θερμοκρασίες που είχαν ρυθμιστεί. Για να ακυρώσετε αυτή τη λειτουργία, πατήστε πάλι και κρατήστε πατημένο το πλήκτρο για 3 δευτερόλεπτα.

## Εγκατάσταση

Για να προετοιμάσετε το προϊόν για χρήση, βεβαιωθείτε ότι οι εγκαταστάσεις ρεύματος και νερού είναι κατάλληλες, διαβάζοντας τις σχετικές πληροφορίες στο εγχειρίδιο χρήσης. Αν δεν είναι, καλέστε έναν εξειδικευμένο ηλεκτρολόγο και υδραυλικό για να διαμορφώσουν τις εγκαταστάσεις όπως χρειάζεται.

⚠**ΠΡΟΕΙΔΟΠΟΙΗΣΗ:** Ο κατασκευαστής δεν θα φέρει την ευθύνη για ζημίες προκαλούμενες από επέμβαση μη εξουσιοδοτημένων ατόμων. Για την αποφυγή κραδασμών, τοποθετήστε το προϊόν πάνω σε μια επίπεδη επιφάνεια.

⚠**ΠΡΟΕΙΔΟΠΟΙΗΣΗ:**Κατά την εγκατάσταση, το φις ρευματοληψίας του προϊόντος δεν πρέπει να είναι συνδεδεμένο στην πρίζα. Διαφορετικά υπάρχει κίνδυνος θανάτου ή σοβαρού τραυματισμού!

⚠**ΠΡΟΕΙΔΟΠΟΙΗΣΗ:** Αν το άνοιγμα της πόρτας του δωματίου όπου πρόκειται να εγκατασταθεί το προϊόν είναι πολύ στενό για να περάσει το προϊόν, περάστε το προϊόν γυρίζοντάς το στο πλάι. Διαφορετικά καλέστε ένα εξουσιοδοτημένο σέρβις.

- Μην εκθέτετε το προϊόν σε άμεση ηλιακή ακτινοβολία και μην το φυλάσσετε σε υγρό περιβάλλον.
- Μην εγκαταστήσετε το προϊόν σε περιβάλλον όπου η θερμοκρασία πέφτει κάτω από τους 10 °C.

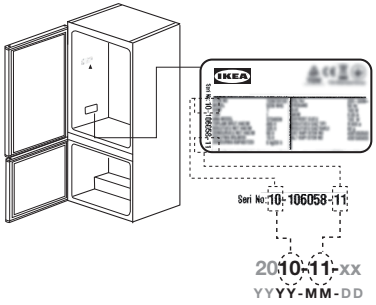


**Λίστα ελέγχου για την επιθεώρηση**

Παρακαλούμε να ακολουθήσετε τη λίστα ελέγχου για την επιθεώρηση, πριν χρησιμοποιήσετε τη συσκευή σας. Αν κάποια απάντηση είναι ΟΧΙ εκτελέστε την αντίστοιχη ενέργεια.

Θυμηθείτε να σημειώσετε τον αριθμό σειράς του προϊόντος και τον αριθμό είδους όπως απαιτείται και να επισυνάψετε την απόδειξή σας σε αυτή τη σελίδα.

| | | |
|---|---|---|
| Αριθμός σειράς προϊόντος (πινακίδα στοιχείων) | | |
| Αριθμός είδους προϊόντος (πινακίδα στοιχείων) | | |
| Ημερομηνία αγοράς | | |

**Αντιστροφή πόρτας**

Αφού αντιστρέψετε τις πόρτες, ελέγξτε τα παρεμβύσματα τόσο στο ψυγείο όσο και στον καταψύκτη για να διασφαλίσετε τη σωστή στεγανοποίηση. Κλείστε τις πόρτες και βεβαιωθείτε ότι τα παρεμβύσματα έρχονται σε πλήρη επαφή με το ερμάριο χωρίς κενά ή διαρροές αέρα.

Εάν η στεγανοποίηση δεν είναι σφιχτή, ρυθμίστε προσεκτικά το παρέμβυσμα με το χέρι. Για να διευκολύνετε τη ρύθμιση, μαλακώστε πρώτα τη φλάντζα με μια υγρή, χλιαρή (όχι ζεστή) πετσέτα.

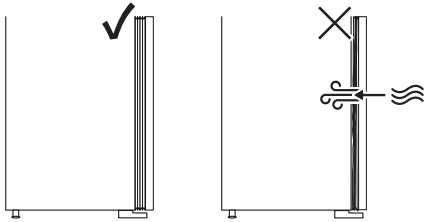

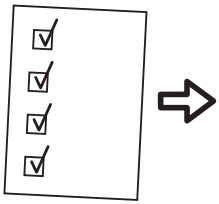

| | **Αν η απάντηση είναι ΝΑΙ** | **Τι να κάνετε αν είναι ΟΧΙ** |
|---|---|---|
| Δίσκος συμπυκνώματος<br>Ελέγξτε ότι ο σωλήνας είναι μέσα στον δίσκο | ☑ Καμία ενέργεια | Τοποθετήστε τον σωλήνα μέσα στον δίσκο |
| Βεβαιωθείτε ότι η στεγανοποίηση σφραγίζει περιμετρικά την πόρτα όταν η πόρτα είναι κλειστή | ☑ Καμία ενέργεια | Ανατρέξτε στις οδηγίες - τμήμα ευθυγράμμισης πόρτας |
| Ελέγξτε ότι δεν υπάρχει πρόσκρουση της πόρτας συντήρησης σε αντικείμενα/ έπιπλα κατά το άνοιγμα/ κλείσιμο της πόρτας | ☑ Καμία ενέργεια | Ανατρέξτε στις οδηγίες - τμήμα ευθυγράμμισης πόρτας |
| Ασφαλής εγκατάσταση σε τυχόν σύστημα κουζίνας και στερέωση όπως απαιτείται | ☑ Καμία ενέργεια | Ακολουθήστε τις οδηγίες για τη σωστή εγκατάσταση |

## Τεχνικά δεδομένα

| **IKEA** | **MÖLNÅS** | **6** | **170** | **35** | **C** |
|---|---|---|---|---|---|
| Μάρκα | Μοντέλο | Ικανότητα κατάψυξης (kg/24 ώρες) | Κατανάλωση ενέργειας (kWh/έτος) | Στάθμη θορύβου (dBA) | Ενεργειακή κλάση |

Αυτό το ψυγείο περιέχει βιοκτόνα προϊόντα στα εξής μέρη του, για αποτροπή της ανάπτυξης ξηρής στρώσης μυκήτων και την αποτροπή δυσάρεστων οσμών.

**Ενεργή ουσία:**
- Άργυρος (αρ. CAS: 7440-22-4) περιέχει (νανο-)άργυρο για λαβή πόρτας και φίλτρο άνθρακα
- Διοξείδιο του τιτανίου (αρ. CAS: 13463-67-7) περιέχει (νανο-)διοξείδιο του τιτανίου για το φίλτρο άνθρακα
- IPBC (αρ. CAS: 55406-53-6) για τη στεγανοποίηση

Οι συγκεντρώσεις των βιοκτόνων προϊόντων είναι πολύ χαμηλές επομένως δεν θα πρέπει να συνιστούν μη αποδεκτό κίνδυνο για την υγεία.

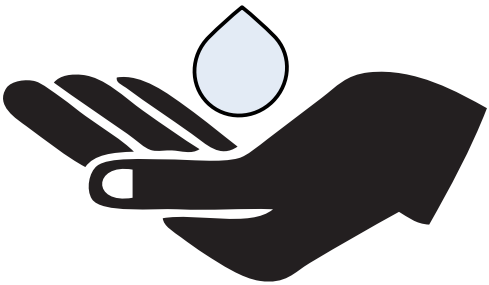

## Productbeschrijving

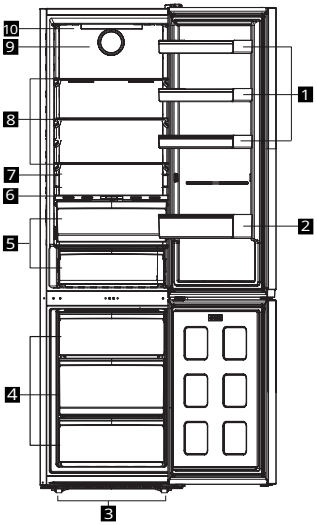


1 Verstelbare deurvakken
2 Flessenplank
3 Verstelbare voetjes
4 Vriesvak
5 Het zuivelvak (koude opslag) of crisper
6 Everfresh
7 Typeplaatje
8 Verstelbare laden
9 Ventilator
10 Bedieningspaneel

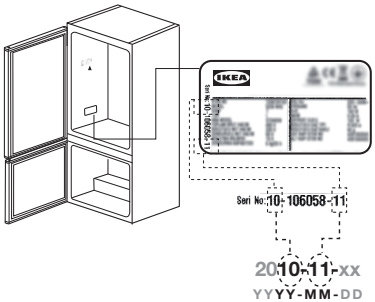


## Voorbereiding

- Voor een vrijstaand apparaat; 'Dit koelapparaat is niet bedoeld voor gebruik als een ingebouwd apparaat.
- Uw koelkast moet ten minste 30 cm van warmtebronnen zoals kookplaten, ovens, centrale verwarming en fornuizen worden geïnstalleerd en ten minste 5 cm uit de buurt van elektrische ovens. Ze mag ook niet in direct zonlicht worden geplaatst.
- De omgevingstemperatuur van de kamer waar u uw koelkast installeert moet ten minste +10°C bedragen. Uw koelkast gebruiken bij koelere omstandigheden is niet aanbevolen met betrekking tot de efficiëntie.
- Zorg ervoor dat de binnenzijde van uw koelkast grondig wordt gereinigd.
- Als u uw koelkast de eerste maal in gebruik neemt, moet u de volgende instructies naleven tijdens de eerste zes uur.
- De deur mag niet te vaak worden geopend.
- Het apparaat moet leeg worden gelaten zonder er iets in te plaatsen.
- Verwijder de stekker van de koelkast niet uit het stopcontact. In het geval van aan stroomstoring buiten uw controle om moet u de waarschuwingen raadplegen in de sectie "Wat moet u doen als".
- De originele verpakking en het schuim moeten worden bewaard voor transport of verplaatsingen in de toekomst.
- De manden/laden die worden geleverd met het koelvak moeten altijd in gebruik zijn om het energieverbruik laag te houden en de opslagvoorwaarden te optimaliseren.
- In sommige modellen schakelt het instrumentenpaneel op het scherm automatisch uit 1 minuten nadat de deur is gesloten. Het wordt opnieuw ingeschakeld wanneer de deur wordt geopend of een toets wordt ingedrukt.
- Wanneer de temperatuur wijzigt doordat de deur vaak wordt geopend/gesloten, kan er condensatie vormen op de deur/planken en de glazen containers.
- Aangezien warme en vochtige lucht niet rechtstreeks zullen doordringen in uw product als de deuren niet worden geopend zal uw product optimaal werken in omstandigheden die voldoen om uw etenswaren te beschermen. Functies en onderdelen zoals de compressor, ventilator, het verwarmingselement, ontdooien, verlichten, weergave, etc. werken in overeenstemming met de behoeften om zo weinig mogelijk energie te verbruiken in deze omstandigheden.
- Als er meerdere opties zijn, moeten de glazen platen zodanig worden geplaatst dat ze de luchtuitlaten op de achterwand niet blokkeren. De luchtuitlaten moeten bij voorkeur onder de glazen platen blijven. Deze combinatie kan bijdragen tot de luchtcirculatie en energie-efficiëntie.
- Uw product is voorzien van een verstelbare condensator achteraan. Voor een optimale prestatie moet u deze in de open stand instellen zoals weergegeven in de Montage-instructies handleiding.

**Condensator positie-instelling**

De condensator van de koelkast bevindt zich achteraan. Om het energieverbruik te beperken en de energie-efficiëntie te verhogen, moeten de boven- en onderzijde van de condensator naar achter worden getrokken en bevestigd zoals aangegeven in de afbeelding. Wanneer de condensator naar achter is getrokken, worden de beugels vergrendeld en wordt de positie van de condensator bevestigd.

De muurbevestiging wordt geleverd met de nodige fittings. Het muurbevestiging onderdeel wordt gebruikt om het apparaat veilig te kunnen kantelen en een correcte ventilatie te garanderen.

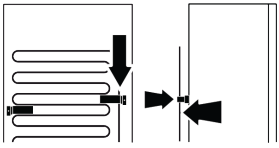

## Eerste gebruik

Voor u de koelkast in gebruik neemt, moet u ervoor zorgen dat u de nodige voorbereidingen treft in overeenstemming met de instructies vermeld in de “Veiligheidsinformatie” en “Installatie” secties.

Als het product horizontaal wordt verplaatst, mag u het product niet in het stopcontact steken voor de eerste 4 uur.

Schakel het product in zonder etenswaren en laat het werken gedurende 12 uur. Open de deur niet tenzij absoluut noodzakelijk.

Een geluidssignaal weerklinkt wanneer de compressor wordt ingeschakeld. Het is normaal dat het product lawaai maakt, zelfs als de compressor is ingeschakeld, aangezien vloeistof en gas kan worden samengedrukt in het koelsysteem.

Het is normaal dat de voorzijden van de koelkast warm zijn. Deze zones zijn ontworpen om op te warmen en condensatie te vermijden.

In sommige modellen schakelt het bedieningspaneel automatisch uit 1 minuten nadat de deur sluit. Ze wordt opnieuw ingeschakeld wanneer de deur geopend wordt of een toets ingedrukt wordt.

**De binnenzijde reinigen**: Gebruik geen wasmiddelen, schurende poeders, chloor of olie-gebaseerde reinigingsmiddelen aangezien deze de afwerking beschadigen.

**Belangrijk!** Dit apparaat wordt verkocht in Frankrijk. In overeenstemming met de geldige regelgeving in dit land moet het worden geleverd met een speciaal apparaat (zie afbeelding) dat in het onderste vak van de koelkast wordt geplaatst om de koudste zone aan te geven.

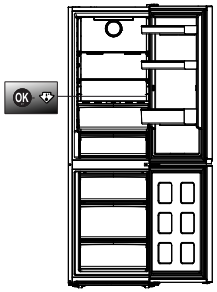


## Dagelijks gebruik

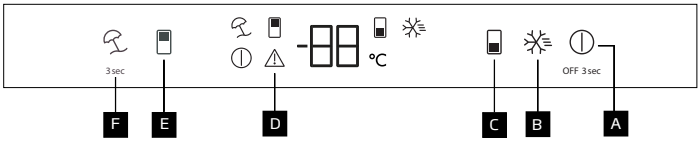


A Product Uit-knop
B Snel invriezen toets
C Vriesvak temperatuurinstelling toets
D Foutstatus indicator
E Koelvak temperatuurinstelling toets
F Vakantie functietoets

## Functies

**Product Uit-knop** A
Als deze knop gedurende 3 seconden wordt ingedrukt, schakelt het product over op de Uit-modus. In de Uit-modus licht het (A) pictogram op op het scherm. In deze modus koelt de koelkast niet af. Als de knop opnieuw 3 seconden wordt ingedrukt, hervat de koelkast de normale werking. Het pictogram schakelt uit.

**Snel-invriezen** B
Als de Snel invriezen toets wordt ingedrukt, licht het snel invriezen (B) pictogram op en wordt de snel invriezen functie ingeschakeld. De temperatuur van het vriesvak is ingesteld op -27 °C. Druk opnieuw op deze toets om de functie te annuleren. De snel invriezen functie schakelt automatisch uit na een 48 uur. Als u een grote hoeveelheid verse etenswaren moet invriezen drukt u op de Snel invriezen toets voor u etenswaren in het vriesvak plaatst.

**Vriesvak temperatuurinstelling toets** C
De temperatuurinstelling is gemaakt voor het vriesvak. Als u de toets indrukt, kan de temperatuur van het vriesvak worden ingesteld op -18,-19, -20, -21, -22, -23 en -24.

**Foutstatus indicator** D
Deze indicator (D) schakelt in als uw koelkast onvoldoende koelt of in het geval van een sensorfout. De letter "E" verschijnt op het temperatuurscherm van het vriesvak terwijl de cijfers 1, 2, 3, ... verschijnen op het temperatuurscherm van het koelvak. Deze cijfers bieden informatie voor de geautoriseerde service over de fout. Als u warme etenswaren in het vriesvak plaatst, of als u de deur lang open laat, kan een uitroepingsteken oplichten. Dit is geen fout; deze waarschuwing verdwijnt wanneer de etenswaren afkoelen of wanneer een toets wordt.

**Koelvak temperatuurinstelling** E
Biedt de mogelijkheid de temperatuur in te stellen voor het koelvak. Wanneer u deze knop indrukt, kan de temperatuur van het koelvak worden ingesteld op 8, 7, 6, 5, 4, 3, 2 en 1°C.

**Vakantiefunctie** F
Houd de knop 3 seconden ingedrukt om de vakantiefunctie te activeren. De vakantiemodus wordt ingeschakeld en het vakantiepictogram (F) licht op. Het "- -" symbool verschijnt op het temperatuurscherm van het koelvak en het koelvak koelt niet actief af. Als deze functie wordt ingeschakeld, is het niet aanbevolen etenswaren in het koelvak te bewaren. Andere vakken blijven koelen op basis van de eerder ingestelde toets temperatuur. Houd de toets opnieuw ingedrukt gedurende 3 seconden om deze functie te annuleren.

## Installatie

Om het product klaar te maken voor gebruikt, moet u ervoor zorgen dat de elektrische bedrading en loodgieterij geschikt zijn door de informatie te raadplegen in de handleiding. Zo niet moet u een gekwalificeerde elektricien en loodgieter inroepen en de noodzakelijk inrichtingen maken.

⚠**WAARSCHUWING:** De fabrikant is niet aansprakelijk voor schade veroorzaakt door bewerkingen uitgevoerd door niet-geautoriseerde personen.Om schudden te voorkomen, moet u het product op een vlak oppervlak plaatsen.

⚠**WAARSCHUWING:**Tijdens de installatie mag de stekker niet in het stopcontact zitten. Dit kan namelijk fatale gevolgen hebben of resulteren in ernstig letsel!

⚠**WAARSCHUWING**: Als de deur van de kamer waar het product moet worden geplaatst te smal is en het product er niet doorheen kan, kunt u het product zijdelings verplaatsen; zo niet kunt u contact opnemen met de geautoriseerde service.

- Stel het apparaat niet bloot aan direct zonlicht en bewaart het niet in een vochtige omgeving.
- Installeer het product niet in omgevingen waar de temperatuur lager dan 10ºC kan dalen.

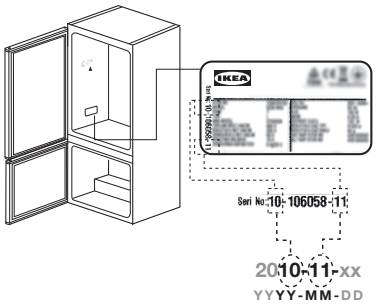


**Inspectie checklist**
Volg de inspectie checklist voor u het apparaat in gebruik neemt..
Als een antwoord NEE is, volgt u de relevante actie.
Vergeet niet het serienummer en het artikelnummer van het product te noteren, naargelang vereist, en voeg uw ontvangstbewijs toe op deze pagina.

| | | |
|---|---|---|
| Product serienummer (typeplaatje) | | |
| Product artikelnummer (typeplaatje) | | |
| Aankoopdatum | | |

**Deur achteruit**

Controleer na het omkeren van de deuren de pakkingen op zowel de koelkast als de vriezer om te zorgen voor een goede afdichting. Sluit de deuren en zorg ervoor dat de pakkingen volledig contact maken met de kast zonder openingen of luchtlekken.

Als de afdichting niet goed vastzit, pas de pakking dan voorzichtig met de hand aan. Om de afstelling te vergemakkelijken, verzacht u de pakking eerst met een vochtige, lauwe (niet hete) handdoek.

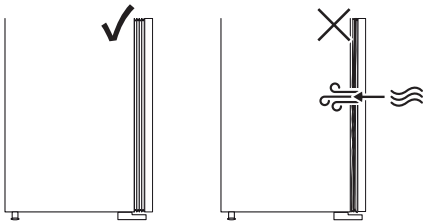

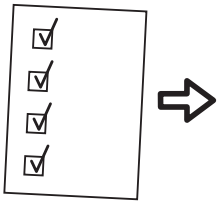

| | **Als het antwoord JA is** | **Te ondernemen acties indien NEE** |
|---|---|---|
| Condensatielade<br>Controleer of de buis in de lade zit | ☑Geen actie | De buis in de lade plaatsen |
| Ervoor zorgen dat de pakking afdichtingen rond de deur passen wanneer de deur wordt gesloten | ☑Geen actie | De AI raadplegen - deuruitlijning stap |
| Controleren of de onderdelen van het apparaat niet botsen tegen het meubilair tijdens het openen/sluiten van de deur | ☑Geen actie | De AI raadplegen - deuruitlijning stap |
| Ervoor zorgen dat de installatie in een keukensysteem stevig is aangebracht en bevestigd volgens de vereisten | ☑<br>Geen actie | De Ai volgen voor de correcte installatie |

## Technische gegevens

| **IKEA** | **MÖLNÅS** | **6** | **170** | **35** | **C** |
|---|---|---|---|---|---|
| Merk | Model | Vriescapaciteit (kg/24u) | Energieverbruik (kw/jaar) | Geluidsniveau (dba) | Energieklasse |

**Ga naar www.ikea.com om de volledige versie te downloaden**

Deze koelkast bevat biociden in de volgende onderdelen om de groei van droge schimmel te voorkomen of ongewenste geurtjes te verwijderen.

**Actief bestanddeel:**
- Zilver (CAS: 7440-22-4) bevat
  (nano) zilver voor de handgreep van de deur en het koolstoffilter
- Titaniumdioxide (CAS: 13463-67-7)
  bevat (nano) titaniumdioxide voor het koolstoffilter
- IPBC (CAS: 55406-53-6) voor de afdichting

De concentraties van biociden zijn zeer laag en vormen dus geen onaanvaardbaar gezondheidsrisico.

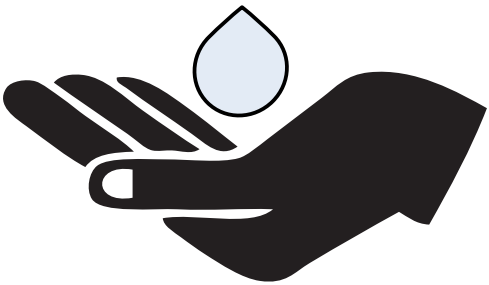

## Popis spotřebiče

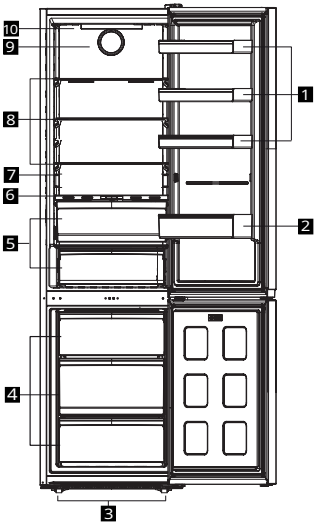


1 Nastavitelné police na dvířkách
2 Držák na láhve
3 Nastavitelné přední nohy
4 Části mrazáku
5 Nádoba na mléko (chladírna) nebo nádoba na ovoce a zeleninu
6 Everfresh
7 Typový štítek
8 Nastavitelné police
9 Ventilátor
10 Ovládací panel

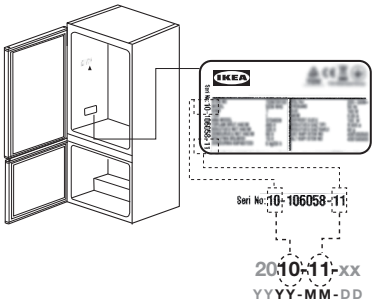


## Příprava

- Pro volně stojící zařízení; "tento chladicí spotřebič není určen k použití jako zabudovaný spotřebič".
- Chladnička by měla být nainstalována alespoň 30 cm od zdrojů tepla, jako jsou varné desky, trouby, ústřední topení a sporáky, a alespoň 5 cm od elektrických trubek a neměla by být umístěna pod přímým slunečním světlem.
- Teplota okolí v místnosti, kde chladničku instalujete, by měla být alespoň 10 °C. Provoz vaší chladničky v chladnějších podmínkách se nedoporučuje s ohledem na její účinnost.
- Ujistěte se, že je vnitřek chladničky důkladně vyčištěn.
- Při prvním použití chladničky dodržujte během prvních šesti hodin následující pokyny.
- Dveře se nesmí otevírat často.
- Musí se provozovat prázdná bez jakýchkoli potravin.
- Neodpojujte chladničku ze zásuvky. Pokud dojde k výpadku napájení mimo vaši kontrolu, viz upozornění v části "Co dělat, pokud".
- Původní obal a pěnové materiály by se měly uschovat pro budoucí přepravu nebo stahování.
- Košíky/zásuvky, které jsou vybaveny chladivými oddíly, musí být vždy používány pro nízkou spotřebu energie a lepší skladovací podmínky.
- V některých modelech se přístrojový panel na displeji zobrazí automaticky vypne 1 minutu po zavření dveří. Znovu se aktivuje po otevření dveří nebo stisknutí libovolného tlačítka.
- Při změně teploty způsobené častým otevíráním/zavíráním dveří se na poličkách dvířek/tělesa a skleněných nádobách může objevit kondenzace.
- Protože horký a vlhký vzduch se nedostane přímo do vašeho výrobku, když nejsou dvířka zavřená, výrobek se optimalizuje ve stávajících podmínkách tak, aby jídlo uvnitř bylo bezpečně chráněny. Funkce a komponenty, jako jsou kompresor, ventilátor, ohřívač, rozmrazování, osvětlení, displej atd., budou za těchto okolností pracovat podle potřeby, aby spotřebovaly co nejméně energie.
- V případě více možností je třeba umístit skleněné police tak, aby nebyly blokovány vývody vzduchu v zadní stěně, přednostně se nacházejí vývody vzduchu pod skleněnou policí. Tato kombinace může pomoci ochudit distribuci vzduchu a energetickou účinnost.
- Váš výrobek má nastavitelný kondenzátor vzadu. Pro lepší výkon jej nastavte do otevřené polohy podle návodu k montáži.

**Nastavení polohy kondenzátoru**

Kondenzátor chladničky se nachází v zadní části. Aby se minimalizovala spotřeba energie a zvýšila energetická účinnost, horní a dolní část kondenzátoru se musí stáhnout dozadu a zajistit tak, jak je znázorněno na obrázk. Když se kondenzátor zatáhne dozadu, konzoly se zajistí a poloha kondenzátoru se zajistí.

Upevnění na zeď je součástí montážního sáčku. Část pro upevnění na zeď se používá k zajištění bezpečnosti při naklánění a zajištění větrací vzdálenosti.

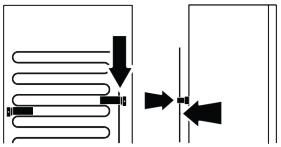

## První uvedení do provozu

Před použitím chladničky se ujistěte, že byly provedeny všechny nezbytné přípravy v souladu s pokyny uvedenými v kapitolách „Bezpečnostní informace" a "Instalace".

Pokud je výrobek přepravován vodorovně, nepřipojujte je k napájení po dobu prvních 4 hodin.

Nechte výrobek běžet bez vloženého jídla v jeho nitru po dobu 12 hodin a neotvírejte dveře, pokud to není nezbytné.

Když se kompresor zapne, uslyšíte zvuk. Je normální, že výrobek vydává hluk, i když kompresor není v provozu, protože v chladicím systému se může stlačovat kapalina a plyn.

Je normální, že se přední hrany chladničky ohřejí. Tyto oblasti jsou navrženy tak, aby se zahřál, s cílem zabránění kondenzace.

U některých modelů se kontrolní panel automaticky vypne po 1 minutách po zavření dveří. Znovu se aktivuje když se dveře otevřou nebo po stisknutí tlačítka.

**Čištění interiéru**: Nepoužívejte čisticí prostředky, abrazivní prášky, chlór nebo čisticí prostředky na bázi oleje, protože by poškodily povrchovou úpravu

**Důležité!** Tento spotřebič se prodává ve Francii. V souladu s předpisy platnými v této zemi musí být vybaven speciálním zařízením (viz obrázek) umístěným ve spodní části chladničky, které označuje její nejchladnější zónu.

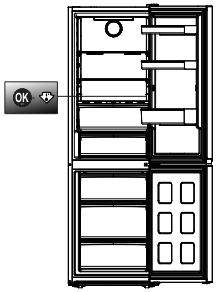


## Každodenní používání

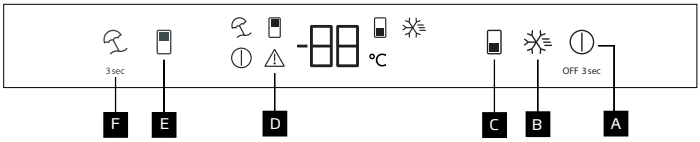


A Tlačítko vypnutí produktu
B Tlačítko rychlého zmrazení
C Tlačítko nastavení teploty mrazící části
D Indikátor poruchového stavu
E Tlačítko nastavení teploty chladicího prostoru
F Tlačítko funkce Dovolená

## Funkce

**Tlačítko vypnutí produktu** A

Po stisknutí tohoto tlačítka na 3 sekundy se výrobek přepne do režimu vypnutí, v režimu vypnutí se na displeji rozsvítí ikona (A), v tomto režimu chladnička neprovádí chlazení, po opětovném stisknutí tlačítka na 3 sekundy chladnička začne normální provoz, ikona zhasne.

**Quick Freezing - Rychlé mrazení** B

Po stisknutí tlačítka rychlého zmrazení se rozsvítí ikona rychlého zmrazení (B) a aktivuje se funkce rychlého zmrazení. Teplota v mrazícím prostoru je nastavena na -27 °C. Opětovným stisknutím tlačítka funkci zrušíte. Funkce rychlého zmrazení se po 48 hodinách automaticky zruší. Pro zmrazení velkého množství čerstvých potravin, stiskněte tlačítko rychlého zmrazování před jejich vložením do mrazicího prostoru.

**Tlačítko nastavení teploty mrazící části** C

Nastavení teploty se provádí pro mrazicí prostor. Stisknutím tlačítka můžete nastavit teplotu mrazicího prostoru na -18,-19,-20,-21,-22,-23,-24 °C.

**Indikátor poruchového stavu** D

Tento ukazatel (D) bude aktivní, když vaše chladnička nedokáže dostatečně chladit nebo v případě chyby snímače. Na displeji teploty mrazicího prostoru se zobrazí písmeno "E", zatímco na displeji teploty chladicího prostoru se zobrazí čísla 1, 2, 3.. Tato čísla poskytují autorizované službě informace o chybě, ke které došlo. Pokud do mrazicího prostoru vložíte horké potraviny nebo necháte-li dveře otevřené delší dobu, může se rozsvítit vykřičník. Nejde o chybu, toto varování se odstraní, když potraviny vychladnou nebo stisknete libovolné tlačítko.

**Nastavení teploty Chladicího prostoru** E

Umožňuje nastavení teploty pro oddělení chlazení. Stisknutím tlačítka můžete nastavit chladicí prostor na 8, 7, 6, 5, 4, 3, 2 a 1 °C.

**Funkce Dovolená** F

Chcete-li aktivovat funkci dovolené, stiskněte tlačítko na 3 sekundy. Aktivuje se režim dovolené a rozsvítí se ikona dovolené (F). Na displeji teploty chladicího prostoru se zobrazí symbol "- -" a chladící prostor neprovádí aktivní chlazení. Když je tato funkce aktivována, není vhodné uchovávat potraviny v chladicím prostoru. Ostatní oddělení se nadále ochlazují podle dříve nastavených tlačítka teplot. Opětovným stisknutím a podržením tlačítka na 3 sekundy tuto funkci zrušíte.

## Instalace

Aby byl výrobek připraven k použití, dbejte na to, aby byly elektrické a vodovodní rozvody vhodné, podle informací v návodu k použití. Pokud ne, zavolejte kvalifikovaného elektrikáře a instalatéra a učiňte potřebná opatření.

⚠ **VAROVÁNÍ:** Výrobce neodpovídá za škody způsobené činností neoprávněných osob. Pro zabránění otřesům, umístěte výrobek na rovný povrch.

⚠ **VAROVÁNÍ:** Během instalace nesmí být zástrčka výrobku zapojena do elektrické sítě. V opačném případě hrozí nebezpečí smrti nebo vážného zranění!

⚠ **VAROVÁNÍ:** Pokud jsou dveře místnosti, do které bude výrobek umístěn, tak úzké, že výrobek nemůže přejít, přeneste výrobek otočením na stranu; v opačném případě zavolejte autorizovaný servis.

- Nevystavujte výrobek přímému slunečnímu záření a neskladujte jej na vlhkém místě.
- Výrobek neinstalujte na místech, kde teplota klesne pod 10 °C.

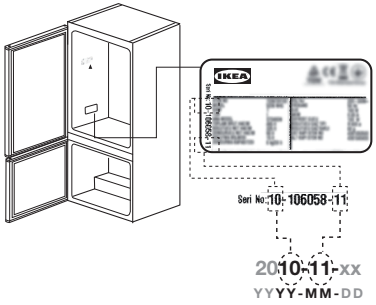


**Kontrolní seznam kontrol**

Před použitím spotřebiče projděte kontrolním seznamem kontrol.
Pokud je nějaká odpověď NE, přejděte na příslušnou akci.
Nezapomeňte si podle potřeby zapsat sériové číslo výrobku a číslo výrobku a přiložit k této stránce účtenku.

| | | |
|---|---|---|
| Sériové číslo výrobku (typový štítek) | | |
| Produktové číslo (typový štítek) | | |
| Datum nákupu | | |

**Zpětný chod dveří**

Po otočení dveří zkontrolujte těsnění chladničky i mrazničky, abyste zajistili správné utěsnění. Zavřete dvířka a ujistěte se, že těsnění jsou plně v kontaktu se skříňkou bez mezer nebo úniků vzduchu.

Pokud těsnění není těsné, pečlivě ručně nastavte těsnění. Pro snazší nastavení změkčete těsnění nejprve vlhkým, vlažným (ne horkým) ručníkem.

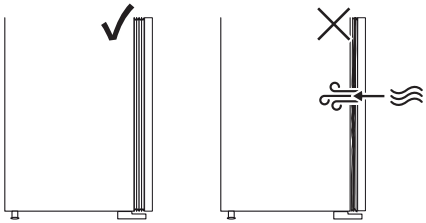

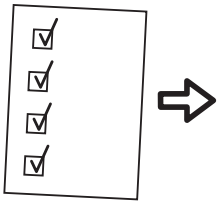

| | **Pokud je odpověď ANO** | **Akce, které je třeba provést, pokud NE** |
|---|---|---|
| Kondenzační zásobník Zkontrolujte, zda je zkumavka uvnitř zásobníku | ☑ Žádná akce | Vložte trubici do zásobníku |
| Ujistěte se, že těsnění těsní po celém obvodu dveří, když jsou zavřené | ☑ Žádná akce | Viz AI - krok vyrovnání dveří |
| Kontrola, zda nedošlo ke kolizi mezi díly/nábytkem při otevírání/zavírání dveří chladničky | ☑ Žádná akce | Viz AI - krok vyrovnání dveří |
| Zajistěte instalaci uvnitř jakéhokoli kuchyňského systému a upevněte podle potřeby | ☑ Žádná akce | Pro správnou instalaci postupujte podle AI |

## Technické údaje

| IKEA | MÖLNÅS | 6 | 170- | 35- | C |
|---|---|---|---|---|---|
| Značka | Model | Mrazící kapacita (kg/24h) | Energetická spotřeba (kw/rok) | Hladina hluku (dba) | Energetická třída |

Tato chladnička obsahuje v následujících částech biocidní přípravky, které zabraňují růstu plísní na suchém filmu a nežádoucí pachy.

**Aktivní látka:**
- Stříbro (CAS: 7440-22-4) obsahuje (nano) stříbro pro rukojeť dveří a uhlíkový filtr
- Oxid titaničitý (CAS: 13463-67-7) obsahuje (nano) oxid titaničitý v uhlíkovém filtru
- IPBC (CAS: 55406-53-6) pro těsnění

Koncentrace biocidních přípravků jsou velmi nízké, a proto by neměly představovat nepřijatelná zdravotní rizika.

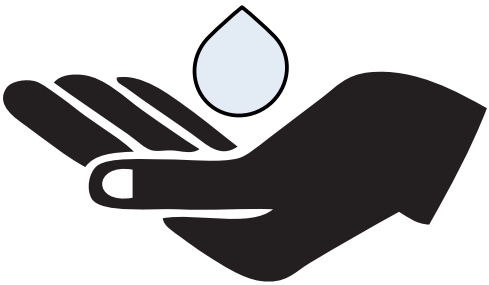

© **Inter IKEA Systems B.V. 2023**