LAGAN

hr
sr
sl
tr
bg
ro
hu

Design and Quality
IKEA of Sweden

HRVATSKI 5
SRPSKI 9
SLOVENŠČINA 13
TÜRKÇE 17
БЪЛГАРСКИ 21
ROMÂNĂ 26
MAGYAR 31

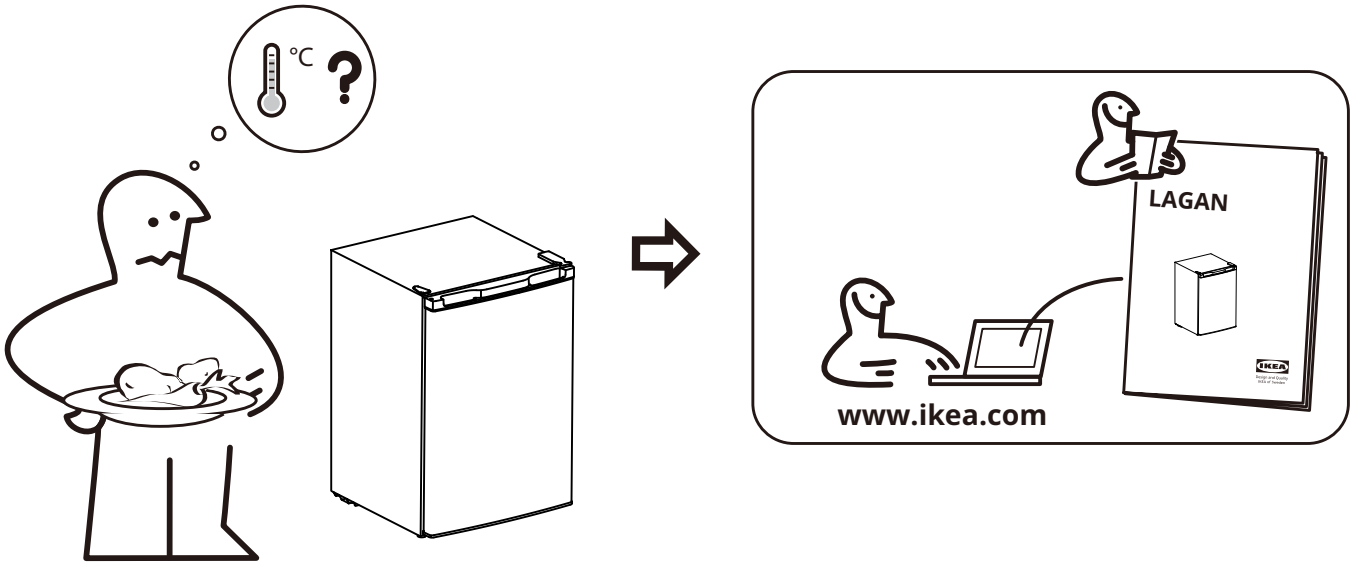
°C
?
LAGAN
IKEA
www.ikea.com

Opis proizvoda

Pregled proizvoda

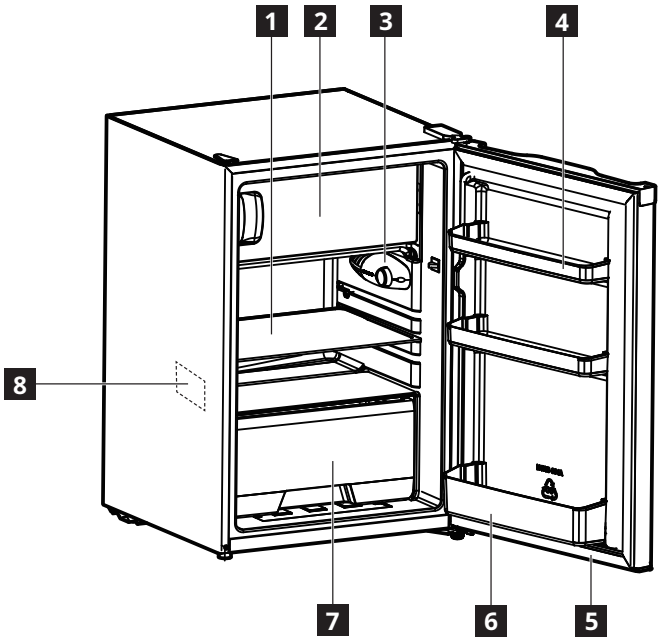

1 Staklena polica
2 Odjeljak za zamrzavanje
3 Regulator temperature i unutarnje osvjetljenje
4 Pregrade u vratima
5 Brtva vrata
6 Pregrada za boce
7 Ladica za povrće
8 Nazivna pločica

Prva uporaba

Spojite uređaj na napajanje. Idealne temperature za čuvanje hrane već su tvornički postavljene (srednje). Pozicioniranje polica u hladnjaku ne utječe na učinkovito korištenje energije.
Napomena: Nakon uključivanja, uređaju je potrebno 4-5 sati kako bi postigao odgovarajuću temperaturu za pohranu tipične količine hrane.

Važno!

U skladu s propisima u nekim zemljama, mora postojati poseban uređaj (vidi donju sliku) smješten u donjem odjeljku hladnjaka kako bi označio najhladniju zonu uređaja.

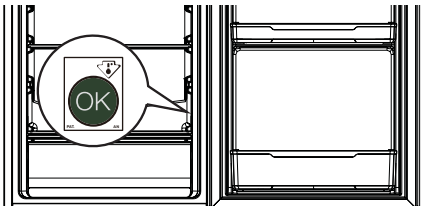

Rukovanje

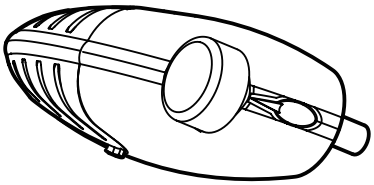

Uključivanje

Uključite utikač u strujnu utičnicu i namjestite temperaturu. Aparat se uključuje i počinje s radom.

Podešavanje temperature

Temperatura se regulira automatski.
Kako biste podesili temperaturu:
- Okrenite regulator temperature prema nižoj postavci kako biste smanjili hladnoću.

- Okrenite regulator temperature prema višoj postavci kako biste povećali hladnoću.

ⓘ Srednja postavka je obično najprikladnija.

Podesite postavku temperature imajući u vidu da temperatura unutar uređaja ovisi o:
- sobnoj temperaturi
- učestalosti otvaranja vrata
- količini pohranjene hrane
- lokaciji uređaja

Važno! Ako je sobna temperatura visoka ili je uređaj ispunjen velikom količinom hrane, a temperatura je postavljena na najnižu postavku, uređaj će možda neprekidno raditi što će prouzročiti stvaranje leda na stražnjoj stijenci. U tom se slučaju mora postaviti viša temperatura koja će omogućiti automatsko odmrzavanje i samim tim smanjenu potrošnju energije.

Savjeti:
- Što je niža postavljena temperatura, duže možete sigurno čuvati svoju hranu i uređaj troši više električne energije.
- Što je viša postavljena temperatura, to se vaša pohranjena hrana brže kvari i uređaj troši manje električne energije.

Isključivanje

Tkako biste isključili uređaj, okrenite gumb regulatora temperature u položaj "OFF" i zatim isključite utikač iz utičnice.

Odjeljak hladnjaka

Naputci za čuvanje svježe hrane
- Hranu poklopite ili zamotajte, posebno ako ima jak okus.
- Namjestite hranu tako da zrak može slobodno cirkulirati oko nje.
- Za najbolje performanse ostavite dovoljno prostora u odjeljku hladnjaka da zrak kruži oko pakiranja. Također, ostavite dovoljno mjesta u prednjem dijelu kako bi se vrata mogla čvrsto zatvoriti.
- Nemojte u hladnjak stavljati toplu hranu ili tekućine koje isparavaju.
- Meso (sve vrste): zamotati u odgovarajuću ambalažu i staviti na staklenu policu iznad ladice za povrće. Spremite meso najviše 1-2 dana.
- Kuhana hrana i hladna jela: pokriti i staviti na bilo koju policu.
- Voće i povrće: temeljito očistiti i staviti u ladicu za povrće. Banane, krumpir, luk i češnjak ne smiju se čuvati u hladnjaku ako se ne zapakiraju.
- Maslac i sir: staviti u posebnu nepropusnu posudu ili zamotati u aluminijsku foliju ili polietilensku vrećicu kako biste istisnuli što više zraka.
- Boce: zatvoriti čepovima i staviti u pregrade u vratima.

Odjeljak za zamrzavanje

Savjeti za zamrzavanje svježe hrane
- Količina svježe hrane koja se može zamrznuti u 24 sata prikazana je na pločici s tehničkim podacima.
- Prilikom prvog pokretanja ili nakon razdoblja izvan uporabe, prije stavljanja proizvoda u odjeljak neka uređaj radi najmanje 2 sata na hladnijim postavkama.
- Ne dozvolite da svježa, nezamrznuta hrana dođe u dodir sa zamrznutom te time podigne njenu temperaturu.
- Zamotajte hranu kako biste je zaštitili od bilo kakve vode, vlage ili kondenzacije; to će spriječiti širenje bilo kakvih mirisa u hladnjaku, a istovremeno će osigurati bolje čuvanje smrznute hrane.
- Nemasne namirnice čuvaju se bolje i duže od masnih; sol skraćuje vijek čuvanja hrane.
- Nikada ne stavljajte toplu hranu u zamrzivač. Hlađenje vruće hrane prije zamrzavanja štedi energiju i produljuje vijek trajanja uređaja.
- Nemojte ponovno zamrzavati djelomično odmrznutu hranu.
- **Napomena**: Nikada ne stavljajte flaširanu hranu ili piće u odjeljak za smrznutu hranu.
- Za najbolje performanse, ostavite dovoljno prostora u odjeljku sa smrznutom hranom da zrak kruži oko pakiranja. Također, ostavite dovoljno mjesta u prednjem dijelu kako bi se vrata mogla čvrsto zatvoriti.

Naputci za čuvanje zamrznute hrane

Za postizanje najveće učinkovitosti ovog uređaja, trebali biste:
- Provjeriti da je trgovac adekvatno čuvao unaprijed zamrznute namirnice.
- Obavezno osigurajte da se zamrznute namirnice prebace iz skladišta hrane u odjeljak za smrznutu hranu u najkraćem mogućem roku.
- Nemojte često otvarati vrata niti ih ostavljati otvorenima duže nego što je neophodno.
- Jednom odmrznuta, hrana se brzo kvari te se ne može ponovo zamrzavati.
- Nemojte prekoračiti rok za čuvanje koji je propisao proizvođač.

Montaža

⚠ **UPOZORENJE!** Prije postavljanja uređaja pažljivo pročitajte sigurnosne informacije u knjižici Sigurnost i jamstvo.

Kontrolni popis za postavljanje

Vrata
❑ Vrata potpuno prianjaju na ormar sa svih strana
❑ Vrata su u ravnini
Izravnavanje
❑ Hladnjak je u ravnini
Električna snaga
❑ Pričekati 4 sata
❑ Izvor napajanja uključen
❑ Hladnjak priključen
Konačne provjere
❑ Ambalažni materijal uklonjen
❑ Postavljanje temperature hladnjaka

Pozicioniranje

- Slijedite zasebne upute za montažu kako biste instalirali ovaj uređaj.
- Postavite ovaj uređaj na mjesto gdje temperatura okoline odgovara klimatskoj klasi navedenoj na pločici uređaja. To jamči pravilan rad uređaja. Objašnjenje klimatskih razreda je sljedeće:

Klimatski razred	Raspon sobne temperature
SN	+10°C do +32°C
N	+16°C do +32°C
ST	+16°C do +38°C
T	+16°C do +43°C

- „SN“ označava da je ovaj rashladni uređaj namijenjen upotrebi na sobnoj temperaturi u rasponu od 10°C do 32°C.
- „N“ označava da je ovaj rashladni uređaj namijenjen upotrebi na sobnoj temperaturi u rasponu od 16°C do 32°C.
- „ST“ označava da je ovaj rashladni uređaj namijenjen upotrebi na sobnoj temperaturi u rasponu od 16°C do 38°C.
- „T“ označava da je ovaj rashladni uređaj namijenjen upotrebi na sobnoj temperaturi u rasponu od 16°C do 43°C.

ⓘ Za neke modele uređaja mogu se pojaviti neki funkcionalni problemi u slučaju rada izvan navedenih temperaturnih raspona. Ispravan je rad zajamčen samo unutar naznačenog temperaturnog raspona.
Ako imate bilo kakvih nedoumica oko instalacije, obratite se prodavaču, našoj službi za korisnike ili najbližem ovlaštenom servisnom centru.

Smještaj

Za najveću učinkovitost, postavite uređaj daleko od izvora topline kao što su radijatori, bojleri i izravne sunčeve svjetlosti. Pobrinite se za nesmetanu cirkulaciju zraka oko stražnje strane ormarića.

Poravnavanje uređaja

Ako se uređaj na neki način naginje, podesite dvije nožice na prednjoj strani uređaja kako biste izravnali uređaj. Pojedinosti o instalaciji potražite u odvojenim uputama za montažu.

1. Izvucite mrežni utikač iz napajanja.
2. Zakrenite nogu u smjeru kazaljke na satu kako biste podigli uređaj. Okrenite nožicu u smjeru suprotnom od kazaljke na satu kako biste spustili uređaj.

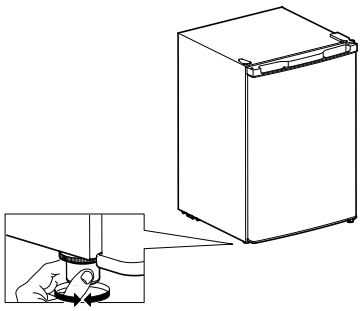

Čišćenje uređaja

Prije prve uporabe aparata, očistite ga kako biste uklonili tipičan miris potpuno novog proizvoda.

1. Iskopčajte uređaj iz električne mreže.
2. Obrišite unutrašnjost mekom, navlaženom krpom.
3. Operite unutarnje dodatke mlakom vodom i malo neutralnog sapuna, zatim temeljito osušite.

OPREZ!

Ne koristite abrazivne proizvode, abrazivne jastučiće za čišćenje ili otapala.

- Nemojte koristiti oštre ili abrazivne materijale. Metalne površine mogu korodirati.
- Dodatke nemojte prati u perilici posuđa. Mogu se deformirati.

Električno priključenje

⚠ **OPREZ!** Sve električne radove potrebne za ugradnju ovog uređaja trebao bi izvesti kvalificirani električar ili stručna osoba.

⚠ **UPOZORENJE!** Ovaj uređaj mora biti uzemljen. Nepridržavanje ovih uputa može rezultirati smrtnim slučajem, požarom ili električnim udarom.

Proizvođač odbija bilo kakvu odgovornost u slučaju nepoštivanja ovih sigurnosnih mjera. Ovaj uređaj je u skladu s direktivama EEZ.

Zamjena rasvjete
Uređaj je opremljen žaruljom za unutarnju rasvjetu. Samo ovlašteni tehničar smije zamijeniti rasvjetni uređaj. Obratite se ovlaštenom servisnom centru. Za bržu uslugu uvijek pogledajte potpuni popis ovlaštenih servisnih centara koji se nalazi na kraju knjižice Sigurnost i jamstvo ili cjelovitog korisničkog priručnika i nazovite odgovarajuće telefonske brojeve.

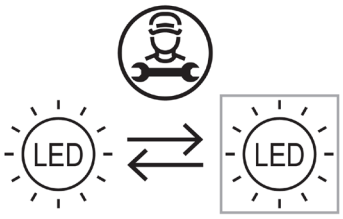

Tehnički podaci

Kategorija proizvoda	
Vrsta proizvoda	Hladnjak
Tip uređaja	Samostojeći
Dimenzije proizvoda	
Visina	832 mm
Širina	550 mm
Dubina	570 mm
Neto zapremina	
Hladnjak	97,0 l
Zamrzivač	16,0 l
Sustav za odleđivanje	
Hladnjak	Ručno
Zamrzivač	Ručno
Ostale specifikacije	
Broj zvjezdica	***
Vrijeme porasta temperature	9 sati
Potrošnja energije	143 kWh/god
Razina buke	41 dB (A)
Energetski razred	E
Nazivni napon	220 - 240 V~
Nazivna frekvencija	50 Hz
Izvor svjetlosti klase energetske učinkovitosti	Izuzeto

Napomena: Podacima o proizvodu u bazi proizvoda možete pristupiti skeniranjem QR koda na EPREL naljepnici.

ⓘ Broj artikla i serijski broj nalaze se na nazivnoj pločici na lijevoj unutarnjoj strani uređaja.

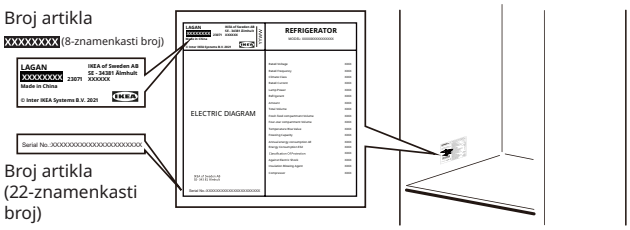

Slika služi samo u ilustrativne svrhe

Opis proizvoda

Pregled proizvoda

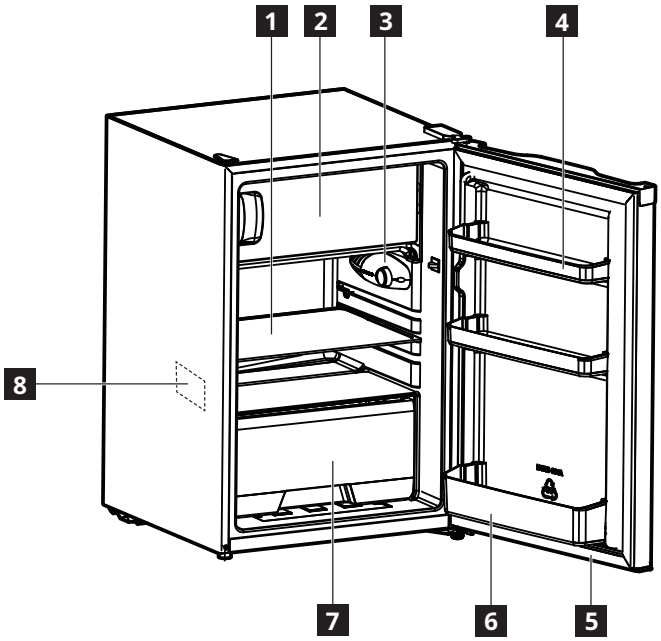

1 Staklena polica
2 Odeljak zamrzivača
3 Regulator temperature i unutrašnje svetlo
4 Korpica na vratima
5 Zaptivka vrata
6 Stalaža za flaše
7 Fioka za povrće
8 Pločica

Prva upotreba

Priključite uređaj u strujnu utičnicu. Idealne temperature čuvanja namirnica su već fabrički podešene (srednje).
Pozicioniranje polica u frižideru nema uticaja na efikasnost iskorišćenja energije.
Napomena: Nakon uključivanja, aparatu je potrebno 4-5 sati da bi dostigao odgovarajuću temperaturu za skladištenje tipične količine hrane.

Važno!

U skladu sa propisima u nekim zemljama, mora da se isporučuje sa posebnim uređajem (pogledajte sliku ispod) postavljenim u donji odeljak frižidera uređaja, da bi ukazivao na njegovu najhladniju zonu.

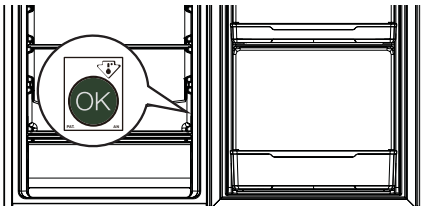

Rad uređaja

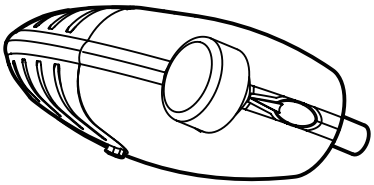

Uključivanje

Priključite utikač u utičnicu i podesite temperaturu. Uređaj se uključuje i počinje da radi.

Podešavanje temperature

Temperatura se automatski reguliše.
Da biste podesili temperaturu:
- Okrenite regulator temperature na nižu vrednost da biste smanjili temperaturu.

- Okrenite regulator temperature na višu vrednost da biste povećali temperaturu.

ⓘ Srednja vrednost je obično najpogodnija.

Prilikom podešavanja temperature imajte u vidu da temperatura unutar uređaja zavisi od:
- temperature sobe
- učestalosti otvaranja vrata
- količine skladištenih namirnica
- mesta gde je uređaj postavljen

Važno! Ako je temperatura okoline visoka ili je uređaj napunjen, ali je podešen na najnižu temperaturu, može neprekidno da radi i stvara led na zadnjem zidu. U tom slučaju morate da podesite višu temperaturu da bi uređaj mogao automatski da se otapa, čime se smanjuje potrošnja struje.

Saveti:
- Što je niža temperatura, duže možete bezbedno da čuvate hranu, a uređaj troši više električne energije.
- Što je viša temperatura, to vaša uskladištena hrana brže propada, a uređaj troši manje električne energije.

Isključivanje

Da biste isključili uređaj, okrenite dugme regulatora temperature u položaj „OFF“, a zatim izvucite utikač iz električne utičnice.

Odeljak frižidera

Saveti za hlađenje svežih namirnica
- Pokrivajte ili zamotavajte namirnice, naročito ako imaju jak miris.
- Postavite namirnice tako da vazduh može slobodno da kruži oko njih.
- Radi najboljih performansi, ostavite dovoljno prostora u odeljku frižidera da vazduh može da cirkuliše oko pakovanja. Takođe, ostavite dovoljno prostora u prednjem delu kako bi vrata mogla dobro da se zatvore.
- Nemojte u frižideru držati tople namirnice ili tečnosti koje isparavaju.
- Meso (sve vrste): umotajte u odgovarajuće pakovanje i stavite ga na staklenu policu iznad fioke za povrće. Meso čuvajte najviše 1–2 dana.
- Kuvana hrana i hladna jela: pokrijte i stavite na ma koju policu.
- Voće i povrće: dobro ih očistite i stavite ih u fioku za povrće. Banane, krompir, crni i beli luk ne smeju da se drže u frižideru ako nisu upakovani.
- Puter i sir: stavite ih u namensku posudu koja ne propušta vazduh ili ih umotajte u aluminijumsku foliju ili polietilensku kesu, tako da izbacite što je moguće više vazduha.
- Flaše: zatvoriti čepovima i staviti u korpice na vratima.

Odeljak zamrzivača

Saveti za zamrzavanje sveže hrane
- Količina svežih namirnica koju možete zamrznuti u roku od 24 sata prikazana je na nazivnoj pločici.
- Prilikom prvog uključivanja ili posle nekog perioda nekorišćenja, ostavite uređaj da radi bar 2 sata na hladnijoj temperaturi pre nego što u njega stavite proizvode.
- Nemojte dozvoliti da sveža, nezamrznuta hrana dođe u kontakt sa hranom koja je već smrznuta – tako ćete sprečiti porast temperature smrznute hrane.
- Stavite namirnice u ambalažu da biste ih zaštitili od vode, vlažnosti i kondenzacije; tako ćete sprečiti širenje mirisa unutar frižidera, a ujedno osigurati bolje čuvanje zamrznutih namirnica.
- Nemasne namirnice se bolje čuvaju od masnih namirnica; so smanjuje rok čuvanja namirnica.
- Nikad ne stavljajte tople namirnice u zamrzivač. Hlađenjem toplih namirnica pre zamrzavanja štedite energiju i produžavate radni vek uređaja.
- Ne zamrzavajte delimično odmrznute namirnice.
- **Napomena**: Ne stavljajte flaširane namirnice i napitke u odeljak za zamrznute namirnice.
- Za najbolje radne karakteristike, u odeljku za zamrznute namirnice treba ostaviti dovoljno prostora za cirkulaciju vazduha oko paketa. Takođe, ostavite dovoljno prostora u prednjem delu kako bi vrata mogla dobro da se zatvore.

Saveti za čuvanje zamrznutih namirnica

Za postizanje najboljih performansi uređaja, pridržavajte se sledećeg:
- Proverite je li prodavac pravilno čuvao zamrznutu hranu koju ste kupili.
- Zamrznute namirnice treba preneti iz prodavnice u odeljak za zamrznute namirnice u što kraćem roku.
- Nemojte često otvarati vrata ili ih ostavljati otvorena duže nego što je to stvarno potrebno.
- Nakon što ste ih odmrznuli, namirnice se brzo kvare i ne mogu se ponovo zamrzavati.
- Nemojte čuvati namirnice duže od roka koji je proizvođač naveo.

Postavljanje

⚠ **UPOZORENJE!** Pre postavljanja uređaja, pažljivo pročitajte bezbednosne informacije u knjižici Bezbednost i garancija.

Lista za proveru pri ugradnji

Vrata
❑ Vrata sa svih strana potpuno naležu na sanduk
❑ Vrata su nivelisana
Nivelisanje
❑ Frižider je u nivelisan
Električna energija
❑ Sačekajte 4 sata
❑ Električna mreža kuće radi
❑ Frižider je priključen u struju
Poslednje provere
❑ Ambalaža je uklonjena
❑ Temperatura frižidera je podešena

Pozicioniranje

- Prilikom postavljanja ovog uređaja poštujte zasebna uputstva za sklapanje.
- Postavite uređaj na mestu gde sobna temperatura odgovara klimatskoj klasi navedenoj na nazivnoj pločici uređaja. Ovo obezbeđuje ispravan rad uređaja. Objašnjenje klimatskih klasa je sledeće:

Klimatska klasa	Raspon temperature okoline
SN	Od +10 °C to +32 °C
N	Od +16 °C to +32 °C
ST	Od +16 °C to +38 °C
T	Od +16 °C to +43 °C

- „SN“ označava da je ovaj rashladni uređaj namenjen za upotrebu pri temperaturi okoline u rasponu od 10 °C do 32 °C.
- „N“ označava da je ovaj rashladni uređaj namenjen za upotrebu pri temperaturi okoline u rasponu od 16 °C do 32 °C.
- „ST“ označava da je ovaj rashladni uređaj namenjen za upotrebu pri temperaturi okoline u rasponu od 16 °C do 38 °C.
- „T“ označava da je ovaj rashladni uređaj namenjen za upotrebu pri temperaturi okoline u rasponu od 16 °C do 43 °C.

ⓘ Kod nekih modela uređaja mogu se javiti neki funkcionalni problemi kada rade izvan navedenih temperaturnih opsega. Ispravan rad može da se garantuje samo u okviru navedenog temperaturnog opsega.
Ako imate bilo kakvih nedoumica u vezi sa postavljanjem, obratite se prodavcu, našoj korisničkoj službi ili najbližem ovlašćenom servisu.

Lokacija

Da biste osigurali najbolje performanse, postavite uređaj daleko od izvora toplote kao što su radijatori, bojleri i direktna sunčeva svetlost. Uverite se da vazduh može slobodno da struji iza pozadine kabineta.

Nivelisanje uređaja

Ako je uređaj nagnut na neku stranu, podesite dve stopice na prednjoj strani uređaja da biste ga nivelisali. Detaljna uputstva za montažu potražite u zasebnim uputstvima za sklapanje.

1. Isključite utikač strujnog kabla uređaja iz strujne utičnice.
2. Okrećite stopicu udesno da biste podigli uređaj. Okrećite stopicu u smeru suprotnom od kazaljke na satu da biste spustili uređaj.

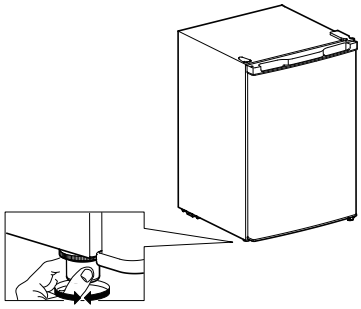

Čišćenje uređaja

Pre prve upotrebe uređaja, očistite uređaj da biste uklonili tipičan miris potpuno novog proizvoda.

1. Uverite se da je uređaj isključen iz napajanja.
2. Obrišite unutrašnjost mekom, navlaženom krpom.
3. Operite unutrašnje dodatke mlakom vodom i neutralnim sapunom, a zatim ih dobro osušite.

OPREZ!

Nemojte koristiti abrazivna, hloridna ili kisela sredstva za čišćenje ili rastvarače.

- Nemojte koristiti sunđere za ribanje ili abrazivne sunđere. Metalne površine mogu korodirati.
- Nikada nemojte čistiti dodatke u mašini za pranje sudova. Mogu se deformisati.

Povezivanje na električnu mrežu

⚠ **OPREZ!** Sve zahvate u vezi sa strujom neophodne pri postavljanju ovog uređaja treba da izvrši kvalifikovani električar ili drugo kompetentno lice.

⚠ **UPOZORENJE!** Ovaj aparat mora da ima uzemljenje. Nepoštovanje ovih uputstava može dovesti do smrti, požara ili strujnog udara.

Proizvođač ne snosi odgovornost u slučaju nepoštovanja ovih bezbednosnih mera. Ovaj uređaj je usklađen sa direktivama EEZ.

Zamena osvetljenja
Uređaj je opremljen LED svetlom za osvetljenje unutrašnjosti.
Samo ovlašćeni tehničar sme da zameni rasvetni uređaj. Obratite se svom ovlašćenom serviseru.
Za bržu uslugu, uvek pogledajte kompletnu listu ovlašćenih servisnih centara koja se nalazi na kraju knjižice o bezbednosti i garanciji ili kompletnog korisničkog uputstva i pozovite odgovarajuće brojeve telefona.

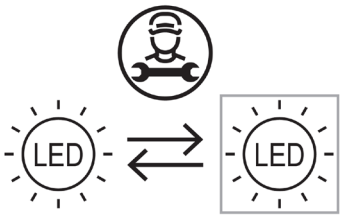

Tehničke informacije

Kategorija proizvoda	
Tip proizvoda	Frižider
Tip postavljanja	Samostojeći
Dimenzije proizvoda	
Visina	832 mm
Širina	550 mm
Dubina	570 mm
Neto zapremina	
Frižider	97,0 l
Zamrzivač	16,0 l
Sistem odmrzavanja	
Frižider	Ručno
Zamrzivač	Ručno
Ostale specifikacije	
Klasa uređaja	***
Vreme porasta temperature	9 sati
Potrošnja električne energije	143 kWh/god
Nivo buke	41 dB(A)
Energetska klasa	E
Nominalni napon	220–240 V~
Nominalna frekvencija	50 Hz
Izvor svetlosti klase energetske efikasnosti	Izuzeto

Napomena: Informacijama o proizvodu u bazi proizvoda može se pristupiti skeniranjem QR koda na EPREL etiketi.

Broj artikla i serijski broj prikazani su na nazivnoj pločici, sa unutrašnje leve strane uređaja.

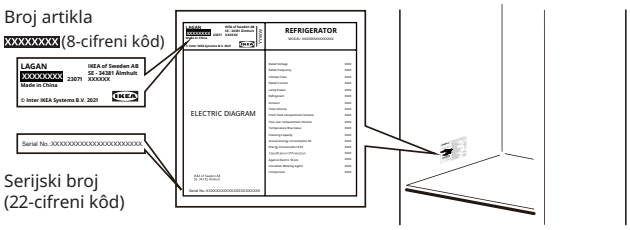

Slika služi samo kao referenca

Opis izdelka

Pregled izdelka

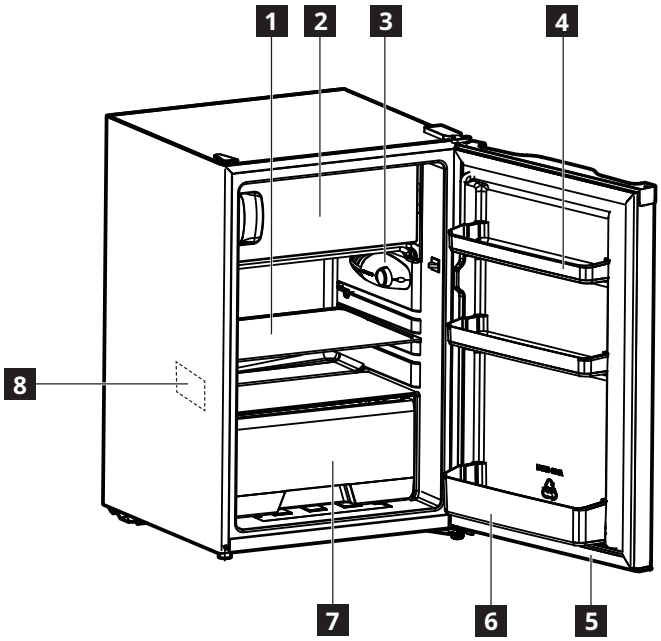

1 Steklena polica
2 Zamrzovalni predel
3 Regulator temperature in notranja osvetlitev
4 Vratna polica
5 Tesnilo vrat
6 Polica za steklenice
7 Predal za zelenjavo
8 Ploščica za tehnične navedbe

Prva uporaba

Aparat priključite na električno napajanje.
Najprimernejše temperature za shranjevanje hrane so že nastavljene tovarniško (srednje vrednosti).
Položaji polic v hladilniku ne vplivajo na učinkovitost porabe energije.
Opomba: Po vklopu naprava potrebuje 4-5 ur, da doseže pravilno temperaturo za shranjevanje običajne količine hrane.

Pomembno!

V skladu s predpisi v nekaterih državah mora biti naprava opremljena s posebno napravo (glejte spodnjo sliko), ki je nameščena v spodnjem hladilnem predelu naprave in označuje njeno najhladnejše območje.

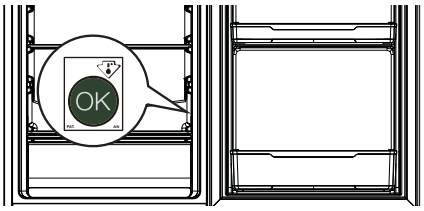

Delovanje

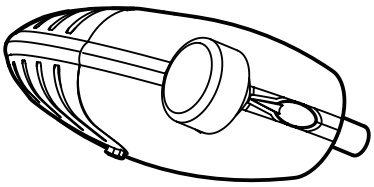

Vklop

Omrežni vtič priključite v vtičnico in prilagodite temperaturo. Naprava se vklopi in prične delovati.

Prilagoditev temperature

Temperatura se regulira samodejno.
Če želite prilagoditi temperaturo:
- Regulator temperature zasukajte proti spodnji nastavitvi, da zmanjšate hlad.

- Regulator temperature zasukajte proti zgornji nastavitvi, da povečate hlad.

ⓘ V večini primerov je srednja nastavitev najbolj primerna.

Pri prilagajanju nastavitve temperature upoštevajte, da je temperatura znotraj naprave odvisna od naslednjega:
- temperatura prostora
- pogostost odpiranja vrat
- količina hrane v hladilniku
- postavitev naprave

Pomembno! Previsoka temperatura okolice in napolnjenost naprave lahko skupaj z najnižjo nastavitvijo temperature v napravi povzročita, da naprava nenehno hladi, kar pa povzroča nabiranje ledu na zadnji strani. V tem primeru morate nastaviti višjo temperaturo, da omogočite samodejno odtajanje in s tem manjšo porabo energije.

Namigi:
- Nižja, kot je temperatura, dlje lahko varno hranite živila in več elektrike porabi naprava.
- Višja, kot je temperatura, hitreje se pokvarijo shranjena živila in manj elektrike porabi naprava.

Izklop

Če želite izklopiti napravo, zasukajte gumb za regulacijo temperature na položaj »OFF« in nato izključite omrežni vtič iz vtičnice.

Predel hladilnika

Napotki za shranjevanje svežih živil
- Živilo pokrijte ali ovijte, zlasti če ima močen okus.
- Živila postavite tako, da zrak prosto kroži okoli njih.
- Za najboljšo zmogljivost v hladilnem predelu pustite dovolj prostora za kroženje zraka okrog embalaž. Prav tako pustite dovolj prostora spredaj, da se lahko vrata tesno zaprejo.
- V hladilniku ne shranjujte tople hrane ali tekočine, ki izpareva.
- Meso (vse vrste): ovijte ga v ustrezno embalažo in ga postavite na stekleno polico nad predalom za zelenjavo. Meso hranite največ 1 do 2 dni.
- Kuhana hrana in hladne jedi: pokrijte in postavite na poljubno polico.
- Sadje in zelenjava: temeljito očistite in postavite v posebni predal za zelenjavo. Banan, krompirja, čebule in česna ne smete hraniti v hladilniku, če niso pakirani.
- Maslo in sir: postavite v posebno nepredušno posodo oz. ovijte v aluminijasto folijo ali polietilensko vrečko, da odstranite čim več zraka.
- Plastenke: zaprite pokrovčke in postavite v vratne police.

Zamrzovalni predel

Napotki za zamrzovanje svežih živil
- Kobilčina hrane, ki jo lahko zamrznete v 24. urah, je navedena na tipski ploščici.
- Ob prvem zagonu naprave ali po obdobju neuporabe pustite napravo delovati vsaj 2 uri na hladnejši nastavitvi, preden vanjo zložite izdelke.
- Pazite, da se sveža, nezamrznjena hrana ne dotika že zamrznjene hrane – to lahko povzroči dvig temperature zamrznjene hrane.
- Zavijte živila, da preprečite morebiten vdor vode, vlage ali kondenza. Tako boste preprečili širjenje vonjav v hladilniku in obenem zagotovili boljše shranjevanje zamrznjenjih živil.
- Hrano z manjšo vsebnostjo maščobe lahko zamrznete bolje in za dalj časa; sol skrajša življenjsko dobo hrane.
- V zamrzovalnik nikoli ne postavite toplih živil. Če topla živila pred zamrzovanjem ohladite, prihranite energijo in podaljšate življenjsko dobo aparata.
- Delno odtajanih živil ne zamrznite znova.
- **Opomba**: Nikoli ne postavljajte ustekleničene hrane ali pijače v predel za zamrznjena živila.
- Za najboljšo zmogljivost v predelu za zamrznjena živila pustite dovolj prostora za kroženje zraka okrog embalaž. Prav tako pustite dovolj prostora spredaj, da se lahko vrata tesno zaprejo.

Napotki za shranjevanje zamrznjene hrane

Za najboljše delovanje naprave upoštevajte naslednje:
- Prepričajte se, da je bila komercialno zamrznjena hrana pravilno shranjena.
- Poskrbite, da zamrznjena živila prenesete iz trgovine do predela za zamrznjena živila v najkrajšem možnem času.
- Ne odpirajte vrat prepogosto in jih ne puščajte predolgo odprtih.
- Ko je hrana odtaljena, se bo pokvarila hitreje in je ne morete ponovno zamrzniti.
- Hrane ne shranjujte po roku uporabe, ki ga določi proizvajalec hrane.

Namestitev

⚠ **OPOZORILO!** Pred namestitvijo naprave pozorno preberite varnostne informacije v varnostnem in garancijskem priročniku.

Kontrolni seznam za namestitev

Vrata
❑ Vrata v celoti zatesnijo omarico na vseh straneh
❑ Vrata so poravnana
Poravnana
❑ Hladilnik je vzravnan
Električna moč
❑ Počakajte 4 ure
❑ Električno omrežje je priklopljeno
❑ Hladilnik je priključen
Končni pregledi
❑ Embalaža je odstranjena
❑ Temperatura hladilnika je nastavljena

Postavitev

- Pri namestitvi te naprave upoštevajte navodila za sestavljanje, ki so bila priložena ločeno.
- Napravo namestite v prostor, kjer se temperatura okolice ujema s klimatskim razredom, navedenim na nazivni ploščici naprave. Tako boste zagotovili pravilno delovanje naprave. V nadaljevanju si lahko ogledate razlago klimatskih razredov:

Klimatski razred	Območje za temperaturo okolice
SN	+10°C do +32°C
N	+16°C do +32°C
ST	+16°C do +38°C
T	+16°C do +43°C

- Oznaka »SN« označuje, da je naprava za hlajenje namenjena uporabi pri temperaturi okolice od 10 do 32°C.
- Oznaka »N« označuje, da je naprava za hlajenje namenjena uporabi pri temperaturi okolice od 16 do 32°C.
- Oznaka »ST« označuje, da je naprava za hlajenje namenjena uporabi pri temperaturi okolice od 16 do 38°C.
- Oznaka »T« označuje, da je naprava za hlajenje namenjena uporabi pri temperaturi okolice od 16 do 43°C.

ⓘ Pri nekaterih modelih naprav lahko pride do težav pri delovanju, če naprave delujejo izven navedenih temperaturnih območjih. Pravilno delovanje je zagotovljeno samo v določenih temperaturnih območjih.
Če imate dvome glede namestitve, se obrnite na prodajalca, našo službo za pomoč strankam ali na najbližji pooblaščen servisni center.

Mesto postavitve

Za najboljše delovanje napravo namestite proč od virov toplote, kot so radiatorji, grelci vode in neposredna sončna svetloba. Prepričajte se, da zrak lahko prosto kroži okoli naprave.

Izravnava naprave

Če se naprava nagiba na eno stran, prilagodite dve nogici na sprednji strani naprave, da jo izravnate. Za podrobnejša navodila glejte ločena navodila za sestavljanje.

1. Odklopite vtikač naprave iz vtičnice.
2. Nogico zavrtite v smeri urinega kazalca, če želite dvigniti napravo. Nogico zavrtite v nasprotni smeri urinega kazalca, če želite spustiti napravo.

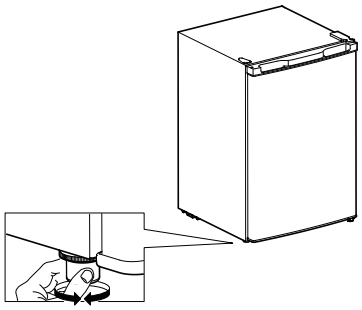

Čiščenje aparata

Pred prvo uporabo očistite aparat, da odstranite običajen vonj po novem izdelku.

1. Zagotovite, da je izklopljeno električno napajanje aparata.
2. Z mehko, vlažno krpo obrišite notranjost.
3. Notranjo opremo obrišite z mlačno vodo in nekaj milnice, nato temeljito posušite.

POZOR!

Ne uporabljajte abrazivnih čistil ali topil ali sredstev z vsebnostjo klora ali kisline.

- Ne uporabljajte ostrih in abrazivnih gobic. Kovinske površine se lahko poškodujejo.
- Opreme ne čistite v pomivalnem stroju. Lahko se poškoduje.

Električna povezava

⚠ **POZOR!** Vsa električna dela, potrebna za namestitev naprave, mora izvesti usposobljen električar ali usposobljena oseba.

⚠ **OPOZORILO!** Naprava mora biti ozemljena. Neupoštevanje teh navodil lahko povzroči smrt, požar ali električni udar.

Proizvajalec zavrača kakršnokoli odgovornost v primeru neupoštevanja teh varnostnih navodil. Naprava je v skladu z direktivami Evropske gospodarske skupnosti (EGS).

Zamenjava osvetlitve
Aparat je opremljen z lučko LED za notranjo osvetlitev. Napravo za osvetlitev lahko zamenja samo pooblaščen serviser. Obrnite se na pooblaščen servisni center.
Če želite prejeti hitrejšo storitev, vedno glejte celoten seznam pooblaščenih servisnih centrov na koncu knjižice Varnost in jamstva ali celoten uporabniški priročnik in pokličite ustrezno telefonsko številko.

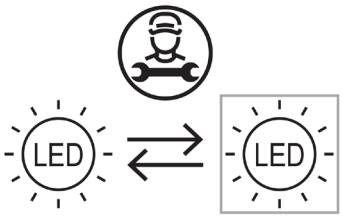

Tehnični podatki

Kategorija izdelka	
Vrsta izdelka	Hladilnik
Vrsta namestitve	Prostostoječ
Dimenzije izdelka	
Višina	832 mm
Širina	550 mm
Globina	570 mm
Neto prostornina	
Hladilnik	97,0 l
Zamrzovalnik	16,0 l
Sistem odtajanja	
Hladilnik	Priročnik
Zamrzovalnik	Priročnik
Druge specifikacije	
Klasifikacija z zvezdico	***
Čas dvigovanja temperature	9 ur
Poraba energije	143 kWh/leto
Raven hrupa	41 dB(A)
Energijski razred	E
Nazivna napetost	220–240 V~
Nazivna frekvenca	50 Hz
Svetlobni vir za razred energetske učinkovitosti	Razen

Opomba: Do informacij o izdelku v zbirki izdelkov lahko dostopate tako, da optično preberete kodo QR na nalepki EPREL.

Številka artikla in serijska številka se nahajata na nazivni ploščici na notranji levi strani naprave.

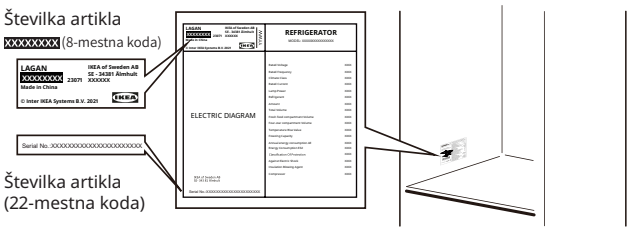

Slika je zgolj informativna

Ürün açıklaması

Ürün tanıtımı

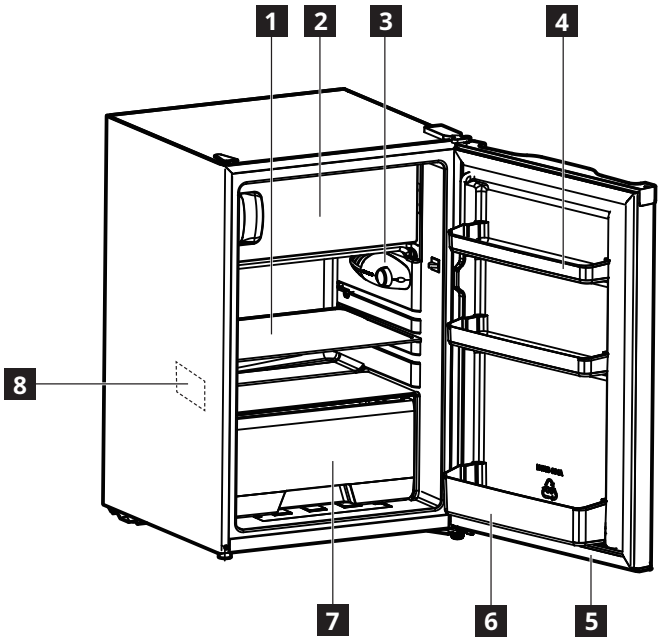

1 Cam raf
2 Buzluk
3 Sıcaklık regülatörü ve iç aydınlatma
4 Kapı rafı
5 Kapı lastiği
6 Şişe rafı
7 Sebzelik
8 Anma değerleri plakası

İlk Kullanım

Cihazın fişini elektrik prizine takın. İdeal yiyecek saklama sıcaklıkları önceden fabrikada ayarlanmıştır (orta).
Rafların buzdolabındaki konumlarının enerjinin verimli kullanımı üzerinde etkisi yoktur.
Not: Açıldıktan sonra cihazın standart hacimde bir yiyeceği saklamak için doğru sıcaklığa erişmesi 4-5 saat sürer.

Önemli!

Bazı ülkelerdeki düzenlemeler uyarınca cihazın en soğuk bölgesini belirtmek için cihazın alt dondurucu bölmesine yerleştirilmiş özel bir tertibat (aşağıdaki şekle bakın) sağlanmalıdır.

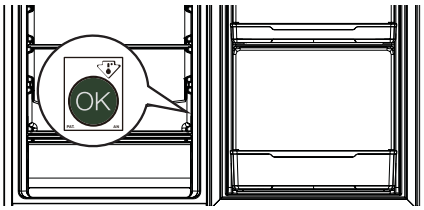

Çalışma

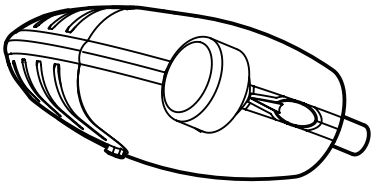

Çalıştırma

Elektrik fişini prize takın ve sıcaklığı ayarlayın. Cihaz açılır ve çalışmaya başlar.

Sıcaklığın ayarlanması

Sıcaklık otomatik olarak ayarlanır.
Sıcaklığı ayarlamak için:

- Soğukluğu azaltmak için sıcaklık regülatörünü çevirerek daha düşük bir ayara getirin.

- Soğukluğu artırmak için sıcaklık regülatörünü çevirerek daha yüksek bir ayara getirin.

ⓘ Genellikle en uygunu orta bir ayardır.

Sıcaklık değerini, cihazın içerisindeki sıcaklığın şu unsurlara bağlı olduğunu aklınızda bulundurarak ayarlayın:
- oda sıcaklığı
- kapının ne sıklıkla açıldığı
- içerisinde saklanan yiyecek miktarı
- cihazın bulunduğu yer

Önemli! Eğer ortam sıcaklığı yüksekse veya cihaz tamamen doluysa ve cihaz en düşük sıcaklığa ayarlanmışsa cihaz, arka duvarda buz oluşmasına neden olacak şekilde sürekli çalışacaktır. Bu durumda otomatik buz çözmenin sağlanması ve böylelikle düşük enerji tüketimi için yüksek bir sıcaklık değeri ayarlanmalıdır.

Püf noktaları:
- Sıcaklık düşük ayarlanırsa gıdalarınızı daha uzun süre güvenle muhafaza edebilirsiniz ancak cihaz daha fazla elektrik tüketir.
- Sıcaklık yüksek ayarlanırsa gıdalarınız daha kısa sürede bozulur ancak cihaz daha az elektrik tüketir.

Cihazın kapatılması

Cihazı kapatmak için sıcaklık regülatörü düğmesini çevirerek "OFF" konumuna getirin ve ardından elektrik fişini prizden çekin.

Buzdolabı bölmesi

Taze gıdaların soğutulması için ipuçları
- Başta güçlü kokuya sahip olanlar olmak üzere yiyecekleri kapaklı kaplara koyun veya sarın.
- Yiyecekleri, hava etraflarında rahatça dolaşacak şekilde yerleştirin.
- En iyi performans için havanın paketler etrafında dolaşmasını sağlamak üzere soğutucu bölmesinde yeterli alan bırakın. Ayrıca iyice kapanabilmesi için kapıyla ön taraf arasında yeterli boşluk bırakın.
- Buzdolabı içerisine sıcak yiyecek veya kaynamakta olan sıvılar koymayın.
- Et (her türden): uygun bir ambalaja sarın ve sebzeliğin üzerinde bulunan cam rafın üzerine yerleştirin. Eti en fazla 1-2 gün saklayın.
- Pişmiş yiyecekler ve soğuk yemekler: üzerini kapatarak herhangi bir rafa yerleştirin.
- Meyve ve sebzeler: iyice temizleyerek sebze çekmecesine yerleştirin. Muz, patates, soğan ve sarımsak paketlenmemişse buzdolabında tutulmamalıdır.
- Yağ ve peynir: havayı mümkün olduğunca fazla dışarıda bırakmak için hava geçirmez özel bir kaba koyun veya alüminyum folyo ya da polietilen torbaya sarın.
- Şişeler: kapakla kapatıp kapı rafına yerleştirin.

Buzluk

Taze yiyeceklerin dondurulması konusunda ipuçları
- 24 saat içerisinde dondurulabilecek taze yiyecek miktarı anma değerleri plakasında gösterilmiştir.
- Cihazı ilk kez çalıştırırken veya cihazın bir süre kullanılmasın ardından ürünleri bölmeye yerleştirmeden önce cihazı daha soğuk bir ayarda en az 2 saat çalıştırın.
- Taze, donuk olmayan yiyeceklerin dondurulmuş yiyeceklerle temas etmesini önleyin, çünkü bu durumda dondurulmuş yiyeceklerin sıcaklıkları yükselecektir.
- Su ve nem girişine veya yoğuşmaya karşı korumak için yiyecekleri sarın. Bu işlem kokuların buzdolabı içinde yayılmasını önler ve ayrıca donmuş yiyeceklerin daha iyi saklanmasını sağlarsınız.
- Yağsız yiyecekler, yağlı olanlardan daha iyi ve daha uzun süre saklanabilir; tuz yiyeceğin depolama ömrünü kısaltır.
- Sıcak yiyecekleri kesinlikle dondurucuya koymayın. Dondurmadan önce sıcak yiyeceklerin soğutulması enerji tasarrufu sağlar ve cihazın ömrünü uzatır.
- Kısmen çözdürülmüş yiyecekleri dondurmayın.
- **Not**: Dondurulmuş yiyecek bölmesine asla şişelenmiş yiyecek veya içecek koymayın.
- En iyi performans için havanın paketler etrafında dolaşmasını sağlamak üzere dondurulmuş yiyecek bölmesinde yeterli alan bırakın. Ayrıca iyice kapanabilmesi için kapıyla ön taraf arasında yeterli boşluk bırakın.

Dondurulmuş yiyecekleri saklama konusunda ipuçları

Bu cihazdan en yüksek performansı elde etmek için aşağıdakilerden emin olmalısınız:
- Ticari olarak dondurulmuş gıdaların satıldığı noktalarda uygun şartlarda saklandığından emin olun.
- Dondurulmuş gıda maddelerinin, mağazadan dondurulmuş yiyecek bölmesine mümkün olan en kısa sürede aktarılmasını sağlayın.
- Kapısını sık sık açmayın ya da gereğinden fazla açık tutmayın.

- Dondurulmuş yiyecekler çözüldüklerinde hemen bozulmaya başlarlar ve yeniden dondurulamazlar.
- Yiyecek üreticisi tarafından belirtilen depolama süresini aşmayın.

Kurulum

⚠ **UYARI!** Cihazı kurmadan önce Güvenlik ve Garanti kitapçığında yer alan güvenlik bilgilerini dikkatlice okuyun.

Montaj kontrol listesi

Kapı
- ❑ Kapı, dolap üzerinde her taraftan tamamen sızdırmazlık sağlıyor
- ❑ Kapı hizalı

Hizalama
- ❑ Buzdolabı düz

Elektrik gücü
- ❑ 4 saat bekleyin
- ❑ Evin elektriği açık
- ❑ Buzdolabının fişi takılı

Son kontroller
- ❑ Nakliye malzemeleri çıkarılmış
- ❑ Buzdolabı sıcaklık ayarı yapıldı

Yerleştirme

- Bu cihazı kurmak için ayrı Montaj Talimatlarını takip edin.
- Bu cihazı, ortam sıcaklığının anma değerleri plakasında belirtilen iklim sınıfına uygun olduğu bir iç mekana kurun. Bu sayede cihaz düzgün çalışır. İklim sınıflarının açıklaması aşağıdaki gibidir:

İklim sınıfı	Ortam sıcaklığı aralığı
SN	+10 °C ila +32 °C
N	+16 °C ila +32 °C
ST	+16 °C ila +38 °C
T	+16 °C ila +43 °C

- "SN" harfleri bu soğutucu cihazın, 10 °C ile 32 °C arasındaki ortam sıcaklıklarında kullanılmak üzere tasarlandığını belirtir.
- "N" harfi bu soğutucu cihazın, 16 °C ile 32 °C arasındaki ortam sıcaklıklarında kullanılmak üzere tasarlandığını belirtir.
- "ST" harfleri bu soğutucu cihazın, 16 °C ile 38 °C arasındaki ortam sıcaklıklarında kullanılmak üzere tasarlandığını belirtir.
- "T" harfi bu soğutucu cihazın, 16 °C ile 43 °C arasındaki ortam sıcaklıklarında kullanılmak üzere tasarlandığını belirtir.

ⓘ Bazı cihaz modellerinde, belirtilen sıcaklık aralığı dışında çalıştıklarında bazı işlev sorunları ortaya çıkabilir. Cihazın düzgün çalışabilmesi, sadece belirtilen sıcaklık aralıklarında garanti edilebilir. Kurulumla ilgili herhangi bir şüpheniz varsa lütfen satıcıya, müşteri hizmetlerimize veya en yakın Yetkili Servis Merkezine başvurun.

Konum

En iyi şekilde çalışabilmesi için cihazı radyatör, kazan ve doğrudan güneş ışığı gibi ısı kaynaklarından uzağa yerleştirin. Kabinin arkasında havanın rahatça dolaşabildiğinden emin olun.

Cihazın düzleştirilmesi

Cihaz belli bir seviyede eğik duruyorsa düzeltmek için cihazın önündeki iki ayağı ayarlayın. Ayrıntılı talimatlar için ayrı Montaj Talimatlarına bakın.

1. Cihazın fişini elektrik prizinden çekin.
2. Cihazı kaldırmak için ayağı saat yönünde çevirin. Cihazı indirmek için ayağı saat yönünün tersine çevirin.

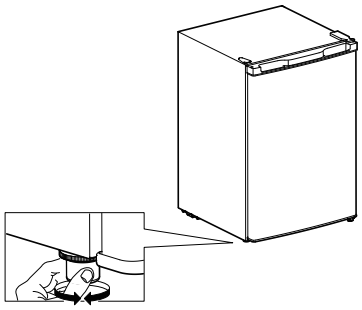

Cihazın temizlenmesi

Cihazı ilk defa kullanmadan önce, yeni ürünlerde görünen kokuyu gidermek için cihazı temizleyin.

1. Cihazın fişinin prizden çekildiğinden emin olun.
2. İç kısmı yumuşak ve nemli bir bezle silin.
3. İç aksesuarları ılık su ve biraz nötr sabunla yıkayın, ardından iyice kurutun.

DİKKAT!

Aşındırıcı, klorlu veya asidik temizlik maddeleri veya solventler kullanmayın.

- Kazıyıcı veya aşındırıcı süngerler kullanmayın. Metalik yüzeyler aşınabilir.
- Aksesuarları kesinlikle bulaşık makinesinde yıkamayın. Deforme olabilirler.

Elektrik bağlantısı

⚠ **DİKKAT!** Bu cihazın kurulumu için gereken tüm elektrik işleri, uzman bir elektrik teknisyeni veya yetkili bir kişi tarafından yapılmalıdır.

⚠ **UYARI!** Bu cihaz topraklanmalıdır. Bu talimatlara uyulmaması yangına, elektrik çarpmasına ve ölüme sebebiyet verebilir.

Bu güvenlik önlemlerine uyulmaması durumunda üretici hiçbir sorumluluk kabul etmez. Bu cihaz AET direktifleriyle uyumludur.

Aydınlatmanın değiştirilmesi
Cihazda, iç aydınlatma için bir LED bulunmaktadır. Aydınlatma cihazını sadece yetkili teknisyenler değiştirebilir. Lütfen Yetkili Servis Merkezinizle iletişime geçin. Daha hızlı servis için Güvenlik ve Garanti kitapçığının veya kullanım kılavuzun sonunda yer alan Yetkili Servis Merkezi tam listesine her zaman bakın ve ilgili telefon numaralarını arayın.

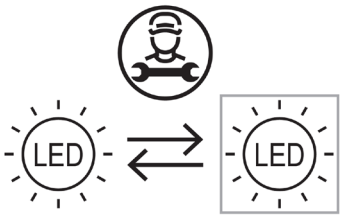

Teknik Bilgiler

Ürün kategorisi	
Ürün tipi	Buzdolabı
Kurulum türü	Bağımsız
Ürün Boyutları	
Yükseklik	832 mm
Genişlik	550 mm
Derinlik	570 mm
Net hacim	
Soğutucu	97,0 L
Dondurucu	16,0 L
Buz Çözme Sistemi	
Soğutucu	Manuel
Dondurucu	Manuel
Diğer teknik özellikler	
Yıldız seviyesi	***
Sıcaklık yükselme süresi	9 saat
Enerji tüketimi	143 kWsa/yıl
Gürültü seviyesi	41 dB(A)
Enerji sınıfı	E
Anma gerilimi	220 - 240 V~
Anma frekansı	50 Hz
Enerji verimliliği sınıfı ışık kaynağı	Hariç

Not: Ürün veri tabanında ürün hakkında bilgilere EPREL etiketindeki QR kodu taranarak erişilebilir.

ⓘ Ürün numarası ve seri numarası, cihazın sol iç tarafındaki anma değerleri plakasında gösterilmektedir.

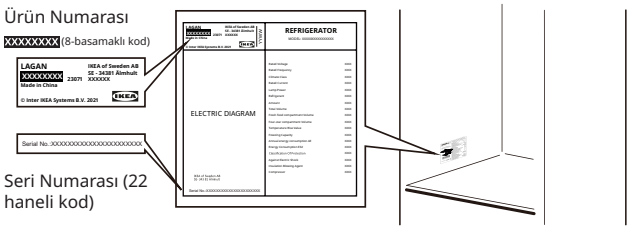

Resim sadece referans içindir

Описание на продукта

Общ преглед на продукта

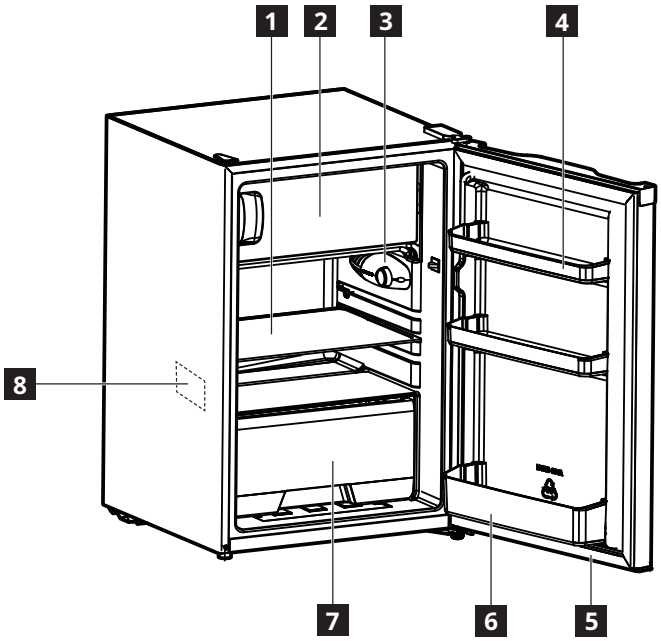

1 Стъклен рафт
2 Камера
3 Регулатор на температурата и вътрешно осветление
4 Рафт на вратата
5 Уплътнение на вратата
6 Рафт за бутилки
7 Чекмедже за зеленчуци
8 Информационна табелка

Първа употреба

Включете уреда в контакта. Идеалните настройки за температура на съхранение са зададени в завода (средни стойности).
Мястото на поставяне върху рафтовете в хладилника не оказва влияние върху енергийната ефективност.
Забележка: След включване на уреда са необходими 4-5 часа за достигане на необходимата температура за съхранение на обичаен обем от хранителни продукти.

Важно!

Законодателството в някои държави изисква да бъде осигурено специално устройство (вж фигурата по-долу), поставено в долното отделение на хладилника, което да указва най-студената зона в него.

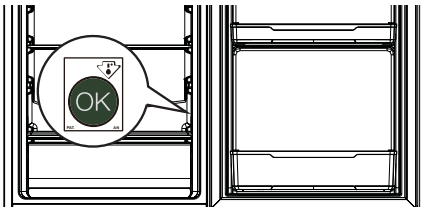

Начин на работа

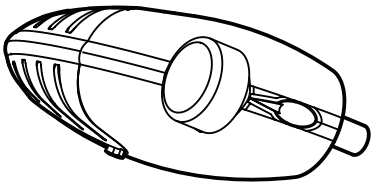

Включване

Включете щепсела в електрически контакт и регулирайте температурата. Уредът се включва и започва да работи.

Регулиране на температурата

Температурата се регулира автоматично.
За регулиране на температурата:

- Завъртете регулатора на температурата към по-ниска настройка, за да намалите охлаждането.
- Завъртете регулатора на температурата към по-висока настройка, за да увеличите охлаждането.

ⓘ Като цяло най-подходяща е средната настройка.

Регулирайте настройката за температура, като имате предвид, че температурата вътре в уреда зависи от:
- температурата в помещението;
- колко често се отваря вратата;
- количеството съхранявана храна;
- мястото на уреда.

Важно! Ако околната температура е висока или уредът е пълен с храна, а е настроен на най-ниска температура, той може да работи непрекъснато и да образува скреж на задната стена. В такъв случай трябва да зададете по-висока температура, за да осигурите възможност за автоматично размразяване, което означава и намалена консумация на енергия.

Съвети:
- Колкото по-ниска е температурата, толкова по-дълго можете да съхранявате безопасно хранителните продукти и толкова повече електрическа енергия консумира уредът.
- Колкото по-висока е температурата, толкова по-бързо се развалят съхраняваните хранителни продукти и толкова по-малко електрическа енергия консумира уредът.

Изключване

За да изключите уреда, завъртете регулатора на температурата в позиция „ИЗКЛ.“ и след това изключете щепсела от контакта.

Хладилник

Съвети за съхранение на пресни храни в хладилника
- Покривайте или увивайте храната, особено ако има силен аромат.
- Поставяйте храните така, че въздухът да може да циркулира свободно около тях.
- За най-добри резултати оставете достатъчно свободно пространство в хладилника, за да може въздухът да циркулира около пакетите. Освен това оставяйте и достатъчно място в предната част, за да може вратата да се затвори плътно.
- Не съхранявайте топли храни или изпаряващи се течности в хладилника.
- Месо (всички видове): увийте в подходяща опаковка и поставете на стъклената полица над чекмеджетата за зеленчуци. Съхранявайте месото най-много 1-2 дни.
- Готвени храни и студени ястия: покрийте и поставете на някоя от полиците.
- Плодове и зеленчуци: почистете старателно и поставете в чекмеджето за зеленчуци. Банани, картофи, лук и чесън не трябва да се поставят в хладилника, ако не са опаковани.
- Масло и сирене: поставете в специални плътно заварящи се съдове, увийте в алуминиево фолио или поставете в полиетиленови торбички, за да елиминирате достъпа до въздух доколкото е възможно.
- Бутилки: затворете с капачката и поставете на рафтовете на вратата.

Камера

Съвети за замразяване на пресни храни
- Максималното количество пресни храни, което може да бъде замразено за 24 часа, е указано на информационната табелка.
- Преди да поставите продукти в отделението след първото стартиране или след период, в който уредът не е бил използван, оставете уреда да работи поне 2 часа с настройка за по-ниска температура.
- Не допускайте прясна, незамразена храна да се допира до вече замразени хранителни продукти, за да избегнете повишаване на температурата им.
- Опаковайте храните, за да ги защитите от проникване на вода, влага и конденз. Така ще предотвратите разпространението на миризми в хладилника и ще осигурите по-добро съхранение на замразените храни.
- Храните с по-малко мазнини се съхраняват по-добре и по-дълго от мазните; солта намалява трайността на храната.
- Никога не поставяйте топли храни във фризера. Ако охлаждате храните преди замразяване, ще спестите енергия и ще увеличите полезния живот на уреда.
- Не замразявайте повторно частично размразени храни.
- **Забележка**: Никога не поставяйте бутилирана храна или напитки в отделението за замразена храна.

- За най-добри резултати оставете достатъчно свободно пространство в отделението за замразена храна, за да може въздухът да циркулира около пакетите. Освен това оставяйте и достатъчно място в предната част, за да може вратата да се затвори плътно.

Съвети за съхранение на замразени храни

За най-добри резултати спазвайте следните принципи:

- Проверете дали фабрично замразените хранителни продукти са били правилно съхранявани в магазина.
- Погрижете се да осигурите възможно най-кратко време за пренасяне на замразените храни от магазина до отделението за замразена храна.
- Не отваряйте вратата често или не я оставяйте отворена по-дълго от абсолютно необходимото.
- Веднъж размразена, храната се разваля бързо и не може да бъде замразявана повторно.
- Не превишавайте срока на съхранение, указан от производителя на хранителния продукт.

Монтаж

⚠ **ПРЕДУПРЕЖДЕНИЕ!** Преди на инсталирате уреда, прочетете внимателно информацията за безопасност в Ръководството за безопасност и гаранция.

Контролен списък за монтаж

Врата
❑ Вратата приляга плътно към шкафа от всички страни
❑ Вратата е нивелирана
Нивелиране
❑ Хладилникът е нивелиран
Електрозахранване
❑ Изчакайте 4 часа
❑ Главният прекъсвач на жилището е включен
❑ Хладилникът е включен в контакта
Последни проверки
❑ Опаковъчните материали са премахнати
❑ Зададена е температура на охлаждане

Разполагане

- При инсталация на уреда следвайте отделните Инструкции за монтаж.
- Инсталирайте уреда на място, където температурата на околната среда отговаря на климатичния клас, посочен на информационната табелка на уреда. Така ще осигурите условия за правилна работа на уреда. Описанието на климатичните класове е както следва:

Климатичен клас	Диапазон на температурата на околната среда
SN (студен умерен климат)	+10°C до +32°C
N (нормален умерен климат)	+16°C до +32°C
ST (влажен тропически климат)	+16°C до +38°C
T (сух тропически климат)	+16°C до +43°C

- „SN“ означава, че хладилникът е предназначен за употреба при температура на околната среда от 10°C до 32°C.
- „N“ означава, че хладилникът е предназначен за употреба при температура на околната среда от 16°C до 32°C.
- „ST“ означава, че хладилникът е предназначен за употреба при температура на околната среда от 16°C до 38°C.
- „T“ означава, че хладилникът е предназначен за употреба при температура на околната среда от 16°C до 43°C.

ⓘ При някои модели уреди може да възникнат функционални проблеми, когато работят извън границите на определения температурен диапазон. Правилното функциониране може да бъде гарантирано само в рамките на определения температурен диапазон.
Ако имате някакви съмнения относно инсталацията, моля обърнете се към доставчика, нашия център за обслужване на клиенти или най-близкия упълномощен сервизен център.

Местоположение

За най-добри резултати инсталирайте уреда далеч от източници на топлина като радиатори, бойлери, пряка слънчева светлина и т.н. Уверете се, че въздухът може да циркулира свободно около задната част на корпуса.

Нивелиране на уреда

Ако основата не е равна, регулирайте двете крачетата в предната част на уреда, за да го нивелирате. Подробни инструкции за монтажа ще намерите в отделните Инструкции за монтаж.

1. Изключете щепсела на уреда от контакта.
2. Завъртете крачето по посока на часовниковата стрелка, за да повдигнете уреда. Завъртете крачето обратно на часовниковата стрелка, за да спуснете уреда.

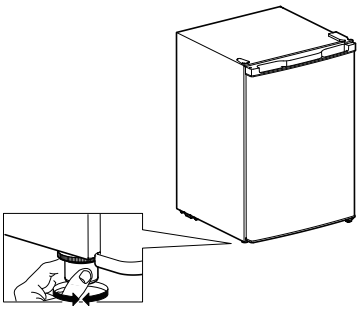

Почистване на уреда

Преди да използвате за първи път, почистете уреда, за да премахнете типичната миризма на нов продукт.

1. Уверете се, че уредът е изключен от електрическия контакт.
2. Почистете вътрешността с мека влажна кърпа.
3. Измийте вътрешните принадлежности с хладка вода и неутрален препарат, след това изплакнете обилно.

ВНИМАНИЕ!

Не използвайте абразивни продукти, препарати или разтворители на хлорна или киселинна основа.

- Не използвайте телени или абразивни гъби за почистване. Металните повърхности може да ръждясат.
- Никога не мийте принадлежностите в съдомиялна машина. Има вероятност да се деформират.

Електрическо свързване

⚠ **ВНИМАНИЕ!** Всички електрически работи при инсталация на уреда трябва да се извършват от квалифициран електротехник или компетентно лице.

⚠ **ПРЕДУПРЕЖДЕНИЕ!** Този уред трябва да е заземен. Неспазването на тези инструкции може да доведе до смърт, пожар или токов удар.

Производителят отхвърля всяка отговорност, ако тези мерки за безопасност не са спазени. Този уред е в съответствие с директивите на ЕИО.

Смяна на лампата

Уредът има LED лампа за осветяване на вътрешността.
Лампата може да се сменя само от упълномощен техник. Свържете се с упълномощен сервизен център. За по-бързо обслужване винаги можете да се обадите на телефона на съответния упълномощен сервизен център от пълния списък в края на тази брошура за безопасност и гаранция или в пълната версия на ръководството за употреба.

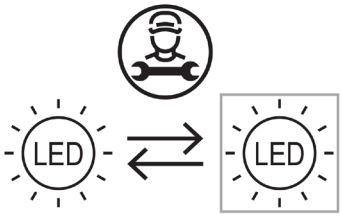

Техническа информация

Категория на продукта	
Тип продукт	Хладилник
Тип инсталация	Свободностоящ
Размери на продукта	
Височина	832 mm
Ширина	550 mm
Дълбочина	570 mm
Нетен обем	
Хладилник	97,0 L
Фризер	16,0 L
Система за размразяване	
Хладилник	Ръчна
Фризер	Ръчна
Други спецификации	
Звезден рейтинг	***
Време за покачване на температурата	9 часа
Консумация на електроенергия	143 kWh/год.
Ниво на шум	41 dB(A)
Енергиен клас	E
Номинално напрежение	220 - 240 V~
Номинална честота	50 Hz
Клас на енергийна ефективност на светлинния източник	Не е приложимо

Забележка: Достъп до информация за продукта в базата данни с продукти можете да получите, като сканирате QR кода на етикета EPREL.

Номерът на артикул и серийният номер се намират на информационната табелка на лявата вътрешна стена на уреда.

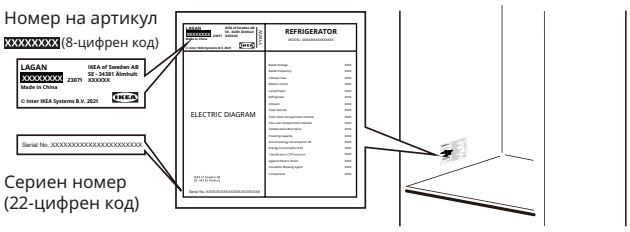

Снимката е само за справка

Descrierea produsului

Prezentarea produsului

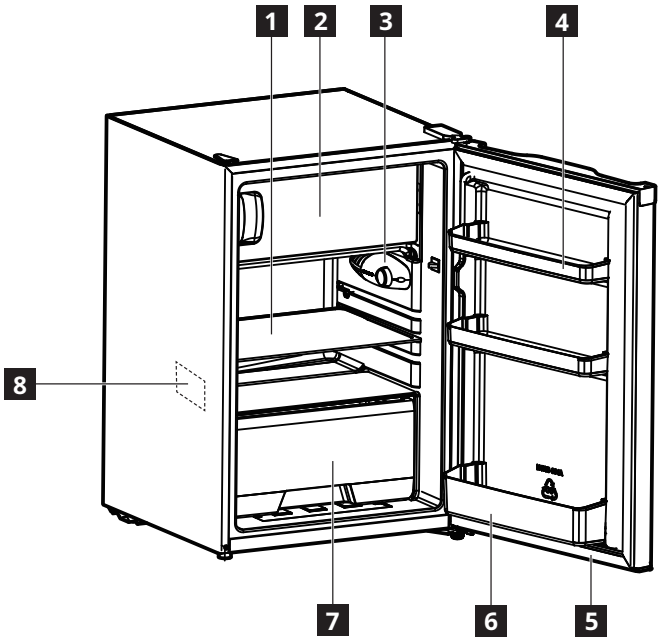

1 Raft de sticlă
2 Compartimentul congelatorului
3 Regulator temperatură și bec interior
4 Balcon ușă
5 Garnitură pentru ușă
6 Balcoane pentru sticle
7 Sertar pentru legume
8 Plăcuţă cu date tehnice

Prima utilizare

Conectați aparatul la sursa de alimentare.
Temperaturile ideale de păstrare a alimentelor sunt deja setate din fabrică (intermediare).
Poziționarea rafturilor în frigider nu are niciun impact asupra utilizării eficiente a energiei.
Observație: După ce este pornit, aparatul are nevoie de 4-5 ore pentru a atinge temperatura corectă pentru a stoca un volum tipic de alimente.

Important!

În conformitate cu reglementările din unele țări, acesta trebuie să fie prevăzut cu un dispozitiv special (vezi figura de mai jos) plasat în compartimentul inferior al frigiderului aparatului pentru a indica zona cea mai rece a acestuia.

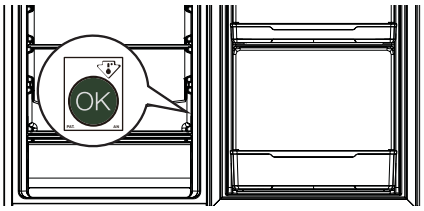

Funcţionarea

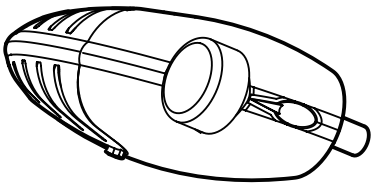

Pornirea

Conectați ștecherul la o priză și reglați temperatura. Aparatul pornește și începe să funcționeze.

Reglarea temperaturii

Temperatura este reglată automat.
Pentru a regla temperatura:
- Întoarceți regulatorul de temperatură spre o setare mai mică pentru a reduce răcirea.

- Întoarceți regulatorul de temperatură spre o setare mai mare pentru a mări răcirea temperaturii.

ⓘ În general, setarea medie este cea mai potrivită.

Reglați setarea temperaturii ținând cont de faptul că temperatura din interiorul aparatului depinde de:
- temperatura camerei
- cât de des este deschisă ușa
- cantitatea de alimente introduse
- amplasarea aparatului

Important! Dacă temperatura din încăpere este mare sau dacă aparatul este complet încărcat și este setat pe temperaturile cele mai joase, acesta poate funcționa în mod continuu, iar pe peretele din spate se formează brumă. În acest caz, trebuie setată o temperatură mai ridicată pentru a permite dezghețarea automată și, prin urmare, reducerea consumului de energie.

Sfaturi:
- Cu cât temperatura setată este mai scăzută, cu atât mai mult timp puteți păstra în siguranță alimentele și cu atât mai multă energie electrică consumă aparatul.
- Cu cât temperatura setată este mai ridicată, cu atât alimentele depozitate se descompun mai repede și cu atât mai puțin curent electric consumă aparatul.

Oprirea

Pentru a opri aparatul, rotiți butonul de reglare a temperaturii pentru a indica poziția „OFF” și apoi deconectați ștecherul de la priză.

Compartimentul frigorific

Recomandări pentru conservarea alimentelor proaspete
- Acoperiți sau înfășurați alimentele, în special dacă au un miros intens.
- Poziţionaţi alimentele astfel încât aerul să poată circula liber în jurul lor.
- Pentru cea mai bună performanță, lăsați suficient spațiu în compartimentul frigiderului pentru ca aerul să circule în jurul ambalajelor. De asemenea, creaţi suficient spaţiu în faţă, în aşa fel încât uşa să se închidă ferm.
- Nu depozitați în frigider alimente calde sau lichide care se evaporă.
- Carne (toate tipurile): înfășurați-o într-un ambalaj adecvat și puneți-o pe raftul de sticlă deasupra sertarului de legume. Păstrați carnea timp de cel mult 1-2 zile.
- Alimente gătite și mâncăruri reci: acoperiți și plasați pe orice raft.
- Fructe și legume: spălați-le bine și puneți-le în sertarul pentru legume. Bananele, cartofii, ceapa și usturoiul nu trebuie păstrate la frigider dacă nu sunt ambalate.
- Unt și brânză: puneți-le într-un recipient etanș special sau înveliți-le într-o folie de aluminiu sau într-o pungă de polietilenă pentru a exclude cât mai mult aer posibil.
- Sticlele: se închid cu capace și se pun pe balcoanele ușilor.

Compartimentul congelatorului

Sfaturi pentru congelarea alimentelor proaspete
- Cantitatea de alimente proaspete care poate fi congelată în 24 de ore este indicată pe plăcuța de identificare.
- La prima pornire sau după o perioadă de neutilizare, înainte de a pune produsele în compartiment, lăsați aparatul să funcționeze cel puțin 2 ore pe setarea mai rece.
- Nu lăsați alimentele proaspete, necongelate, să atingă alimentele care sunt deja congelate, evitând astfel o creștere a temperaturii în acestea din urmă.
- Înfășurați alimentele pentru a le proteja de apă, umiditate sau condens; acest lucru va împiedica răspândirea mirosurilor în frigider, asigurând în același timp o mai bună păstrare a alimentelor congelate.
- Alimentele cu conţinut scăzut de grăsime se pot congela mai bine şi pe perioade mai lungi decât cele grase; sarea reduce durata de stocare a alimentelor congelate.
- Nu puneți niciodată alimente calde în congelator. Răcirea alimentelor fierbinți înainte de congelare economisește energie și prelungește durata de viață a aparatului.
- Nu recongelați alimentele parțial decongelate.
- **Observație**: Nu introduceți niciodată alimente sau băuturi îmbuteliate în compartimentul pentru alimente congelate.
- Pentru cea mai bună performanță, lăsați suficient spațiu în compartimentul pentru alimente congelate pentru ca aerul să circule în jurul ambalajelor. De asemenea, creaţi suficient spaţiu în faţă, în aşa fel încât uşa să se închidă ferm.

Recomandări pentru conservarea alimentelor congelate

Pentru a obţine cele mai bune rezultate cu acest aparat, procedaţi astfel:

- Asiguraţi-vă că produsele alimentare congelate din comerţ au fost depozitate în mod corespunzător de către comerciant.
- Asiguraţi-vă că produsele alimentare congelate sunt transferate din magazinul alimentar în compartimentul pentru alimente congelate în cel mai scurt timp posibil.
- Nu deschideţi uşa prea des şi nu o lăsaţi deschisă mai mult decât este absolut necesar.
- După dezgheţare, alimentele se deteriorează rapid şi nu mai pot fi recongelate.
- Nu depăşiţi perioada de păstrare indicată de producătorul alimentelor.

Instalarea

⚠ **AVERTIZARE!** Înainte de a instala aparatul, citiți cu atenție informațiile de siguranță din broșura Siguranță și garanție.

Lista de verificare a instalării

Uşa
❑ Uşa dulapului se închide complet pe toate părțile
❑ Uşa e dreaptă
Nivelare
❑ Frigiderul este nivelat
Energie electrică
❑ Așteptați 4 ore
❑ Puterea carcasei este pornită
❑ Frigider conectat la priză
Verificări finale
❑ Materialul de expediere este eliminat
❑ Setați temperatura frigiderului

Poziționarea

- Urmaţi instrucţiunile de asamblare separate pentru a instala acest aparat.
- Instalați acest aparat într-un loc în care temperatura ambiantă corespunde clasei climatice indicate pe plăcuța de identificare a aparatului. Acest lucru asigură funcționarea corectă a aparatului. Explicația claselor climatice este următoarea:

Clasa climatică	Intervalul de temperatură ambiantă
SN	+10 °C până la +32 °C
N	+16 °C până la +32 °C
ST	+16 °C până la +38 °C
T	+16 °C până la +43 °C

- „SN” indică faptul că acest aparat frigorific este destinat utilizării la temperaturi ambiante cuprinse între 10 °C și 32 °C.
- „N” indică faptul că acest aparat frigorific este destinat utilizării la temperaturi ambiante cuprinse între 16 °C și 32 °C.
- „ST” indică faptul că acest aparat frigorific este destinat utilizării la temperaturi ambiante cuprinse între 16 °C și 38 °C.
- „T” indică faptul că acest aparat frigorific este destinat utilizării la temperaturi ambiante cuprinse între 16 °C și 43 °C.

ⓘ Pentru unele modele de aparate, pot apărea unele probleme de funcționare atunci când acestea funcționează în afara intervalelor de temperatură specificate. Funcţionarea corectă poate fi garantată numai în intervalurile de temperatură specificate.
În cazul în care aveți îndoieli cu privire la instalare, vă rugăm să vă adresați vânzătorului, serviciului nostru pentru clienți sau celui mai apropiat centru de service autorizat.

Locul de instalare

Pentru a asigura performanţe optime, instalaţi aparatul departe de surse de căldură, precum calorifere, boilere, și lumină solară directă. Aerul trebuie să poată circula liber în spatele aparatului.

Nivelarea aparatului

Dacă aparatul este înclinat într-o parte, reglați cele două picioare ale aparatului, pentru a nivela aparatul. Consultaţi Instrucţiunile de asamblare separate pentru instrucțiuni detaliate.

1. Deconectați fișa de alimentare a aparatului de la priza de alimentare.
2. Rotiți piciorul în sensul acelor de ceasornic pentru a ridica aparatul. Rotiți piciorul în sensul contrar acelor de ceasornic pentru a coborî aparatul.

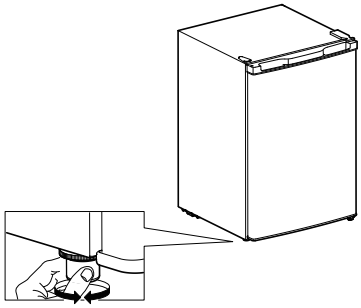

Curățarea aparatului

Înainte de a utiliza aparatul pentru prima dată, curățați aparatul pentru a elimina mirosul tipic al unui produs nou.

1. Asiguraţi-vă că aparatul este deconectat de la sursa de alimentare.
2. Ștergeți interiorul cu o cârpă moale, umezită.
3. Spălați accesoriile interne cu apă călduță și săpun neutru, apoi uscați-le bine.

ATENȚIE!

Nu utilizați agenți de curățare sau solvenți abrazivi, clorurați sau acizi.

- Nu folosiți bureți de lustruit sau abrazivi. Suprafețele metalice se pot coroda.
- Nu curățați accesoriile în mașina de spălat vase. Acestea se pot deforma.

Conectarea electrică

⚠ **ATENȚIE!** Orice lucrare electrică necesară pentru instalarea acestui aparat trebuie efectuată de un electrician calificat sau de o persoană competentă.

⚠ **AVERTIZARE!** Acest aparat trebuie să fie împământat. Nerespectarea acestor instrucţiuni poate avea ca rezultat decesul, incendii sau electrocutarea.

Producătorul își declină orice răspundere în cazul în care aceste măsuri de siguranță nu sunt respectate. Acest dispozitiv este în conformitate cu Directivele CEE.

Înlocuirea iluminatului

Aparatul este echipat cu un LED pentru iluminatul interior.

Numai un tehnician autorizat are permisiunea de a înlocui dispozitivul de iluminare. Contactaţi Centrul de service autorizat. Pentru un service mai rapid, consultați întotdeauna lista completă a centrelor de service autorizate, aflată la sfârșitul broșurii Siguranță și garanție sau a manualului complet de utilizare și apelați numerele de telefon corespunzătoare.

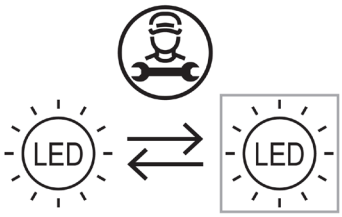

Informații tehnice

Categoria produsului	
Tip de produs	Frigider
Tip de instalare	În picioare
Dimensiunile produsului	
Înălţime	832 mm
Lăţime	550 mm
Adâncime	570 mm
Volum net	
Frigider	97,0 L
Congelator	16,0 L
Sistemul de dezgheţare	
Frigider	Manual
Congelator	Manual
Alte specificații	
Clasificare cu stele	***
Timp de creștere a temperaturii	9 ore
Consum de energie	143 kWh/an
Nivel acustic	41 dB(A)
Clasa de energie	E
Tensiune nominală	220 - 240 V~
Frecvenţă nominală	50 Hz
Sursa de lumină din clasa de eficiență energetică	Scutit

Observație: Informațiile despre produs din baza de date a produsului pot fi accesate prin scanarea codului QR de pe eticheta EPREL.

Numărul articolului și numărul de serie sunt situate pe plăcuța nominală din partea stângă internă a aparatului.

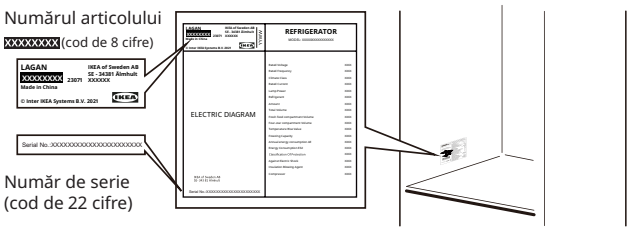

Imagine doar pentru referință

Termékleírás

A készülék áttekintése

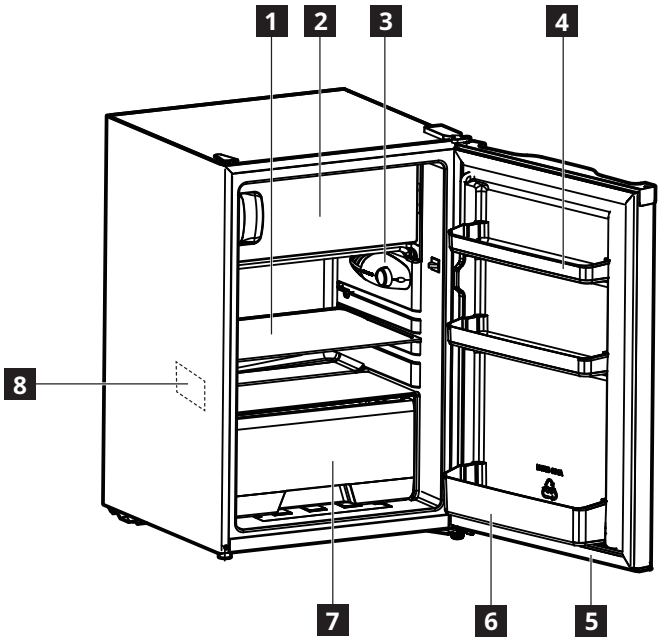

1 Üveg polc
2 Fagyasztótér
3 Hőmérsékletszabályzó és belső világítás
4 Ajtórekeszek
5 Ajtótömítés
6 Palacktartó rekesz
7 Zöldségtároló fiók
8 Adattábla

Első használatba vétel

Csatlakoztassa a készüléket a konnektorhoz. Az ideális élelmiszer-hőmérsékletek gyárilag már be vannak állítva (közepesre).
A polcok elhelyezkedése a hűtőben nincs hatással az energiafelhasználás hatékonyságára.
Megjegyzés: Bekapcsolás után a készülék 4-5 óra múlva éri el a tipikus ételmennyiség tárolásához szükséges hőmérsékletet.

Fontos!

Az egyes országok szabályozásaival összhangban, a készülék hűtőterének legalsó rekeszében egy speciális eszközt kell elhelyezni (lásd az alábbi ábrát), amely a leghidegebb zóna hőmérsékletét mutatja.

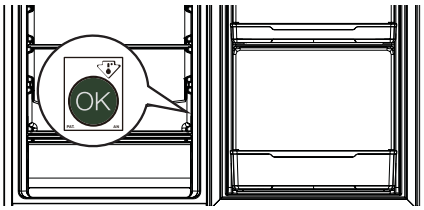

Kezelés

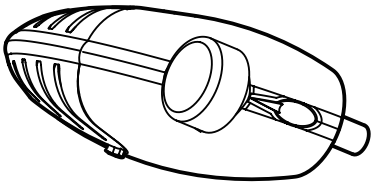

Bekapcsolás

Csatlakoztassa a hálózati dugaszt a hálózati feszültségre és állítsa be a hőmérsékletet. A készülék bekapcsolódik és működni kezd.

A hőmérséklet beállítása

A hőmérsékletszabályozás automatikusan történik.
A hőmérséklet beállítása:
- a magasabb hőmérséklet beállításához forgassa a szabályozót a kisebb értékek felé.

- Az alacsonyabb hőmérséklet beállításához forgassa a szabályozót a nagyobb értékek felé.

ⓘ Általában a középső állás a legmegfelelőbb.

A hőmérsékletet annak figyelembe vételével állítsa be, hogy a készülék belsejének hőmérséklete a következőktől függ:
- a helyiség hőmérséklete,
- az ajtónyitások gyakorisága,
- a tárolt élelmiszer mennyisége,
- a készülék elhelyezkedése.

Fontos! Ha a környezeti hőmérséklet magas, vagy ha a készülék teljesen tele van, és a szabályzó a legalacsonyabb hőmérsékletre van beállítva, akkor előfordulhat, hogy a hűtő folyamatosan működik, ami jégképződést okoz a hátsó falon. Ebben az esetben magasabb hőmérsékletet kell beállítani, így működésbe léphet a jégtelenítés, ezért csökkenhet az energiafogyasztás.

Tippek:
- Minél alacsonyabb a beállított hőmérséklet, annál hosszabb ideig tárolható biztonságosan az élelmiszer, és annál több áramot fogyaszt a készülék.
- Minél magasabb a beállított hőmérséklet, annál hamarabb romlanak meg a tárolt ételek, és annál kevesebb áramot fogyaszt a készülék.

Kikapcsolás

A készülék kikapcsolásához forgassa a hőmérséklet-szabályozót az „OFF” állásba majd csatlakoztassa le a készüléket a hálózati feszültségről.

Hűtőtér

Tanácsok friss élelmiszer hűtéséhez

- Fedje le, vagy csomagolja be az élelmiszert, különösen, ha erős illata van.
- Az élelmiszert úgy helyezze el, hogy a levegő szabadon keringhessen körülötte.
- A legjobb teljesítmény érdekében a hűtőtérben hagyjon elegendő helyet ahhoz, hogy a levegő jól áramolhasson az élelmiszercsomagok között. A készülék elejében is hagyjon elég helyet, hogy az ajtó szorosan bezáródhasson.
- Ne tároljon meleg ételt vagy párolgó folyadékokat a hűtőszekrényben.
- Hús (minden típus): megfelelően csomagolja be, és helyezze a zöldségtároló feletti üvegpolcra. A húst legfeljebb 1-2 napig tárolja.
- Főtt étel és hideg étel: fedje le, és helyezze bármelyik polcra.
- Gyümölcs és zöldség: alaposan tisztítsa meg, és tegye a zöldségtárolóba. Banánt, burgonyát, hagymát és fokhagymát csak csomagolva tároljon a hűtőszekrényben.
- Vaj és sajt: tegye speciális, légzáró dobozba, vagy csomagolja alufóliába vagy műanyagfóliába úgy, hogy a lehető legtöbb levegőt kizárja.
- Palackok: zárja le kupakkal, és tegye az ajtórekeszekbe.

Fagyasztótér

Tippek friss élelmiszer fagyasztásához

- A 24 óra alatt lefagyasztható friss étel mennyisége a típustáblán van feltüntetve.
- A készülék első, vagy hosszabb szünet utáni újbóli bekapcsolásakor az üres hűtőszekrényt legalább 2 óráig üzemeltesse alacsonyabb hőmérséklet-beállítással.
- Ügyeljen rá, hogy a friss, még nem lefagyasztott ételek ne érintkezzenek a már lefagyasztottakkal, így azokat ne melegíthessék fel.
- Csomagolja be az ételt, hogy megvédje a víztől, párától és kondenzációtól. Ezzel megakadályozza a szagok terjedését a hűtőben, és biztosítja a fagyasztott étel megfelelő tárolását.
- A sovány hús jobban és tovább tárolható, mint a zsíros. A só csökkenti az ételek eltarthatóságát.
- Soha ne tegyen meleg ételt a fagyasztóba. A forró étel fagyasztás előtti lehűtése energiát takarít meg, és növeli a készülék élettartamát.
- A félig kiolvadt ételt ne fagyassza újra.
- **Megjegyzés**: Palackozott élelmiszert vagy italt ne tegyen a fagyasztórekeszbe.
- A legjobb teljesítmény érdekében a fagyasztórekeszben hagyjon elegendő helyet ahhoz, hogy a levegő jól áramolhasson az élelmiszercsomagok között. A készülék elejében is hagyjon elég helyet, hogy az ajtó szorosan bezáródhasson.

Tippek fagyasztott ételek tárolásához

A készülék legjobb teljesítménye érdekében:
- Ellenőrizze, hogy az előre fagyasztott ételeket a kereskedő megfelelően tárolta-e.
- Ügyeljen arra, hogy a megvásárolt élelmiszert a lehető leghamarabb a fagyasztórekeszbe kell tenni.
- Ne nyissa ki gyakran az ajtót, és ne hagyja nyitva a szükségesnél hosszabb ideig.
- Kiolvasztás után az étel gyorsan romlani kezd, és nem fagyasztható vissza.

- Soha ne tárolja az ételeket a gyártó által feltüntetettnél hosszabb ideig.

Üzembe helyezés

⚠ **FIGYELEM!** A készülék telepítése előtt olvassa el figyelmesen a Biztonsági és jótállási füzet biztonsági információit.

Telepítési ellenőrző lista

Ajtó
❑ Az ajtótömítés minden oldalon tökéletesen zár
❑ Az ajtó vízszintben van
Vízszintezés
❑ A hűtőszekrény vízszintben van.
Elektromos tápellátás
❑ Várjon 4 órát
❑ A ház áramellátása be van kapcsolva
❑ A hűtőszekrény csatlakoztatva van
Végső ellenőrzések
❑ Csomagolóanyagok eltávolítva
❑ A hűtőszekrény hőmérséklete beállítva

Elhelyezés

- A készülék felállítása során kövesse a külön szerelési útmutató előírásait.
- A készüléket olyan helyre kell telepíteni, ahol a környezeti hőmérséklet megfelel a készülék adattábláján feltüntetett klímaosztálynak. Ez biztosítja a készülék megfelelő működését. A klímaosztályok magyarázata a következő:

Klímaosztály	Környezeti hőmérséklet tartomány
SN	+10°C és +32°C
N	+16°C és +32°C
ST	+16°C és +38°C
T	+16°C és +43°C

- Az „SN” azt jelzi, hogy ezt a hűtőberendezést csak 10°C és 32°C közti környezeti hőmérsékleten lehet használni.
- Az „N” azt jelzi, hogy ezt a hűtőberendezést csak 16°C és 32°C közti környezeti hőmérsékleten lehet használni.
- Az „ST” azt jelzi, hogy ezt a hűtőberendezést csak 16°C és 38°C közti környezeti hőmérsékleten lehet használni.
- A „T” azt jelzi, hogy ezt a hűtőberendezést csak 16°C és 43°C közti környezeti hőmérsékleten lehet használni.

ⓘ Bizonyos modellek esetében működési hiba léphet fel, ha a készüléket a megadott hőmérséklet-tartományon kívül használják. A megfelelő működés csak a megadott hőmérséklettartományban garantált. Ha a telepítéssel kapcsolatban bármilyen kétsége van, forduljon a gyártóhoz, a vevőszolgálatunkhoz, vagy a legközelebbi hivatalos szervizközponthoz.

Hely

A legjobb teljesítmény érdekében a készüléket telepítse távol a hőforrásoktól, például fűtőtestektől, bojlerektől és közvetlen napfénytől. Gondoskodjon róla, hogy a levegő szabadon keringhessen a szekrény hátoldala körül.

A készülék szintezése

Ha a készülék valamerre dől, akkor a két első szintezőláb beállításával vízszintezze a készüléket. A szereléssel kapcsolatos részleteket lásd a különálló Szerelési útmutatóban.

1. A készülék csatlakozóját csatlakoztassa le a hálózati feszültségről.
2. A lábat jobbra forgatva emelni lehet a készüléket. A lábat balra forgatva süllyeszteni lehet a készüléket.

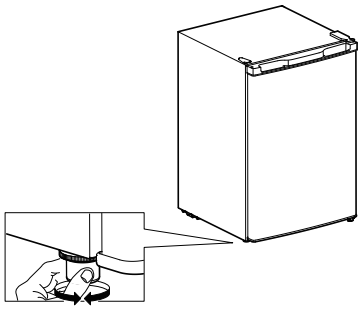

A készülék tisztítása

A készülék első üzembe helyezése előtt tisztítsa ki a készülék belsejét, hogy megszűnjön a vadonatúj készülék jellegzetes illata.

1. Győződjön meg arról, hogy a készülék csatlakozója ki legyen húzva a konnektorból.
2. A készülék belsejét törölje át puha, nedves ruhával.
3. Langyos vízzel és semleges szappannal mossa le a készülék belső tartozékait, majd alaposan szárítsa meg őket.

VIGYÁZAT!

Ne használjon súroló hatású termékeket, klóros, savas tisztítószert vagy oldószert.

- Ne használjon súroló vagy csiszoló anyagokat. A fémfelületek korrodálódhatnak.
- A tartozékokat ne tisztítsa mosogatógépben. A tartozékok deformálódhatnak.

Elektromos csatlakoztatás

⚠ **VIGYÁZAT!** A készülék telepítéséhez szükséges minden elektromos munkát csak képzett elektromos szakember vagy hozzáértő személy végezhet.

⚠ **FIGYELEM!** A készüléket földelni kell. Ha eltér ezektől az utasításoktól, az halált, tüzet, vagy áramütést okozhat.

A gyártó a biztonsági előírások be nem tartása esetén semmiféle felelősséget sem vállal. Ez a készülék megfelel az E.E.C. irányelveknek.

Az égő cseréje

A készülékben a belsejét megvilágító lámpa található. A világítótestet csak képesített szakember cserélheti ki. Vegye fel a kapcsolatot a helyi hivatalos szakszervizzel. A gyorsabb szolgáltatás érdekében mindig a hivatalos szervizközpontok teljes listáját használja, amely a Biztonság és jótállás c. kiadvány, vagy a teljes használati útmutató végén található, és hívja a megfelelő telefonszámot.

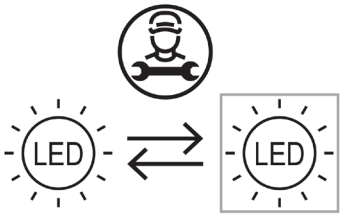

Műszaki adatok

Termékkategória	
Termék típusa	Hűtőszekrény
Felállítás típusa	Szabadon álló
Termékméretek	
Magasság	832 mm
Szélesség	550 mm
Mélység	570 mm
Nettó térfogat	
Hűtő	97,0 l
Fagyasztó	16,0 l
Leolvasztórendszer	
Hűtő	Manuális
Fagyasztó	Manuális
Egyéb műszaki adatok	
Besorolás	***
Hőmérséklet-emelkedési idő	9 óra
Energiafogyasztás	143 kWh/év
Zajszint	41 dB (A)
Energiaosztály	E
Névleges feszültség	220 – 240 V~
Névleges frekvencia	50 Hz
Energiahatékony fényforrás	Mentes

Megjegyzés: A termék adatbázisban található, a termékkel kapcsolatos információkat az EPREL címkén található QR-kód beolvasásával lehet megtekinteni.

ⓘ A cikkszám és a sorozatszám a készülék belsejében, a bal oldalon rögzített típustáblán található.

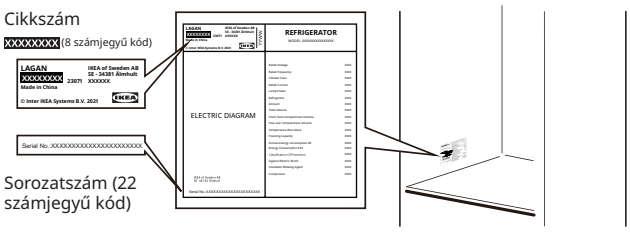

A kép csak példa

A teljes verzió letöltéséhez keresse fel a www.ikea.com weboldalt

© Inter IKEA Systems B.V. 2023

AA-2423172-2