PELLEPLUTT

Design Synnöve Mork

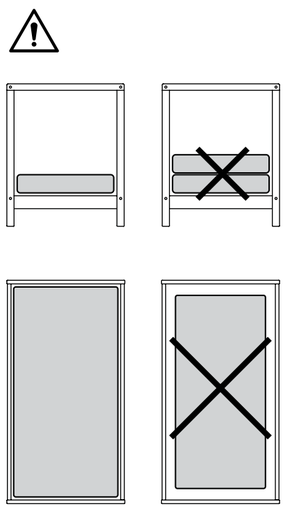

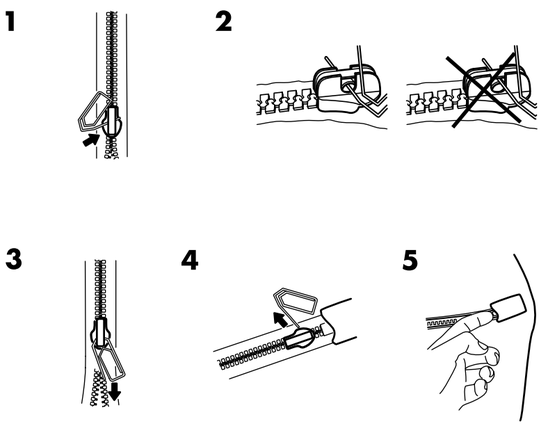

Design and Quality
IKEA of Sweden

English

Important - Read carefully - Save for future use

IKEA of Sweden, Box 702, S-343 81 Älmhult
Complies with EN 16890:2017+A1:2021.

WARNING

- Be aware of the risk of open fire and other sources of strong heat, such as electric bar fires, gas fires, etc. in the near vicinity of the cot (crib and suspended bed).
- Do not use more than one mattress in the cot (crib and suspended bed).

Suitable for cots with inner dimension 60x120 cm.
Do not use the product if any part is broken; torn or missing and use only spare parts approved by manufacturer.
A compressed product assumes its proper shape and volume within 3-4 days. The material has a distinctive smell that may linger after unpacking. Airing the product will help to eliminate the smell.

Care instruction
The cover is machine washable. It is easier to re-fit the cover again if you fold the mattress in the middle.

Advice when drying
Dry without use of a heat source (e.g. hairdryer or radiator).

Child-safe zip
The zip fastener has no tab. This is to prevent children from opening the cover and putting the contents in their mouth. Open and close the zip fastener by pushing, for example, a paper clip through the loop on the slide. Important! Make sure you always remove the paper clip afterwards.

Deutsch

Wichtig - sorgfältig lesen - bitte aufbewahren

IKEA of Sweden, Box 702, S 34381 Älmhult
Erfüllt die Anforderungen gem. EN 16890:2017+A1:2021.

ACHTUNG

- Sei dir bewusst, dass offenes Feuer und andere Hitzequellen wie Elektroheizgeräte, Gasherde usw. in der Nähe des Babybetts eine Gefahr darstellen.
- Nicht mehr als eine Matratze ins Bett legen.

Passend für Babybetten mit Innenmaß 60x120 cm.
Das Produkt nicht benutzen, wenn ein Teil beschädigt ist oder fehlt. Nur Originalersatzteile und Zubehör des Herstellers verwenden.
Komprimierte Produkte erlangen 3-4 Tage nach dem Auspacken die Originalform und -größe. Der Eigengeruch des Materials wurde durch die Verpackung konzentriert. Durch Lüften verschwinden Geruchsreste.

Pflegehinweis
Der Überzug kann in der Maschine gewaschen werden. Er lässt sich danach leichter wieder überziehen, wenn man die Matratze in der Mitte knickt.

Tipp zum Trocknen
Ohne Hitzequellen (wie Haarfön oder Heizkörper) trocknen lassen.

Kindersicherer Reißverschluss
Der Reißverschluss hat keinen Hakenzug, damit das Kind den Bezug nicht öffnen und den Inhalt in den Mund stecken kann. Zum Öffnen des Bezugs z.B. eine Büroklammer in der Öse befestigen. Nicht vergessen, die Klammer anschließend wieder zu entfernen.

Français

Important ! A lire attentivement et à conserver.

IKEA of Sweden, Box 702, S-343 81 Älmhult
Conforme à EN 16890 : 017+A1:2021.

ATTENTION

- N'oubliez pas que les flammes et autres sources de chaleur (radiateurs électriques ou à gaz) à proximité du lit constituent un danger (lit bébé et lit suspendu).
- Ne pas utiliser plus d'un matelas dans le lit bébé (lit bébé et lit suspendu).

Adapté aux lits bébé avec dimension intérieure de 60x120 cm.
Ne pas utiliser le produit si une pièce est cassée, tordue ou manquante. Utiliser uniquement les pièces de rechange agrées par le fabricant.
Un produit comprimé reprend sa forme d'origine au bout de 3 à 4 jours. Le matériau possède une certaine odeur qui peut subsister une fois le produit sorti de son emballage. Aérer le produit pour éliminer cette odeur.

Instructions d'entretien
La housse est lavable en machine. Pour la remettre en place, il suffit de plier le matelas au milieu.

Conseil pour le séchage
Sécher sans utiliser de source de chaleur (comme par exemple un sèche-cheveux, un radiateur etc..)

Fermeture à glissière spécial enfant
La fermeture à glissière n'a pas de tirette. Ceci pour éviter que l'enfant ne puisse ouvrir la housse et mettre à la bouche son contenu. Pour ouvrir et fermer la housse, mettre par exemple un trombone dans l'oeillet. Attention ! N'oubliez pas de le retirer ensuite.

Nederlands

Belangrijk - Goed lezen - Bewaren

IKEA of Sweden, Postbus 702, SE-343 81 Älmhult, Zweden
Voldoet aan de veiligheidsnorm EN 16890:2017+A1:2021.

WAARSCHUWING

- Wees je bewust van de gevaren wanneer je het babybed in de buurt zet van open vuur en andere warmtebronnen, zoals radiatoren, gashaarden, enz.
- Gebruik niet meer dan één matras in het babybed.

Voor babybedden met een binnenmaat van 60x120 cm.
Gebruik dit product niet wanneer er een onderdeel kapot of beschadigd is of mist, en gebruik alleen reserveonderdelen die zijn goedgekeurd door de fabrikant.
Een gecomprimeerd product krijgt zijn juiste vorm en grootte na 3-4 etmalen. Het materiaal heeft een bepaalde geur die door de verpakking blijft hangen. Luchten helpt de resterende geur te doen verwijderen.

Onderhoud
De tijk is machinewasbaar. De tijk kan eenvoudiger weer worden aangebracht als de matras wordt dubbelgevouwen.

Advies bij drogen
Laten drogen zonder gebruik van een warmtebron (bv. een föhn of radiator).

Kinderveilige rits
Er zit geen treklipje aan de rits, zodat het kind de overtrek niet zelf open kan maken en de inhoud in zijn mond kan stoppen. Open en sluit de overtrek door b.v. een paperclip in het oogje te steken. Vergeet niet de paperclip na afloop te verwijderen.

Dansk

Vigtigt - Læs omhyggeligt - Gem til senere brug

IKEA of Sweden, Box 702, S-343 81 Älmhult
Overholder kravene i EN 16890:2017+A1:2021.

ADVARSEL!

- Vær opmærksom på risiko forbundet med åben ild og andre stærke varmekilder, f.eks. el- og gasvarmere i nærheden af tremmesengen.
- Brug ikke mere end 1 madras i tremmesengen.

Velegnet til tremmesenge med et indvendigt mål på 60x120 cm.
Produktet må ikke bruges, hvis dele af det er gået i stykker, ødelagte eller mangler. Brug kun reservedele, der er godkendt af producenten.
Et komprimeret produkt får sin rigtige form og størrelse efter 3-4 døgn. Materialet har sin egen lugt p.g.a. at det har ligget i emballagen. Udluftning fjerner lugten.

Vedligeholdelse
Betrækket kan maskinvaskes. Det er nemmere at sætte betrækket på igen, hvis madrassen foldes på midten.

Råd ved tørring
Tørres uden brug af varmekilde (f.eks. hårtørrer eller radiator).

Børnesikker lynlås
Lynlåsen er uden tap for at barnet ikke skal kunne åbne betrækket og stoppe indholdet i munden. Du åbner og lukker betrækket ved at stikke f. eks. en papirclips i bøjlen på låsen. Husk at fjerne clipsen bagefter.

Íslenska

Mikilvægt - lesið vel - geymið til að lesa síðar

IKEA of Sweden, Pósthólf 702, S-343 81 Svíþjóð
Uppfyllir EN 16890:2017+A1:2021.

VARÚÐ

- Verið meðvituð um hættuna sem fylgir því að hafa rúmið nærri opnum eldi eða öðrum öflugum hitagjöfum eins og gaseldi o.þ.h.
- Það er ekki öruggt a nota fleiri en eina dýnu í rúminu.

Hentar í ungbarnarúm með innra mál 60x120 cm.
Notið þessa vöru ekki ef einhver hluti hennar er brotinn, rifinn eða hluti vantar í hana, og notið aðeins varahluti sem samþykktir eru af framleiðanda.
Vara sem hefur verið í loftþéttum umbúðum nær fullri stærð á 3-4 dögum. Sérstök lykt kemur af vörunni sem gæti loðað við hana eftir að hún hefur verið tekin úr umbúðunum. Lyktin eyðist fyrr ef varan er viðruð og ryksuguð.

Umhirða
Áklæðið má fara í þvottavél. Það er auðveldara að setja áklæðið aftur á ef þú brýtur dýnuna saman fyrir miðju.

Ráð fyrir þurrkun
Þurrkið án þess að nota hitagjafa (til dæmis hárþurrku eða ofn).

Rennilás með barnaöryggi
Engin flipi er á rennilásnum. Það er til að koma í veg fyrir að börn opni áklæðið og stingi innihaldinu upp í sig. Opnið og lokið með því að ýta til dæmis bréfaklemmu í gegnum gatið á rennilásalokunni. Mikilvægt! Gætið þess að fjarlægja alltaf bréfaklemmuna.

Norsk

Viktig - Les nøye - Spar for senere bruk

IKEA of Sweden, Box 702, S-343 81 Älmhult
Overholder EN 16890:2017+A1:2021.

ADVARSEL

- Det er farlig å ha åpen ild og andre sterke varmekilder, som elektriske varmeelementer, gassovner osv. i nærheten av sprinkelsenga.
- Det skal ikke brukes mer enn én madrass i sprinkelsenga.

Passer til sprinkelsenger med innvendig mål på 60x120 cm.
Må ikke brukes hvis deler av produktet er skadet, revnet eller mangler, og det må bare brukes reservedeler som er godkjente av produsenten.
Komprimerte produkter får sin riktige form og størrelse etter 3-4 døgn. Materialet har en viss egenlukt som holdes igjen pga. emballasjen. Lufting fjerner gjenværende lukt.

Råd om vedlikehold
Trekket kan vaskes i vaskemaskin. Det går lettere å tre på trekket igjen dersom du bøyer madrassen på midten.

Råd om tørking
Må tørkes uten bruk av varmekilde (f.eks. føner eller radiator).

Barnesikker glidelås
Glidelåsen har ingen skyver med hempe for at barnet ikke skal kunne åpne trekket og stappe innholdet i munnen. Åpne og lukk trekket ved å stikke f.eks. en binders i løkken på toppstoppen. Husk å fjerne bindersen etterpå.

Suomi

Tärkeää - lue huolellisesti - säästä

IKEA of Sweden, Box 702, S-343 81 Älmhult
Standardin EN 16890:2017+A1:2021 mukainen.

VAROITUS

- Älä sijoita pinnasänkyä avotulen tai muiden lämmönlähteiden, kuten sähkö- tai kaasulämmittimen, läheisyyteen.
- Käytä pinnasängyssä ainoastaan yhtä patjaa.

Sopii sisämitoiltaan 60x120 cm:n kokoisiin pinnasänkyihin.
Älä käytä tuotetta, mikäli jokin sen osista on rikkoutunut, repeytynyt tai puuttuu. Käytä ainoastaan valmistajan hyväksymiä varaosia.
Tyhjiöpakattu tuote palautuu oikeaan muotoonsa ja kokoonsa 3-4 vuorokauden kuluessa pakkauksen avaamisesta. Tuotteen materiaalissa on tietty ominaishaju, joka saattaa tuntua voimakkaalta, kun pakkaus avataan. Hajun saa pois tuulettamalla.

Hoito-ohje
Päällinen on konepestävä. Päällinen on helpompi pujottaa uudestaan patjan päälle, mikäli taitat patjan ensin keskeltä kahtia.

Ohjeita kuivaamiseen
Anna kuivua ilman erillisen lämmönlähteen (esim. hiustenkuivaajan tai lämpöpatterin) käyttöä.

Lapsiturvallinen vetoketju
Vetoketjussa ei ole vedintä, jotta lapsi ei voisi avata päällistä ja laittaa sisältöä suuhunsa. Saat avattua ja suljettua vetoketjun pujottamalla esimerkiksi paperiliittimen vetimen kannassa olevaan reikään ja vetämällä sitten liittimestä. Huomio! Muista poistaa paperiliitin käytön jälkeen.

Svenska

Viktigt - Läs noga - Spara för framtida bruk

IKEA of Sweden, Box 702, S-343 81 Älmhult
Uppfyller EN 16890:2017+A1:2021.

VARNING

- Var uppmärksam på faran av att placera öppen eld och andra heta värmekällor såsom elelement, gaskaminer etc. i närheten av spjälsängen.
- Använd inte mer än en madrass i spjälsängen.

Passar spjälsängar med innermått 60x120 cm.
Använd inte produkten om någon del är sönder, skadad eller saknad, och använd endast reservdelar godkända av tillverkaren.
Komprimerad produkt får sin rätta form och storlek efter 3-4 dygn. Materialet har en viss egenlukt som hålls kvar p.g.a förpackning. Vädring tar bort kvardröjande lukt.

Skötselråd
Överdraget kan maskintvättas. Det går lättare att trä på överdraget igen om madrassen viks på mitten.

Råd vid torkning
Torka utan att använda värmekälla (exempelvis hårtork eller element).

Barnsäkert blixtlås
Blixtlåset saknar dragbricka för att barnet inte ska kunna öppna överdraget och stoppa innehållet i munnen. Öppna och stäng överdraget genom att sticka in t.ex. ett gem i öglan. Kom ihåg att ta bort gemet efteråt.

Česky

Důležité - pozorně přečtěte - Uschovejte

IKEA of Sweden, Box 702, S-343 81 Älmhult, Švédsko
V souladu s normou EN 16890:2017+A1:2021.

UPOZORNĚNÍ

- V blízkosti dětské postýlky se vyvarujte otevřeného ohně a dalších zdrojů silného tepla jako jsou přímotopy, plynové hořáky atd.
- V dětské postýlce nepoužívejte více než jednu matraci.

Vhodné pro dětské postýlky s vnitřními rozměry 60×120 cm.
Výrobek nepoužívejte, pokud je jakákoliv jeho část poškozená, roztržená či zcela chybí. Používejte výhradně náhradní díly schválené výrobcem.
Stlačený výrobek získá svůj správný tvar a objem během 3-4 dnů. Materiál má svůj charakteristický zápach, který může přetrvávat po vybalení. Větrání výrobku pomůžet tento zápach odstranit.

Návod na údržbu
Potah je možné prát v pračce. Potah snáze nasadíte zpět na matraci, pokud ji přehnete v půlce.

Pokyny pro sušení
Nechte uschnout bez použití tepelného zdroje (např. vysoušeče vlasů nebo radiátoru).

Bezpečnostní zip
Tento bezpečnostní zip nemá žádné poutko. Je to proto, aby děti nemohly obal otevřít s strčit si jeho obsah do pusy. Zip můžete otevřít a zavřít například pomocí kancelářské sponky, kterou provléknete ouškem. Důležité upozornění! Nezapomeňte sponku zase vytáhnout ven!

Español

Importante. Leer detenidamente. Guardar

IKEA of Sweden, Box 702, S-343 81 Älmhult
Cumple la normativa EN 16890:2017 + A1:2021.

ADVERTENCIA

- No te olvides de que las llamas y otras fuentes de calor, como radiadores eléctricos o de gas, cerca de la cuna (o cuna colgante) constituyen un peligro.
- No utilices más de un colchón en la cuna (o cuna colgante).

Adaptado a cunas con medidas interiores de 60x120 cm.
No utilices el producto si estuviera rota, torcida o faltara alguna de las partes. Usa únicamente piezas de recambio aprobadas por el fabricante.
Un producto comprimido recupera su forma y tamaño después de 3-4 días. El material tiene cierto olor peculiar que se mantiene debido al embalaje. Airear el producto ayuda a eliminar el olor.

Instrucciones de mantenimiento
La funda se puede lavar a máquina. Te resultará más fácil colocar la funda si doblas el colchón por la mitad.

Consejo para el secado
Secar sin utilizar una fuente de calor (como un secador, un radiador, etc.).

Cremallera a prueba de niños
La cremallera no tiene lengüeta, para evitar que los niños abran la funda y se traguen el relleno. Abre y cierra la cremallera, por ejemplo, haciendo pasar un clip por el agujero en el lateral. ¡Importante! Posteriormente, asegúrate de retirar el clip.

Italiano

Importante! Leggi e conserva queste istruzioni.

IKEA of Sweden, Box 702, S-343 81 Älmhult
Conforme alla norma EN 16890:2017+A1:2021.

AVVERTENZA

- Tieni sempre presente che fiamme libere e altre fonti di calore (es. stufe elettriche, a gas, ecc.) vicino al lettino (alla culla e alla culla sospesa) sono pericolose.
- Non usare più di un materasso nel lettino (nella culla e nella culla sospesa).

Adatto a lettini con misure interne di 60x120 cm.
Non usare il prodotto in caso di parti danneggiate, rotte o mancanti. Usa solo pezzi di ricambio approvati dal produttore.
I prodotti compressi riacquistano la loro forma e le loro dimensioni dopo 3-4 giorni. Il materiale ha un odore caratteristico: per eliminarlo più rapidamente, metti all'aria il prodotto.

Manutenzione
La fodera è lavabile in lavatrice. È più facile rimetterla piegando il materasso al centro.

Consigli per l'asciugatura
Fai asciugare senza usare fonti di calore (come asciugacapelli, termosifone, ecc.).

Cerniera di sicurezza
La cerniera non è provvista di linguetta per impedire ai bambini di aprire la fodera e mettere in bocca il contenuto. Apri e chiudi la cerniera inserendo, per esempio, un fermaglio per la carta nell'occhiello. Importante! Quando hai finito, ricordati sempre di togliere il fermaglio.

Magyar

Fontos - Figyelmesen olvasd el - Őrízd meg

IKEA of Sweden, Box 702, S-343 81 Älmhult
Megfelel az EN 16890:2017+A1:2021-es előírásnak.

FIGYELMEZTETÉS

- Soha ne felejtsd el, hogy a nyílt tűz vagy más, erős hőforrás, mint például az elektromos- és gáz hősugárzó, stb. a rácsoságy (gyermekágy vagy felfüggesztett ágy) közelében kockázatot jelent.
- Ne használj több, mint egy matracot a rácsosságyban (gyermekágyban vagy felfüggesztett ágyban).

Olyan rácsos ágyba illik, melynek a belső méretei 60x120 cm.
Ne használd a terméket, ha bármely része törött, elszakadt vagy hiányzik és csak a gyártó által jóváhagyott alkatrészeket használj hozzá.
Az összepréselt csomagolásban lévő termékek 3- 4 napon belül felveszik a normál alakjukat és méretüket. Az anyagnak jellegzetes illata van, mely a kicsomagolást követően egy ideig még megmaradhat. A szellőztetés segít, hogy a jellegzetes illat hamarabb elillanjon.

Kezelési utasítás
A huzat mosógépben mosható. Könnyen újra fel lehet húzni a huzatot, ha a matracot a félbehajtod.

Jótanács szárításhoz:
Hőforrás (pl. hajszárító vagy radiátor) használata nélkül szárítsd.

Gyerekbiztos cipzár
A gyerek egyedül nem tudja széthúzni a cipzárat, mivel a cipzáron nincs húzófül. Így nem veheti még véletlenül sem a huzatban lévő töltetet a szájába. A cipzárba tegyél pl. egy gémkapcsot, és úgy húzd szét. Fontos! Használat után ne felejtsd el kivenni a gémkapcsot!

Polski

Ważne- Przeczytaj uważnie- Zachowaj na przyszłość

IKEA of Sweden, Box 702, S-343 81 Älmhult
Spełnia wymagania EN 16890:2017+A1:2021.

OSTRZEŻENIE

- Pamietaj o zagrożeniu ze strony otwartego ognia i innych źródeł emitujących ciepło, takich jak piecyki elektryczne, piecyki gazowe itp. w pobliżu łóżeczka.
- Nie stosuj w łóżeczku więcej niż jeden materac.

Pasuje do łóżeczek o wymiarach wewnętrznych 60x120 cm.
Nie używaj produktu, jeżeli jakakolwiek część jest zepsuta, zniszczona lub jej brakuje. Korzystaj wyłącznie z części zamiennych zatwierdzonych przez producenta.
Skompresowany produkt uzyskuje swój właściwy kształt i wielkość w ciągu 3-4 dni. Materiał posiada charakterystyczny zapach, który może utrzymywać się po rozpakowaniu. Przewietrzenie produktu pomoże pozbyć się dokuczliwego zapachu.

Czyszczenie
Pokrycie można prać w pralce. Ponowne nałożenie pokrycia będzie łatwiejsze, jeżeli złożysz materac na pół.

Wskazówki dotyczące suszenia
Suszyć bez użycia źródła ciepła (np. suszarki do włosów lub grzejnika).

Bezpieczny dla dziecka zamek błyskawiczny
Zamek błyskawiczny nie posiada uchwytu. W ten sposób chcemy uniknąć ryzyka, że dzieci dostaną się do wnętrza produktu i połkną wypełnienie. Otwieraj i zamykaj zamek błyskawiczny wkładając w otwór na przykład spinacz do papieru i ciągnąc za niego. Ważne! Pamiętaj, aby zawsze wyjąć spinacz.

Eesti

Oluline- Lugege hoolikalt- Hoidke alles

IKEA Rootsi, Box 702, S-343 81 Älmhult
Vastab standardile EN 16890:2017+A1:2021.

HOIATUS

- Olge teadlik võrevoodi (häll ja rippvoodi) läheduses asuva lahtise tule ja teiste tugevate kuumaallikate, nagu elektrikamina, gaasitule jms, ohtudest.
- Ärge kasutage võrevoodil rohkem kui ühte madratsit (häll ja rippvoodi).

Sobib võrevooditele, mille sisemised mõõdud on 60x120 cm.
Ärge kasutage toodet, kui mõni osa on katki, purunenud või kadunud ja kasutage vaid tootja poolt heaks kiidetud osi.
Kokkupressitud madrats saavutab oma esialgse kuju pärast 3-4 päeva kasutamist. Materjalil võib pärast pakendi avamist juures olla iseloomulik lõhn. Lõhna eemaldamiseks tuulutage või puhastage tolmuimejaga.

Hooldusjuhised
Kate on pesumasinaga pestav. Katet on lihtsam peale panna, kui voldite madratsi selle keskel kokku.

Nõuanded kuivatamiseks
Kuivata ilma soojusallikat (nt tööni või radiaatorit) kasutamata.

Turvaline tõmblukk
Tõmblukul pole lukustit. Tänu sellele ei saa laps katet avada ja selle sisu suhu toppida. Luku avamiseks ja sulgemiseks pange nt kirjaklamber läbi aasa ja liigutage selle abil. Oluline! Veenduge, et pärast kasutamist oleks kirjaklamber alati eemaldatud.

Latviešu

Svarīgi - Rūpīgi izlasiet - Saglabājiet

IKEA of Sweden, Box 702, S-343 81 Älmhult
Atbilst EN 16890:2017+A1:2021 standarta prasībām.

BRĪDINĀJUMS

- Ievērojiet, ka gultiņu nedrīkst novietot tuvu atklāta uguns avotiem vai citiem siltuma avotiem, piemēram, elektriskajiem sildītajiem, gāzes kamīniem, utt.
- Gultiņu drīkst lietot tikai ar vienu matraci.

Piemērots bērnu gultiņām ar iekšējo izmēru 60x120 cm.
Nelietojiet preci, ja kāda no tās detaļām ir bojāta, saplīsusi vai trūkst. Izmantojiet vienīgi ražotāja izgatavotas un apstiprinātas rezerves daļas.
Saspiesta prece savu īsto lielumu un formu ieņem 3 – 4 dienu laikā. Materiālam piemīt specifiska smarža, kas ar laiku pazūd. Lai mazinātu specifisko smaržu, izvēdiniet preci.

Kopšanas instrukcija
Pārvalku var mazgāt veļas mazgājamā mašīnā. Lai pārvalku ērtāk uzvilktu, matraci ieteicams salocīt uz pusēm.

Padoms žāvēšanai
Žāvējiet, neizmantojot siltuma avotus (piemēram, matu fēnus vai radiatorus).

Drošs rāvējslēdzējs
Tā kā pārvalka rāvējslēdzējam nav mēlītes, bērni to nevar atvērt un iebāzt mutē pildījumu. Lai atvērtu un aizvērtu rāvējslēdzēju, aiz tā malas aizāķējiet, piemēram, piespraudi. Svarīgi! Pēc tam neaizmirstiet piespraudi izņemt.

Lietuvių

Svarbu - Atidžiai perskaitykite - Išsaugokite

IKEA of Sweden, Box 702, S-343 81 Älmhult, Švedija
Atitinka standartą EN 16890:2017+A1:2021.

PERSPĖJIMAS

- Lovelė turi būti toliau nuo atviros ugnies ir kitokių padidinto karščio šaltinių, pavyzdžiui, elektrinių šildytuvų, dujinių židinių ir pan.
- Lovelėje patieskite ne daugiau nei vieną čiužinį.

Tinka lovelėms, kurių vidiniai matmenys yra 60×120 cm.
Nenaudokite gaminio, jei nors viena jo dalis sulūžusi ar apgadinta ir tuo atveju, jei trūksta dalių. Naudokite tik gamintojo patvirtintas atsargines dalis.
Suspaustas gaminys atgauna savo pirminę formą po 3-4 dienų. Medžiaga gali turėti specifinį kvapą, kuris gali būti juntamas išpakavus. Kvapas dings greičiau, jei vėdinsite čiužinį.

Priežiūros nurodymai
Užvalkalą galima skalbti skalbyklėje. Jį lengviau užvilksite, jei sulenksite čiužinį per vidurį.

Džiovinimas
Džiovinti nenaudojant šilumos šaltinių (pvz., plaukų džiovintuvo arba radiatoriaus).

Saugus užtrauktukas
Užtrauktukas neturi kilpelės, kad vaikai negalėtų atsegti užvalkalo, sugadinti čiužinio ir prisivalgyti kamšalo ar kitų medžiagų. Užtrauktuką atsegti ir užsegti galite sąvaržėle, perverta per kilpelę. Dėmesio! Nepalikite sąvaržėlės kilpelėje.

Portugues

Importante - Leia e guarde para uso futuro

IKEA of Sweden, Box 702, S-343 81 Älmhult
Cumpre a norma EN 16890:2017+A1:2021.

AVISO

- Tenha sempre em atenção que as chamas e outras fontes de calor intenso, como radiadores elétricos ou a gás, representam um perigo junto ao berço (estrutura e cama suspensa).
- Não use mais do que um colchão no berço (estrutura e cama suspensa).

Adequado a berços com dimensões interiores de 60x120cm.
Se faltar alguma peça ou se alguma peça estiver partida ou com sinais de desgaste, não use o produto. Use somente peças de substituição aprovadas pelo fabricante.
Um produto comprimido assume a sua forma original e volume ao fim de 3-4 dias. O material tem um cheiro especial que pode manter-se mesmo depois de o retirar da embalagem. Arejar o produto irá ajudar a eliminar o cheiro.

Instruções de manutenção
A capa pode lavar-se na máquina da roupa. É fácil voltar a colocar a capa dobrando o colchão ao meio.

Instruções para secar
Seque sem recorrer a fontes de calor (por ex.: secador de cabelo ou radiador).

Fecho para a segurança das crianças
O fecho não tem lingueta para evitar que as crianças abram a capa e coloquem o conteúdo na boca. Abra e feche o fecho com a ajuda de um clip, por exemplo. Importante! Retire sempre o clip depois de usar.

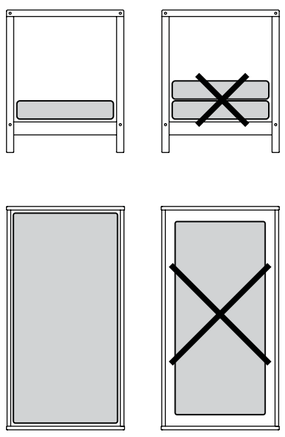

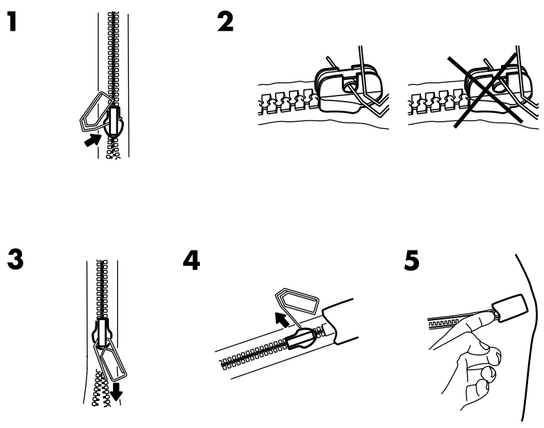

Română

Important - Citeşte cu atenţie

IKEA of Sweden, cutia poştală 702, S-343 81 Älmhult.

Conform cu EN 16890:2017+A1:2021.

AVERTISMENT

- Ai grijă la riscul de foc deschis şi de alte surse de căldură, de ex. electrice, cu gaz, etc. în apropierea pătuţului (pătuţ şi pat suspendat).
- Nu folosi mai mult de o saltea în pătuţ (pătuţ şi pat suspendat).

Potrivit pentru pătuţuri cu dimensiunea interioară de 60x120 cm.

Nu folosi acest produs dacă o componentă este deteriorată sau lipseşte şi foloseşte doar piese de schimb aprobate de producător.

Un produs presat îşi recapătă forma iniţială la 3-4 zile după folosire. Materialul are un miros distinct care poate persista după cumpărare. Aerisește și aspiră produsul pentru a elimina mirosul.

Instrucţiuni de îngrijire

Husa poate fi spălată la maşină. Este uşor să pui husa din nou dacă îndoi husa la mijloc.

Pentru uscare

Usucă fără a folosi o sursă de căldură (uscător de păr sau calorifer).

Fermoar de siguranţă pentru copii

Fermoarul nu are agăţătoare, pentru ca un copil să nu poată deschide husa şi înghiţi conţinutul. Deschide şi închide fermoarul împingând, de exemplu, o agrafă de birou prin bucla de pe margine. Important! Nu uita să scoţi agrafa de birou la sfârşit.

Slovensky

Dôležité informácie - Uschovajte

IKEA of Sweden, Box 702, S-343 81 Älmhult, Sweden

Spĺňa normu EN 16890:2017+A1:2021.

UPOZORNENIE

- Neumiestňujte postieľku (ohrádku a prídavnú posteľ) v blízkosti otvoreného ohňa a iných zdrojov tepla, ako sú elektrické a plynové ohrievače.
- V postieľke (ohrádke a prídavnej posteli) nepoužívajte viac ako jeden matrac.

Hodí sa do detských postieľok s vnútornými rozmermi 60×120 cm.

Výrobok nepoužívajte v prípade, že je ktorákoľvek jeho časť pokazená, odtrhnutá alebo chýba. Používajte iba náhradné diely schválené výrobcom.

Stlačený výrobok získa svoj správny tvar a objem v priebehu 3-4 dní. Materiál má svoju charakteristickú vôňu, ktorá môže trvať aj po vybalení. Vetranie pomáha túto vôňu eliminovať.

Návod na čistenie

Poťah môžete prať v práčke. Ak matrac prehnete na polovicu, poťah ľahko navlečiete naspäť.

Rada pri sušení

Nechajte vyschnúť bez použitia tepelného zdroja (napr. sušič vlasov, radiátor).

Bezpečnostný zips

Zips na tomto výrobku nemá pútko. Je to preto, aby ho deti neotvorili a nevyberali z neho obsah a nevkladali si ho do úst. Zips otvoríte a zatvoríte napríklad pomocou kancelárskej spinku, ktorú prevlečiete cez uško. Dôležité je, aby ste ju potom nezabudli sňať.

Български

Важно - Прочетете внимателно - Запазете за справка

IKEA of Sweden, п.к. 702, S-343 81 Алмхулт

Съответства на EN 16890:2017+A1:2021.

ВНИМАНИЕ

- Внимавайте при наличие на открит огън или други отоплителни уреди като електрическа печка, газова печка и др. в близост до бебешкото креватче (кошара и висящо легло).
- Не използвайте повече от един матрак в бебешкото креватче (кошара и висящо легло).

Подходящо за бебешко креватче с размери 60x120 см.

Не използвайте продукта, ако има счупена, скъсана или липсваща част и използвайте единствено резервни части, одобрени от производителя.

Сгънатият продукт възвръща формата и обема си в рамките на 3-4 дни. Материята има специфична миризма, която може да продължи да се усеща и след разопаковане. Проветряването ще премахне миризмата.

Инструкции за поддръжка

Калъфът може да се пере в перална машина. За да поставите по-лесно калъфа отново, прегънете матрака по средата.

Съвети за сушене

Не използвайте източници на топлина (като сешоар или радиатор) при сушене.

Безопасен за деца цип

Ципът няма езиче. Това не позволява на децата да отварят калъфа и да слагат съдържанието в устата си. Отворете и затворете ципа, като пъхнете например кламер през дупката на плъзгача. Важно! Не забравяйте да махнете кламера след употреба.

Hrvatski

Važno-pažljivo pročitajte-sačuvajte upute

IKEA of Sweden, Box 702, S-343 81 Älmhult

U skladu s EN 16890:2017+A1:2021.

UPOZORENJE

- Budite svjesni rizika od otvorenih vatri i ostalih izvora jake topline poput električnih i plinskih grijača, itd. koji se nalaze u blizini krevetića (koljevke i visećeg ležaja).
- Ne koristiti više od jednog madraca u dječjem krevetiću (koljevci i visećem ležaju).

Odgovara krevetićima unutrašnjih dimenzija 60x120 cm.

Ne koristiti proizvod ako mu je bilo koji dio oštećen, slomljen ili nedostaje; koristiti samo rezervne dijelove odobrene od proizvođača.

Proizvodi u vakuumskom pakiranju će se u prvotni oblik nakon 3 – 4 dana upotrebe. Materijal ima osebujan miris koji se može zadržati i kad proizvod izvadite iz pakiranja. Prozračivanje pomaže ukloniti miris.

Upute za njegu

Navlaka se može prati u perilici rublja. Navlaku je lako ponovno navući ukoliko se madrac preklopi u sredini.

Savjet za sušenje

Ne sušiti s pomoću izvora topline (npr. sušilo za kosu, radijator).

Sigurnosni patent-zatvarač

Patent-zatvarač nema vršak. On služi kako djeca ne bi mogla otvarati presvlaku, oštetiti madrac te stavljati sadržaj u usta. Otvoriti i zatvoriti patent-zatvarač povlačenjem, primjerice, spajalice kroz otvor na vodilici. Važno! Nakon toga uvijek skinuti spajalicu.

Ελληνικά

Σημαντικό - Διαβάστε προσεκτικά - Φυλάξτε το

IKEA of Sweden, Box 702, S-343 81 Älmhult

Συμμορφώνεται με το πρότυπο EN 16890:2017+A1:2021.

ΠΡΟΕΙΔΟΠΟΙΗΣΗ

- Να έχετε επίγνωση του κινδύνου μιας ανοιχτής εστίας φωτιάς και άλλων πηγών έντονης θερμότητας, όπως ηλεκτρικές θερμάστρες, τζάκια αερίου, κτλ. στην περιοχή γύρω από την κούνια.
- Μη χρησιμοποιείτε περισσότερα από ένα στρώματα στην κούνια.

Κατάλληλο για κούνιες με εσωτερικές διαστάσεις 60x120 cm.

Μη χρησιμοποιείτε το προϊόν εάν οποιοδήποτε μέρος είναι σπασμένο, σχισμένο ή λείπει και χρησιμοποιείτε μόνο ανταλλακτικά εγκεκριμένα από τον κατασκευαστή.

Ένα προϊόν σε συσκευασία κενού αέρος, θα αποκτήσει τον πραγματικό του όγκο και σχήμα μέσα σε 3-4 ήμέρες. Το υλικό έχει μια ξεχωριστή μυρωδιά που εμφανίζεται μετά την αποσυσκευασία. Αερίζοντας το προϊόν , θα βοηθήσει στο να εξαλείψετε την μυρωδιά.

Οδηγίες φροντίδας

Το κάλυμμα μπορεί να πλυθεί στο πλυντήριο ρούχων. Είναι πιο εύκολο να επανατοποθετήσετε το κάλυμμα, εάν διπλώσετε το στρώμα στη μέση.

Συμβουλή για το στέγνωμα

Στεγνώστε χωρίς τη χρήση μιας πηγής θερμότητας (π.χ. πιστολάκι μαλλιών ή καλοριφέρ).

Child-safe zip

Το φερμουάρ δεν έχει θηλιά. Αυτό γίνεται, ώστε να προλαμβάνεται τα παιδιά να μην μπορούν να ανοίξουν το κάλυμμα και να βάλουν το περιεχόμενο στο στόμα τους. Ανοίγετε και κλείνετε το φερμουάρ περνώντας π.χ. ένα συνδετήρα χαρτιών στην οπή της γλύστρας του φερμουάρ. Σημαντικό! Βεβαιωθείτε ότι έχετε αφαιρέσει τον συνδετήρα μετά.

Русский

Внимание - Внимательно прочитайте - Сохраните

IKEA of Sweden, Box 702, S-343 81 Älmhult

Соответствует стандарту EN 16890:2017+A1:2021.

ВНИМАНИЕ

- Источники открытого пламени или сильного нагревания (электрообогреватели, газовые камины и т. п.) в непосредственной близости от детской кроватки представляют серьезную опасность.
- Не кладите в детскую кроватку более одного матраса.

Подходит для детских кроваток с внутренним размером 60x120 см.

Не используйте этот товар, если какая-либо его деталь повреждена или утрачена. Используйте только запасные части, одобренные производителем.

Спрессованное изделие восстановит свою форму и объем через 3-4 дня. Материал обладает характерным запахом, который может сохраниться после вскрытия упаковки. Проветривайте и пылесосьте изделие, чтобы запах исчез полностью.

Инструкции по уходу

Чехол можно стирать в машине. Надеть чехол на матрас будет проще, если сложить матрас пополам.

Как сушить

Сушить без использования источников нагревания (например, фена или радиатора).

Молния, безопасная для детей

На молнии нет "язычка". Это сделано, чтобы обеспечить безопасность ребёнка, так как, расстегнув чехол, он может взять в рот наполнитель. Молнию можно открыть и закрыть, например, продев канцелярскую скрепку в ушко на зажиме. Внимание! Не забудьте потом вынуть канцелярскую скрепку из молнии.

Українська

Важливо — уважно прочитайте — збережіть

IKEA of Sweden, a/c 702, S-343 81 Ельмхульт, Швеція

Відповідає стандарту EN 16890:2017+A1:2021.

ПОПЕРЕДЖЕННЯ!

- Пам'ятайте про небезпеку відкритого вогню та інших потужних джерел тепла, таких як електрокамін, газова плита тощо, які можуть знаходитися поблизу дитячого ліжка (ліжка зі стінками та підвісного ліжка).
- Не використовуйте в дитячому ліжку (ліжку зі стінками та підвісному ліжку) більше одного матраца.

Підходить за розмірами для дитячих ліжок із внутрішніми розмірами 60x120 см.

Не використовуйте виріб, якщо якась його частина зламана, зношена або відсутня. Використовуйте лише запчастини, схвалені виробником.

Спресований виріб відновлює нормальну форму через 3-4 дні використання. Матеріал має характерний запах, який може зберегтися після розкриття упаковки. Щоб позбавитися запаху, провітріть виріб.

Інструкції з догляду

Чохол матраца можна прати в пральній машині. Натягнути чохол буде легше, якщо зігнути матрац посередині.

Поради щодо сушіння

Не використовуйте для сушіння джерело тепла (наприклад, фен для волосся або батарею опалення).

Безпечна для дітей застібка-блискавка

Застібка блискавки не має вушка. Це зроблено для того, щоб діти не могли відкрити чохол або проковтнути наповнення матрацу. Відкривайте та закривайте блискавку, зачепивши, наприклад, скріпку за петлю на застібці. Важливо! Обов'язково виймайте скріпку після використання.

Srpski

Važno — Pročitaj pažljivo — Sačuvaj

IKEA of Sweden, Box 702, S-343 81 Älmhult

U skladu s EN 16890:2017+A1:2021.

UPOZORENJE

- Motri na opasnost od otvorenog plamena i drugih izvora velike toplote, kao što su električne grejne šipke, plinski plamen itd. u blizini kreveca (kolevke i visećeg ležaja).
- Ne upotrebljavaj više od jednog dušeka u krevecu (kolevci i visećem ležaju).

Odgovara krevecima unutrašnjih dimenzija 60x120 cm.

Ne upotrebljavaj proizvod ako mu je bilo koji deo oštećen, pokidan ili nedostaje; upotrebljavaj samo rezervne delove odobrene od proizvođača.

Kompresovani proizvod će povratiti prvobitni oblik nakon 3-4 dana upotrebe. Materijal je specifičnog mirisa koji može ostati i nakon otvaranja. Provetravanje i usisavanje proizvoda će pomoći da miris nestane.

Održavanje

Navlaka se može prati u mašini. Lakše ju je navući ako saviješ dušek po sredini.

Savet za sušenje

Suši bez upotrebe grejnih tela (npr. fena za kosu ili radijatora).

Sigurnosni rajsferšlus

Rajsferšlus nema vršak. To je da dete ne bi moglo samo otvoriti presvlaku, ošteti dušeke ili stavi njihov sadržaj u usta. Otvori i zatvori rajsferšlus tako što ćeš, na primer, gurnuti spajalicu u otvor sa strane i povući. Važno! Ne zaboravi da posle skineš spajalicu.

Slovenščina

Pomembno - Natančno preberite - Shranite navodila

IKEA of Sweden, Box 702, S-343 81 Älmhult

Skladno s standardom EN 16890:2017+A1:2021.

OPOZORILO

- V bližini otroške postelje (zibelke in viseče postelje) ne uporabljaj odprtega ognja ali drugih virov zelo močne toplote, kot so električni ali plinski grelniki, zaradi nevarnosti požara.
- Hkrati ne uporabljaj več kot enega posteljnega vložka v otroški postelji (zibelki in viseči postelji).

Primerno za zibelke z notranjimi merami 60x120 cm.

Izdelka ne uporabljaj, če je katerikoli del poškodovan, strgan ali manjka. Uporabljaj izključno nadomestne dele, ki jih je odobril proizvajalec.

Stisnjen izdelek zavzame prvotno obliko in prostornino po 3–4 dneh. Material ima lahko po odstranitvi embalaže poseben vonj, ki ga lahko hitreje odpraviš z zračenjem.

Navodila za vzdrževanje

Prevleka je primerna za strojno pranje. Če posteljni vložek upogneš na sredini, prevleko lažje ponovno namestiš.

Nasvet za sušenje

Posuši brez uporabe grelnega telesa (npr. sušilnika za lase ali radiatorja).

Varnostna zadrga

Ta zadrga nima jezička. To otroku preprečuje, da bi sam odprl prevleko in si vnesel vsebino v usta. Zadrgo lahko odpreš ali zapreš tako, da skozi zanko na drsniku potisneš npr. kovinsko sponko za papir. Pomembno! Sponko vedno odstrani.

Türkçe

Önemli- İlerde kullanım için saklama

IKEA of Sweden, Box 702, S-343 81 Älmhult

EN 16890:2017+A1:2021 ile uyumludur.

UYARI

- Çocuk karyolasının (beşik ve asılan beşik) yakınında açık ateş ve diğer kuvvetli ısı kaynaklarının sebep olabileceği elektrikli ısıtıcı yangınları, gaz yangınlar, vb. gibi tehlikelere karşı dikkatli olunuz.
- Karyola (beşik ve asılan beşik) içinde birden fazla yatak kullanmayınız.

İç ölçüleri 60x120 cm olan çocuk karyolaları için uygundur.

Ürünün herhangi bir parçası kırık, yıpranmış veya eksik ise kullanmayınız ve sadece üreticinin onayladığı yedek parçaları kullanınız.

Preslenmiş ürünler şekil ve hacimlerine 3-4 gün içinde kavuşur. Materyalin, paketi açtıktan sonra bile kokabilen farklı bir kokusu vardır. Ürünü havalandırmak kokunun giderilmesine yardımcı olur.

Bakım talimatları

Kılıf makinede yıkanabilir. Yatağı ortadan ikiye katladığınızda kılıfı tekrar takmak daha kolay olacaktır.

Kurutma önerileri

Bir ısı kaynağı (örneğin saç kurutma makinesi veya radyatör) kullanmadan kurutunuz.

Çocuk emniyetli fermuar

Fermuarda elcik bulunmamaktadır. Çocuğun kılıfı açmasını ve içindekileri ağzına götürmesini önlemek amacıyla yapılmıştır. Fermuarı açıp kapatmak için örneğin bir kağıt ataşını, fermuar kursörü içinden geçirip kullanabilirsiniz. Önemli! Ataşı işiniz bittiğinde daima çıkardığınızdan emin olunuz.

中文

重要事项——请认真阅读——保存好，以备将来使用

IKEA of Sweden, Box 702, S-343 81 Älmhult

符合EN 16890:2017标准与EN A1:2021标准

警告

- 在婴儿床（围栏式婴儿床以及悬空式婴儿床）附近，要警惕明火及电热棒、煤气取暖炉等高温物品引发火灾。
- 婴儿床（围栏式婴儿床以及悬空式婴儿床）应只使用一张床垫。

适合内部尺寸为60x120cm的婴儿床。

如果零件损坏、磨损或缺失，请停止使用本产品。仅可使用制造商许可的备用件。

压缩包装的货品在打开包装后，须待3至4天恢复原形。刚打开包装时可能会有一种特殊的材质味道，通风后味道就会消失。

保养说明

垫套可机洗。把床垫从中间折叠一些，垫套更容易套上。

烘干须知

请勿使用电吹风、加热器等热源进行烘干。

儿童安全拉锁

这种拉锁没有拉鼻儿。儿童无法打开套子，将里面的东西放入口中。可将例如回形针穿入滑道的环推行，打开和关闭拉锁。重要事项！之后，必须确保将回形针去掉。

繁中

重要訊息-請詳讀-保留以做未來參考

IKEA of Sweden, Box 702, S-343 81 Älmhult

符合國際標準16890:2017+A1:2021。

警告！

- 須注意嬰兒床附近可能起火及電爐、瓦斯等其他熱源的危險。
- 嬰兒床只能使用一張床墊。

適用於內側尺寸60x120公分嬰兒床。

如果發現零件毀損、裂開或遺失，不可使用嬰兒床。僅能使用原廠的備用零件。

壓縮產品的特殊形狀及體積可維持3-4天。拆開包裝後，材質的特殊味道會持續出現。靜置在通風地方有助於消除味道。

保養說明

布套可用洗衣機洗滌。只要將床墊往中間摺疊，就能輕鬆裝回布套。

烘乾說明

請勿使用吹風機或暖氣機等熱源烘乾。

安全拉鍊

拉鍊沒有環扣，以避免小孩打開布套，將填充物放入口中。請自備一支迴紋針，用推動的方式將迴紋針穿過滑座的環圈拉開或關閉拉鍊。重要訊息! 動作結束後請確認迴紋針是否已拿掉。

한국어

중요 - 꼼꼼히 읽어 주세요 - 추후 참고를 위해 보관해 주세요

IKEA of Sweden, Box 702, S-343 81 Älmhult

EN 16890:2017+A1:2021 표준을 따릅니다.

경고

- 침대 주변에 강한 열이나 화재의 위험이 있는 기구를 두지 마세요.
- 매트리스는 한 개만 사용하세요.

내부 지름이 60x120 cm 인 유아용 침대에 적합합니다.

부품 중 손상된 부분이 있으면 제품 사용을 중단하세요. 제조업체가 인증한 부품만 사용하세요.

압축된 제품은 사용 후 3-4일이 지나면 본래의 형태로 돌아옵니다. 제품의 특성상 포장을 제거한 후에도 고유의 냄새가 날 수 있습니다. 통풍을 시켜주거나 진공 청소기를 이용하면 냄새를 제거하는데 도움이 됩니다.

관리 방법

커버는 세탁기 사용이 가능합니다. 매트리스의 중간을 접으면 커버를 다시 끼우기 쉽습니다.

건조시 유의사항

헤어드라이기, 온풍기, 온열기 등으로 건조하지마세요.

안전 지퍼

지퍼에는 지퍼탭이 달려 있지 않습니다. 아이가 커버를 열어서 매트리스를 파손하고 내용물을 입에 넣는 것을 방지하려는 목적입니다. 슬라이드(몸체)의 구멍에 클립같은 물체를 넣어서 지퍼를 열거나 닫을 수 있습니다. 중요! 클립을 사용한 후에는 반드시 분리해 두세요.

日本語

重要！ 必ずお読みください。必要な時にご覧いただけるよう大切に保管してください。

IKEA of Sweden, Box 702, S-343 81 Älmhult, Sweden

この製品は欧州規格 EN 16890:2017+A1:2021に適合しています。

警告

- ベビーベッドは、暖炉の炎や、電気ストーブ、およびガスヒーター、その他の熱源から十分に離してご使用ください。
- ベビーベッドの中に敷くマットレスは1つだけにしてください。

内側の寸法が60×120cmのベビーベッドに適しています。

パーツが破損、不足している場合には、使用を中止してください。交換部品は、メーカーが販売する純正品のみを使用してください。

圧縮包装された製品は開封後3、4日で本来の形・大きさに戻ります。開封後しばらくは、素材独特のにおいが残る場合があります。製品に風をあてることで、このにおいを早く消すことができます。

お手入れ方法

カバーは洗濯機で洗えます。マットレスを中央で折り曲げると、カバーを掛けやすくなります。

乾かす際の注意

ドライヤーや暖房器具などの熱源で乾かさないでください。

お子さまに安全なファスナー

このファスナーには開閉用のタブ（つまみ金具）がないので、お子さまが自分でカバーを開けて中身を口に入れるのを防げます。ファスナーを開け閉めするときはペーパークリップなどをループに通してスライドさせてください。重要！ 使用後には必ずペーパークリップをかたづけてください。

Bahasa Indonesia

Penting-Baca dengan teliti-Simpan untuk rujukan

IKEA of Sweden, Box 702, S-343 81 Älmhult

Sesuai dengan EN 16890:2017+A1:2021.

PERINGATAN

- Waspada dengan risiko kebakaran dan sumber panas kuat lainnya seperti kebakaran akibat listrik, gas, dll. di sekitar ranjang bayi (boks bayi dan tempat tidur gantung).
- Jangan menggunkan lebih dari satu kasur di ranjang bayi (boks bayi dan tempat tidur gantung).

Cocok untuk ranjang bayi dengan dimensi bagian dalam 60x120 cm.

Jangan menggunakan produk jika ada bagian yang rusak; robek atau hilang dan gunakan hanya suku cadang yang disetujui oleh produsen.

Produk yang telah dimampatkan akan kembali bentuk isi dalam jangka 3-4 hari. Bau bahan yang khas yang akan menetap lama setelah pembongkaran. Jemur akan membantu menghilangkan bau.

Petunjuk perawatan

Sarung dapat dicuci dengan mesin. Mudah untuk memasangnya kembali jika Anda melipat kasur di bagian tengah.

Saran saat pengeringan

Keringkan tanpa menggunakan alat penghasil panas (misalnya pengering rambut atau radiator).

Risleting keselamatan untuk anak-anak

Risleting tidak mempunyai penarik/pegangan . Untuk melindungi anak-anak membuka rilseting dan memasukan isinya ke dalam mulut. Buka dan tutup risleting dengan mendorong, contohnya klip kertas digulung melalui slide. Penting! Pastikan menanggalkan klip kertas sesudahnya.

Bahasa Malaysia

Penting-Baca dengan teliti-Simpan untuk rujukan

IKEA of Sweden, Box 702, S-343 81 Älmhult

Mematuhi EN 16890:2017+A1:2021.

AMARAN

- Berhati-hati terhadap risiko pembakaran terbuka dan lain-lain sumber haba yang kuat, seperti api bar elektrik, api gas, dll berhampiran katil bayi (tempat tidur bayi dan katil gantung).
- Jangan guna lebih daripada satu tilam di dalam katil bayi (tempat tidur bayi dan katil gantung).

Sesuai untuk katil bayi dengan dimensi sebelah dalam 60x120 sm

Jangan guna produk jika terdapat mana-mana bahagian yang patah; koyak atau hilang dan guna hanya alat gantian yang diluluskan oleh pengeluar.

Produk yang dimampat akan kembali ke bentuk asal dalam jangkamasa 3-4 hari. Bahannya mempunyai bau yang kekal selepas pembungkusan dibuka. Menjemur produk akan membantu menghilangkan baunya.

Arahan penjagaan

Sarung boleh dibasuh mesin. Jika tilam dilipat di tengah-tengah, anda boleh menyarungnya semula dengan lebih mudah.

Nasihat ketika mengeringkan

Keringkan tanpa mengguna sumber haba (cth pengering rambut atau radiator).

Zip keselamatan untuk kanak-kanak

Kancing zip tidak mempunyai penarik/pemegang. Ini adalah untuk mengelakkan kanak-kanak daripada membuka sarung dan meletak isinya kedalam mulut mereka. Buka dan tutup kancing zip dengan menolak, contohnya menggunakan klip kertas melalui gelung pada gelongsor. Penting! Pastikan anda menanggalkan klip kertas tersebut selepas itu.

عربي

هام - يقرأ بعناية - يحفظ للإستخدام مستقبلاً

IKEA of Sweden, Box 702, S-343 81 Älmhult

متوافق مع EN 16890: 2017 + A1: 2021.

تحذير

- انتبهي إلى مخاطر وجود نار مكشوفة ومصادر حرارة قوية أخرى، مثل المواقد الكهربائية، المواقد الغازية وغيرها، بجوار المهد.
- لا تستخدمي أكثر من مرتبة واحدة في المهد.

مناسبة لمهود بأبعاد داخلية 60x120 سم.

لا تستخدمي المنتج إذا كان أي جزء منه مكسور، ممزق أو مفقود، واستخدمي فقط قطع الغيار المعتمدة من المصنّع.

المنتج المضغوط يستعيد شكله الصحيح وحجمه خلال 3-4 أيام. المادة ذات رائحة مميزة ربما تبقي بعد إزالة الغلاف. تهوية المنتج سوف يساعد في التخلص من الرائحة.

تعليمات العناية

الغطاء قابل للغسل بالغسالة. من الأسهل لك وضع الغطاء مرة أخرى على المرتبة بثنيها من الوسط.

نصيحة عند التجفيف

جففي دون استخدام مصدر حراري (مثل مجفف الشعر أو المشعاع).

سحّاب آمن للأطفال

السحّاب ليس له لسان. هذا لمنع الأطفال من فتح الغطاء ووضع المحتويات في أفواههم. إفتح وأغلق السحاب بدفع، كمثال، مشبك ورق خلال العروة على الزلاقة. هام! تأكد دائماً من إزالة مشبك الورق بعد ذلك.

ไทย

ข้อมูลสำคัญที่ควรอ่าน และเก็บไว้อ้างอิงต่อไป

IKEA of Sweden, Box 702, S-343 81 Älmhult

เป็นไปตามมาตรฐาน EN 16890:2017+A1:2021

คำเตือน

- ห้ามตั้งเตียงเด็กอ่อน (ทั้งแบบตั้งพื้นและแบบแขวน) ใกล้บริเวณที่มีเปลวไฟและแหล่งทำความร้อนอื่นๆ เช่น ฮีตเตอร์ไฟฟ้า เตาผิง และอื่นๆ
- ใส่ที่นอนในเตียงเด็กอ่อน (ทั้งแบบตั้งพื้นและแบบแขวน) เพียงชิ้นเดียวเท่านั้น

เหมาะสำหรับเตียงเด็กอ่อนที่พื้นที่ด้านในมีขนาด 60x120 ซม.

ห้ามใช้สินค้า หากชิ้นส่วนใดๆ ชำรุด ขาด หรือหาย และใช้อะไหล่ที่ผู้ผลิตอนุมัติเท่านั้น

หมอนและที่นอนสุญญากาศจะพองตัวได้ขนาดและรูปทรงปรกติ หลังแกะออกใช้งาน 3-4 วัน หากยังมีกลิ่นเฉพาะตัวของวัสดุที่ใช้ผลิต ให้นำหมอนหรือที่นอนไปผึ่งลม เพื่อช่วยขจัดกลิ่นให้หมดไปได้เร็วขึ้น

การทำความสะอาด

ปลอกถอดซักในเครื่องซักผ้าได้ เมื่อจะใส่ปลอกที่นอน ให้พับครึ่งที่นอนเพื่อให้ใส่ปลอกได้ง่ายขึ้น

ข้อแนะนำในการอบแห้ง

ห้ามใช้อุปกรณ์ที่ก่อให้เกิดความร้อน (เช่น ไดร์เป่าผมหรือเครื่องทำความร้อน) ในการอบแห้ง

ซิปที่ปลอดภัยสำหรับเด็ก

ซิปที่นอนไม่มีหางซิปสำหรับดึงรูดเปิดปิด เพื่อป้องกันไม่ให้เด็กรูดซิปเล่น เพราะอาจทำให้ที่นอนเสียหาย หรือเด็กอาจหยิบไส้ที่นอนเข้าปากจนเกิดอันตรายได้ ถ้าต้องการรูดซิปเปิดปิด สามารถใช้คลิปหนีบกระดาษ หรือของอื่นที่มีลักษณะคล้ายกัน เกี่ยวที่ห่วงแล้วดึงรูดเพื่อเปิดปิด และอย่าลืมถอดคลิปหนีบกระดาษออก หลังใช้งานเสร็จ

Tiếng Việt

Quan trọng - Đọc kĩ - Lưu lại để tham khảo khi cần

IKEA of Sweden, Hộp thư số 702, S-343 81 Älmhult

Đạt tiêu chuẩn EN 16890:2017+A1:2021.

CẢNH BÁO

- Chú ý các rủi ro có thể xảy ra do lửa hoặc các nguồn nhiệt mạnh khác như lò sưởi điện, lò sưởi gas, v.v. trong phạm vi gần cũi (cũi, nôi và giường treo).
- Không dùng nhiều hơn một tấm nệm trong cũi (nôi và giường treo).

Phù hợp với giường cũi có kích thước bên trong 60x120 cm

Không sử dụng sản phẩm nếu có bất kì bộ phận nào bị hư hỏng, rác hoặc thiết và chỉ sử dụng bộ phận thay thế được nhà sản xuất chấp thuận.

Sản phẩm bị nén sẽ lấy lại hình dạng ban đầu sau 3-4 ngày sử dụng. Chất liệu có mùi đặc trưng có thể sẽ kéo dài ngay cả sau khi mở bao bì. Phơi gió sản phẩm để giúp giảm mùi này.

Hướng dẫn chăm sóc

Có thể giặt vỏ bọc nệm trong máy giặt. Dễ dàng để bọc vỏ vào nệm hơn nếu bạn gập nệm ở giữa.

Lời khuyên khi làm khô sản phẩm

Làm khô mà không sử dụng các nguồn nhiệt (như máy sấy tóc hoặc bộ tản nhiệt).

Khóa an toàn cho trẻ em

Khoá kéo không có tay kéo. Thiết kế này nhằm tránh việc trẻ mở khóa và cho vật thể ở bên trong vào miệng. Mở và đóng khóa kéo bằng cách đẩy con trượt; ví dụ, có thể luồn kẹp giấy vào khóa kéo. Quan trọng! Đảm bảo rằng bạn luôn bỏ kẹp giấy sau khi sử dụng.

© Inter IKEA Systems B.V. 2022 AA-2351535-1