PÄRUP

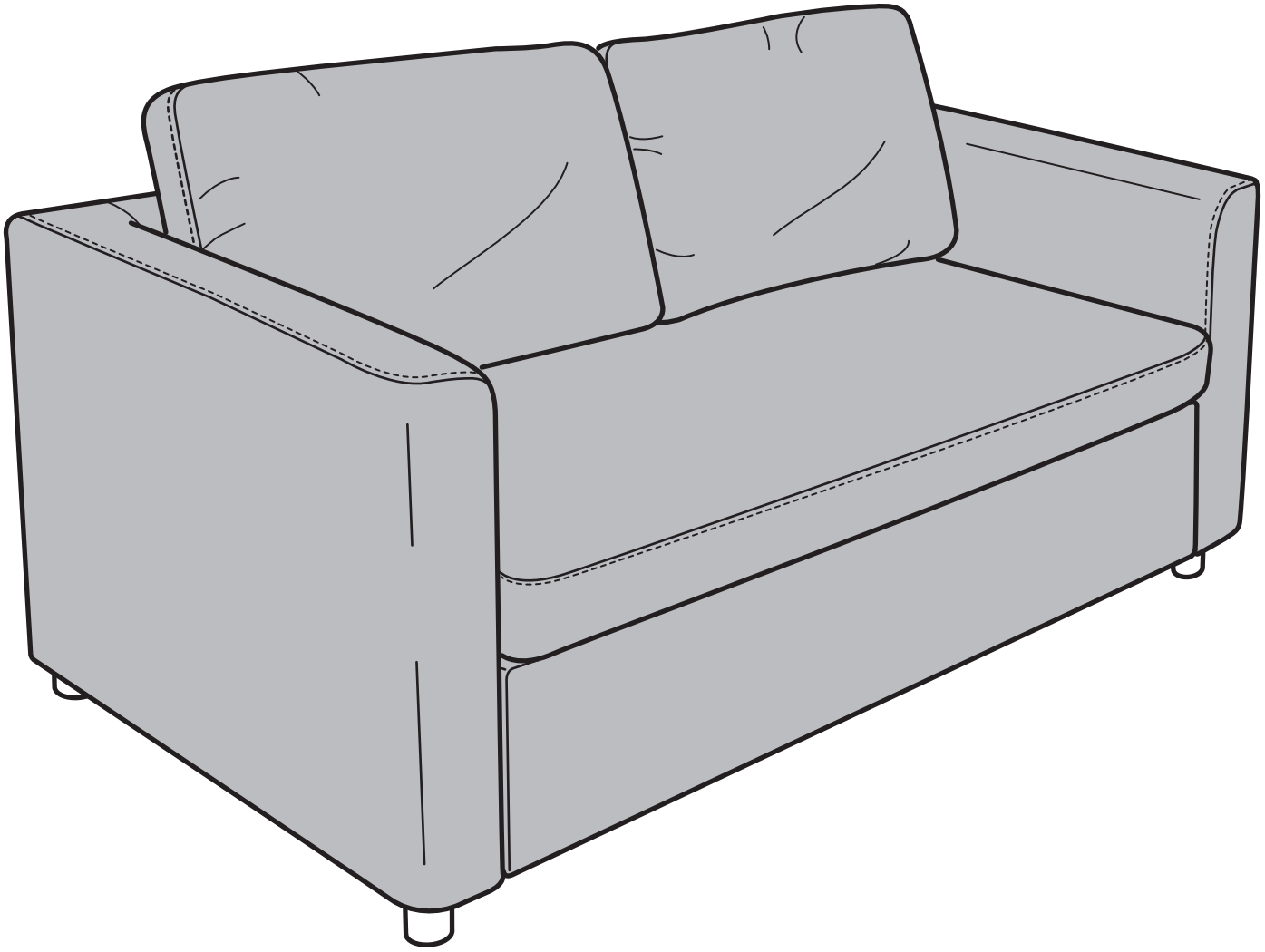

Design and Quality
IKEA of Sweden

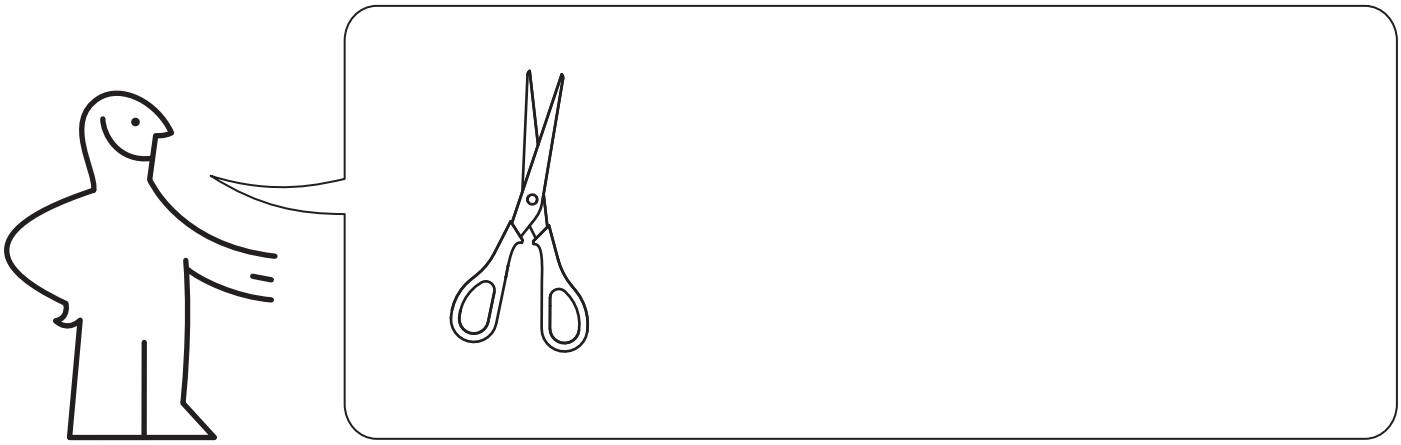

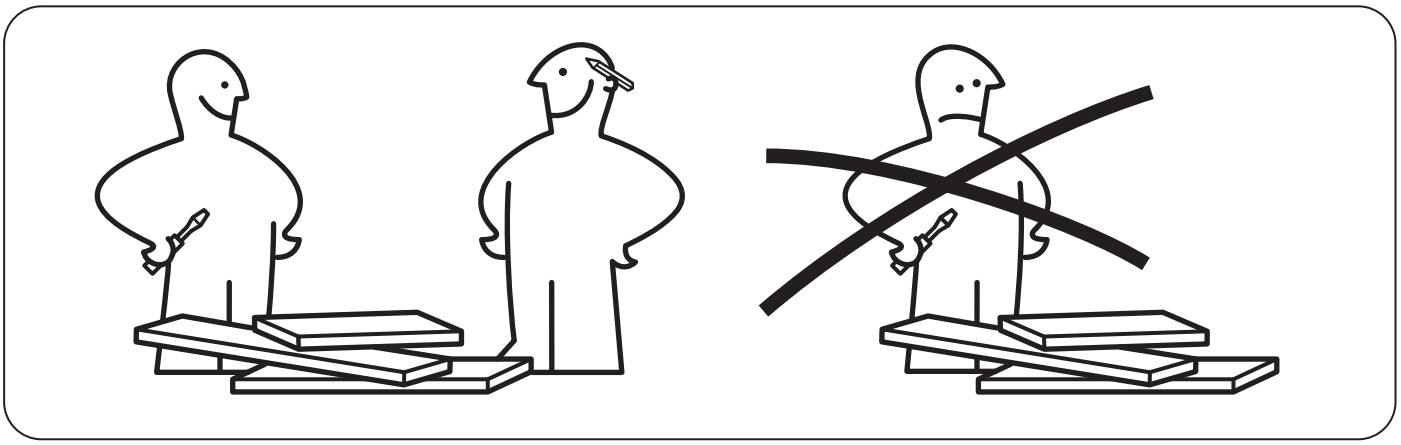

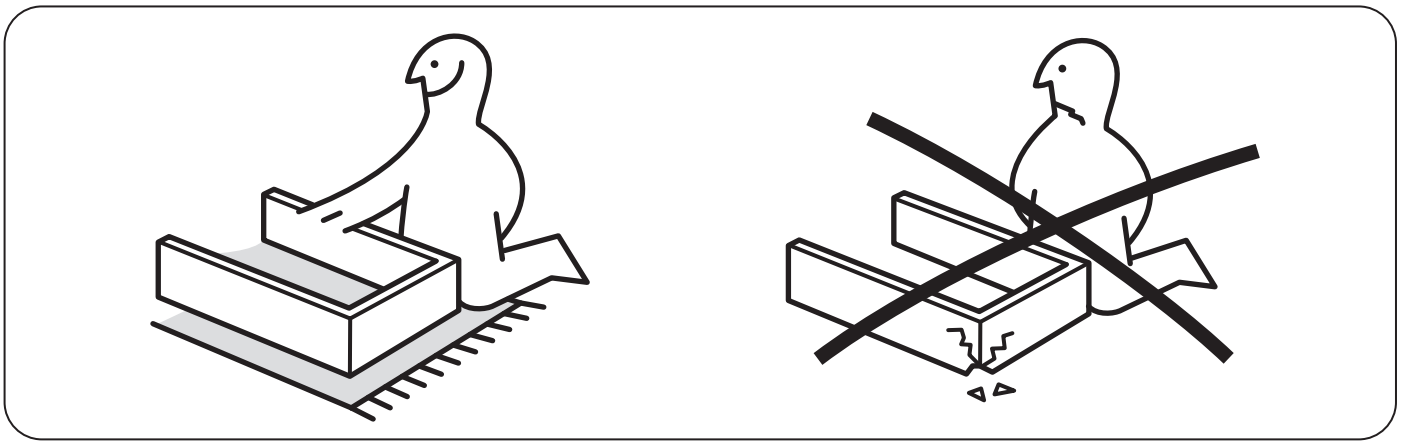

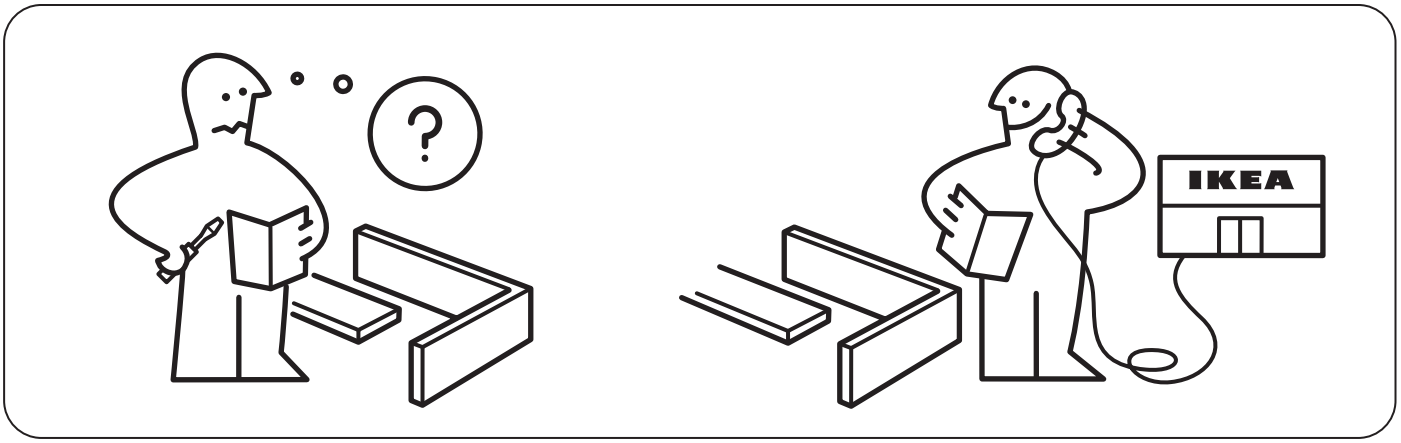
?
IKEA

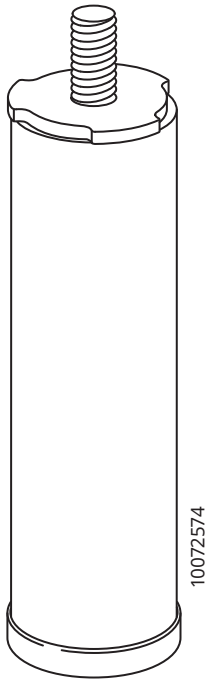

2x

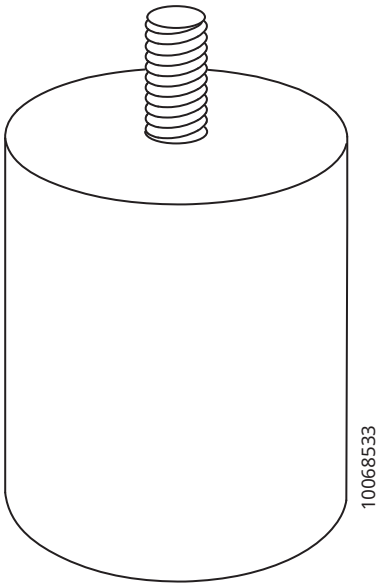

4x

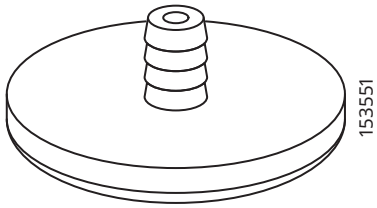

4x

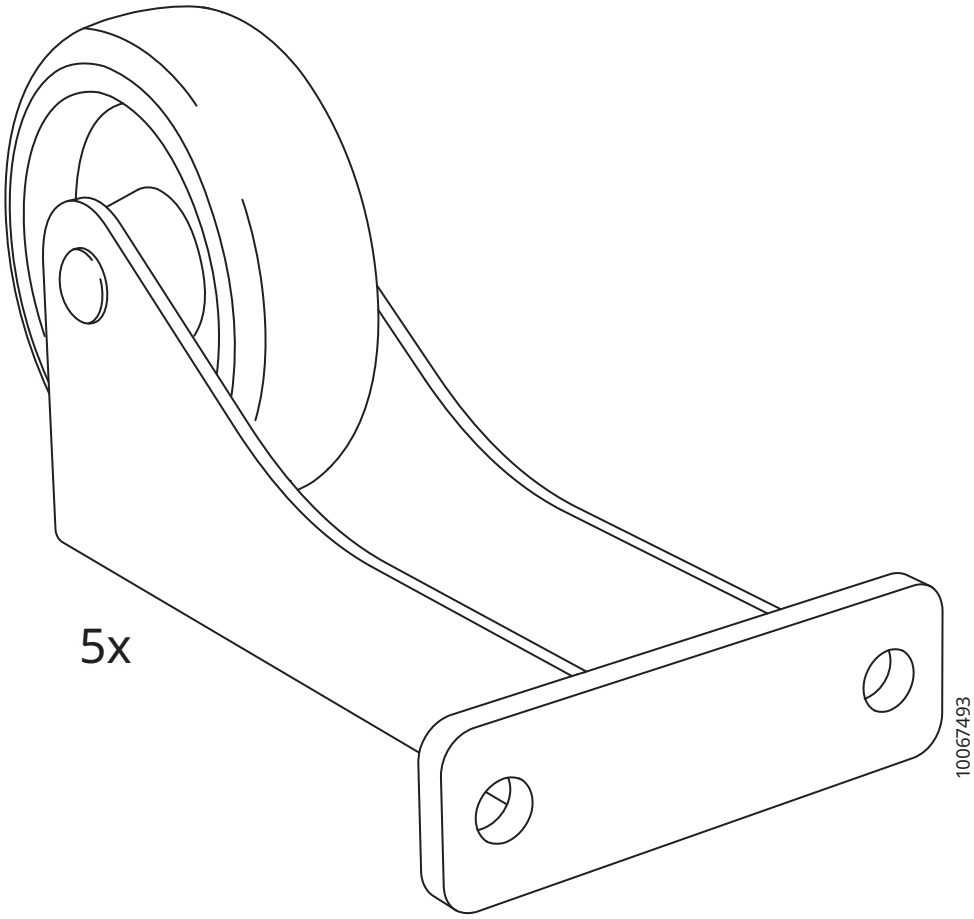

5x

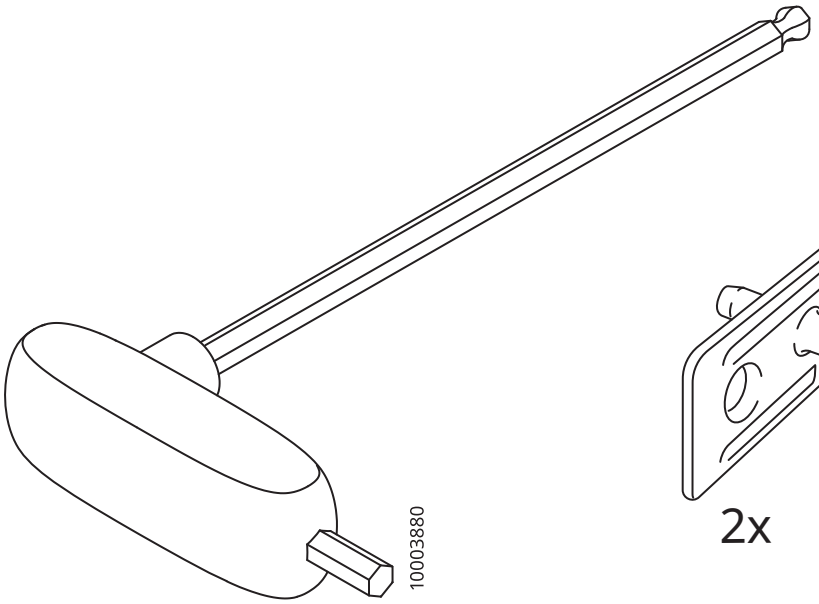

1x

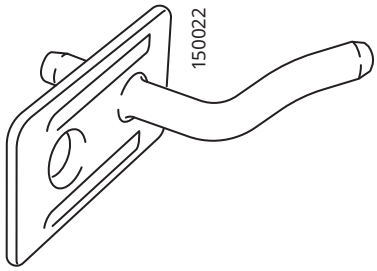

2x

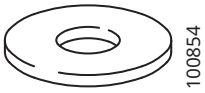

2x

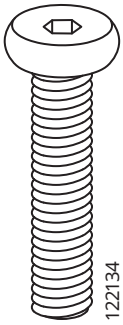

6x

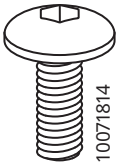

16x

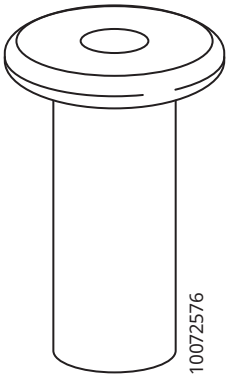

2x

1

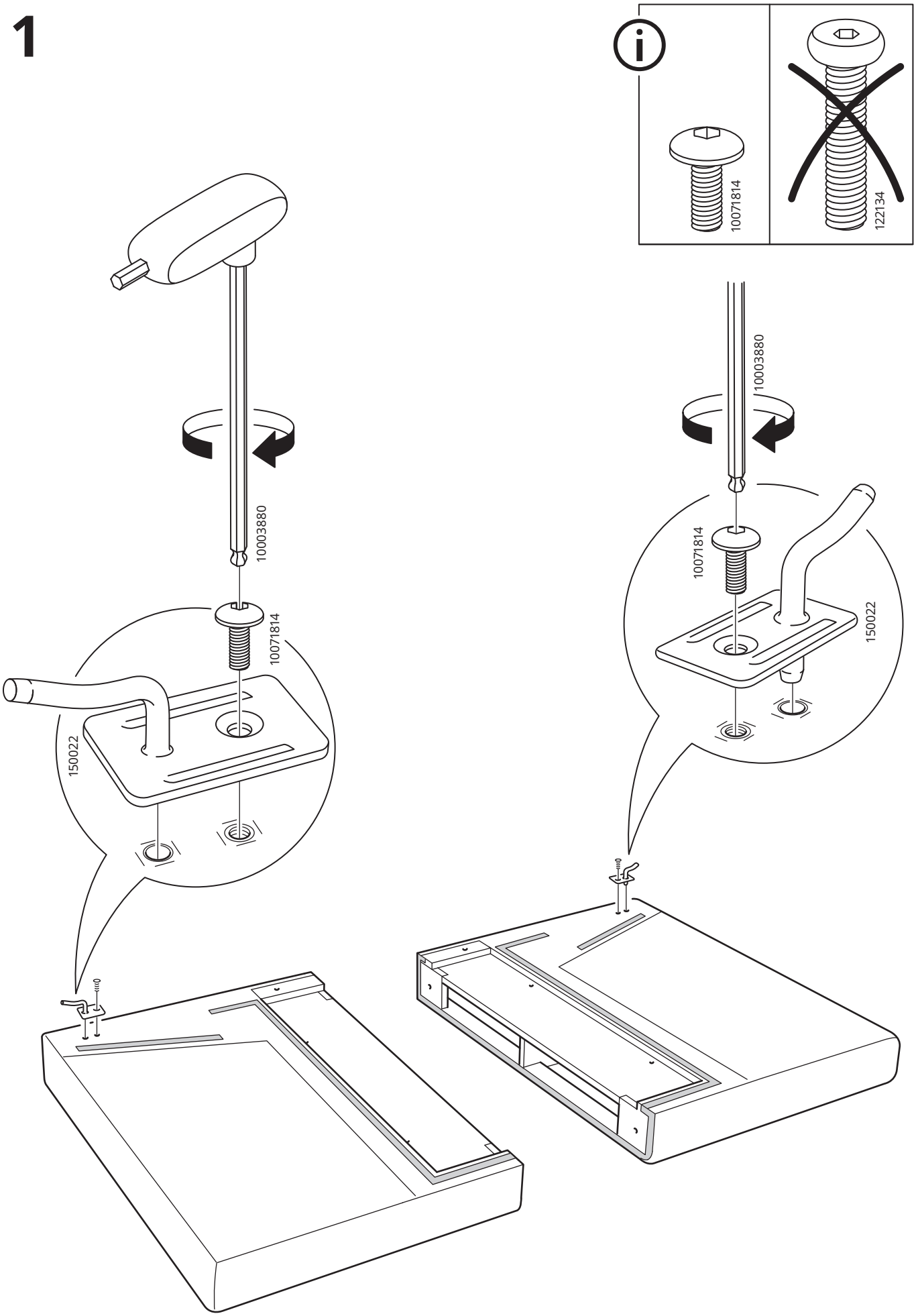
10071814
122134
10003880
10071814
150022
10003880
10071814
150022

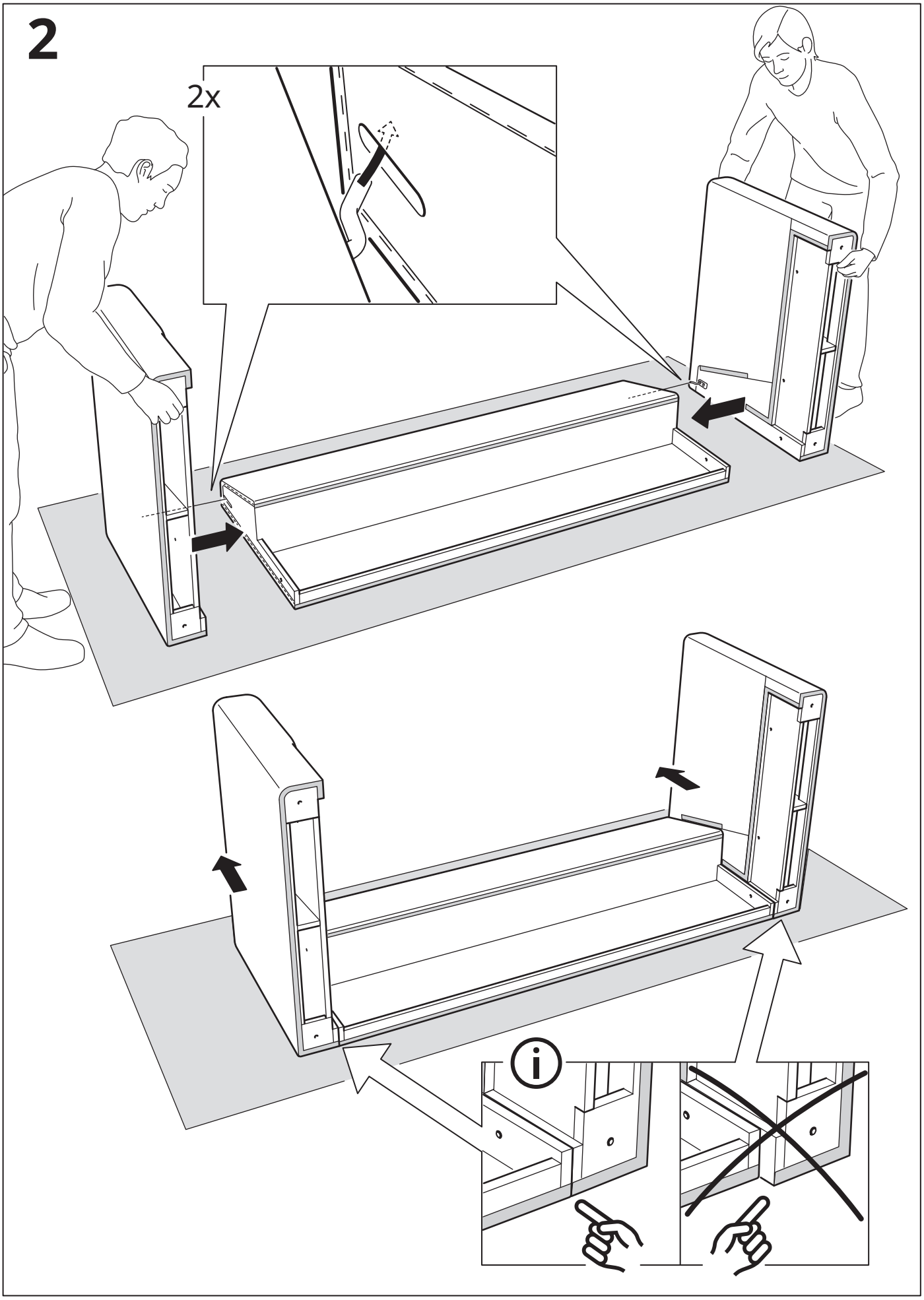
2
2x

3

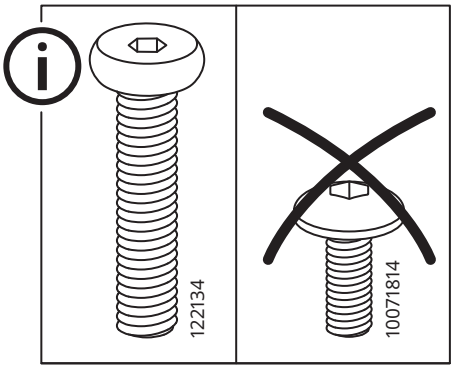

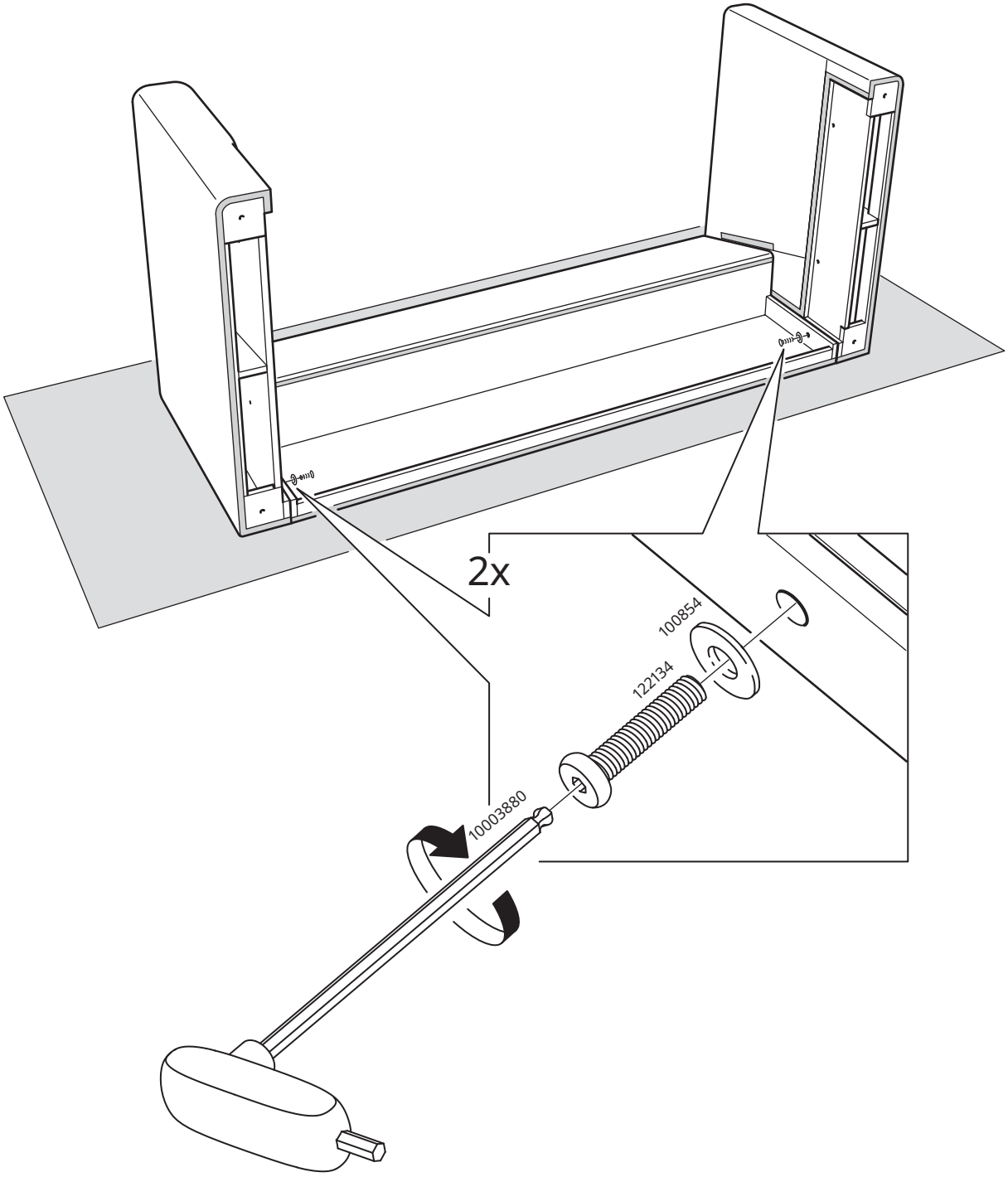

4

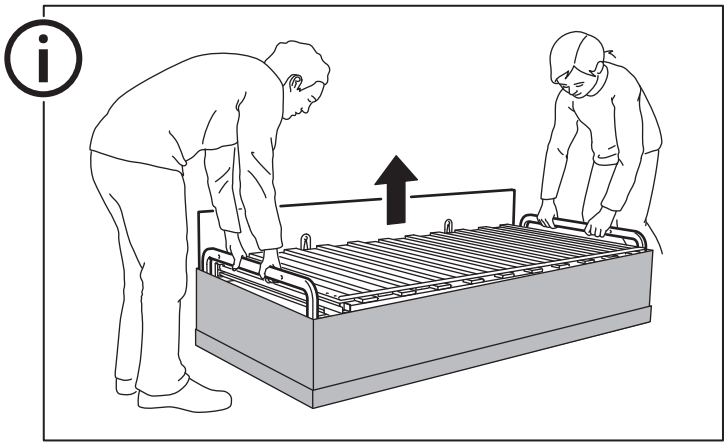

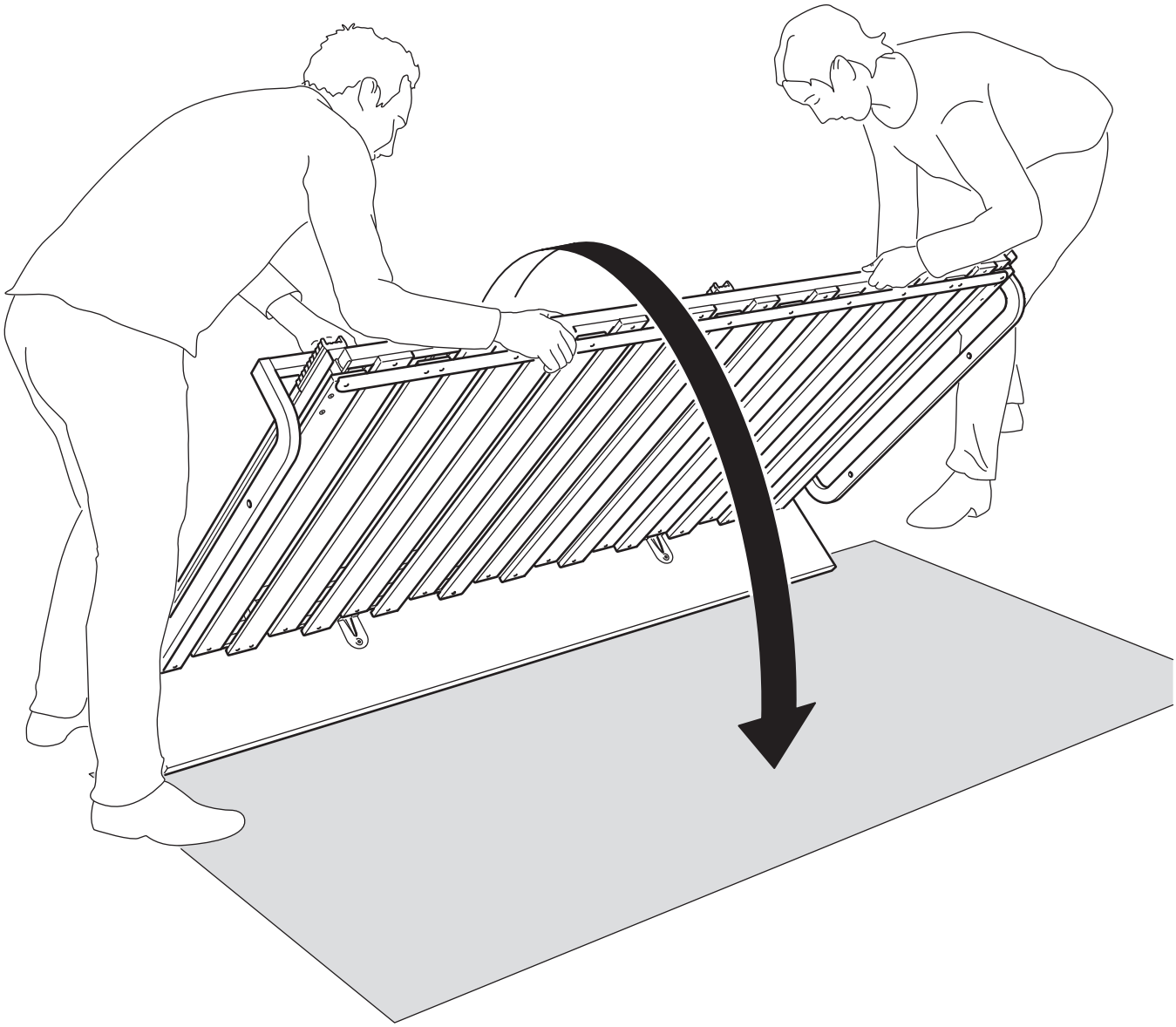

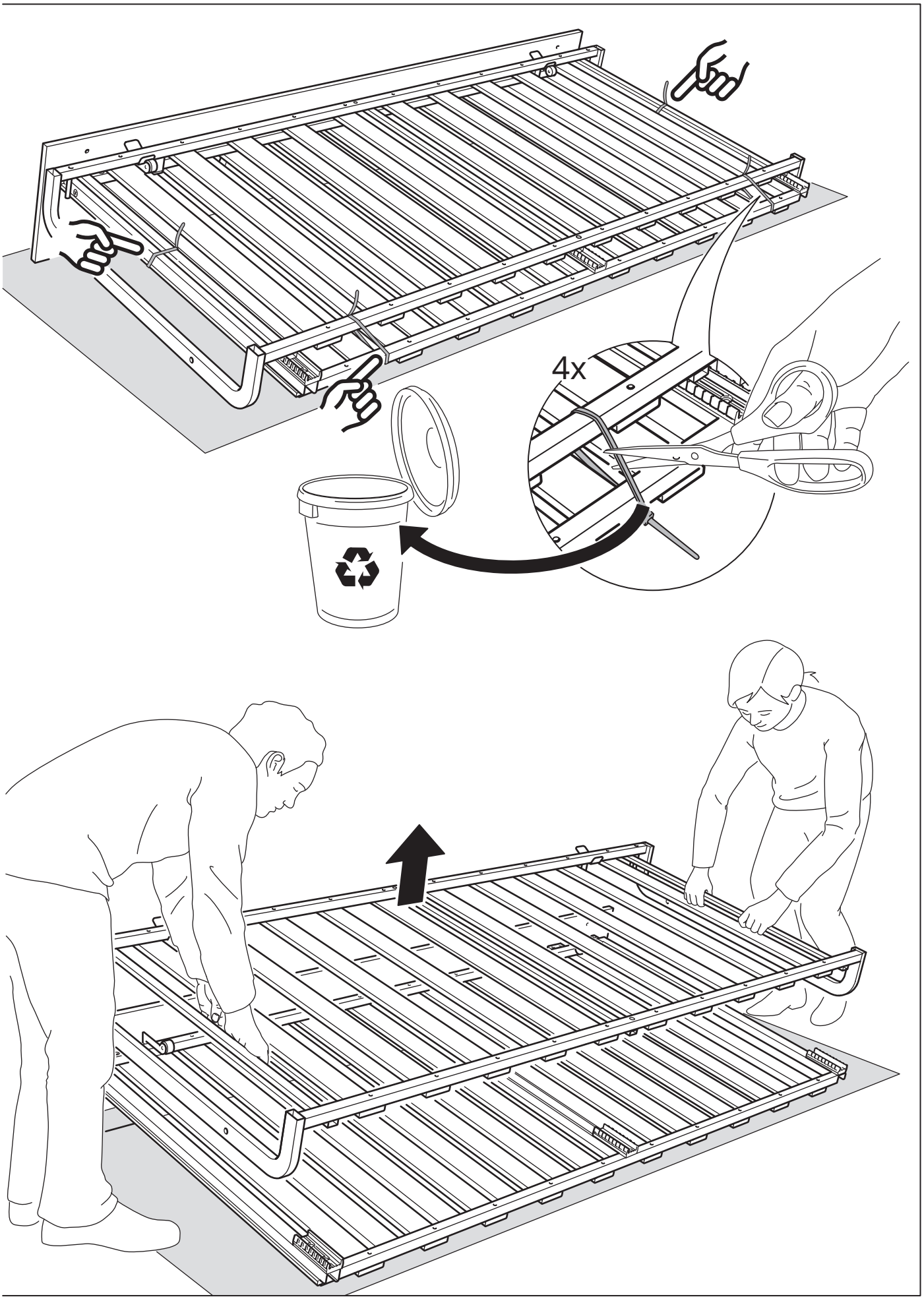
4x

5

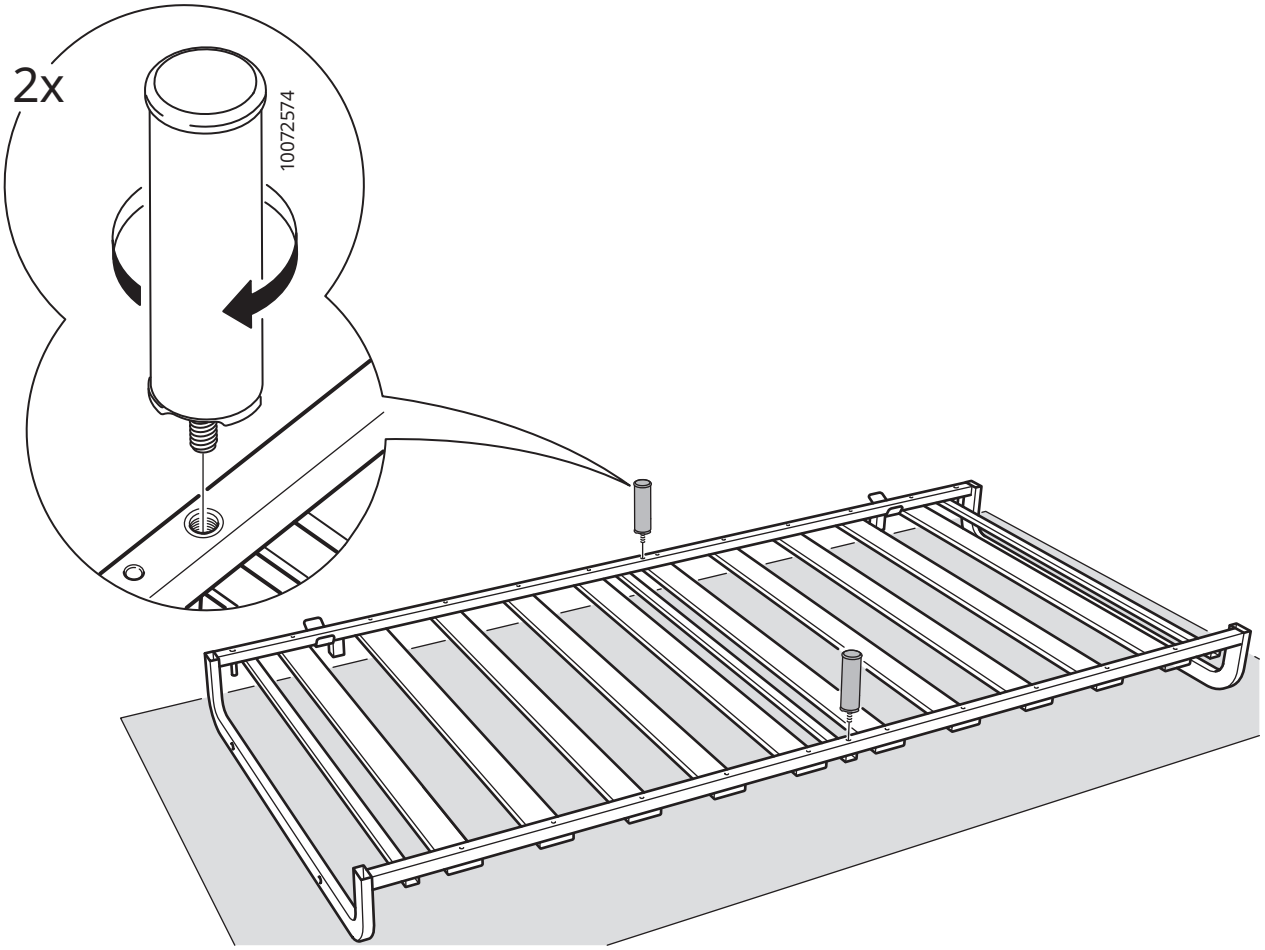

6

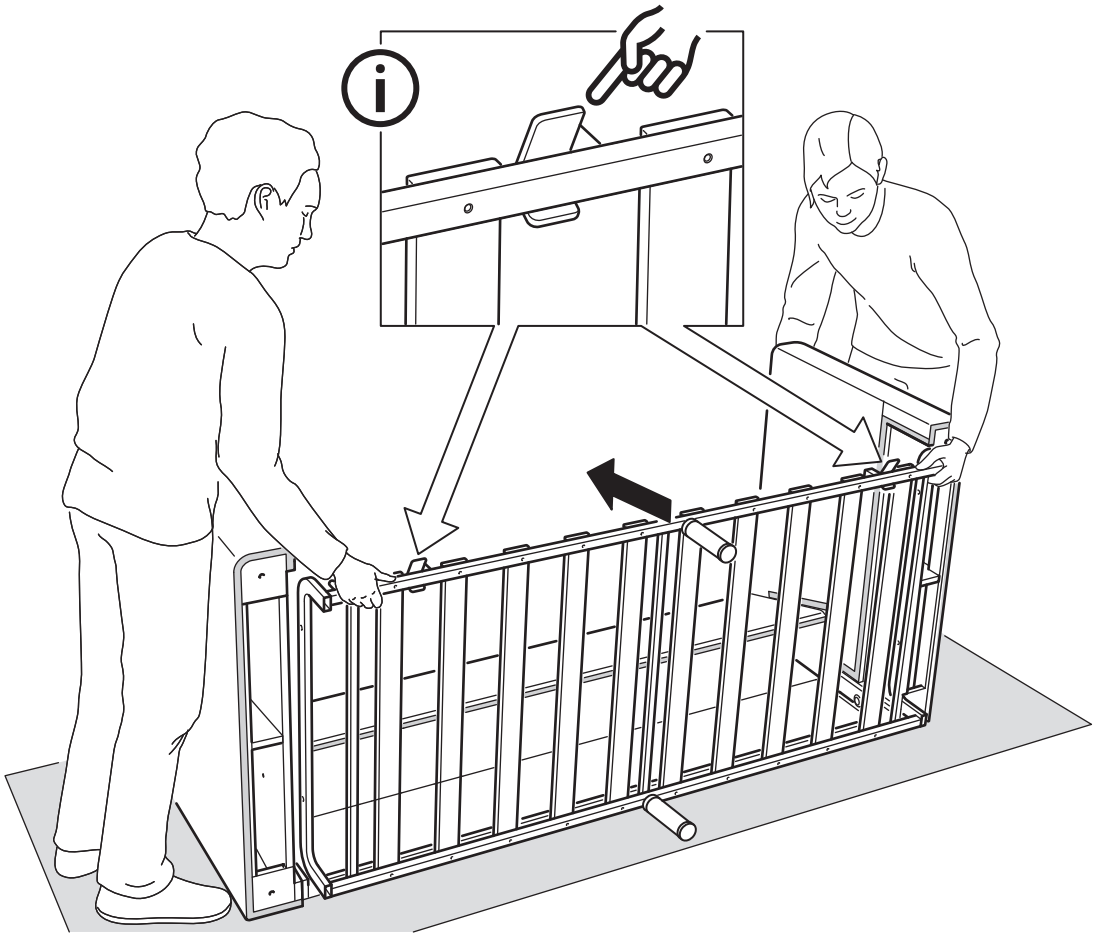

7

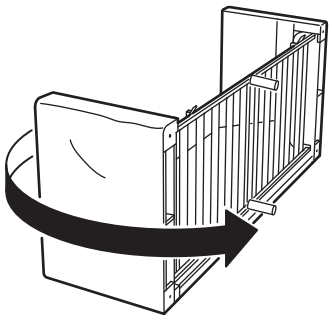

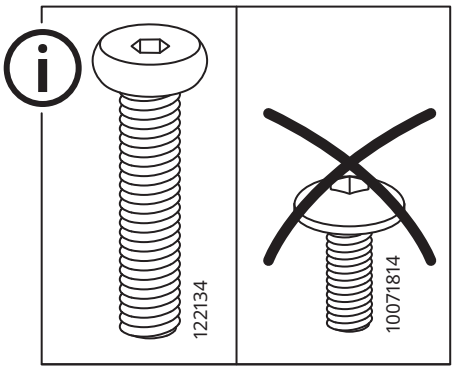

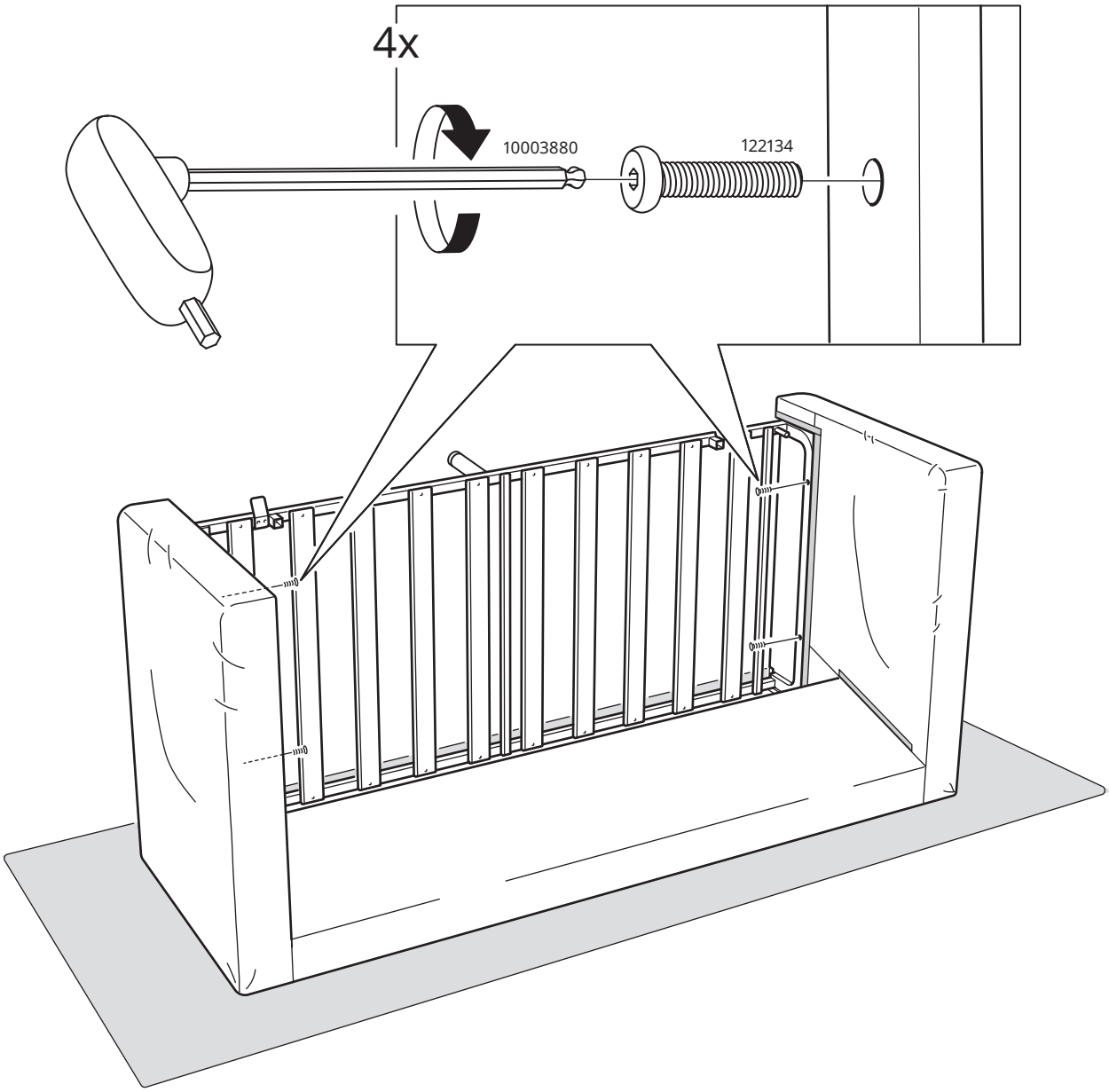

8

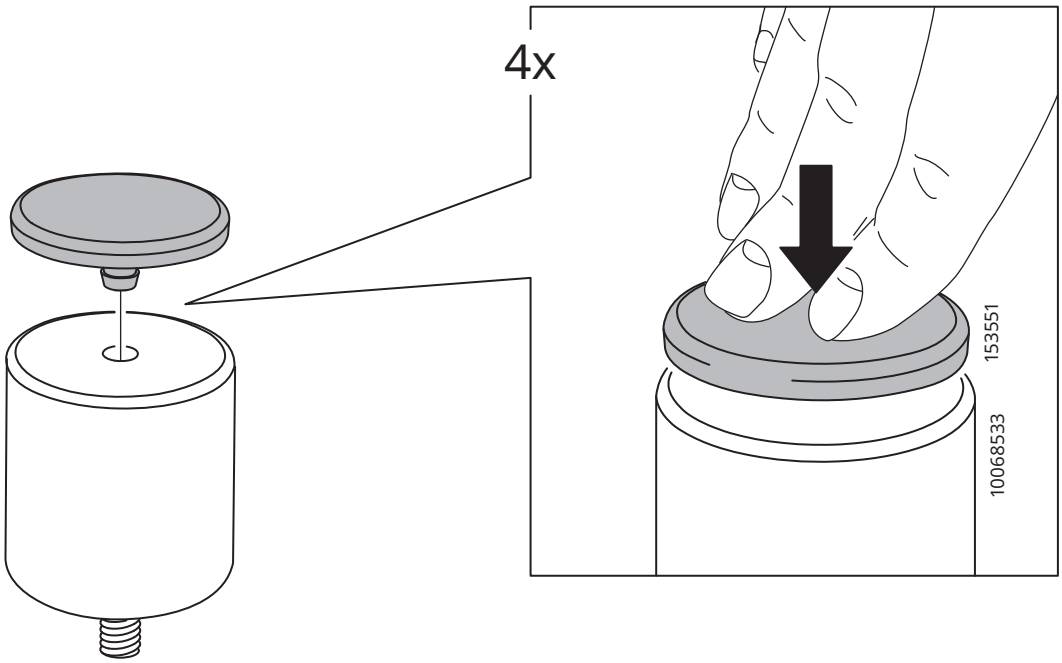

9

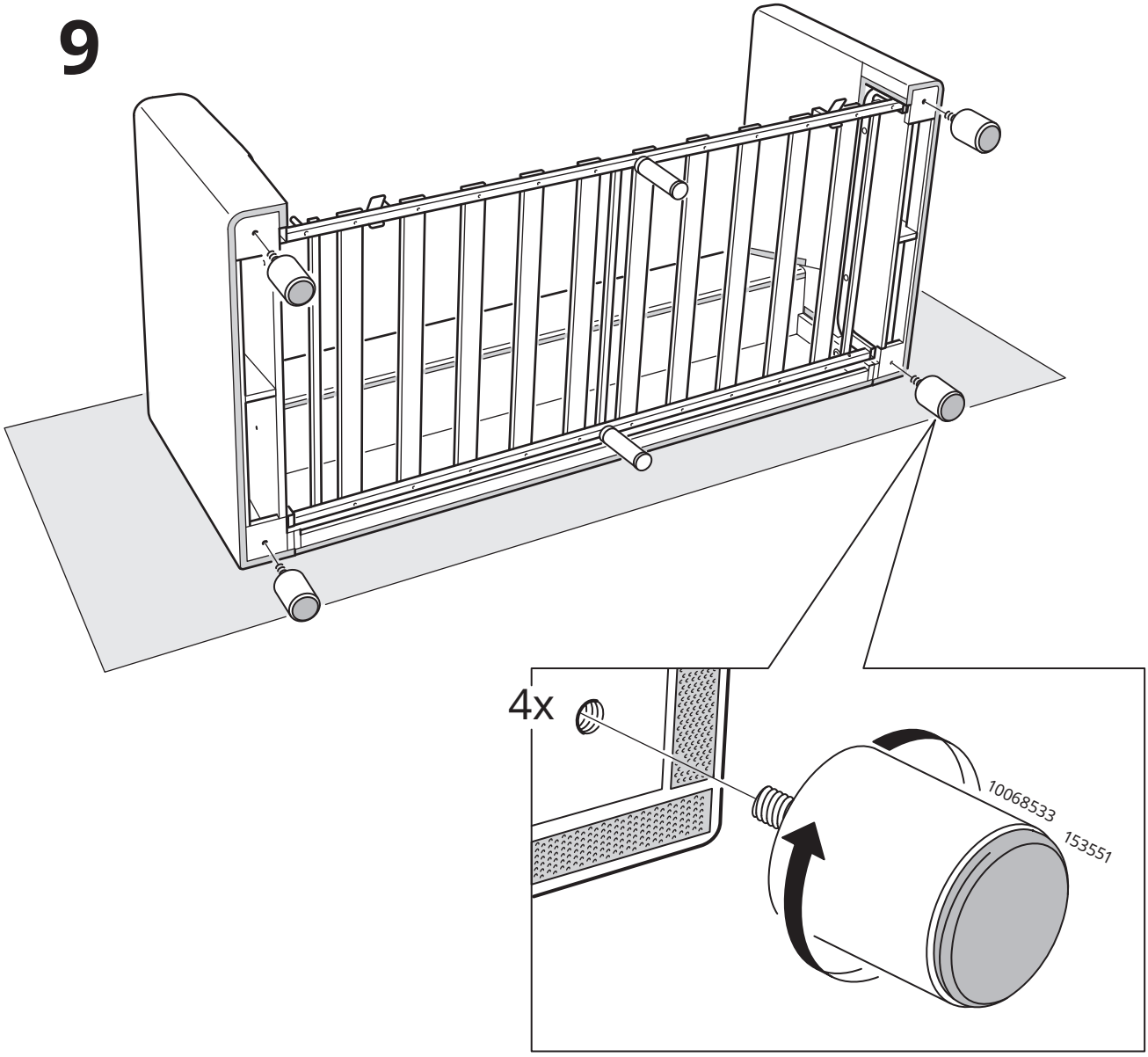

10

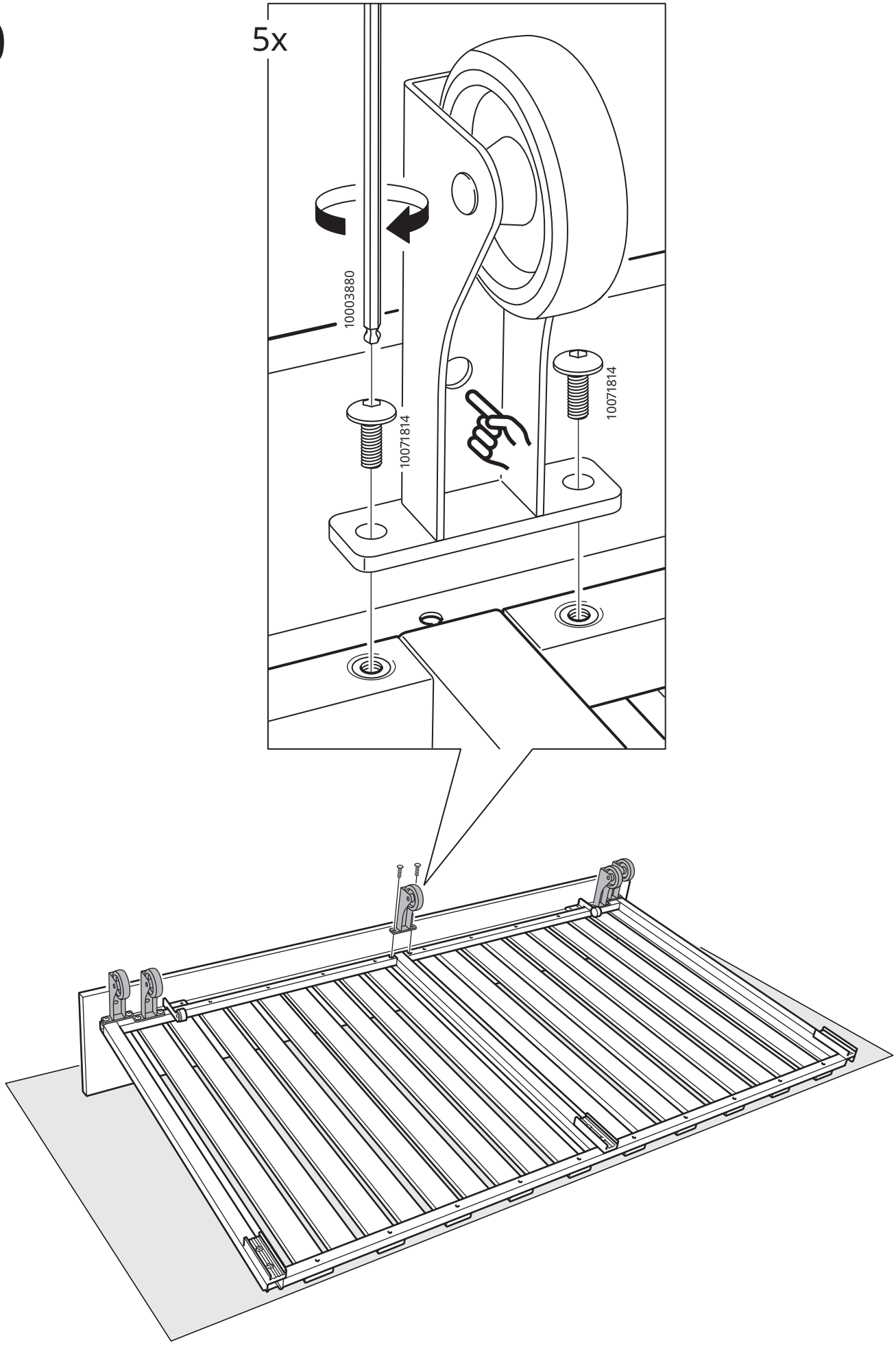

11

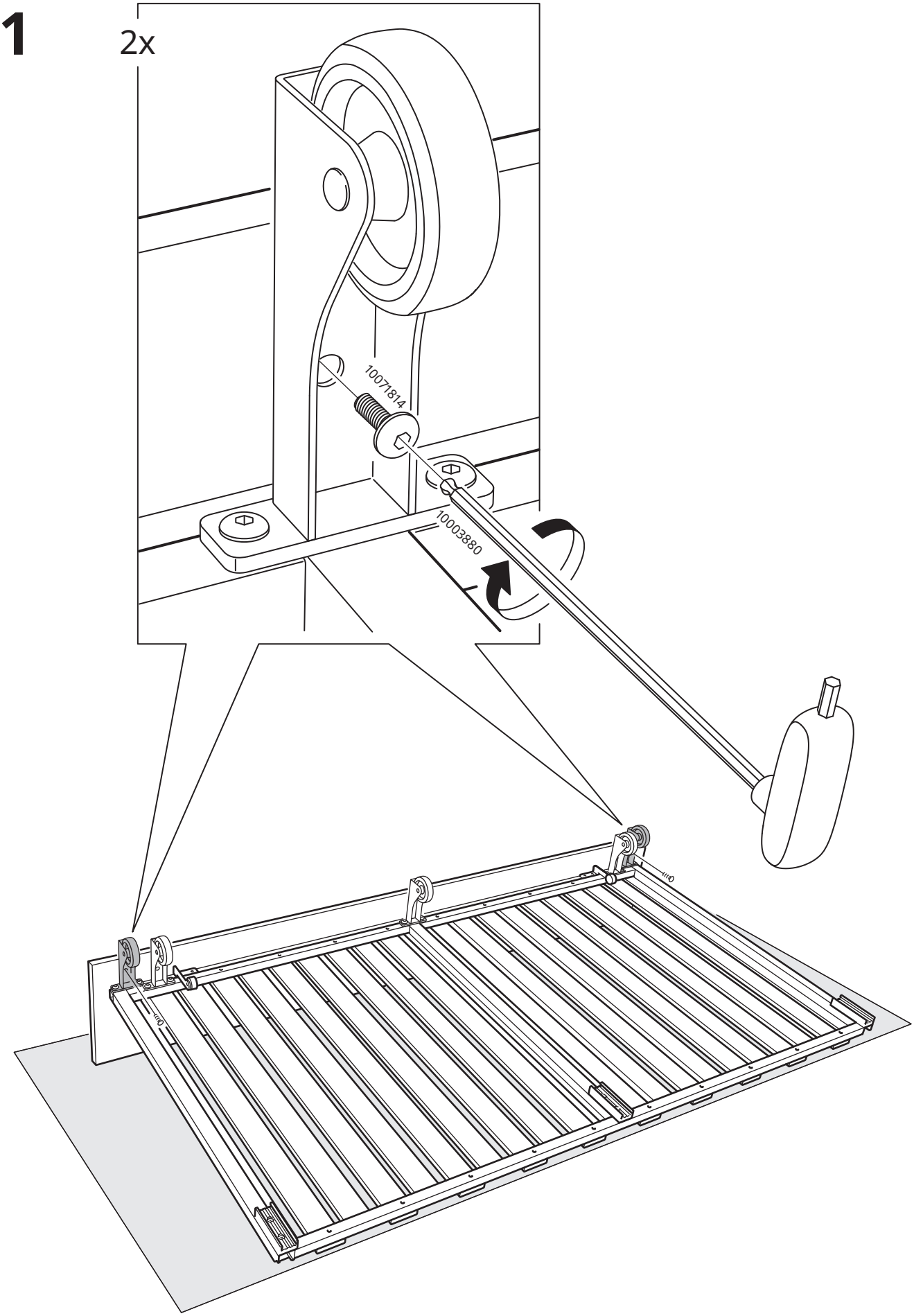

12

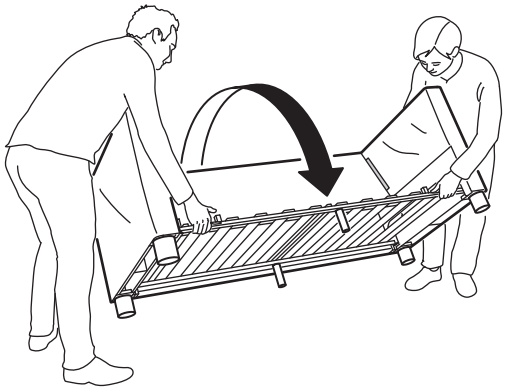

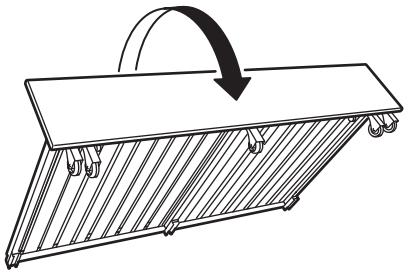

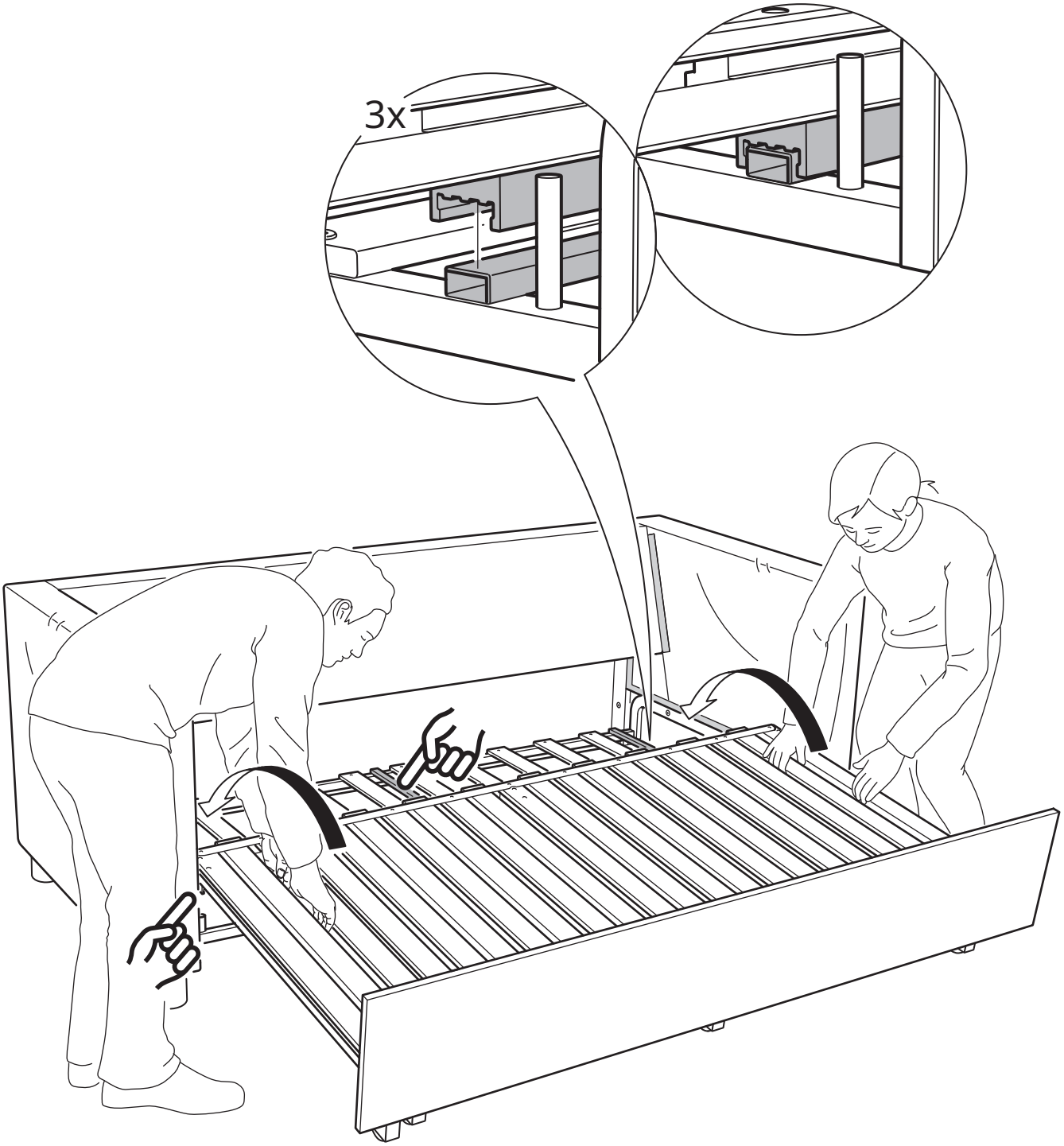

13

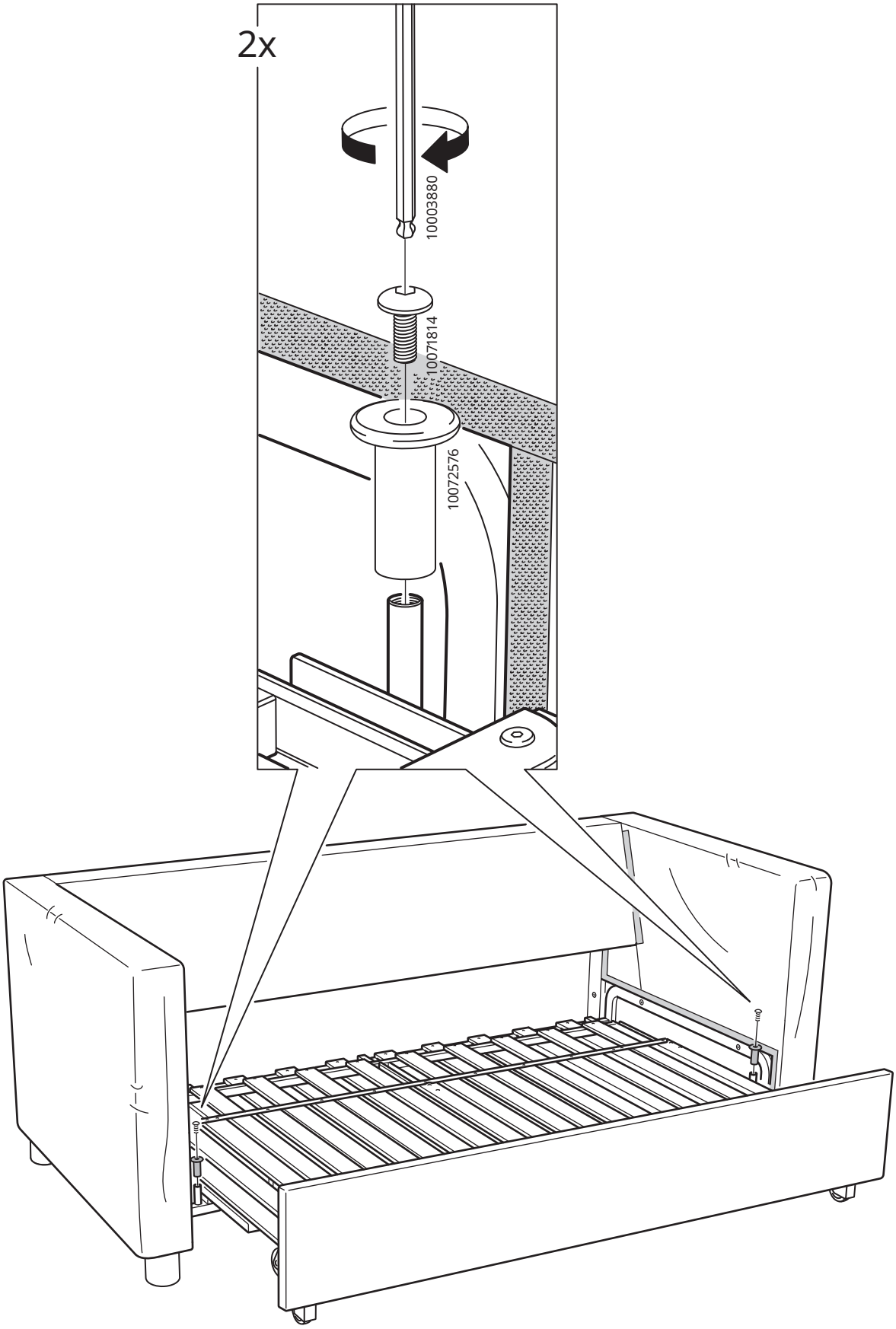

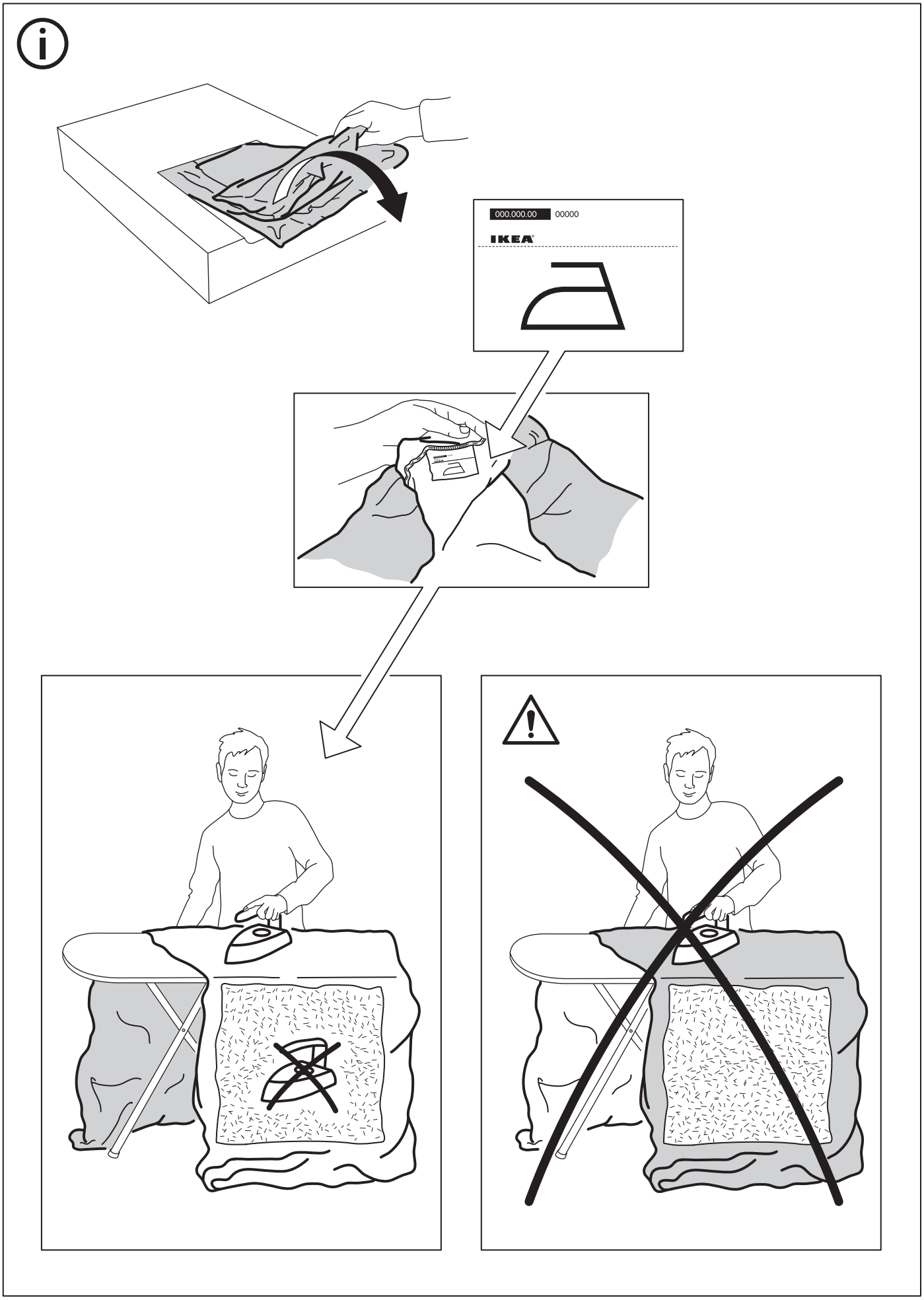
000.000.00
00000
IKEA

14

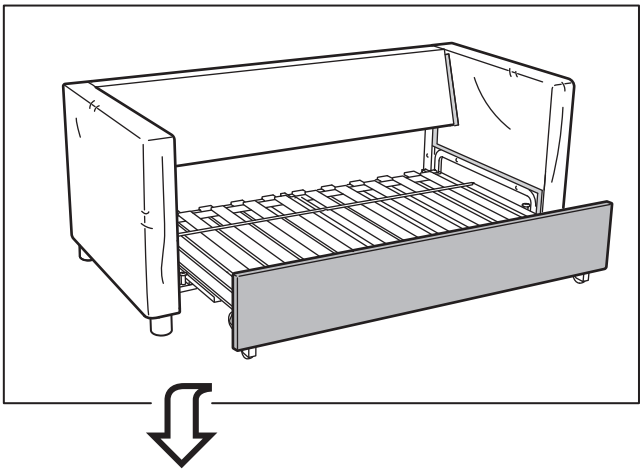

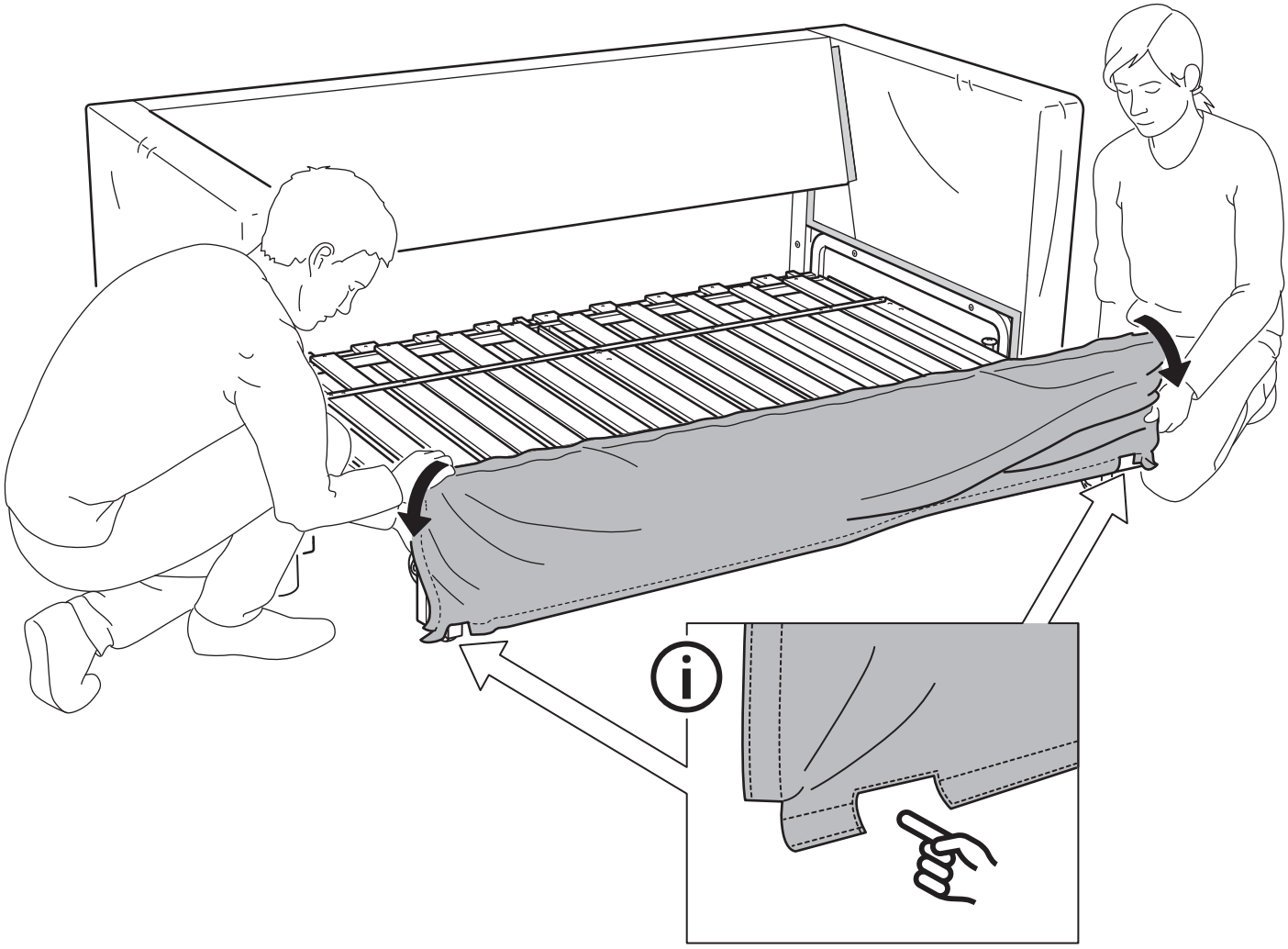

15

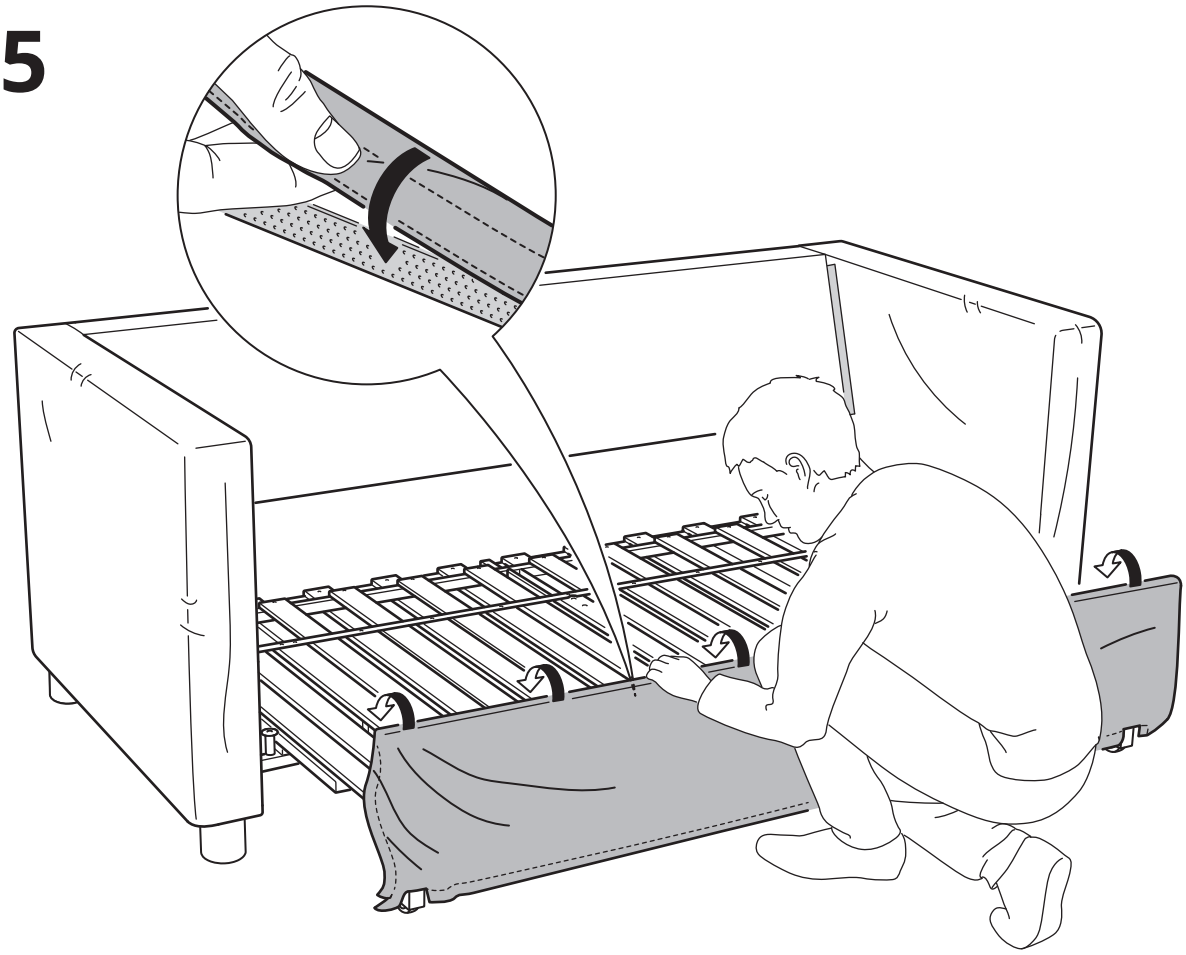

16

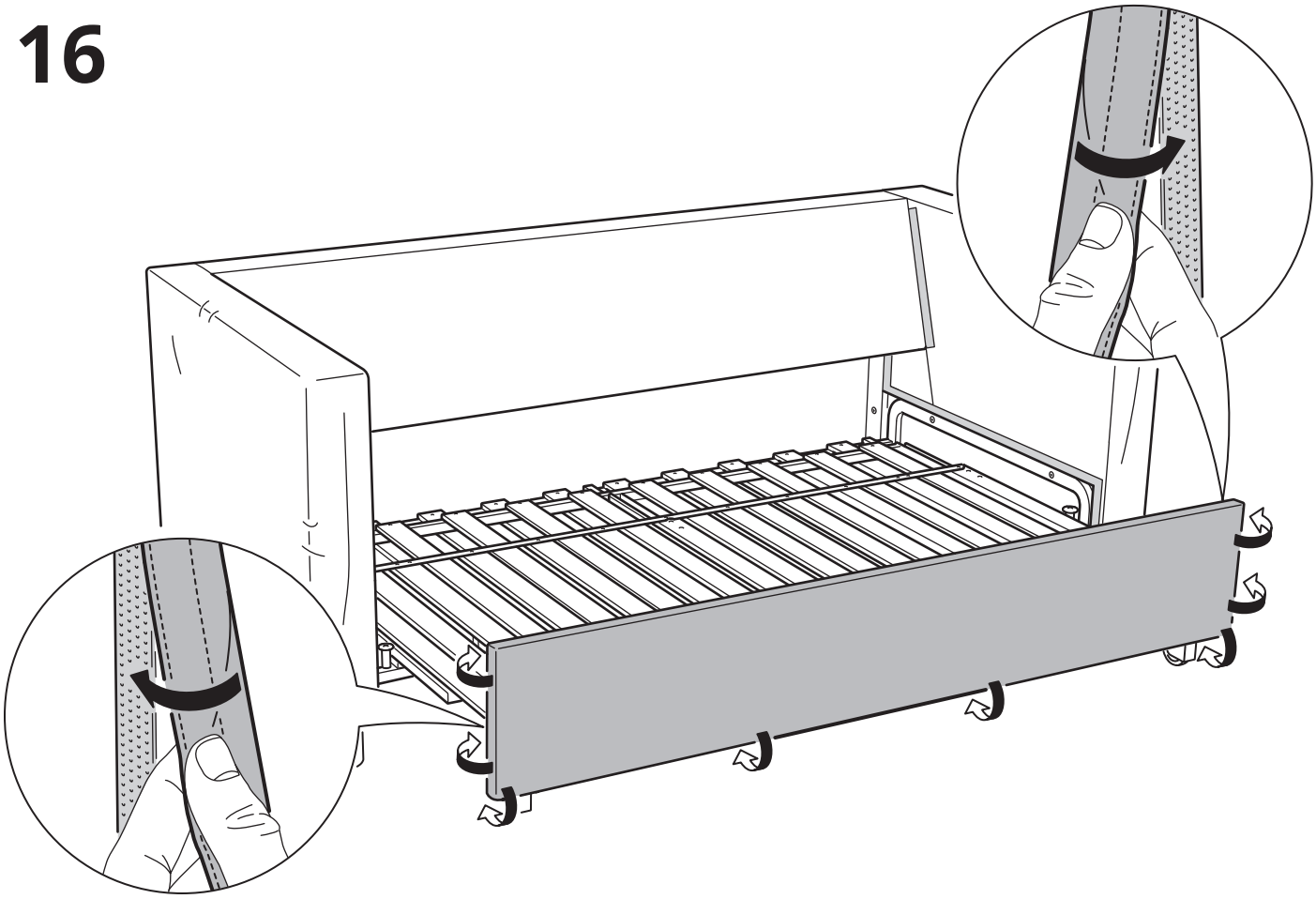

17

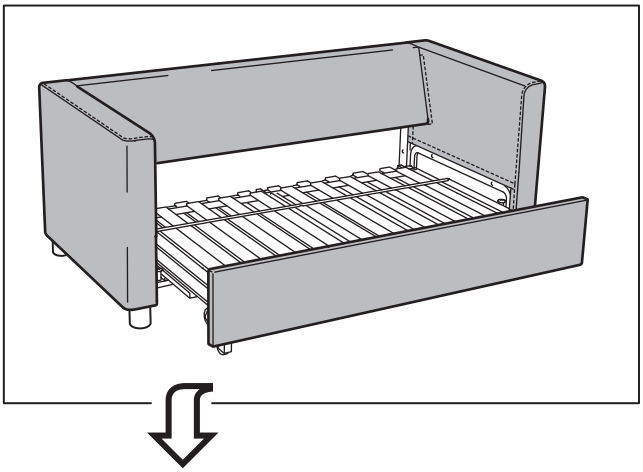

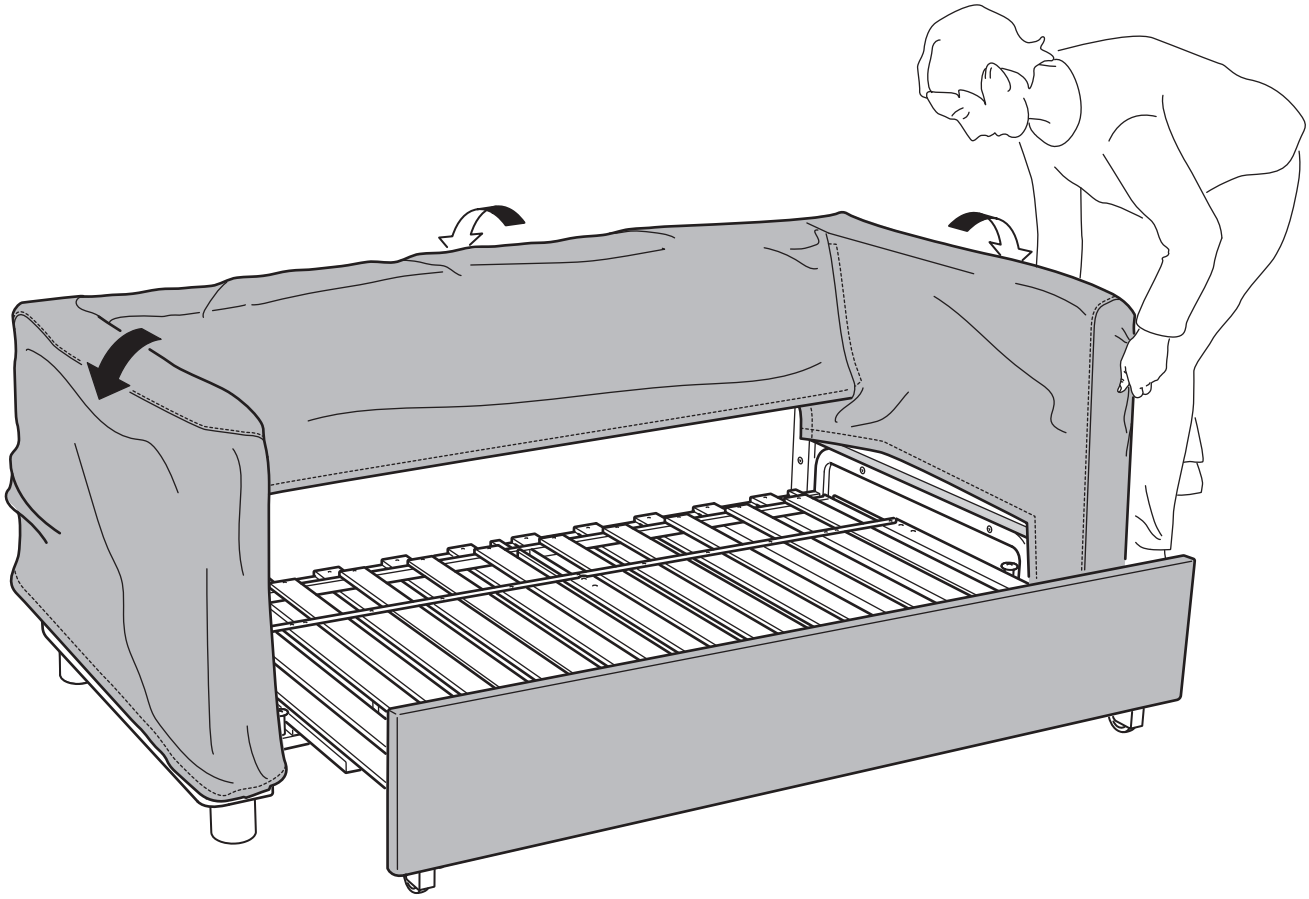

18

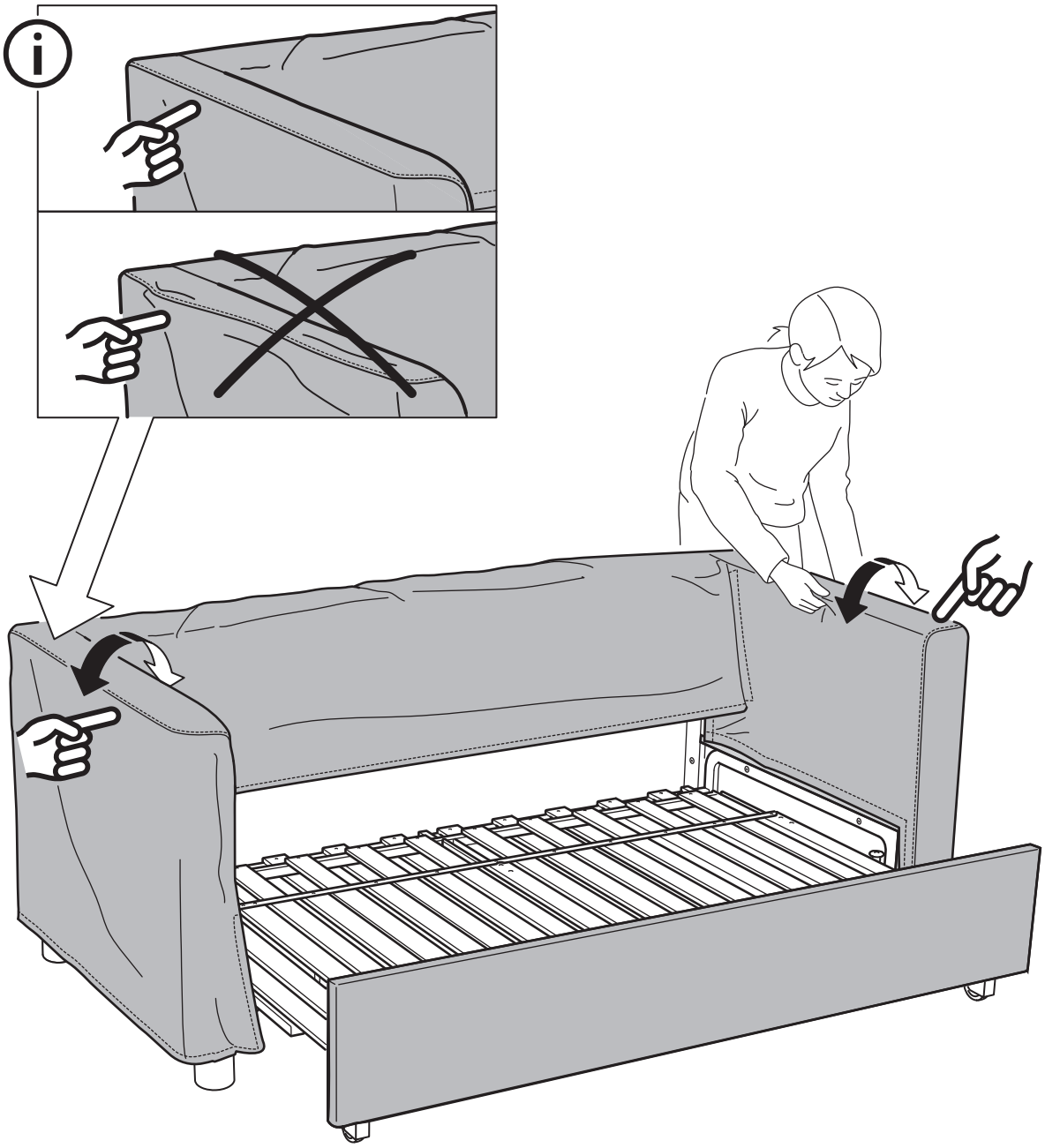

19

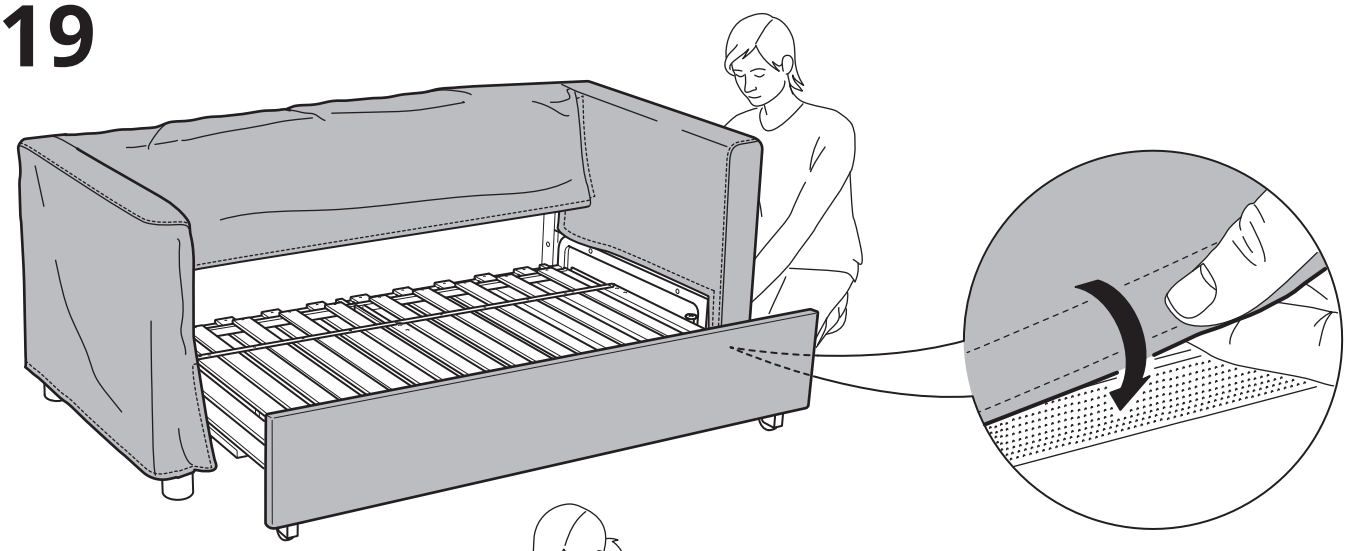

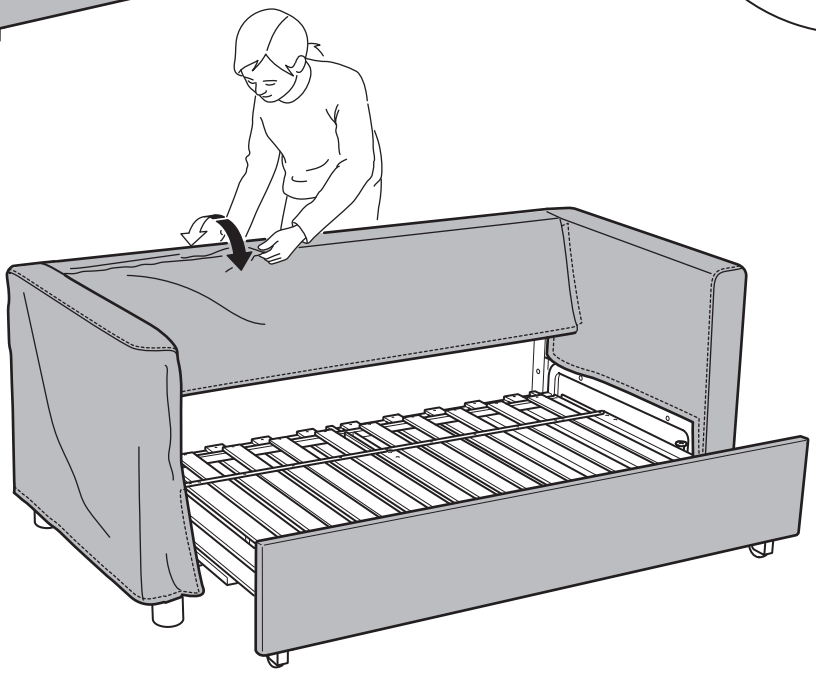

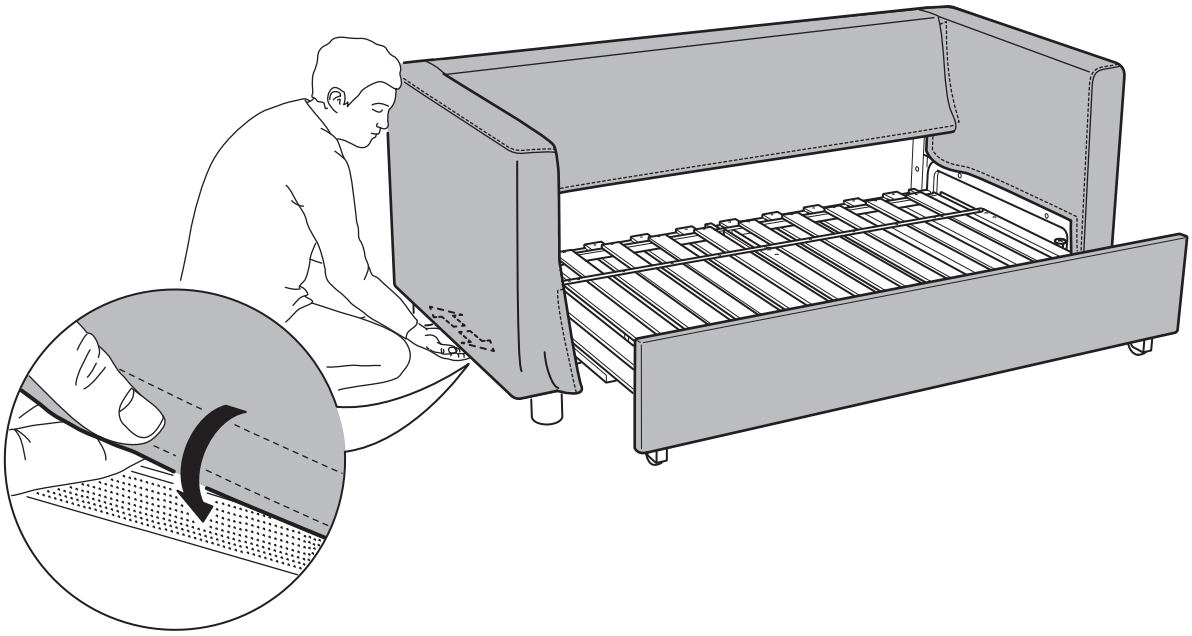

20

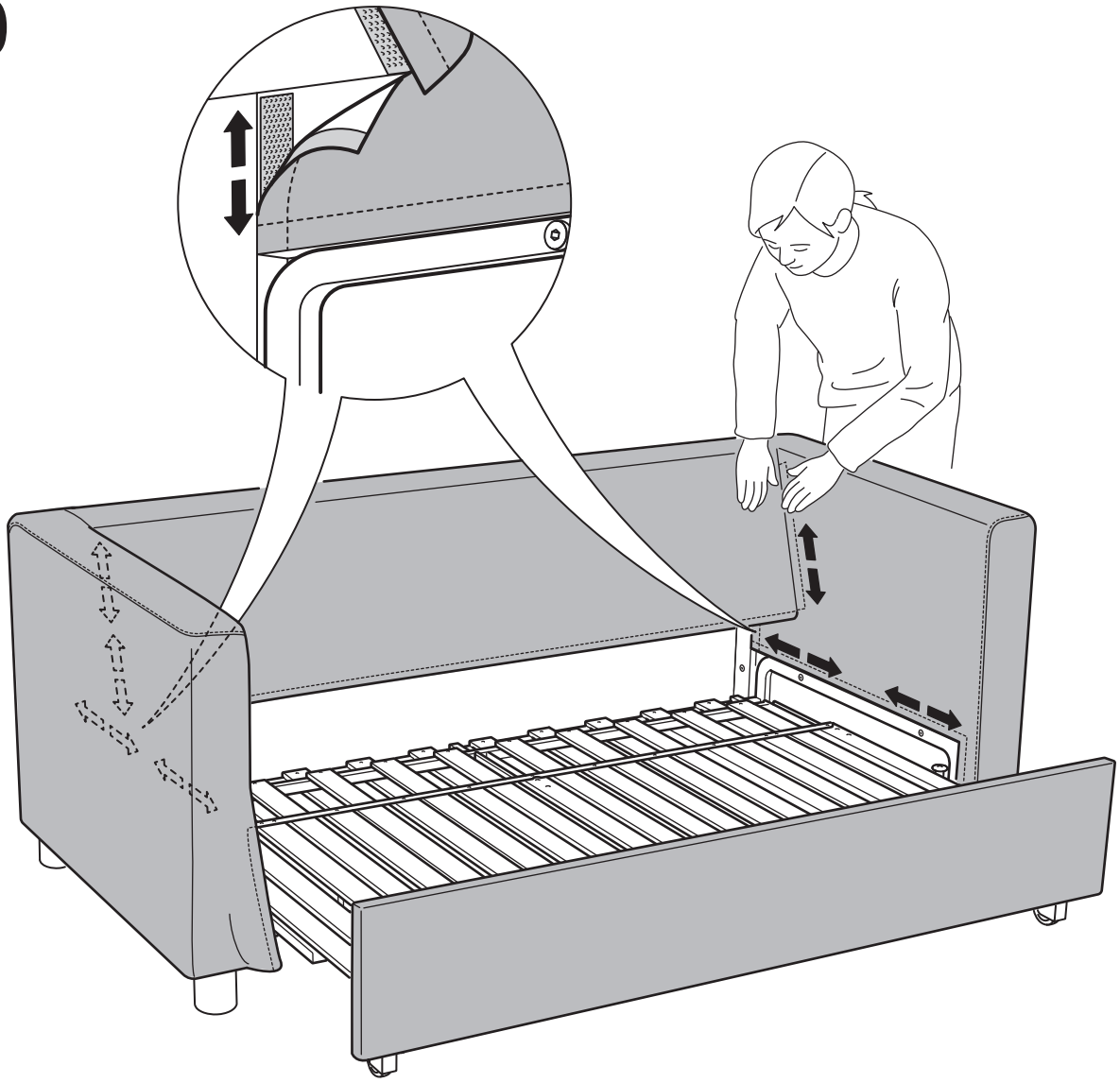

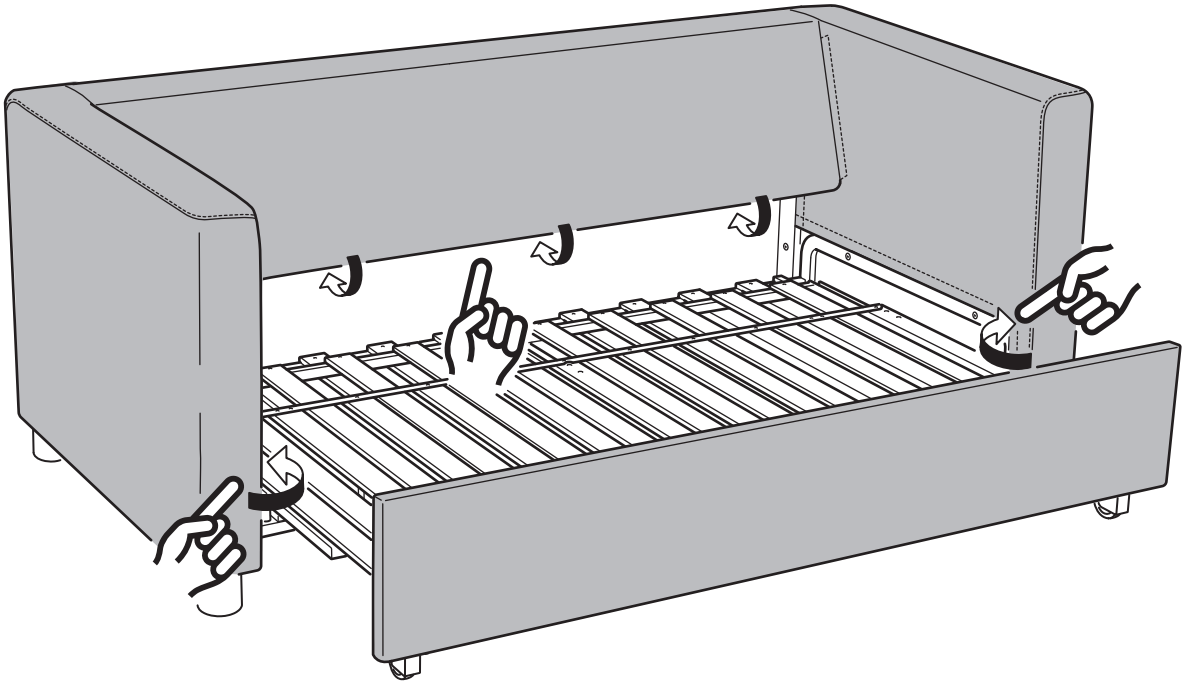

21

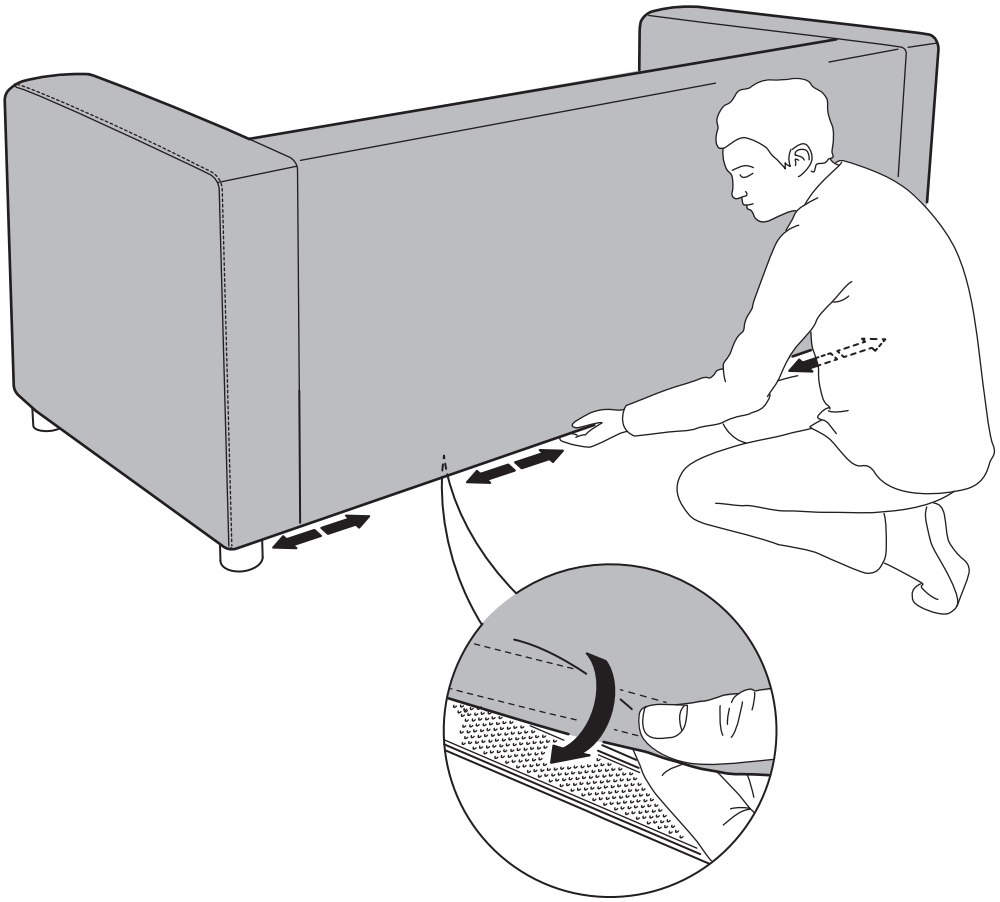

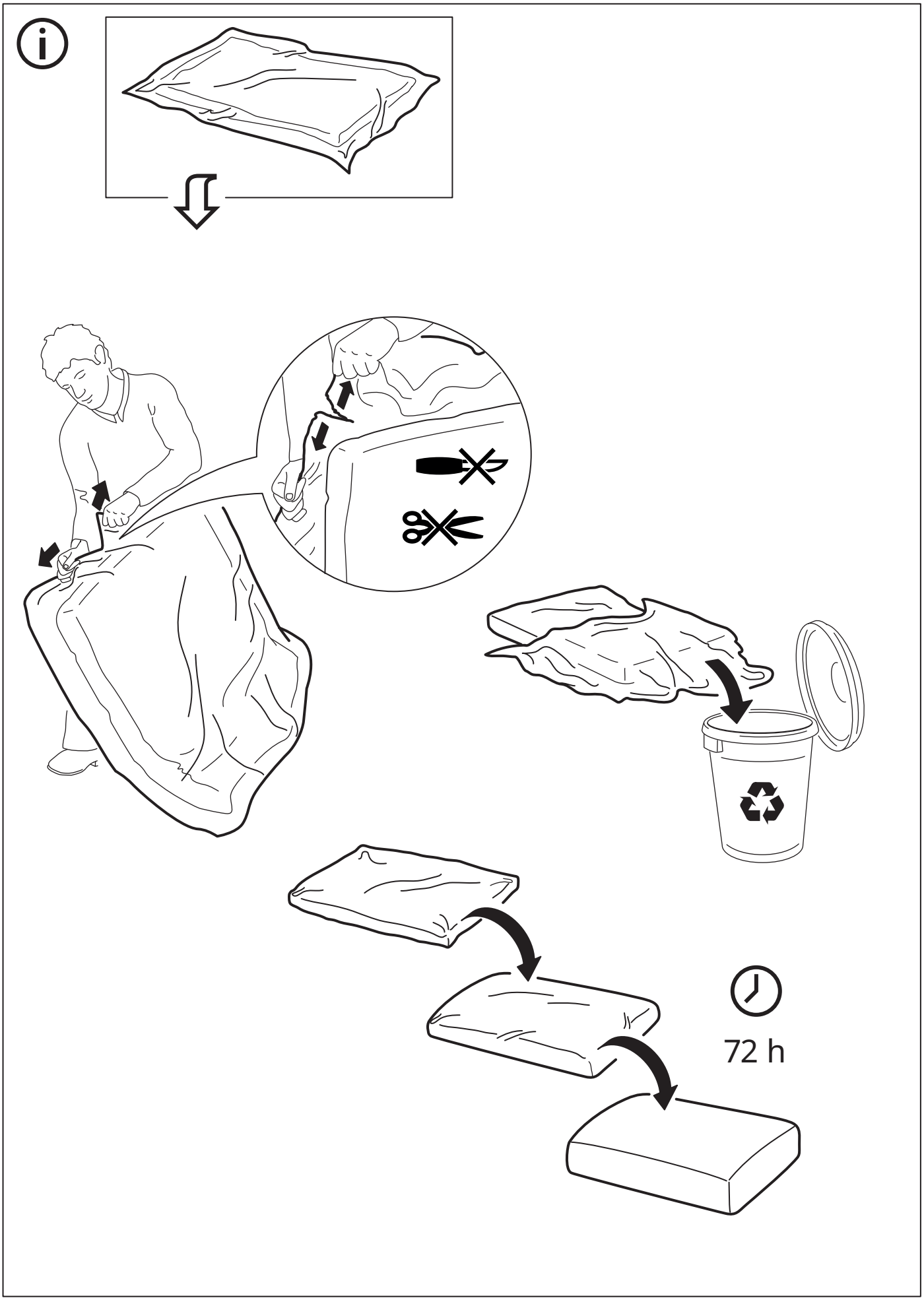
72 h

22

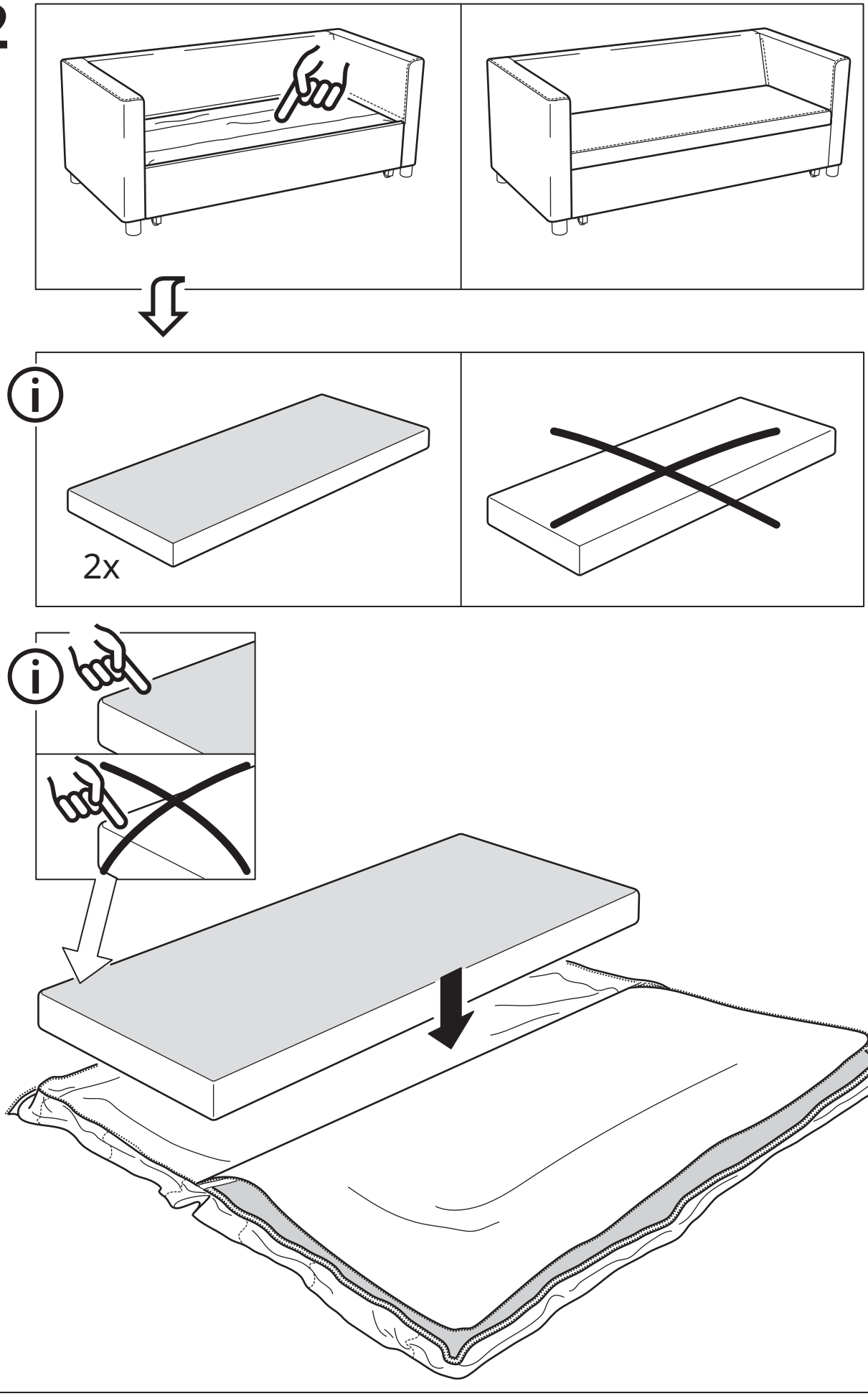

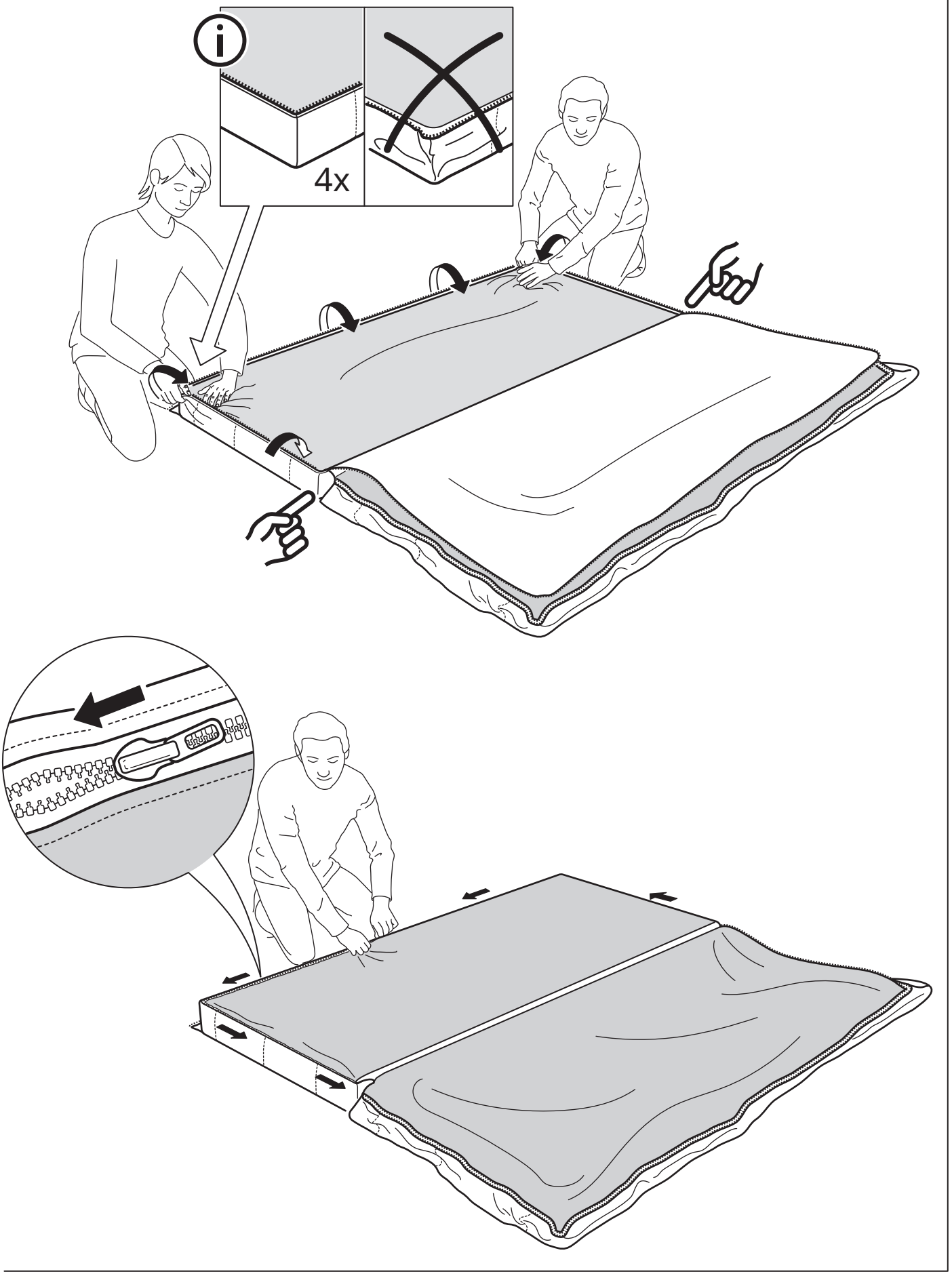
4x

23

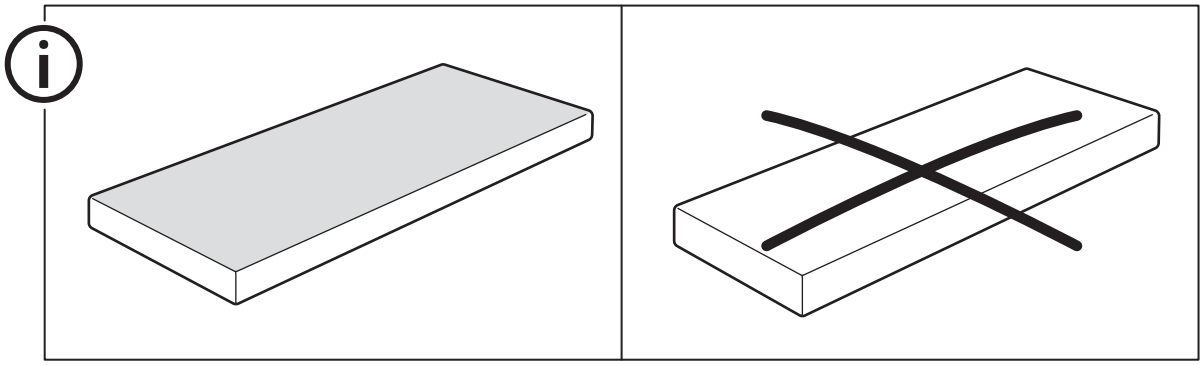

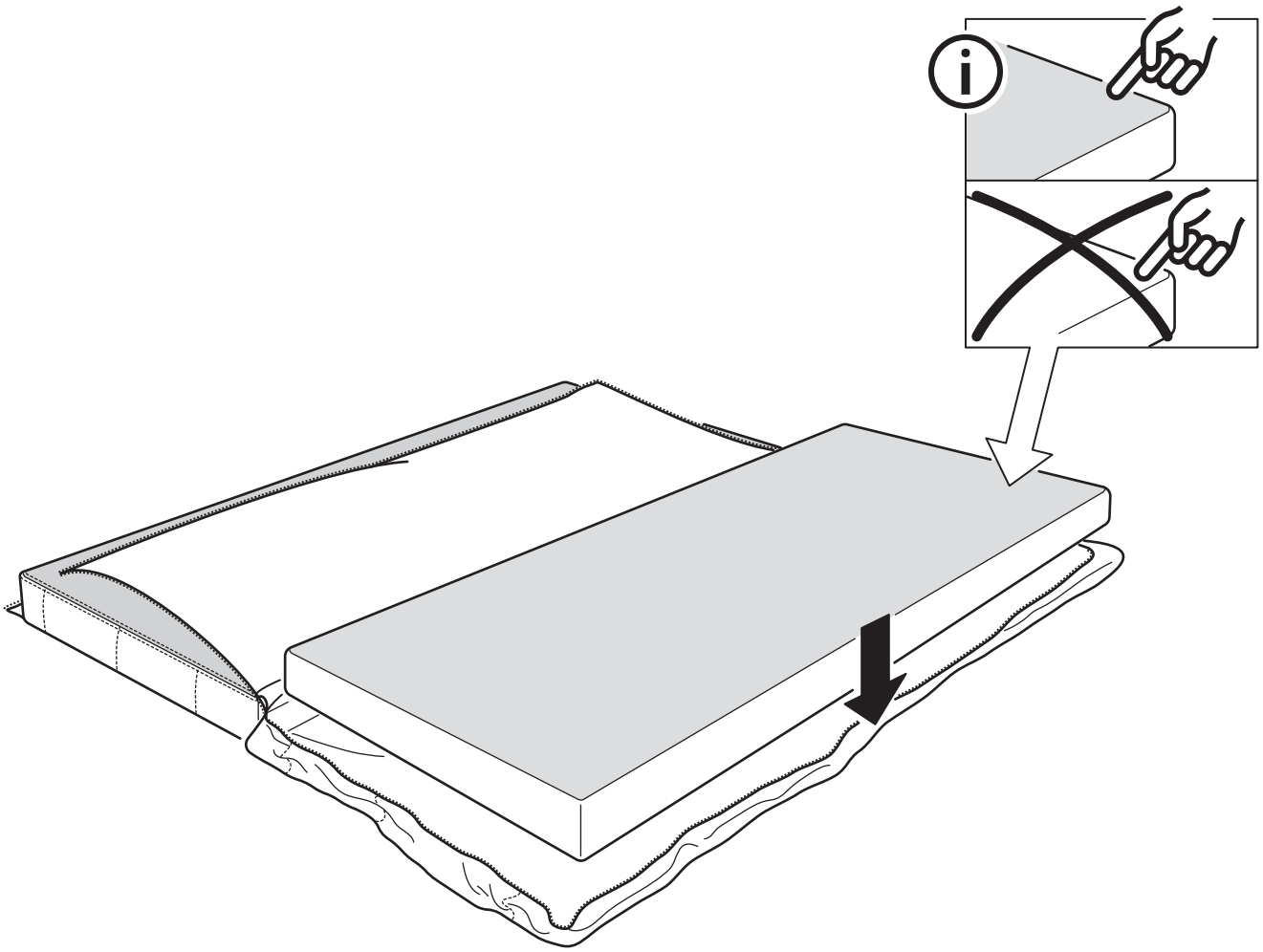

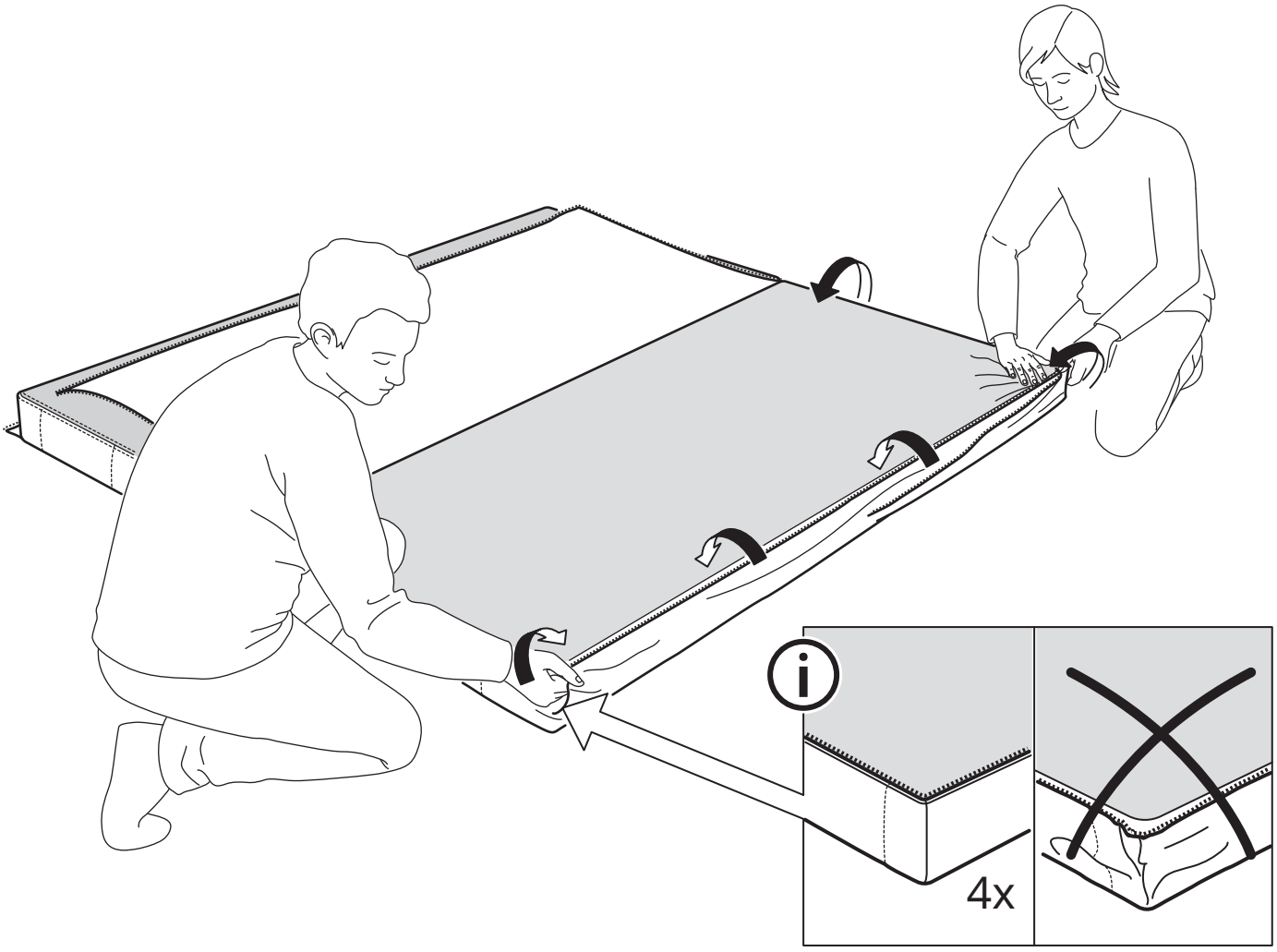
4x

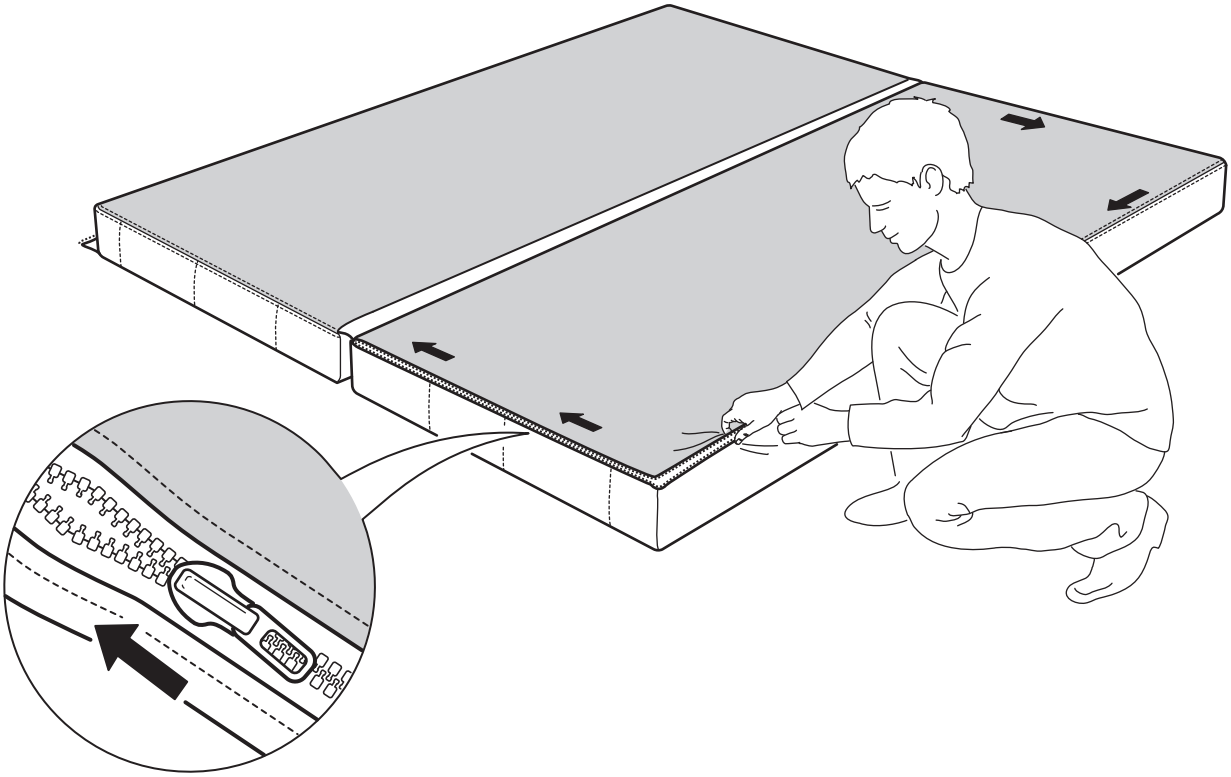

24

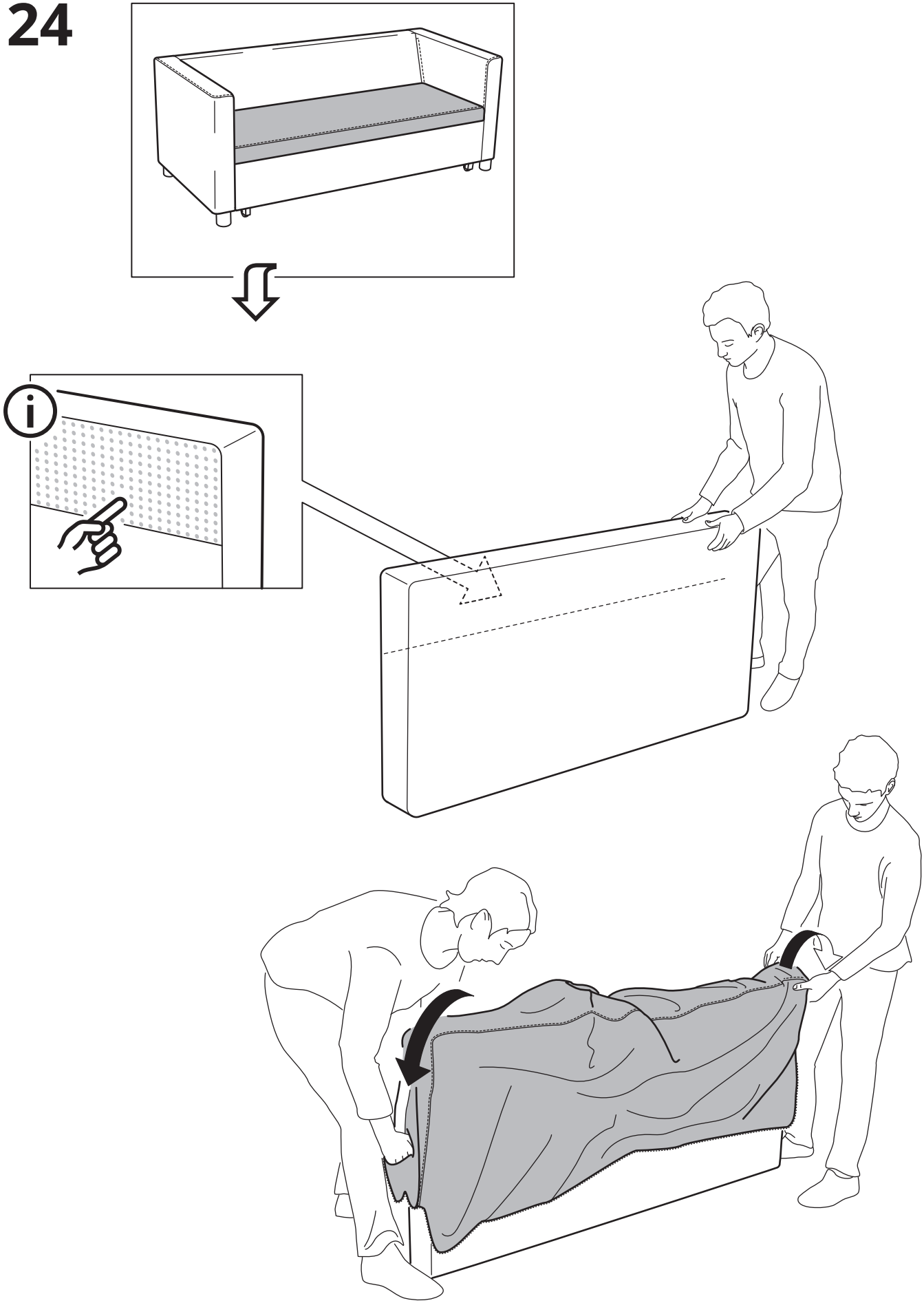

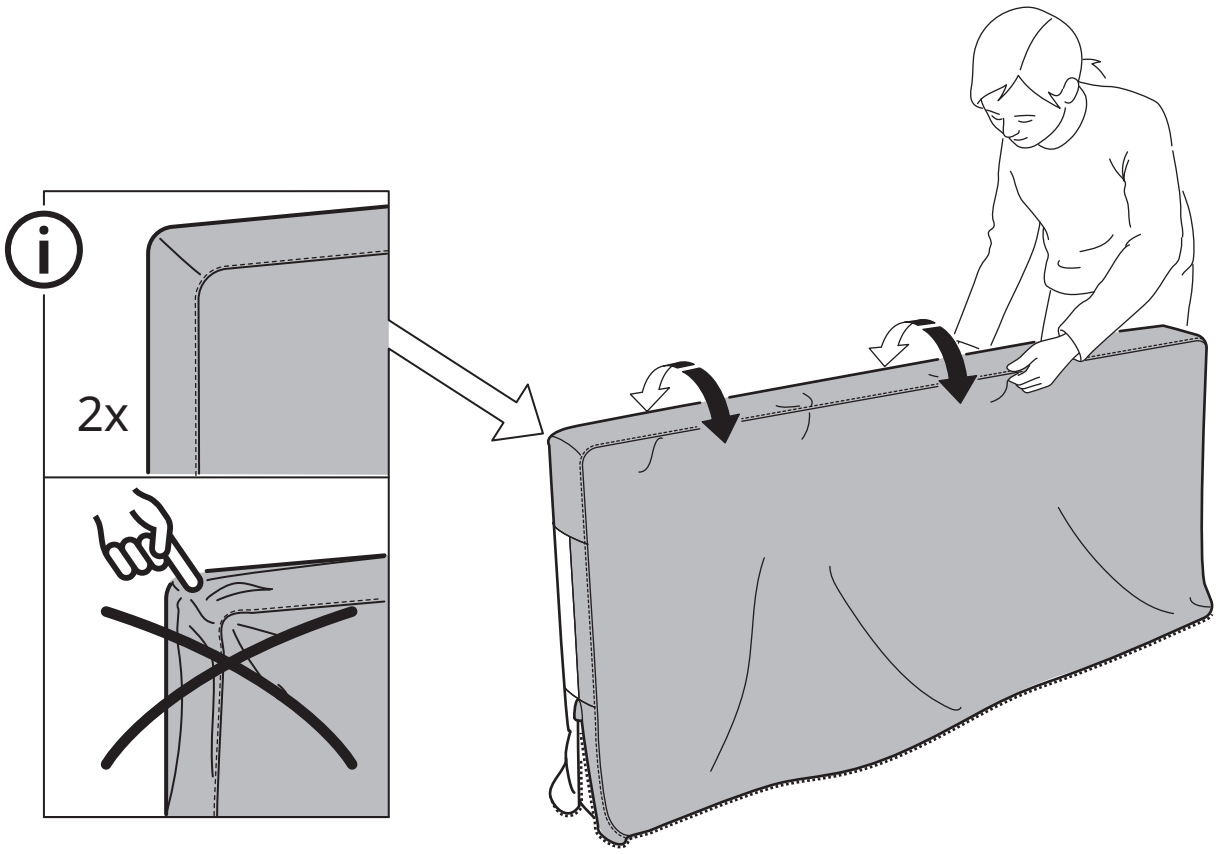
2x

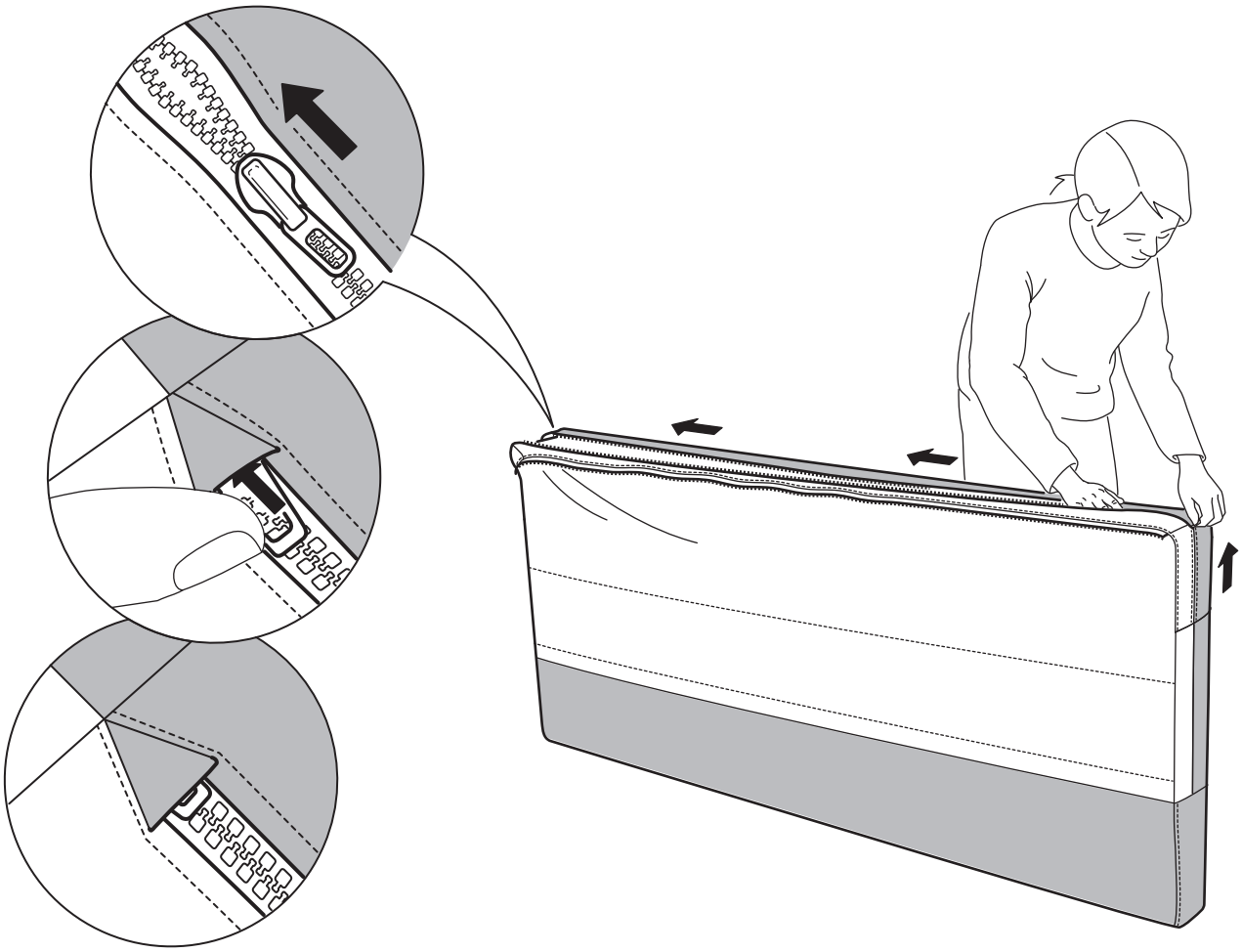

25

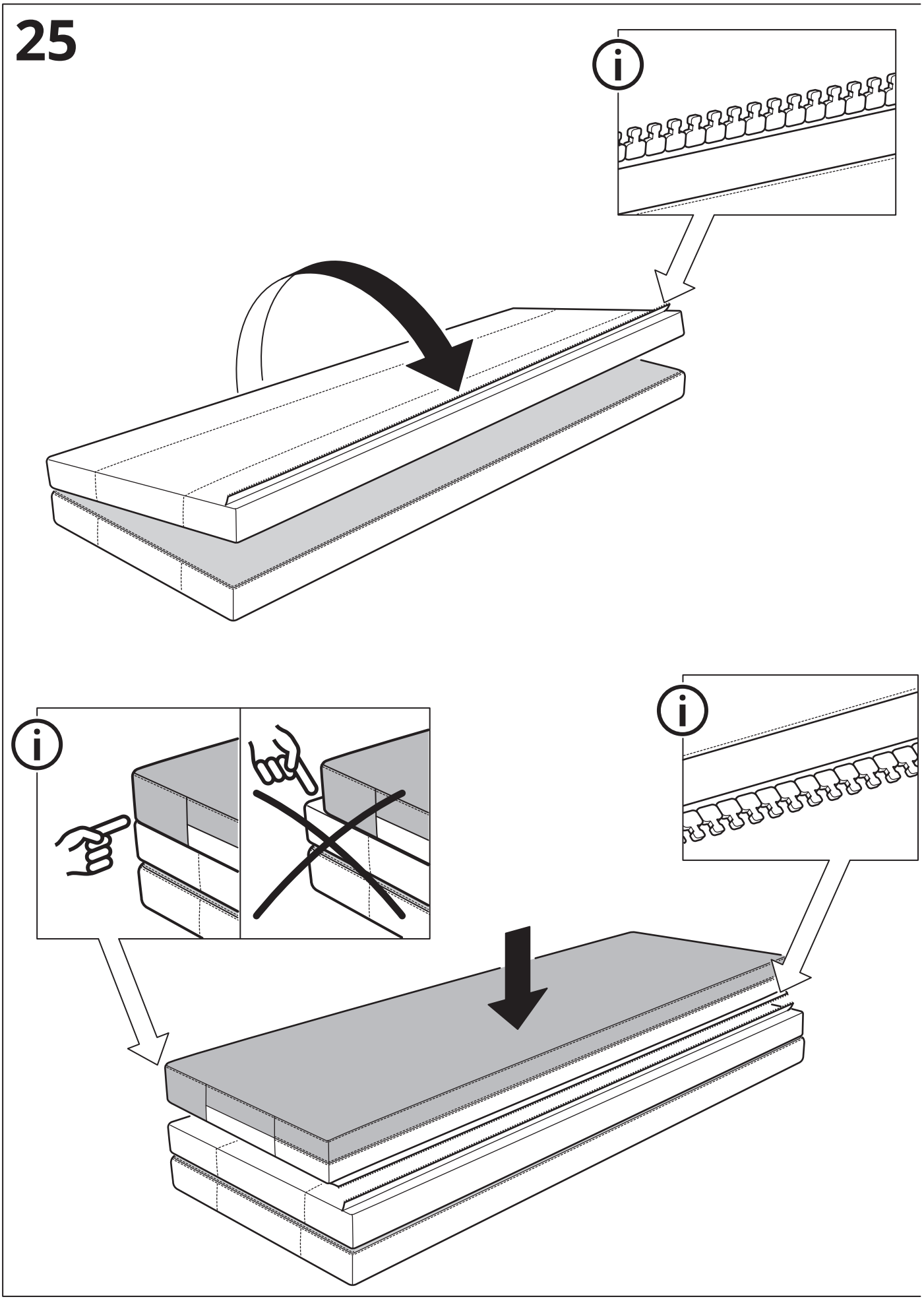

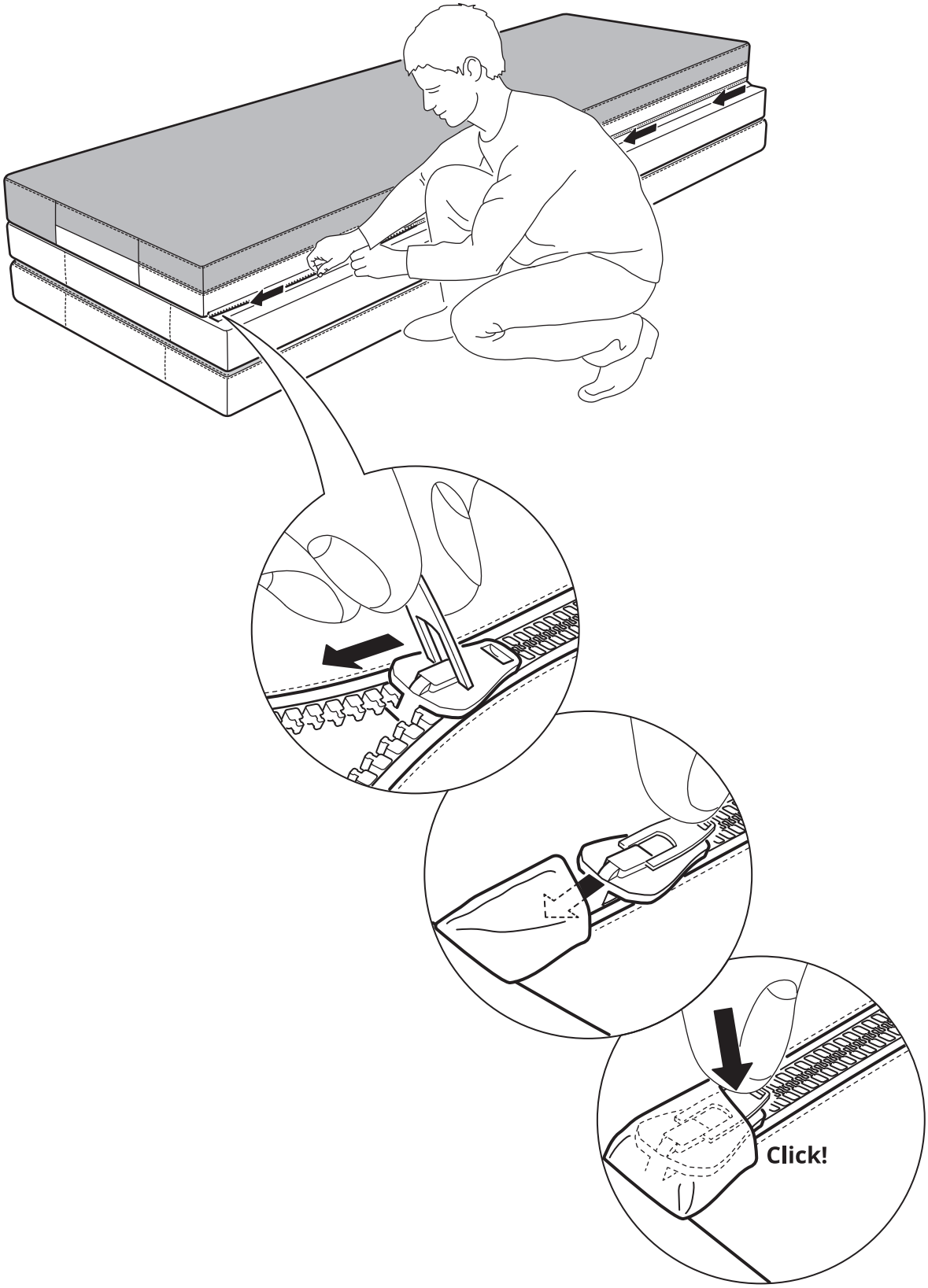
Click!

26

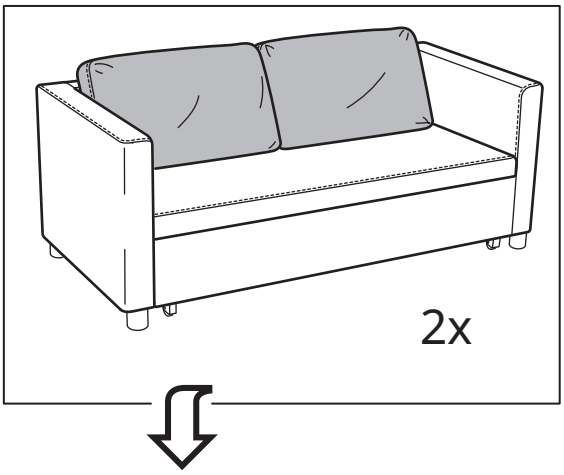

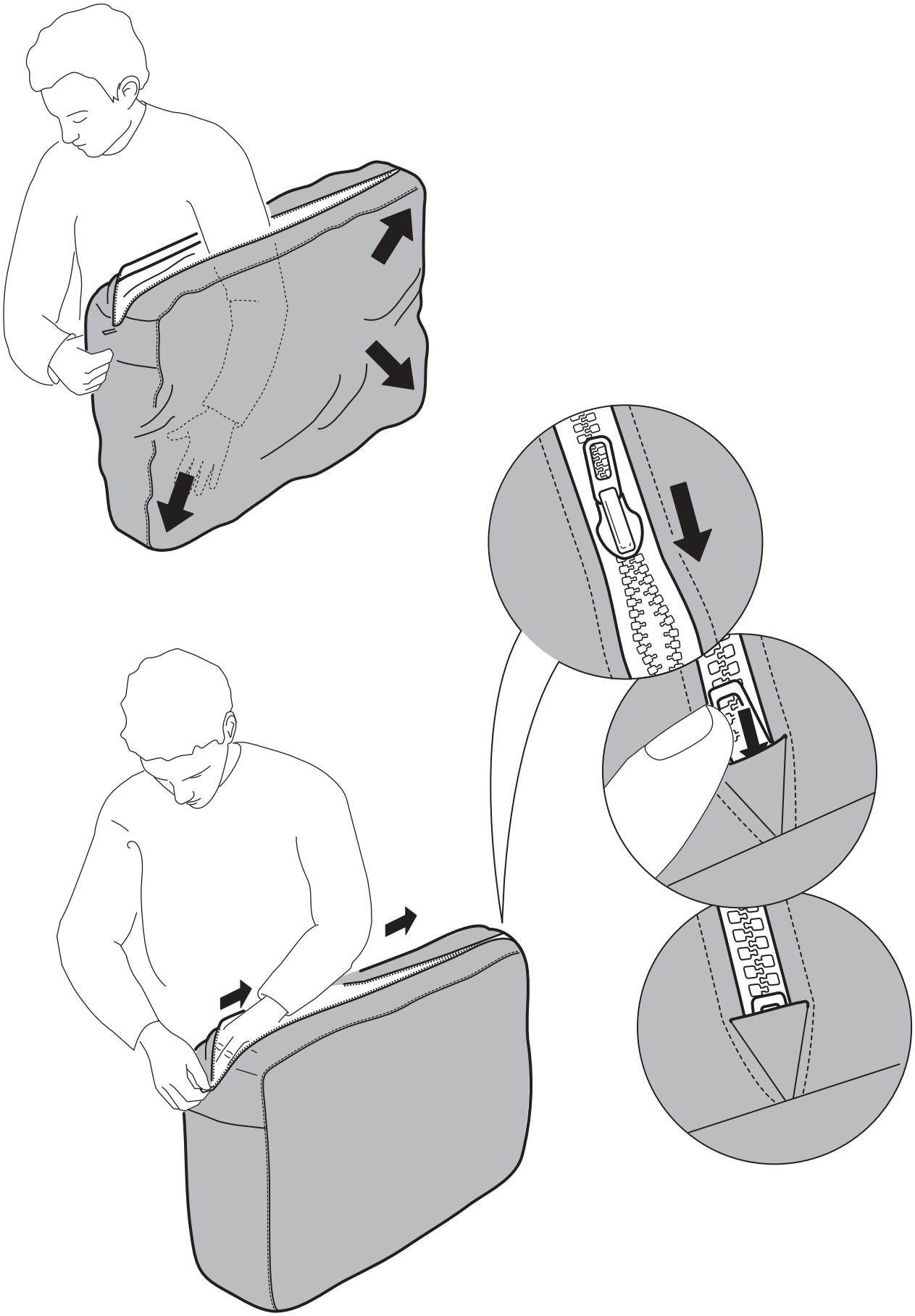

27

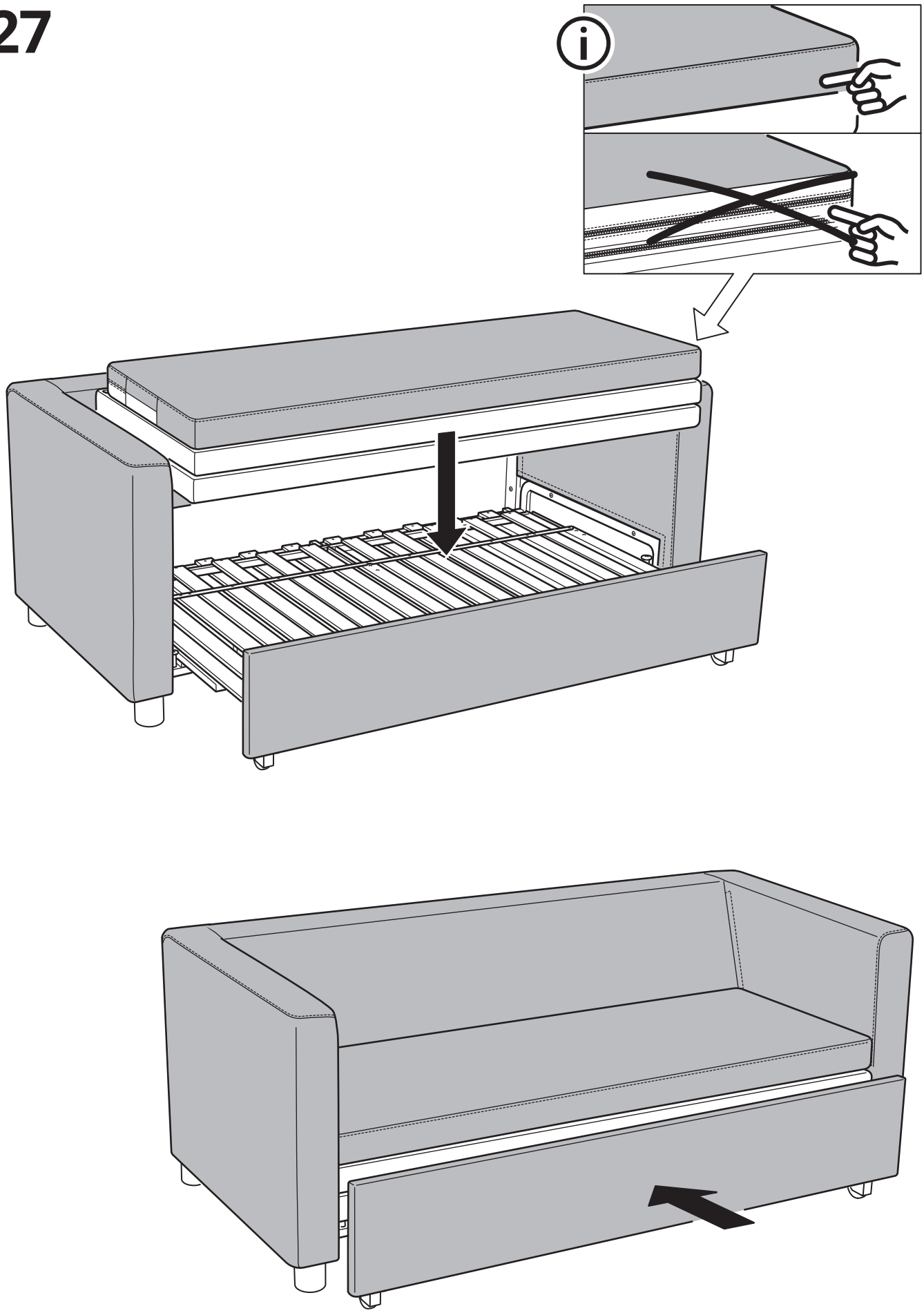

28

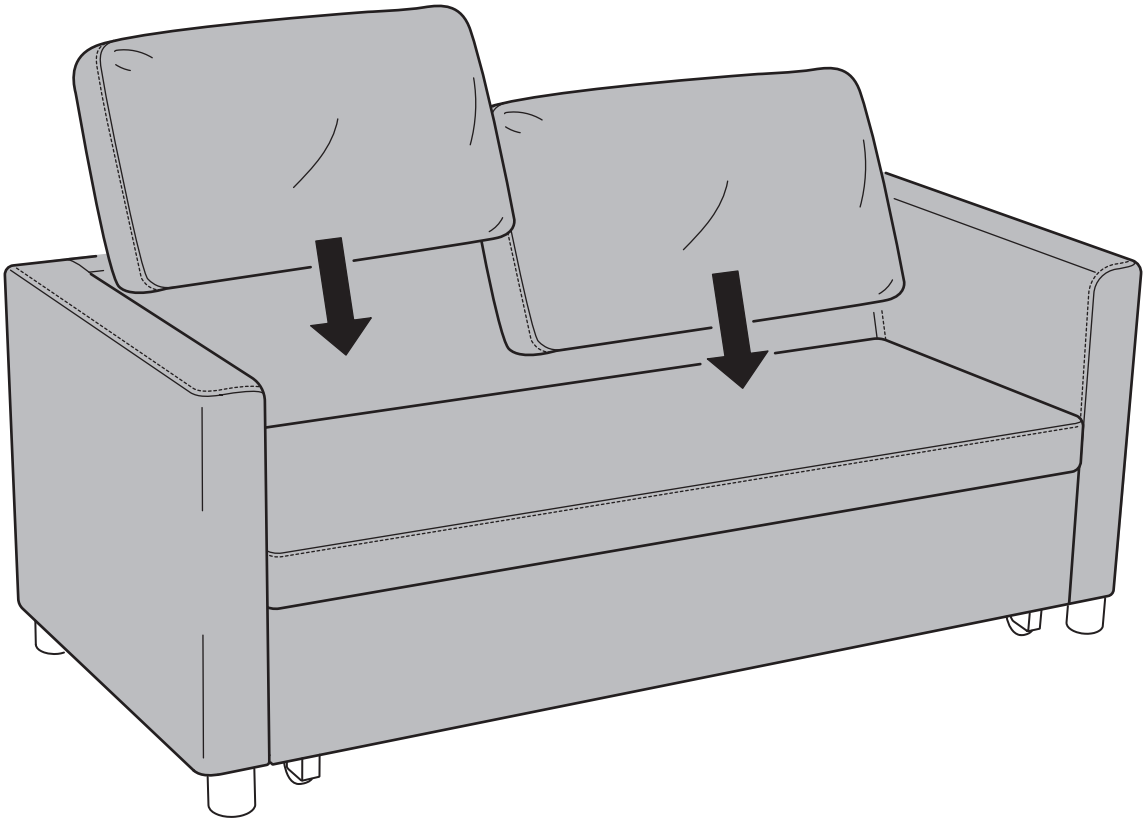

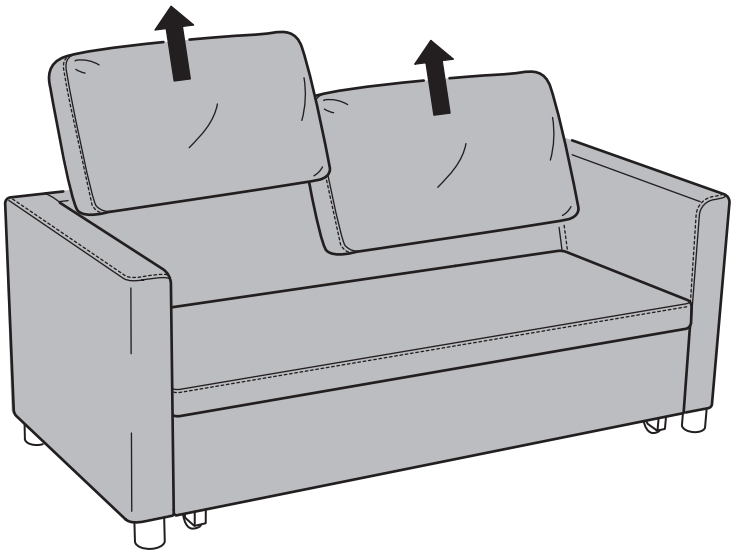

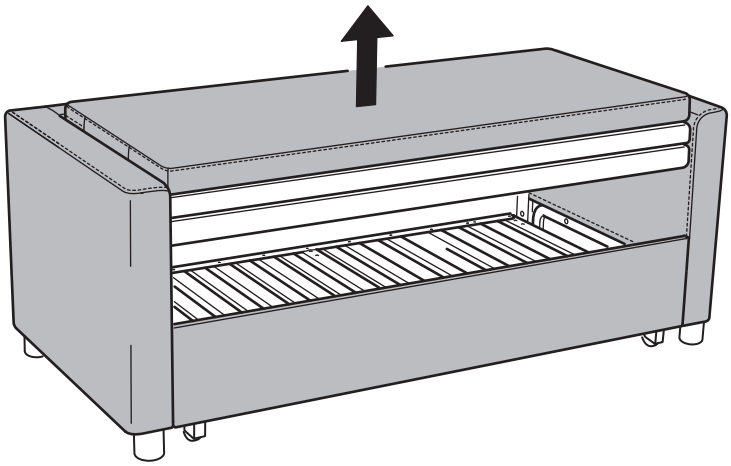

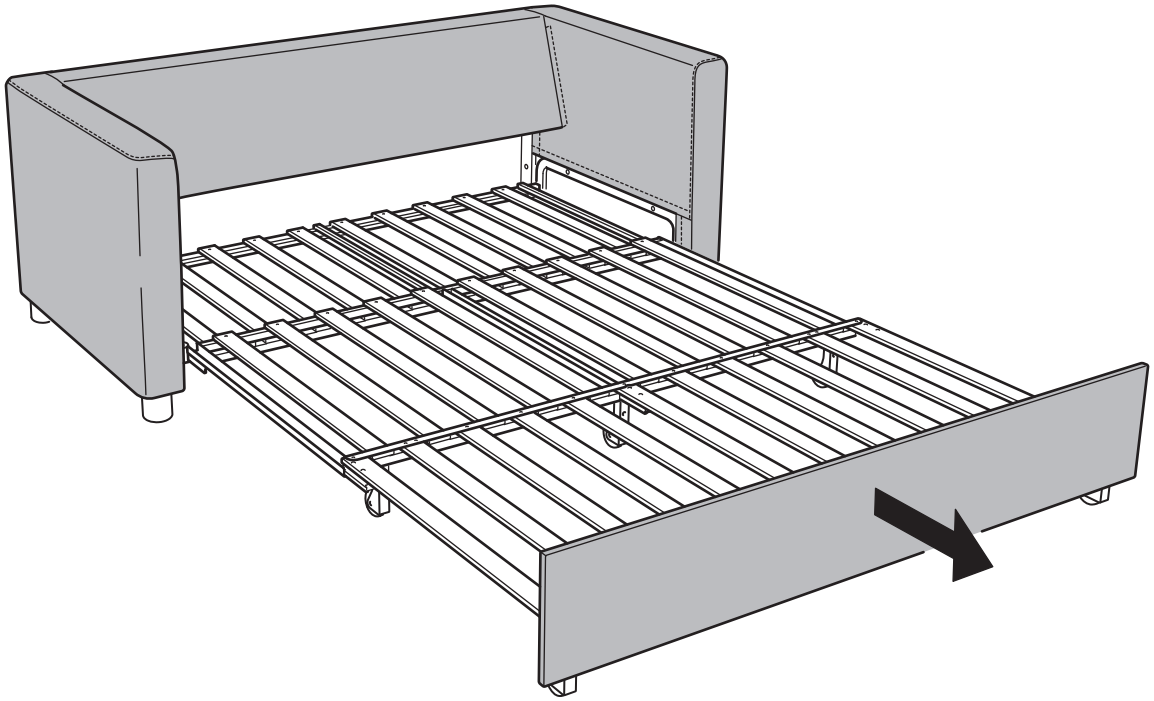

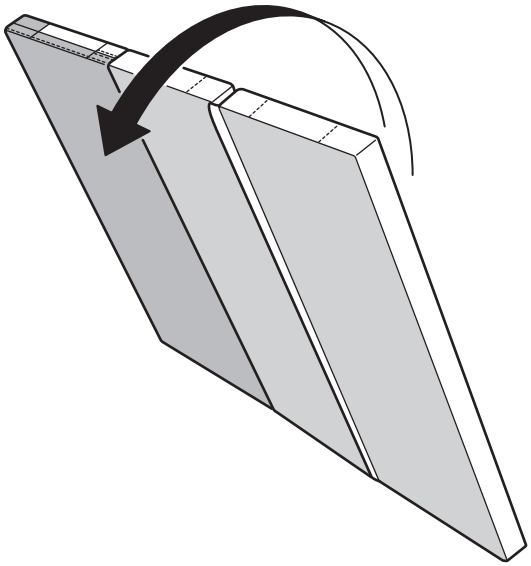

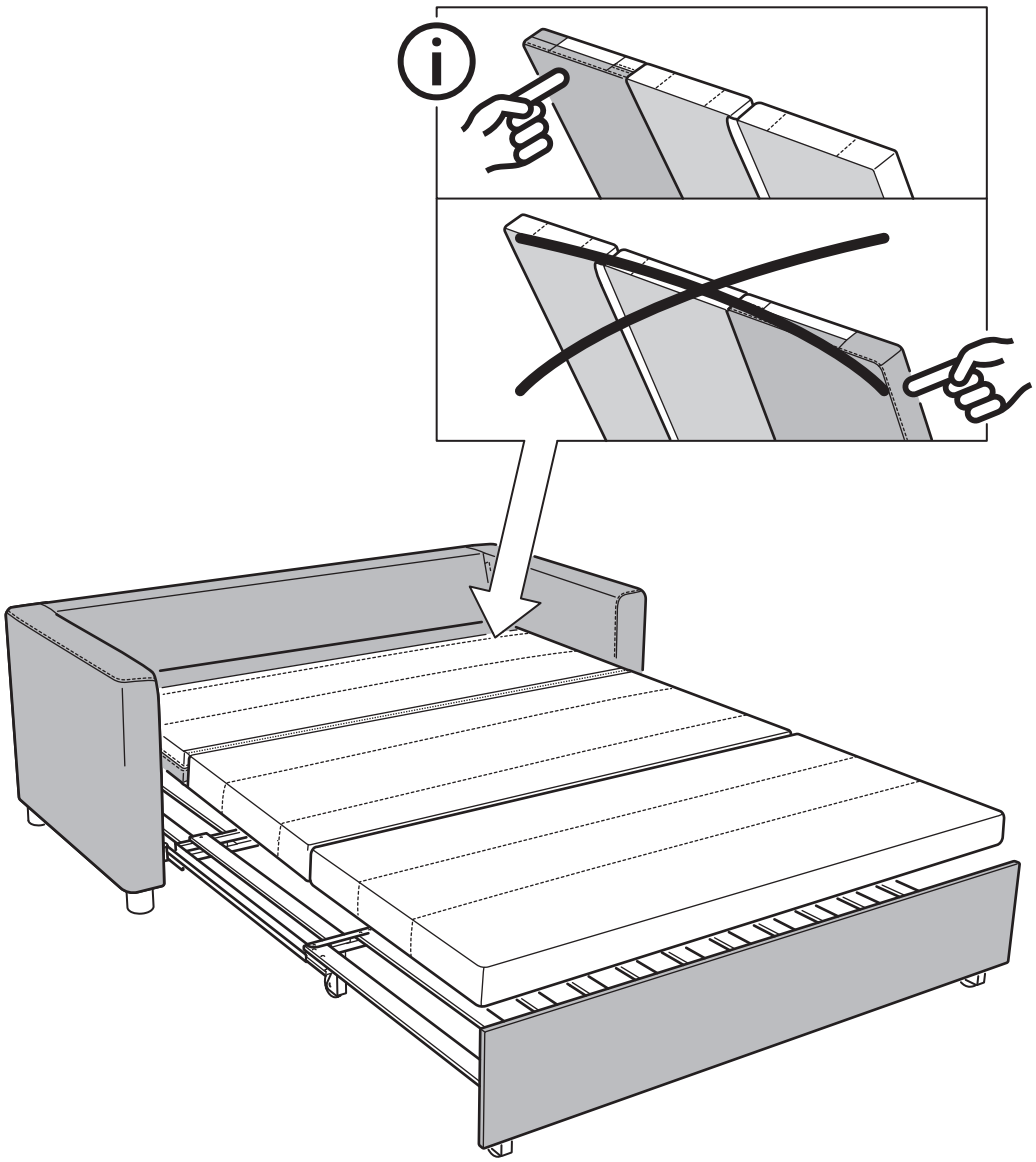

© Inter IKEA Systems B.V. 2020