TILLREDA

es
it
hu
pl
et
lv
lt
pt
ro
sk
bg
hr
el
uk
sr
sl
tr





IKEA

Design and Quality
IKEA of Sweden

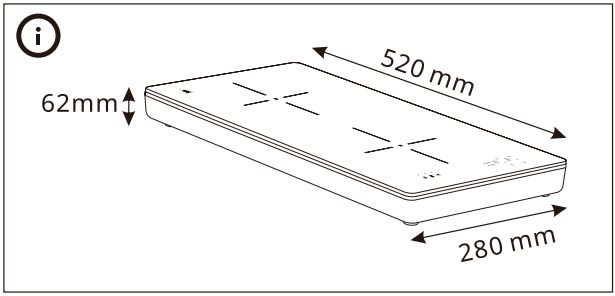
62mm
520 mm
280 mm

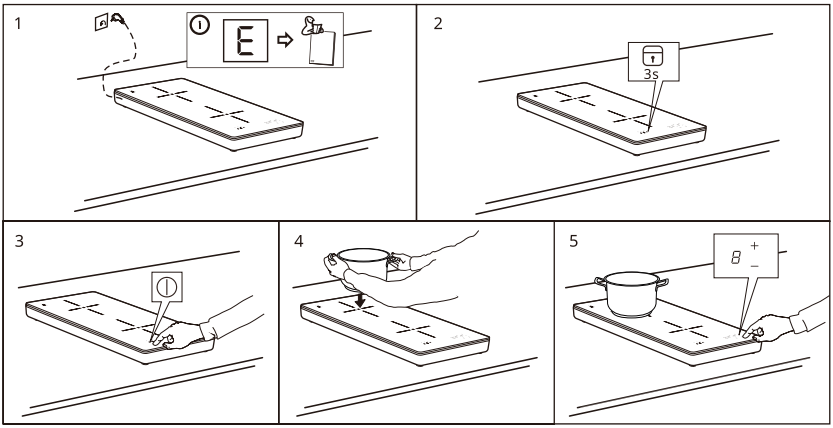
1
2
3s
3
4
5

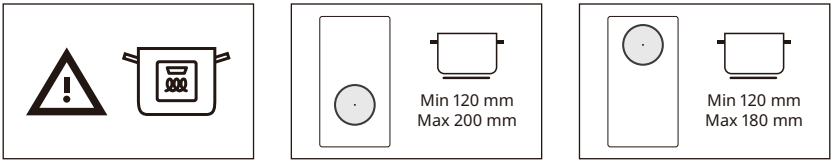
Min 120 mm
Max 200 mm
Min 120 mm
Max 180 mm

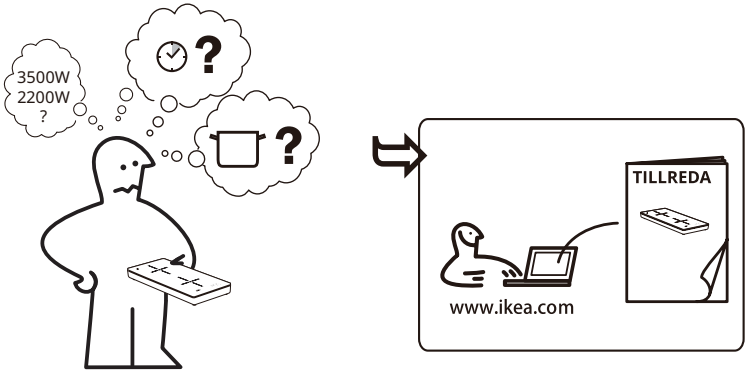
3500W
2200W
?
?
?
TILLREDA
www.ikea.com

ESPAÑOL	**4**
ITALIANO	**12**
MAGYAR	**20**
POLSKI	**28**
EESTI	**36**
LATVIEŠU	**44**
LIETUVIŲ	**52**
PORTUGUÊS	**60**
ROMÂNĂ	**68**
SLOVENSKY	**76**
БЪЛГАРСКИ	**84**
HRVATSKI	**93**
ΕΛΛΗΝΙΚΑ	**101**
УКРАЇНСЬКА	**110**
SRPSKI	**119**
SLOVENŠČINA	**127**
TÜRKÇE	**135**

Información de seguridad

Para un uso seguro del aparato, lea detenidamente y familiarícese con el manual de instrucciones antes de su utilización. Un uso inadecuado puede causar lesiones personales y daños materiales. Conserve siempre las instrucciones junto con el aparato para futuras consultas, incluso si se muda o lo vende.

- Este aparato ha sido diseñado exclusivamente para cocinar.
- Este aparato sirve solo para un uso doméstico y en interiores.
- Este aparato puede ser utilizado por niños mayores de 8 años y por personas cuyas capacidades físicas, sensoriales o mentales reducidas o que carezcan de la experiencia y conocimientos suficientes para utilizarlo, siempre que cuenten con supervisión o se les proporcione instrucciones sobre el uso seguro del aparato y comprendan los riesgos que acarrea. Los niños menores de 8 años y las personas con discapacidades importantes y complejas deben mantenerse alejados del aparato, a menos que sean supervisados continuamente. No deje que los niños jueguen con el aparato.
- Durante su uso, coloque el aparato sobre una superficie que esté seca y sea estable, asegurándose de que nada bloquee las salidas de aire.

⚠ **¡ADVERTENCIA!** Active el bloqueo para niños para evitar que los niños pequeños y las mascotas puedan encender el aparato de forma involuntaria.

⚠ ADVERTENCIA

El manejo de aparatos eléctricos sin la debida supervisión implica graves riesgos, incluyendo la posibilidad de sufrir lesiones mortales.

Mantenga el aparato fuera del alcance de los niños, tanto durante su funcionamiento como en el periodo de enfriamiento posterior.

⚠ **ADVERTENCIA:** superficie caliente, las superficies pueden calentarse durante su uso.

⚠ **¡ADVERTENCIA!** Si la superficie está agrietada apague el aparato para evitar la posibilidad de descargas eléctricas. Por favor, contacte con el servicio de atención al cliente de IKEA.

⚠ PRECAUCIÓN

- NO transporte ni mueva el aparato con utensilios de cocina encima mientras esté calentando.
- NO utilice este aparato para otro fin que no sea cocinar.
- NO inserte ningún objeto metálico ni cables en la entrada o salida de aire de la placa de cocina.
- NO coloque ni guarde sobre el aparato o en sus proximidades líquidos inflamables, materiales altamente inflamables u objetos que se puedan fundir (por ejemplo film plástico, plástico o aluminio).

ATENCIÓN

Limpie el aparato y elimine los residuos con agua y lavavajillas después de cada uso. ¡Elimine todos los residuos de agentes limpiadores!

⚠ ADVERTENCIA

PRECAUCIÓN: El proceso de cocción se debe supervisar. Si el proceso de cocción es corto, se debe supervisar permanentemente. Una comida que contenga grasa o aceite desatendida sobre la placa puede resultar peligrosa y comenzar a arder. NUNCA intente apagar un fuego con agua; apague el aparato y cubra el fuego, por ejemplo, con una tapa o con una manta ignífuga.

⚠ **ADVERTENCIA:** Peligro por incendio: No almacene utensilios sobre las superficies de cocción.

Los usuarios que utilicen marcapasos deben mantener la parte superior de su cuerpo a una distancia mínima de 30 cm de las zonas de inducción que estén encendidas. No maneje el aparto con las manos húmedas y mantenga seca la superficie del panel de control. Mucha agua sobre las teclas de control provocará que no puedan utilizarse.

⚠ PRECAUCIÓN

Antes de limpiar el aparato, compruebe que esté apagado, desenchufado y se haya enfriado por completo. De lo contrario, podría sufrir descargas eléctricas y quemaduras.

⚠ NO utilice productos abrasivos, estropajos abrasivos, disolventes ni objetos metálicos para limpiar el aparato. No utilice limpiadores a vapor.

- Verifique que el enchufe utilizado cuente con el voltaje correcto y una conexión a tierra apropiada. La información requerida se encuentra en la Placa de características del aparato, situada en la parte inferior del mismo.
- Este aparato no está diseñado para que funcione usando un temporizador externo o un sistema independiente de control a distancia.
- NO utilice el aparato si tiene las manos mojadas o si ha estado en contacto con agua.
- NO coloque objetos metálicos como cuchillos, tenedores, cucharas y tapas sobre la superficie de la placa de cocción, ya que pueden calentarse.
- NO utilice el aparato con el recipiente vacío.
- NO utilice el aparato si presenta daños.
- Este aparato funciona correctamente entre los 0 y los 2000 metros de altitud.
- La emisión de sonidos similares a clics o burbujeos es una característica normal del equipo en funcionamiento.
- NO realice reparaciones usted mismo ni modifique/actualice el aparato para evitar lesiones y daños al aparato.

- NO conecte la placa de inducción usando cables alargadores, ni coloque el cable atravesando las zonas de trabajo.

Para reparaciones o adquisición de repuestos, diríjase a un centro de servicio técnico autorizado.

- Un uso inadecuado puede causar lesiones.
- Evite las salpicaduras en el conector.

Este aparato debe desecharse de manera responsable en un centro especial de recogida de residuos eléctricos.

ATENCIÓN

Para prevenir incendios, descargas eléctricas o lesiones, las reparaciones o el desmontaje del aparato debe ser realizado exclusivamente por personal cualificado.

Modificar o reparar de forma inadecuada los componentes principales puede comprometer la seguridad del equipo. Esto puede provocar un mal funcionamiento, calentamiento excesivo o incendios.

- NO utilice el aparato en exteriores ni a una altura inferior a 850 mm sobre el suelo.
- NO use ni coloque la placa de inducción durante su funcionamiento, ni la conecte a menos de 30 cm, de una fuente de agua (como un grifo o fregadero).
- Después de su uso, apague la placa desde el panel de mandos y no confíe en el detector de recipientes.

Este aparato está concebido para utilizarse en entornos domésticos y similares, como:

  - Zonas de cocina para empleados en tiendas, oficinas y otros entornos de trabajo;
  - Granjas;
  - Por clientes de hoteles, moteles y otros entornos residencias similares;
  - En alojamientos tipo bed and breakfast;
- Mantenga el aparato y su cable fuera del alcance de los niños menores de 8 años. La limpieza y el mantenimiento no deben ser realizados por niños.
- Los aparatos de cocina deben colocarse en una posición estable y con las asas de modo que no se produzcan derrames de líquidos calientes.
- Si el cable de alimentación presenta algún daño, para evitar riesgos, deberá ser el fabricante, su servicio técnico autorizado o un profesional cualificado quien lo cambie.
- El aparato no debe sumergirse en líquidos.
- Evite instalar el dispositivo cerca de puertas y debajo de ventanas, ya que, cuando están abiertas, los recipientes pueden ser golpeados y caer de la placa.
- Antes del primer uso, retire todo el embalaje, las pegatinas y las cintas del aparato.

Cuestiones medioambientales

Eliminación de electrodomésticos

El símbolo en el producto y en el embalaje indica que este producto no puede ser tratado como residuo doméstico. Este producto debe eliminarse en el punto de recogida para reciclaje de equipamiento eléctrico y electrónico. La correcta eliminación de este producto ayuda a prevenir las consecuencias negativas para el medio ambiente y la salud. Para obtener una información más detallada sobre el reciclaje de este producto, póngase en contacto con las autoridades locales, el servicio de recogida de residuos domésticos o el comercio donde ha adquirido el producto.

⚠ **¡ADVERTENCIA!** Realice los siguientes pasos para la eliminación del aparato:

- Desenchúfelo de la toma de corriente de red.
- Corte el cable de alimentación y elimínelo.

Eliminación de los materiales de embalaje

Los materiales marcados con el símbolo son reciclables. Deposite el embalaje en un contenedor adecuado para su reciclaje.

Ahorro de energía

- Coloque siempre las tapaderas en los recipientes siempre que sea posible.
- Coloque el recipiente en la zona de cocción antes de encenderla.
- El fondo del recipiente debe ser lo más grueso y plano posible.

Descripción del aparato

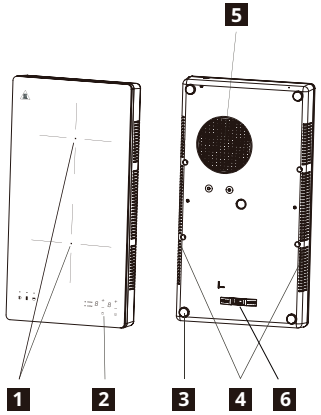

1. Zona de cocción
   Zona de cocción delantera 180 mm 2000 W
   Zona de cocción trasera 158 mm 1500 W
2. Panel de control
3. Patas de silicona
4. Salida de aire
5. Entrada de aire
6. Interruptor mecánico (consulte la sección Selección de potencia)

Panel de control

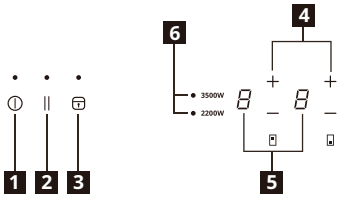

1. Encendido/Apagado
2. Pausar
3. Bloqueo/bloqueo para niños
4. Ajuste de nivel de potencia
5. Indicador del nivel de potencia
6. Selección de potencia

Campos del sensor de control táctil e indicadores
La placa se maneja mediante los controles táctiles. La selección de una función se confirma por medio de indicadores y señales acústicas (pitido breve).

Indicadores

Olla mal colocada o ausente

Este símbolo aparece si la olla no es compatible con la cocina de inducción, no está bien colocada o no tiene el tamaño adecuado para la zona de cocción seleccionada. Si no se detecta ninguna olla en 30 segundos tras la selección, la zona de cocción se apagará.

Calor residual

Si el indicador muestra «H» quiere decir que la placa aún está caliente. Cuando la placa se enfríe el indicador desaparecerá.

⚠ ¡ADVERTENCIA! ¡ Riesgo de quemaduras por calor residual! Las zonas de cocción necesitan un tiempo para enfriarse después de desconectar el aparato. Mire el indicador de calor residual [H].

Utilice el calor residual para fundir y para mantener las comidas calientes. No desconecte el producto hasta que [H] haya desaparecido del visor.

Selección de potencia (interruptor mecánico)

Antes de conectar el producto, compruebe la fuente de alimentación de su hogar y verifique si soporta la potencia nominal del producto. Cuando se llevó a cabo la compra, la potencia máxima de la placa era de 2200 W, pero si está completamente seguro de que su instalación eléctrica admite potencias superiores, puede aumentarla hasta 3500 W siguiendo los pasos siguientes:

a. Asegúrese de que la placa de inducción esté apagada.
b. Retire cualquier elemento que se encuentre encima de la placa.
c. Dé la vuelta a la placa de inducción y establezca el interruptor mecánico en la posición de 3500 W de potencia con una herramienta adecuada (por ejemplo, un destornillador).

Para más información, consulte la versión completa de Consejos e instrucciones de este producto

Uso diario

Conectar a la toma

1. Después de introducir el enchufe en la toma de corriente, se activa el bloqueo para niños. Mantenga pulsado el botón de bloqueo para niños durante 3 segundos para desactivarlo.

Encendido/Apagado

1. Pulse el botón de encendido/apagado, en el visor aparecerá «0» cuando esté en modo en espera y el indicador de encendido se iluminará. Si no se ha seleccionado ningún ajuste de calor en 30 segundos, la placa se apagará automáticamente sin pulsar el botón de encendido/apagado.
2. Si pulsa el botón de encendido/apagado mientras está funcionando, la placa se apagará.

— + Ajuste de nivel de potencia

1. Pulse — o + para controlar el nivel de potencia durante el funcionamiento.
2. Pulsando — , el nivel de potencia pasa directamente a «9». Pulse — para reducir el nivel de potencia de «9» a «1».
3. Pulse +, el nivel de potencia aumentará desde «1». Pulse + para aumentar el nivel de potencia de «1» a «9».

Modo Pausa

- Puede pausar el calentamiento en lugar de apagar la placa.
- Al entrar en el modo Pausa, todos los botones excepto el botón de encendido/apagado se deshabilitarán.

Para entrar en el modo Pausa

Toque el botón de pausa. En todos los indicadores aparecerá «||».

Para salir del modo Pausa

Toque de nuevo la función de pausa.

⚠ Cuando la placa está en modo de pausa, todas las funciones están desactivadas excepto la de encendido/apagado ⏻ puede apagar la placa de inducción con el botón de encendido/apagado ⏻ en caso de emergencia.
La placa se apagará pasados 10 minutos si no sale del modo de pausa.

Bloqueo/bloqueo para niños

Cuando la zona de cocción esté en funcionamiento, podrá bloquear el panel de control para limpiar, por ejemplo, la placa. Esto evita el cambio accidental del ajuste del nivel de potencia. Estando bloqueada la placa, puede apagarla mediante el botón de encendido/apagado.

Datos técnicos

Ficha informativa del producto según el Reglamento de Ecodiseño

Modelo	14FP22401
Tipo de placa	Placa de inducción independiente
Número de zonas y/o áreas de cocción	2
Potencia nominal	3500 W
Tensión nominal	220-240 V~
Frecuencia nominal	50/60 Hz
Profundidad × Ancho × Altura	520*280*62 mm
Peso neto	4,2 kg

Tecnología de calentamiento	Inducción
Diámetro de las zonas de cocción circulares (Ø)	180 mm 158 mm
Consumo de energía por zona de cocción (cocina eléctrica de la CE)	187 Wh/kg 186 Wh/kg
Consumo de energía de la placa (placa eléctrica de la CE)	186.5 Wh/kg
Directiva 2009/125/CE, NORMATIVA DE LA COMISIÓN (UE) N.º 66/2014, EN 60350-2: 2018+A1:2021. El aparato entrará en modo apagado después de 1 minuto de funcionamiento, y su consumo es de 0,5 W.	

ⓘ El número de artículo y el número de serie se encuentran en la placa de características de la carcasa inferior de la máquina.

Número de serie (comienza con SN, código de 22 dígitos)

Número de artículo

(código de 8 dígitos)

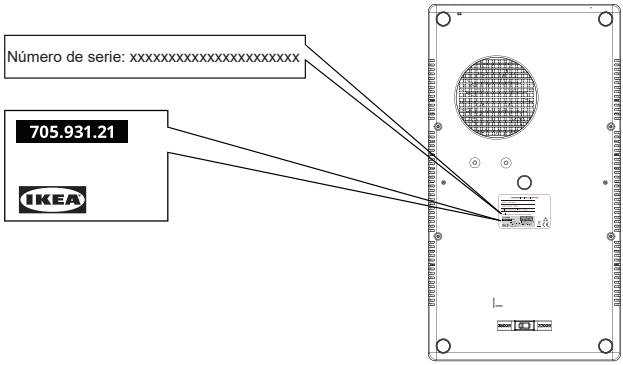

Imagen solo de referencia

Cuidado y limpieza

⚠ **¡ADVERTENCIA!** Apague el aparato y déjelo enfriar antes de desconectarlo.

⚠ **¡ADVERTENCIA!** Apague el aparato y déjelo enfriar antes de limpiarlo.

⚠ **¡ADVERTENCIA!** Por motivos de seguridad, no limpie el aparato con limpiadores de vapor o a presión.

⚠ **¡ADVERTENCIA!** Los objetos afilados y los limpiadores abrasivos pueden dañar el aparato. Limpie el aparato y elimine los residuos con agua y lavavajillas después de cada uso. ¡Elimine todos los residuos de agentes limpiadores!

ⓘ Los arañazos y manchas oscuras que no puedan eliminarse de la vitrocerámica no afectan al funcionamiento del aparato.

Eliminación de residuos normales y difíciles:

- Los residuos de alimentos que contengan azúcar, de plásticos y de láminas de estaño deben quitarse inmediatamente. La mejor herramienta para la limpieza de la superficie de cristal es un rascador (no incluido con el aparato). Coloque el rascador en ángulo sobre la superficie vitrocerámica y elimine los residuos deslizando la hoja sobre la superficie. Limpie el aparato con un paño húmedo y un poco de líquido lavavajillas. Finalmente frote el aparato con un paño cuando se haya secado.
- Los cercos de cal y de agua, salpicaduras de grasa y decoloraciones metálicas brillantes deben limpiarse cuando el aparato se haya enfriado totalmente utilizando un limpiador para vitrocerámica o acero inoxidable.

Solución de problemas

Problema	Causa posible	Remedio
El aparato no funciona.	Falta de suministro eléctrico o cortocircuito en el suministro en casa.	Asegúrese de que la conexión eléctrica no se haya interrumpido.
	Han pasado más de 10 segundos desde que la placa se ha encendido.	Vuelva a encender la placa.
	El bloqueo para niños está activado.	Asegúrese de que Bloqueo / Bloqueo infantil no esté activado (consulte la sección "Función de bloqueo / Función de bloqueo infantil").
	Se han tocado varios sensores al mismo tiempo.	Toque una única zona de sensor a la vez.
	Agua o residuos en la superficie de vidrio.	Asegúrese de que el panel de control esté limpio y seco antes de usarlo.
El aparato deja de funcionar. Indicación de error [U]:	El recipiente no es adecuado para la inducción.	Asegúrese de que se utilicen ollas y sartenes adecuadas.
	No hay ninguna olla en la zona de cocción o el diámetro de la misma es demasiado pequeño para la zona de cocción.	Asegúrese de que se coloque una olla adecuada sobre la zona.

Si hay una avería, intente resolverla siguiendo las indicaciones de solución de problemas en la versión completa del Manual de usuario en www.ikea.com.
Si el problema persiste, póngase en contacto con el Servicio de Atención al Cliente de IKEA para recibir asistencia.

Garantía IKEA

Si desea reclamar la garantía de su producto o solicitar asistencia técnica



Póngase en contacto con el Servicio de Atención al Cliente de IKEA, encontrará el enlace al portal de autoservicio o el número de teléfono en www.IKEA.com.

Para completar su solicitud de servicio en el portal de autoservicio, y para encontrar más fácilmente información sobre su producto o las piezas de recambio relacionadas con él, le rogamos que anote el número de artículo IKEA (8 dígitos) y el número de serie que figura en la etiqueta del producto. En la sección Datos técnicos/placa de características puede encontrar dónde se encuentra la placa de características

¡CONSERVE EL DOCUMENTO DE COMPRA/ ENTREGA!
Es su comprobante de compra y sin él no será válida la garantía. El recibo incluye también el nombre y el número de artículo de IKEA (8 dígitos) de cada uno de los aparatos que ha comprado.

Lea atentamente la documentación técnica proporcionada con su aparato antes de ponerse en contacto con nosotros.

Informazioni per la sicurezza

Prima di usare l'apparecchio, leggere attentamente e comprendere a fondo le istruzioni per l'uso, al fine di garantire la sicurezza. L'uso improprio può causare lesioni e danni. Conservare sempre le istruzioni insieme all'apparecchio per consultazioni future, anche in caso di trasloco o vendita.

- Questo apparecchio è destinato soltanto alla cottura.
- Questo apparecchio è pensato unicamente per un uso domestico e in ambienti interni.
- Questo apparecchio può essere usato da bambini a partire dagli 8 anni e da persone con limitate capacità fisiche, sensoriali o mentali o prive dell'esperienza e delle conoscenze necessarie, solo se sorvegliati o istruiti in merito all'uso dell'apparecchio e se hanno compreso i rischi che ne derivano. I bambini di età inferiore agli 8 anni e le persone con gravi e complesse disabilità devono essere tenuti a distanza, a meno che non siano continuamente sorvegliati. Non lasciare che i bambini giochino con l'apparecchio.
- Appoggiare l'apparecchio su una superficie asciutta e stabile durante l'uso e non ostruire le aperture di ventilazione.

⚠ AVVERTENZA! Attivare il blocco di sicurezza, per evitare che i bambini e gli animali possano accendere involontariamente l'apparecchio.

⚠ AVVERTENZA

L'uso di elettrodomestici senza supervisione può comportare l'esposizione a rischi e a lesioni gravi o mortali.

Tenere l'apparecchio fuori dalla portata dei bambini piccoli, in particolare durante l'uso e il raffreddamento.

⚠ AVVERTENZA: superficie calda, le superfici possono riscaldarsi durante l'uso.

⚠ AVVERTENZA! Se la superficie è lesionata, spegnere l'apparecchio per evitare la possibilità di scossa elettrica. Contattare l'assistenza clienti IKEA.

⚠ ATTENZIONE

- NON trasportare o spostare l'apparecchio quando sul piano cottura sono presenti pentole che si stanno riscaldando.
- NON utilizzare questo apparecchio per scopi diversi dalla cottura.
- NON inserire fili o oggetti metallici nella presa di ingresso e di uscita dell'aria del piano a induzione.
- NON posizionare né conservare liquidi infiammabili, materiale facilmente infiammabile oppure oggetti che possono fondere (ad esempio, pellicola per alimenti, plastica, alluminio) sull'apparecchio o nelle sue immediate vicinanze.

ATTENZIONE

Pulire l'apparecchio e rimuovere i residui con acqua e detergente liquido dopo ogni utilizzo. Rimuovere anche i residui del detergente!

⚠ AVVERTENZA

ATTENZIONE: Sorvegliare l'apparecchio durante il processo di cottura. In caso di cottura breve, sorvegliare l'apparecchio continuamente. La cottura non controllata su un piano a induzione con grasso od olio può essere pericolosa e causare un incendio. Non provare MAI a estinguere un incendio con acqua; spegnere l'apparecchio e coprire la fiamma, ad esempio con un coperchio o con una coperta ignifuga.

⚠ **AVVERTENZA:** Pericolo di incendio: Non appoggiare alcun oggetto sulla superficie di cottura.

I portatori di pacemaker devono rispettare una distanza di almeno 30 cm tra la parte superiore del corpo e le zone di cottura a induzione accese. Non utilizzare l'apparecchio con le mani bagnate e mantenere asciutta la superficie del pannello di controllo. Un ingente quantitativo di acqua può mettere fuori uso i tasti del pannello dei comandi.

⚠ ATTENZIONE

Verificare che l'apparecchio sia scollegato dall'alimentazione elettrica e che si sia raffreddato prima di pulirlo. In caso contrario, esiste il rischio di scariche elettriche e ustioni.

⚠ NON usare prodotti abrasivi, spugnette abrasive, solventi o oggetti metallici per pulire l'apparecchio. Non utilizzare pulitori a vapore.

- Utilizzare una presa elettrica con tensione adeguata e collegata a terra. Le informazioni richieste si trovano sulla targhetta di identificazione situata nella parte inferiore dell'apparecchio.
- Questo apparecchio non è progettato per essere azionato tramite un timer esterno o un sistema di controllo remoto separato.
- NON utilizzare l'apparecchio con le mani bagnate o quando è bagnato.
- NON collocare oggetti metallici come coltelli, forchette, cucchiai e coperchi sulla superficie del piano a induzione, in quanto possono diventare caldi.
- NON utilizzare l'apparecchio con tegami vuoti.
- NON usare l'apparecchio se è danneggiato.
- Questo apparecchio funziona correttamente ad altitudini comprese tra 0 e 2.000 m.
- Eventuali suoni scoppiettanti o sibilanti durante il funzionamento sono normali.
- NON eseguire riparazioni autonomamente né modificare / aggiornare l'apparecchio per prevenire lesioni personali e danni allo stesso.

- NON collegare il piano a induzione utilizzando delle prolunghe, né fare passare il cavo attraverso le zone di lavoro del piano a induzione.

Per la riparazione o la sostituzione dei componenti, rivolgersi a un centro assistenza autorizzato.

- L'uso improprio può causare lesioni.
- Evitare il contatto del connettore con liquidi.

Smaltire questo apparecchio in modo responsabile, in un punto di raccolta specifico per i prodotti elettrici.

ATTENZIONE

Per evitare incendi, scariche elettriche e lesioni, solo il personale autorizzato può riparare o smontare l'apparecchio.

Riparazioni improprie o modifiche non autorizzate a componenti fondamentali possono compromettere la sicurezza dell'apparecchio. Possono causare malfunzionamenti, surriscaldamento o incendio.

- NON utilizzare l'apparecchio all'aperto o ad altezze inferiori a 850 mm dal pavimento.
- NON usare né posizionare l'apparecchio durante la cottura, né collegarlo a meno di 30 cm da una fonte d'acqua (ad esempio un rubinetto / lavello).
- Dopo l'uso, spegnere l'elemento del piano a induzione mediante il suo controllo e non fare affidamento sul rivelatore della pentola.

L'apparecchio è pensato per l'uso domestico e in applicazioni simili, tra cui:

  - Aree adibite a cucina di negozi, uffici e altri ambienti di lavoro;
  - Cascine;
  - Clienti di hotel, motel e altri ambienti di tipo residenziale;
  - Strutture di tipo bed & breakfast;

- Tenere l'apparecchio e il cavo fuori dalla portata dei bambini di età inferiore agli 8 anni. Gli interventi di pulizia e manutenzione non devono essere eseguiti dai bambini.
- Gli apparecchi per la cottura devono essere collocati su una superficie stabile, con le maniglie posizionate in modo da evitare la fuoriuscita di liquidi caldi.
- Se il cavo di alimentazione è danneggiato, deve essere sostituito dal produttore, da un tecnico autorizzato o da una persona qualificata per evitare situazioni di pericolo.
- L'apparecchio non deve essere immerso in alcun liquido.
- Evitare di installare l'apparecchio in prossimità di porte o sotto le finestre; la loro apertura improvvisa può provocare la caduta del tegame presente sul piano a induzione.
- Rimuovere l'imballaggio, gli adesivi e la pellicola prima di utilizzare l'apparecchio.

Consigli per la salvaguardia dell'ambiente

Smaltimento degli elettrodomestici

Il simbolo sul prodotto o sulla confezione indica che l'articolo non deve essere considerato come un normale rifiuto domestico. Piuttosto, deve essere portato in un apposito punto di raccolta per il riciclo di apparecchiature elettriche ed elettroniche. Provvedendo a smaltire correttamente questo prodotto, si contribuisce a evitare potenziali conseguenze negative per l'ambiente e la salute che, al contrario, potrebbero derivare da uno smaltimento inappropriato del prodotto. Per maggior informazioni sul riciclo di questo prodotto, contattare le autorità locali, il servizio di gestione dei rifiuti domestici o il punto vendita dove è stato acquistato questo prodotto.

⚠ AVVERTENZA! Smaltire l'apparecchio procedendo nel modo seguente:

- Staccare la spina dalla presa di corrente.
- Scollegare il cavo di rete e smaltirlo adeguatamente.

Smaltimento dei materiali di imballaggio

I materiali contrassegnati dal simbolo sono riciclabili. Smaltire i materiali d'imballaggio negli appositi contenitori per il riciclaggio.

Risparmio energetico

- Se possibile, coprire sempre le padelle con il loro coperchio.
- Appoggiare il tegame sulla zona di cottura prima dell'accensione.
- Il fondo dei recipienti per la cottura deve essere quanto più possibilmente piatto e spesso.

Descrizione del prodotto

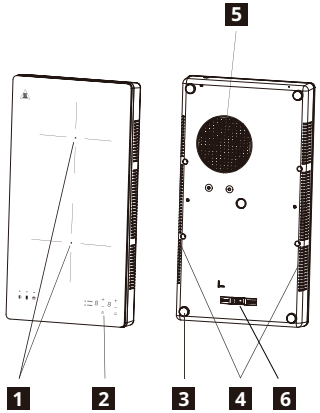

1. Area di riscaldamento
   Zona di cottura anteriore 180 mm, 2000 W
   Zona di cottura posteriore 158 mm, 1500 W
2. Pannello di controllo
3. Piedi in silicone
4. Uscita dell'aria
5. Ingresso dell'aria
6. Interruttore meccanico (fare riferimento alla sezione Selezione della Potenza)

Pannello di controllo

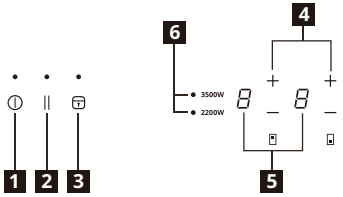

1. Accensione/spegnimento
2. Pausa
3. Fermo/Blocco di sicurezza per i bambini
4. Impostazione del livello di potenza
5. Visualizzazione del livello di potenza
6. Selezione della potenza

Tasti sensore Touch Control e display
Le funzioni del piano a induzione sono azionate mediante sfioramento dei tasti sensore. La corretta selezione di una funzione è confermata dai display e da emissioni sonore (breve segnale acustico).

Indicatori

Tegame non posizionato correttamente o non presente
Questo simbolo viene visualizzato quando il tegame utilizzato non è adatto per la cottura a induzione, non è posizionato correttamente o non è delle dimensioni adatte per la zona di cottura selezionata. Se non viene rilevata la presenza di un tegame entro 30 secondi dopo avere effettuato la selezione, la zona di cottura si spegne.

Calore residuo
Se sul display viene visualizzato il simbolo "H", significa che la zona di cottura è ancora calda. Una volta che la zona di cottura si sarà raffreddata, il display si spegnerà.

⚠ AVVERTENZA! Rischio di scottature da calore residuo!
Dopo lo spegnimento dell'apparecchio, le zone di cottura necessitano di alcuni minuti per raffreddarsi. Fare attenzione all'indicatore di calore residuo [H].

È possibile sfruttare il calore residuo per scongelare o tenere le pietanze al caldo. Per scollegare il prodotto aspettare che [H] non sia più visualizzato sul display.

Selezione della potenza (interruttore meccanico)

Prima di collegare il prodotto, controllare l'alimentazione domestica e verificare che sia in grado di sopportare la potenza nominale del prodotto. Al momento dell'acquisto, la potenza massima del piano cottura è impostata su 2200 W, ma se si è sicuri che l'impianto elettrico domestico supporta una potenza superiore, è possibile aumentarla a 3500 W seguendo i passaggi descritti di seguito:

a. Assicurarsi che il piano a indizione sia spento.
b. Rimuovere i tegami dal piano cottura.
c. Ribaltare il piano a induzione e portare l'interruttore meccanico sull'impostazione a 3500 W della potenza, utilizzando un utensile adatto (ad esempio un cacciavite).

Per ulteriori informazioni, fare riferimento alla versione completa del capitolo Consigli e istruzioni per questo prodotto

Uso quotidiano

⏻ Collegamento alla presa
1. Dopo aver inserito la spina nella rete di alimentazione, il blocco di sicurezza per bambini si attiva. Per disattivarlo premere e lasciare premuto per 3 secondi il tasto Blocco di sicurezza per bambini.

Accensione/spegnimento
1. Premendo il tasto di accensione/spegnimento, sul display viene visualizzato "0" come in modalità standby e l'indicatore di alimentazione si accende. Se non viene selezionata alcuna impostazione di calore entro 30 secondi, il piano a induzione si spegnerà automaticamente senza che sia necessario premere il tasto di accensione/spegnimento.
2. Premendo il tasto di accensione/spegnimento durante il funzionamento, il piano a induzione si spegne.

— + Impostazione del livello di potenza
1. Premere — o + per controllare il livello di potenza durante l'uso.
2. Premendo — , il livello di potenza arriverà a "9". Premere — per diminuire il livello di potenza da "9" a "1".

3. Premendo + il livello di potenza aumenterà partendo da "1". Premere + per aumentare il livello di potenza da "1" a "9".

Modalità Pausa

- È possibile mettere in pausa il riscaldamento invece di spegnere il piano cottura.
- Attivando la modalità Pausa, tutti i comandi, tranne il comando di accensione/spegnimento, sono disattivati.

Attivazione della modalità Pausa

Toccare il comando di messa in pausa. Tutti gli indicatori mostreranno "||".

Uscire dalla modalità Pausa

Toccare nuovamente il comando di messa in pausa.

⚠ Quando il piano cottura è in modalità Pausa, tutti i comandi sono disattivati ad eccezione del comando di accensione/spegnimento ⏻.

In caso di emergenza, è possibile spegnere il piano a induzione con il comando di accensione/spegnimento ⏻.

Se non si esce dalla modalità Pausa, il piano cottura si spegne dopo 10 minuti.

Fermo/Blocco di sicurezza per i bambini

Quando la zona di cottura è accesa, è possibile bloccare il pannello di controllo, ad esempio per pulire il piano a induzione. In questo modo sarà possibile evitare una variazione accidentale dell'impostazione del livello di potenza. È sempre possibile spegnere il piano di cottura con il tasto di accensione/spegnimento.

Dati tecnici

Scheda informativa del prodotto ai sensi del regolamento sulla progettazione ecocompatibile

Modello	14FP22401
Tipo di piano cottura	Piano cottura a induzione autonomo
Numero di zone e/o aree di cottura	2
Potenza	3500 W
Tensione	220 - 240 V ~
Frequenza	50/60 Hz
Profondità x Larghezza x Altezza	520 x 280 x 62 mm
Peso netto	4,2 kg

Tecnologia di riscaldamento	A induzione
Diametro delle zone di cottura circolari (Ø)	180 mm 158 mm
Consumo energetico della zona cottura (apparecchiatura per la cottura elettrica CE)	187 Wh/kg 186 Wh/kg
Consumo energetico del piano cottura (piano cottura elettrico CE)	186,5 Wh/kg
Direttiva 2009/125/CE, Regolamento della commissione (UE) N. 66/2014, EN 60350-2: 2018+A1:2021. L'apparecchio si spegne un minuto dopo il completamento del lavoro; da spento, l'assorbimento è di 0,5 W.	

ⓘ Il codice prodotto e il numero di serie sono riportati sulla targa di identificazione situata nella parte inferiore della macchina.



Figura a solo scopo di riferimento

Manutenzione e pulizia

⚠ AVVERTENZA! Spegnere l'apparecchio e lasciare che si raffreddi prima di scollegarlo.

⚠ AVVERTENZA! Spegnere l'apparecchio e lasciare che si raffreddi prima di procedere alla pulizia.

⚠ AVVERTENZA! Per motivi di sicurezza, è vietato pulire l'apparecchio con idropulitrici a vapore o ad alta pressione.

⚠ AVVERTENZA! I prodotti di pulizia abrasivi e gli oggetti affilati danneggiano l'apparecchio. Pulire l'apparecchio e rimuovere i residui con acqua e detergente liquido dopo ogni utilizzo. Rimuovere anche i residui del detergente!

ⓘ I graffi o le macchie scure che non è possibile eliminare dalla superficie in vetroceramica non compromettono il funzionamento dell'apparecchio.

Per eliminare i residui anche quelli più ostinati:

- I residui di zucchero, materiale plastico e alluminio devono essere rimossi immediatamente. Il miglior strumento per pulire è un raschietto per superfici in vetro (non fornito in dotazione con l'apparecchio). Posizionare il raschietto sulla superficie in vetroceramica tenendolo inclinato e rimuovere i residui facendo scorrere la lama sulla superficie. Pulire l'apparecchio con un panno umido e una piccola quantità di detergente liquido. Infine, asciugare l'apparecchio con un panno pulito.
- Per eliminare le macchie d'acqua e di calcare, i residui di grasso e gli aloni sulla finitura metallica usare un detergente specifico per vetroceramica o per acciaio inossidabile dopo che l'apparecchio si è raffreddato.

Risoluzione dei problemi

Problema	Possibile causa	Rimedio
L'apparecchio non funziona.	Carenza di corrente elettrica o corto circuito nella fonte elettrica della vostra abitazione.	Verificare che non sia scattato il salvavita.
	Sono trascorsi più di 10 secondi dall'accensione dell'apparecchio.	Accendere nuovamente l'apparecchio.
	Il blocco per bambini è attivo.	Verificare che il Blocco / Blocco bambini non sia attivato (vedere la sezione "Funzione Blocco / Funzione Blocco bambini").
	Sono stati toccati contemporaneamente diversi tasti del sensore.	Toccare una sola area del sensore alla volta.
	Ci sono acqua o residui sulla superficie del vetro.	Assicurarsi che il pannello di controllo sia pulito e asciutto prima dell'uso.
L'apparecchio smette di funzionare. Indicazione di errore [E]:	Il tegame non è adatto per l'uso sui piani a induzione.	Assicurarsi di utilizzare pentole e padelle adatte.
	Nessuna pentola sulla zona di cottura o il diametro della pentola è troppo piccolo per la zona di cottura.	Assicurarsi che sulla zona sia posizionata una pentola adatta.

In caso di malfunzionamento, provare a risolverlo seguendo le linee guida per la risoluzione dei problemi riportate nella versione completa del Manuale Utente disponibile sul sito www.ikea.com.
Se il problema persiste, contattare il Servizio clienti IKEA per assistenza.

Garanzia IKEA

Se si desidera richiedere la garanzia del prodotto o ricevere assistenza



Contattare l'assistenza clienti IKEA; il link al portale self-service o il numero di telefono sono disponibili sul sito www.IKEA.com.

Per completare più facilmente la richiesta di assistenza sul portale self-service e trovare informazioni sul prodotto o sui ricambi correlati, prendere nota del codice prodotto IKEA (8 cifre) e del numero di serie riportati sull'etichetta del prodotto. Nella sezione Dati tecnici / Targhetta di identificazione è possibile trovare la posizione della targhetta di identificazione

CONSERVARE IL DOCUMENTO DI ACQUISTO / CONSEGNA!

Questo documento ha valore di prova di acquisto e la garanzia non sarà valida senza di esso. Sullo scontrino sono riportati anche il nome e il numero articolo IKEA (8 cifre) di ciascun apparecchio acquistato.

Prima di contattarci, leggere attentamente la documentazione tecnica fornita con l'apparecchio.

Biztonsági tudnivalók

A készülék használata előtt figyelmesen olvassa el és ismerkedjen meg a biztonságos használatra vonatkozó használati utasítással. A készülék helytelen használata sérüléshez és károsodáshoz vezethet. Mindig tartsa a használati utasítást a készülékkel együtt későbbi hivatkozás céljából, még akkor is, ha elköltözik vagy eladja azt.

- A készülék csak főzésre használható.
- A készüléket kizárólag háztartási, beltéri használatra tervezték.
- Ezt a készüléket 8 évnél idősebb gyermekek, valamint fizikai, érzékszervi vagy mentális sérüléssel rendelkező személyek vagy a megfelelő tapasztalattal és tudással nem rendelkező személyek akkor használhatják, ha egy másik személy felügyeli őket, vagy ha el lettek látva a készülék biztonságos használatára vonatkozó utasításokkal, és megértették a használattal járó veszélyeket. 8 évesnél fiatalabb gyerekek, valamint súlyos és összetett fogyatékkal élő személyek nem, vagy csak folyamatos felügyelet mellett használhatják. Ne engedje, hogy a gyermekek játszanak a készülékkel.
- Győződjön meg arról, hogy a készülék használat közben száraz, stabil felületen áll, és a szellőzőnyílások nincsenek elzárva.

⚠ FIGYELMEZTETÉS!

Kapcsolja be a gyermekzárat, hogy kisgyermekek és háziállatok ne tudják véletlenül bekapcsolni a készüléket.

⚠ FIGYELMEZTETÉS

Az elektromos termékek felügyelet nélküli használata súlyos sérüléshez vagy halálhoz vezető kockázatot hordoz magában.

Tartsa a készüléket gyermekektől távol, különösen használat és lehűlés közben.

⚠ FIGYELMEZTETÉS: forró

felület. A felületek működés közben forróvá válhatnak.

⚠ FIGYELMEZTETÉS!

Ha a felület megrepedt, az áramütés lehetőségének elkerülése érdekében kapcsolja ki a készüléket. Kérjük, lépjen kapcsolatba az IKEA ügyfélszolgálatával.

⚠ VIGYÁZAT

- Fűtés közben NE szállítsa vagy mozgassa a készüléket, ha edények vannak rajta.
- NE használja ezt a készüléket főzésen kívüli más célokra.
- NE dugjon vezetéket vagy fémtárgyat a főzőlap levegőbemeneti és levegőkimeneti nyílásaiba.
- NE helyezzen és NE tároljon gyúlékony folyadékot, erősen gyúlékony anyagokat vagy

olvadékony tárgyakat (pl. műanyagfólia, műanyag, alumínium) a készüléken vagy annak közelében.

FIGYELEM

Minden használat után vízzel és mosogatószerrel távolítsa el a maradékokat és tisztítsa meg a készüléket. A tisztítószer-maradványokat is távolítsa el!

⚠ FIGYELMEZTETÉS

VIGYÁZAT: A főzési folyamatot felügyelni kell. A rövid főzési folyamatokat folyamatosan felügyelni kell. Ha a főzőlapon zsírt vagy olajat hevít felügyelet nélkül, akkor ez veszélyes lehet és tüzet okozhat. A tüzet SOHA ne oltsa vízzel, hanem kapcsolja ki a készüléket, és fedje le a lángot pl. egy fedővel vagy tűzoltótakaróval.

⚠ FIGYELMEZTETÉS:

Tűzveszély: Ne tároljon semmit a főzőfelületeken.

A beültetett szívritmus-szabályozóval élő felhasználók a felsőtestüket legalább 30 cm-re tartsák a bekapcsolt indukciós főzőzónáktól. Nedves kézzel ne kezelje a készüléket, és a kezelőpanel felületét tartsa szárazon. A kezelőpanel gombjait a nagyobb mennyiségű víz tönkreteheti.

⚠ VIGYÁZAT

A tisztítás előtt győződjön meg arról, hogy a készüléket áramtalanították és az lehűlt. Ennek elmulasztása áramütéshez és égési sérüléshez vezethet.

⚠ A készülék tisztításához NE használjon súrolószert, dörzsszivacsot, oldószert vagy fémeszközt. Ne használjon Gőztisztítót.

- Győződjön meg arról, hogy megfelelő feszültségű és földelt elektromos aljzatot használ. A szükséges információk a készülék alján elhelyezett Műszaki adattáblán találhatók.
- A készülék külső időzítővel vagy különálló távirányítóval nem használható.
- NE használja a készüléket, ha a keze nedves vagy ha a készülék vízzel érintkezik.
- NE helyezzen fém tárgyakat, például késeket, villákat, kanalakat és fedőket a főzőlapra, mert felforrósodhatnak.
- NE üzemeltesse a készüléket üres edénnyel.
- NE használja a készüléket, ha az sérült.
- A készülék 0-2000 m tengerszint feletti magasságban működik optimálisan.
- A készülék működése közben hallható kattogó vagy sistergő hangok normálisak.
- NE javítsa saját kezűleg a készüléket, és ne módosítsa / ne frissítse azt a sérülések és a készülék megrongálódásának elkerülése érdekében.
- NE csatlakoztassa a főzőlapot hosszabbítón keresztül, a hálózati kábel ne haladjon keresztül a munkaterületen.

Javításért vagy cserealkatrészért forduljon hivatalos szervizközponthoz.

- A helytelen használat sérülést okozhat.
- Kerülje el, hogy folyadék kerüljön a csatlakozóra.

A készüléket felelősen ártalmatlanítsa elektromos termékek gyűjtésére kijelölt gyűjtőhelyen.

FIGYELEM

Tűz, áramütés vagy sérülés veszélyének elkerülése érdekében a készüléket csak felhatalmazott személyzet javíthatja vagy szerelheti szét.

A fontos alkatrészek nem megfelelő javítása vagy jogosulatlan módosítása ronthatja a készülék általános biztonságát. Ez működési zavarokat, túlmelegedést vagy tüzet okozhat.

- NE használja a készüléket kültéren vagy a padlótól 850 mm-nél alacsonyabban.
- Főzés közben NE használja és NE helyezze el a készüléket, illetve ne csatlakoztassa úgy, hogy 30 cm-nél közelebb van vízforráshoz (például csap/ mosogató).
- Használat után a szabályozójával kapcsolja ki a főzőfelületet, és ne hagyatkozzon az edényérzékelőre.

Ez a készülék háztartási célra, illetve ahhoz hasonló körülmények között használható, pl.:

  - műhelyek, irodák és egyéb munkahelyek személyzeti konyhájában;
  - tanyaépületekben;
  - szállodák, motelek vendégei számára vagy lakó jellegű környezetben;
  - panzió típusú környezetben;

- A 8 évesnél fiatalabb gyermekeket tartsa távol a készüléktől, valamint annak kábelétől. Gyermekek nem tisztíthatják és nem tarthatják karban a készüléket.
- A főzőberendezéseket stabilan kell elhelyezni, a fogantyúkat pedig úgy kell elhelyezni, hogy elkerülje a forró folyadékok kiömlését.
- Ha a tápkábel sérült, a kockázat elkerülése érdekében ki kell cseréltetni a gyártóval vagy annak hivatalos szervizével, vagy egy hasonlóan képzett szakemberrel.
- A készüléket nem szabad vízbe meríteni.
- A készüléket ne használja ajtó közelében vagy ablak alatt, mert az ajtó vagy ablak nyitásakor leboríthatja a forró főzőedényt.
- Az első használat előtt távolítsa el a csomagolóanyagot, a tájékoztató címkéket és a védőfóliát.

Környezetvédelmi megfontolások

Háztartási készülékek hulladékkezelése

A készüléken található  szimbólum azt jelenti, hogy a készüléket nem szabad a háztartási hulladékban elhelyezni. A készüléket újrahasznosítás céljából az elektromos és elektronikus készülékek megfelelő gyűjtőhelyein kell leadni. A készülék megfelelő hulladékkezelésével segíthet a nem megfelelő hulladékkezelés potenciális, a környezetre és az emberi egészségre káros következményeinek megelőzésében. A készülék hulladékkezelésével kapcsolatos részletesebb információkat a helyi önkormányzattól, a háztartásihulladék-gyűjtő vállalattól vagy attól az üzlettől kaphat, ahol a készüléket vásárolta.

⚠FIGYELMEZTETÉS! Végezze el a következő lépéseket:

- A hálózati dugaszt húzza ki a hálózati aljzatból.
- Vágja le és tegye a hulladékba a hálózati kábelt.

Csomagolóanyagok hulladékkezelése

A ♺ szimbólummal jelölt csomagolóanyagok újrahasznosíthatók. A csomagolóanyagokat a megfelelő szelektív hulladékgyűjtőben kell elhelyezni.

Energiatakarékosság

- Ha lehetséges, mindig tegyen fedőt a főzőedényekre.
- A főzőedényt a készülék bekapcsolása előtt tegye a főzőlapra.
- A főzőedény aljának a lehető legvastagabbnak és legsimábbnak kell lennie.

Termékleírás

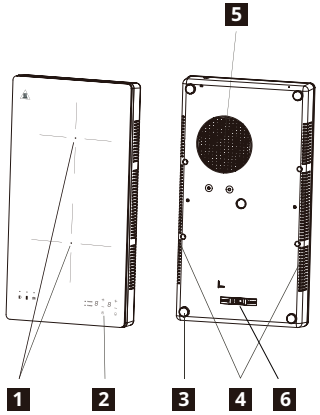

1. Fűtési terület
   Elülső főzőzóna 180 mm 2000 W
   Hátsó főzőzóna 158 mm 1500 W
2. Kezelőpanel
3. Szilikon lábak
4. Levegőkimenet
5. Levegőbemenet
6. Mechanikai kapcsoló (lásd a Teljesítmény kiválasztása fejezetet)

Kezelőpanel

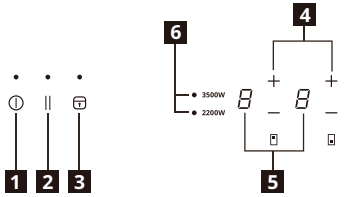

1. Be/Ki
2. Szünet
3. Zár/Gyerekzár
4. Teljesítményszint-beállítás
5. Teljesítményszint-kijelző
6. Teljesítmény kiválasztása

Érintőmezők és kijelzések
A főzőlapot az érintőmezők megérintésével lehet kezelni. A funkció kiválasztását a kijelzések és hangjelzés (rövid sípoló hang) jelzik vissza.

Jelzőfények

Rosszul felhelyezett vagy hiányzó edény Ez a jel akkor látható, ha az edény nem alkalmas indukciós főzőlapon történő használatra, nincs megfelelő helyzetben, vagy nem megfelelő méretű a választott főzőzónához. Ha a készülék a kiválasztást követő 30 másodpercen belül nem érzékel edényt, a főzőzóna kikapcsol.

Maradékhő

Ha a kijelzőn a „H” látható, akkor a főzőzóna még mindig forró. Amint a főzőzóna kihűlt, a jelzés eltűnik.

⚠ FIGYELMEZTETÉS! A maradékhő okozta égési sérülés kockázatát jelzi! A készülék kikapcsolása után kis időre van szükség, amíg a készülék lehűl.Ellenőrizze a maradékhőjelzést [H].

A maradékhő felolvasztásra vagy étel melegen tartására használható. Addig ne csatlakoztassa le a készüléket a hálózati feszültségről, amíg a [H] el nem tűnik a kijelzőről.

Teljesítmény kiválasztása (Mechanikai kapcsoló)

A termék csatlakoztatása előtt ellenőrizze az otthoni áramellátást, és ellenőrizze, hogy az képes-e elviselni a termék névleges teljesítményét. Vásárláskor a főzőlap maximális teljesítménye 2200 W-ra van beállítva, de ha Ön biztos benne, hogy az elektromos berendezése támogatja a nagyobb teljesítményt, akkor az alábbi lépésekkel 3500 W-ra növelheti azt:

a. Győződjön meg arról, hogy az indukciós főzőlap ki van kapcsolva.
b. Vegye le az edényeket a főzőlapról.
c. Fordítsa meg az indukciós főzőlapot, és egy szerszámmal (pl. csavarhúzóval) állítsa a mechanikus kapcsolót 3500 W teljesítményre.

További információkért lásd a termékhez mellékelt Tanácsok és kezelési útmutatók című dokumentum teljes verzióját

Napi használat

Csatlakoztatás a hálózathoz
1. A hálózati feszültségre csatlakoztatás után bekapcsolódik a gyerekzár. A kikapcsoláshoz nyomja meg és 3 másodpercig tartsa nyomva a gyerekzár-gombot.

Be/Ki
1. A Be/Ki gombot megnyomva a kijelzőn a készenléti állapot „0” kijelzése jelenik meg, és világít a bekapcsolást jelző fény. Ha 30 másodpercen belül semmilyen hőmérséklet-beállítás nem történik, akkor a főzőlap a Be/Ki gomb megnyomása nélkül automatikusan kikapcsol.
2. A Be/Ki gombot működés közben megnyomva a készülék kikapcsol.

— + Teljesítményszint-beállítás
1. A — vagy + gombbal működés közben állíthatja a teljesítményszintet.
2. A—-gombot megnyomva a hőmérséklet a „9” fokozatra áll. A — gombbal a „9"-től az „1” fokozatig lehet csökkenteni a hőmérsékletet.
3 A + gomb megnyomásával az „1” fokozatról lehet a teljesítményt növelni. A + gombbal az „1”-től a „9”-es fokozatig lehet növelni a hőmérsékletet.

Szünet üzemmód
- A főzőlap kikapcsolása helyett szüneteltetheti a fűtést.
- Szünet üzemmódban a Be/Ki kapcsoló

kivételével az összes vezérlő le van tiltva.

Belépés a Szünet üzemmódba

Érintse meg a Szünet vezérlőt. Minden állapotjelzőn a „| |” jelenik meg.

Kilépés a Szünet üzemmódból

Érintse meg újra a Szünet vezérlőt.

⚠ A főzőlap szünet üzemmódjában a Be/Ki gomb ⏻ kivételével minden kezelőszerv le van tiltva.
Vészhelyzet esetén a Be/Ki gombbal ⏻ mindig kikapcsolhatja az indukciós főzőlapot. A főzőlap 10 perc után kikapcsol, ha nem lép ki a Szünet üzemmódból.

Zár/Gyerekzár

A főzőzóna működése közben le lehet zárni a kezelőpanelt, például a főzőlap tisztítása céljából. Ezzel megakadályozhatja a teljesítményszint-beállítás véletlen módosítását. A Be/Ki gombbal ekkor is ki lehet kapcsolni a főzőlapot.

Műszaki adatok

Terméktájékoztató a környezetbarát tervezésről szóló rendelet szerint

Típus	14FP22401
A főzőlap típusa	Önálló indukciós főzőlap
Főzőzónák és/vagy főzőterületek száma	2
Névleges teljesítmény	3500 W
Névleges feszültség	220 - 240 V~
Névleges frekvencia	50/60 Hz
Mélység x Szélesség x Magasság	520 x 280 x 62 mm
Nettó tömeg	4,2 kg

Hevítési technológia	Indukciós
A kör alakú főzőzónák átmérője (Ø)	180 mm 158 mm
Az egyes főzőzónák energiafogyasztása (EC elektromos főző)	187 Wh/kg 186 Wh/kg
A főzőlap energiafogyasztása (EC elektromos főzőlap)	186,5 Wh/kg
2009/125/EK-irányelv, az EURÓPA TANÁCS (EU) 66/2014. számú rendelkezése, EN 60350-2: 2018+A1:2021. A készülék a működés befejezését követő 1 perc elteltével kikapcsolt üzemmódba lép, és a kikapcsolt üzemmód teljesítménye kevesebb, mint 0,5 W.	

ⓘ A cikkszám és a sorozatszám a gép alsó burkolatának teljesítménytábláján található.

Sorozatszám (SN, utána 22-számjegyű kód)

Cikkszám (8-számjegyű kód)

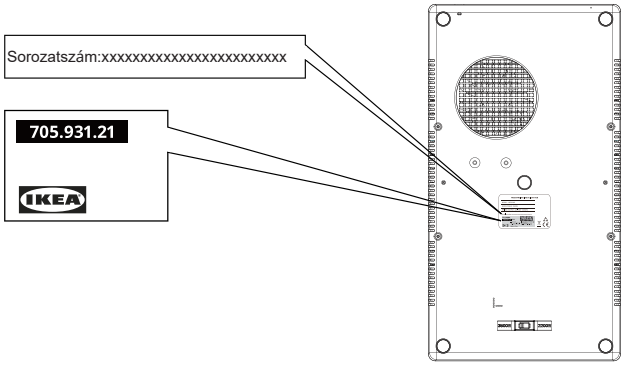

A kép csak példa

Ápolás és tisztítás

⚠ FIGYELMEZTETÉS! A hálózati feszültségről való lecsatlakoztatás előtt kapcsolja ki a készüléket, és hagyja lehűlni.

⚠ FIGYELMEZTETÉS! Tisztítás előtt kapcsolja ki a készüléket, és hagyja lehűlni.

⚠ FIGYELMEZTETÉS!

Biztonsági okokból a készüléket ne tisztítsa gőztisztítóval vagy nagy nyomású tisztítógéppel.

⚠ FIGYELMEZTETÉS! Az éles tárgyak és a súroló hatású tisztítószerek károsítják a készüléket. Minden használat után vízzel és mosogatószerrel távolítsa el a maradékokat és tisztítsa meg a készüléket. A tisztítószer-maradványokat is távolítsa el!

ⓘ Az üvegkerámia nem eltávolítható karcolásai vagy sötét elszíneződései nem befolyásolják a készülék működését.

A maradékok és makacs szennyeződések eltávolítása:

- A cukrot, műanyagot, alufóliamaradványt tartalmazó ételmaradékot azonnal el kell távolítani; az üvegfelület tisztítására a legalkalmasabb egy kaparóeszköz (nincs mellékelve a készülékhez). A kaparóeszközt ferde szögben helyezze az üvegkerámia felületre, és a felületen tolva távolítsa el a szennyeződést. A készüléket nedves ruhával és egy kis folyékony mosogatószerrel törölje le. Végül egy száraz ruhával törölje szárazra a készüléket.
- A vízkő és víz okozta gyűrűs lerakódásokat, zsírfoltokat és fénylő fémes elszíneződéseket a készülék lehűlése után, üvegkerámia vagy rozsdamentes acél tisztítására alkalmas tisztítószerrel kell eltávolítani.

Hibaelhárítás

Probléma	Lehetséges ok	Elhárítás
A készülék nem működik.	Nincs áram, vagy zárlat van a hálózatban.	Győződjön meg arról, hogy a hálózati megszakító nem oldott ki.
	A készülék bekapcsolása óta 10 másodpercnél hosszabb idő telt el.	Kapcsolja be újra a készüléket.
	A gyermekzár be van kapcsolva.	Ellenőrizze, hogy a Zár funkció / Gyermekzár funkció nincs bekapcsolva (lásd a „Zár funkció / Gyermekzár funkció” részt).
	Egyszerre több gombot érintett meg.	Egyszerre csak egy érzékelőfelületet érintsen.
	Víz vagy maradványok az üvegfelületen.	Használat előtt győződjön meg arról, hogy a kezelőpanel tiszta és száraz.
A készülék működése leáll. Hibajelzés E:	A főzőedény nem használható indukciós melegítéshez.	Győződjön meg arról, hogy megfelelő főzőedényeket használ.
	Nincs főzőedény a főzőzónán, vagy a főzőedény átmérője túl kicsi a főzőzóna számára.	Győződjön meg arról, hogy a megfelelő főzőedény van a főzőzónán.

Ha hiba lép fel, próbálja meg megoldani a problémát a www.ikea.com oldalon található teljes használati útmutató hibaelhárítási útmutatásait követve.
Ha a probléma továbbra is fennáll, kérjük, lépjen kapcsolatba az IKEA Ügyfélszolgálattal a szervizért.

IKEA jótállás

Ha szeretné érvényesíteni a termék jótállását, vagy terméktámogatást szeretne kapni



Kérjük, lépjen kapcsolatba az IKEA ügyfélszolgálatával. Az önkiszolgáló portálra vezető linket vagy a telefonszámot a www.IKEA.com oldalon találja.

Az önkiszolgáló portálon a szervizkérelem kitöltéséhez, valamint ahhoz, hogy könnyebben megtalálja a termékére vagy a termékéhez kapcsolódó pótalkatrészekre vonatkozó információkat, kérjük, jegyezze fel az IKEA cikkszámot (8 számjegyű) és a termék címkéjén szereplő sorozatszámot. A Műszaki adatok / adattábla részben megtalálja az adattábla helyét

ŐRIZZE MEG A VÁSÁRLÁSI / SZÁLLÍTÁSI DOKUMENTUMOT!
Ez bizonyítja a vásárlás tényét, és enélkül a jótállás érvénytelen. A bizonylat a megvásárolt készülék nevét és IKEA- cikkszámát (8 jegyű kód) is tartalmazza.

Mielőtt hozzánk fordulna, kérjük, figyelmesen olvassa el a készülékhez kapott technikai dokumentációt.

Informacje dotyczące bezpieczeństwa

Przed użyciem urządzenia należy zapoznać się dokładnie z zasadami bezpieczeństwa zawartymi w instrukcji obsługi. Niewłaściwe użycie może spowodować obrażenia ciała i uszkodzenia. Zawsze zachować instrukcję obsługi przy urządzeniu, aby z niej później skorzystać, nawet w przypadku przeniesienia lub sprzedaży urządzenia.

- Urządzenie przeznaczone jest wyłącznie do gotowania.
- Urządzenie przeznaczone jest wyłącznie do użytku domowego, wewnątrz pomieszczeń.
- Urządzenie może być używane przez dzieci w wieku powyżej ośmiu lat i osoby z ograniczoną sprawnością motoryczną, sensoryczną lub umysłową lub niedostatecznym doświadczeniem lub wiedzą pod warunkiem, że są pod nadzorem lub zostały przeszkolone w zakresie bezpiecznego korzystania z urządzenia i poinformowane o zagrożeniach związanych z korzystaniem z urządzenia. Dzieci młodsze niż 8 lat i osoby z rozległymi i złożonymi niepełnosprawnościami powinny przebywać z dala od urządzenia, chyba że znajdują się pod ciągłym nadzorem. Nie wolno zezwalać dzieciom na używanie urządzenia do zabawy.
- Upewnić się, że urządzenie jest na suchej, stabilnej powierzchni, a jego otwory wentylacyjne nie są zablokowane.

⚠ OSTRZEŻENIE! Aktywuj zabezpieczenie chroniące dzieci, aby uniknąć przypadkowego włączenia urządzenia przez dziecko lub zwierzę domowe.

⚠ OSTRZEŻENIE

Użytkowanie urządzeń elektrycznych bez nadzoru może spowodować obrażenia ciała lub śmierć.

Urządzenie przechowywać w miejscu niedostępnym dla dzieci, w szczególności podczas korzystania i odstawiania w celu obniżenia temperatury.

⚠ OSTRZEŻENIE: gorąca powierzchnia, powierzchnie mogą się nagrzać.

⚠ OSTRZEŻENIE! W razie pęknięcia powierzchni wyłącz urządzenie, aby zapobiec potencjalnemu porażeniu prądem. Proszę skontaktować się z obsługą klienta IKEA.

⚠ OSTROŻNIE

- NIE przenosić ani nie przesuwać urządzenia z naczyniem na wierzchu podczas jego pracy.
- NIE używać urządzenia do celów innych niż gotowanie.
- NIE wkładać przewodów lub metalowych przedmiotów do otworów wlotu i wylotu powietrza.
- Nigdy NIE umieszczać ani nie przechowywać na urządzeniu lub w jego pobliżu palnych płynów, materiałów łatwopalnych ani

przedmiotów topliwych (np. plastikowych folii, plastiku, aluminium).

UWAGA

Po każdym użyciu czyść urządzenie i usuwaj z niego osad, używając wody ze środkiem do zmywania naczyń. Usuwać również resztki środków czyszczących!

⚠ OSTRZEŻENIE

OSTROŻNIE: Proces gotowania należy nadzorować. Proces krótkiego gotowania należy nadzorować bez przerwy. Pozostawienie na włączonej płycie naczynia z tłuszczem lub olejem bez nadzoru może być niebezpieczne. Ryzyko wywołania pożaru. NIGDY nie próbować ugasić płonącej potrawy za pomocą wody – niezwłocznie wyłączyć urządzenie i nakryć płomień, np. pokrywką lub kocem gaśniczym.

⚠ OSTRZEŻENIE:

Ryzyko wywołania pożaru:
Nie przechowywać żadnych przedmiotów na powierzchniach do gotowania.

Użytkownik posiadający rozrusznik serca powinien stawać tak, aby jego klatka piersiowa znajdowała się nie bliżej niż 30 cm od włączonych pól grzejnych. Nie obsługiwać urządzenia mokrymi dłońmi i zadbać o to, by panel sterujący był suchy. Duża ilość wody na panelu sterującym uniemożliwi korzystanie z przycisków.

⚠ OSTROŻNIE

Przed przystąpieniem do czyszczenia upewnić się, że urządzenie jest odłączone od zasilania i ostygło. W przeciwnym razie może dojść do porażenia prądem i oparzeń.

⚠ Do czyszczenia urządzenia NIE wolno używać produktów ściernych, szorstkich zmywaków, rozpuszczalników ani metalowych przedmiotów. Nie czyścić parą.

- Upewnić się, że gniazdo elektryczne ma przewód ochronny oraz że parametry gniazda są zgodne z urządzeniem. Wymagane informacje znajdują się na tabliczce znamionowej urządzenia, na spodzie urządzenia.
- Urządzenie nie jest przeznaczone do obsługi za pomocą zewnętrznego timera ani oddzielnego systemu zdalnego sterowania.
- NIE obsługiwać urządzenia mokrymi dłońmi. NIE obsługiwać urządzenia, jeśli miało kontakt z wodą.
- NIE kłaść metalowych przedmiotów, takich jak noże, widelce, łyżki i pokrywki, na powierzchni płyty grzewczej, ponieważ mogą się nagrzać.
- NIE włączać urządzenia z pustym naczyniem.
- NIE należy używać urządzenia, jeżeli jest uszkodzone.
- Urządzenie działa prawidłowo do wysokości 2000 m n.p.m.
- Odgłosy trzaskania lub bulgotania w trakcie pracy są normalne.
- NIE naprawiać samodzielnie ani nie modyfikować / aktualizować urządzenia. Zapobiegnie to

obrażeniom ciała i uszkodzeniu urządzenia.

- NIE podłączać płyty przez przedłużacze i nie kłaść przewodu zasilającego na powierzchniach roboczych.

W celu przeprowadzenia naprawy urządzenia lub wymiany części należy skontaktować się z autoryzowanym serwisem.

- Niewłaściwe użytkowanie może skutkować obrażeniami ciała.
- Zapobiegać rozlaniu wody na złącze.

Zutylizować urządzenie w sposób bezpieczny dla środowiska, oddając je do wyznaczonego punktu zbiórki sprzętu elektrycznego.

UWAGA

Urządzenie powinno być naprawiane lub demontowane wyłącznie przez upoważniony personel, aby uniknąć pożaru, porażenia prądem elektrycznym lub obrażeń ciała.

Niewłaściwe naprawy lub nieupoważnione wymiany ważnych podzespołów mogą obniżyć bezpieczeństwo urządzenia. Może to doprowadzić do usterki, przegrzania lub pożaru.

- NIE używać urządzenia na zewnątrz ani poniżej 850 mm od podłoża.
- Podczas używania urządzenie NIE MOŻE znajdować się mniej niż 30 cm od źródła wody (takiego jak kran/zlew).
- Po zakończeniu gotowania wyłączyć płytę za pomocą przycisków sterujących. Układ wykrywania naczyń nie służy do bezpiecznego wyłączania urządzenia.

To urządzenie jest przeznaczone do użytku w gospodarstwach domowych i podobnych następujących lokalizacjach:

  - w pracowniczych pomieszczeniach kuchennych w sklepach, biurach i innych miejscach pracy;
  - w pomieszczeniach socjalnych w gospodarstwach rolnych;
  - jako wyposażenie przeznaczone dla klientów hoteli, moteli i innych obiektów mieszkalnych;
  - w pensjonatach.

- Urządzenie i jego przewód zasilający powinny znajdować się poza zasięgiem dzieci poniżej 8. roku życia. Dzieci nie powinny czyścić urządzenia i wykonywać konserwacji, do której jest zobowiązany użytkownik.
- Przybory kuchenne należy umieszczać stabilnie i tak, by ich rączki znajdowały się w pozycji zapobiegającej rozlaniu gorących płynów.
- Jeśli kabel zasilania jest uszkodzony, musi zostać wymieniony przez producenta, autoryzowany punkt napraw lub podobnie wyszkolone osoby w celu uniknięcia niebezpieczeństwa.

- Urządzenia nie należy zanurzać w wodzie.
- Nie instalować urządzenia przy drzwiach ani pod oknem. Zapobiegnie to możliwości strącenia gorącego naczynia z urządzenia podczas otwierania okna lub drzwi.
- Przed pierwszym użyciem urządzenia usunąć opakowanie oraz naklejki i folię.

Ochrona środowiska

Utylizacja urządzeń AGD

Symbol  umieszczony na produkcie lub jego opakowaniu oznacza, że produkt nie może być utylizowany z odpadami z gospodarstwa domowego. Produkt należy przekazać do odpowiedniego punktu prowadzącego zbiórkę i recykling elektrośmieci. Poprawna utylizacja produktu pozwala uniknąć negatywnych skutków dla środowiska naturalnego i zdrowia człowieka. Więcej informacji na temat utylizacji produktu uzyskasz od władz lokalnych, firmy zajmującej się odbiorem odpadów lub sklepu, w którym kupiłeś produkt.

⚠ OSTRZEŻENIE! Aby zutylizować urządzenie, wykonaj poniższe czynności:

- Odłącz wtyczkę od gniazdka zasilającego.
- Należy odciąć i wyrzucić przewód zasilający.

Utylizacja opakowań

Materiały oznaczone symbolem ♺ nadają się do recyklingu. Wyrzuć opakowanie do odpowiedniego pojemnika na śmieci, aby zostało poddane recyklingowi.

Oszczędzanie energii

- Jeśli jest to możliwe, zawsze przykrywaj garnek pokrywką.
- Przed włączeniem pola grzejnego umieść na nim garnek.
- Dno garnka powinno być jak najgrubsze i całkowicie płaskie.

Opis urządzenia

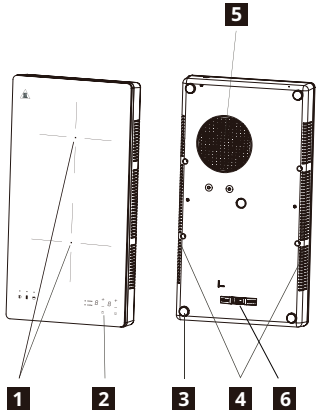

1. Obszar grzewczy
   Przednia strefa grzejna 180 mm 2000 W
   Tylna strefa grzejna 158 mm 1500 W
2. Panel sterowania
3. Silikonowe nóżki
4. Wylot powietrza
5. Wlot powietrza
6. Przełącznik mechaniczny (patrz sekcja Wybór zasilania)

Panel sterowania

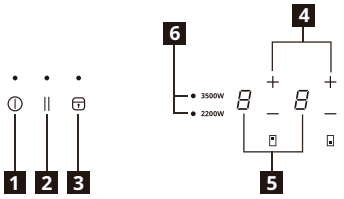

1. Włączanie/Wyłączanie
2. Wstrzymanie
3. Blokada / blokada chroniąca dzieci
4. Ustawianie poziomu mocy
5. Wyświetlacz poziomu mocy
6. Wybór zasilania

Pola dotykowe i wyświetlacz panelu sterowania
Do sterowania płytą służą pola dotykowe. Wybór funkcji potwierdzany jest za pomocą wyświetlacza i krótkich sygnałów akustycznych.

Wskaźniki

Nieprawidłowo ustawione naczynie lub jego brak
Symbol ten pojawia się, gdy naczynie nie nadaje się do gotowania indukcyjnego, nie jest prawidłowo umieszczony lub nie ma odpowiedniego rozmiaru dla wybranej strefy grzejnej. Jeżeli w ciągu 30 sekund od dokonania wyboru naczynie nie zostanie wykryte, strefa grzejna wyłączy się.

Ciepło resztkowe
Jeżeli na wyświetlaczu widoczny jest symbol „H”, oznacza to, że strefa grzejna jest nadal gorąca. Wskazanie zniknie, gdy pole grzejne ostygnie.

⚠ OSTRZEŻENIE! Ryzyko oparzenia! Po wyłączeniu urządzenia pola grzejne będą ciepłe jeszcze przez jakiś czas. Sprawdź, czy wyświetlany jest wskaźnik ciepła resztkowego [H].

Wykorzystaj ciepło resztkowe do roztapiania produktów żywnościowych lub podtrzymywania temperatury potraw. Nie odłączaj urządzenia od zasilania dopóki wyświetlany jest wskaźnik ciepła resztkowego [H].

Wybór zasilania (przełącznik mechaniczny)

Przed podłączeniem produktu do domowej instalacji elektrycznej należy ją sprawdzić, aby upewnić się, że jest ona w stanie wytrzymać moc znamionową produktu. W momencie zakupu maksymalna moc płyty jest ustawiona na 2200 W. Jeśli masz pewność, że Twoja instalacja elektryczna obsługuje wyższą moc, możesz zwiększyć ją do 3500 W, wykonując poniższe czynności:

a. Upewnij się, że płyta indukcyjna jest wyłączona.
b. Zdejmij wszystkie garnki z płyty.
c. Odwróć płytę indukcyjną i za pomocą narzędzia (np. śrubokręta) przestaw przełącznik mechaniczny na moc 3500 W.

Więcej informacji można znaleźć w pełnej wersji instrukcji obsługi tego produktu.

Codzienna użytkowanie

⏻ Podłączanie do gniazdka sieciowego

1. Po podłączeniu urządzenia do gniazda zasilającego aktywowane zostanie zabezpieczenie chroniące dzieci. Aby wyłączyć zabezpieczenie przytrzymaj przez 3 sekundy przycisk Zabezpieczenia.

Włączanie/Wyłączanie

1. Naciśnij przycisk włączania/wyłączania; na panelu pojawi się wskazanie „0”, wyświetlane w trybie czuwania, i zaświeci wskaźnik zasilania. Jeżeli w ciągu 30 sekund nie wybierzesz ustawienia temperatury, płyta wyłączy się samoczynnie bez konieczności naciskania wyłącznika zasilania.
2. Aby wyłączyć działającą płytę, naciśnij przycisk włączania/wyłączania.

— + Ustawianie poziomu mocy

1. Naciśnij — lub + ,aby zmienić poziom mocy podczas pracy.
2. Naciśnij—– wybrany zostanie „9” poziom mocy. Naciśnij — , aby zmniejszać poziom mocy od „9” do „1”.
3. Naciśnij + ,aby zwiększać poziom mocy od „1”. Naciśnij + ,aby zwiększać poziom mocy od „1” do „9”.

⏸ Tryb wstrzymania

- Zamiast wyłączać płytę grzejną można wstrzymać jej nagrzewanie.
- Po włączeniu trybu wstrzymania wszystkie przyciski sterujące z wyjątkiem przycisku włączania/wyłączania będą wyłączone.

Aby włączyć tryb wstrzymania

Dotknij przycisku wstrzymania. Na wszystkich wskaźnikach wyświetli się „||”.

Aby wyjść z trybu wstrzymania

Ponowne dotknij przycisku wstrzymania.

⚠ Gdy płyta jest w trybie wstrzymania, wszystkie przyciski sterujące są wyłączone z wyjątkiem przycisku włączania/wyłączania⏻. W sytuacji awaryjnej zawsze możesz wyłączyć płytę indukcyjną za pomocą przycisku włączania/wyłączania⏻.
Jeśli nie wyjdziesz z trybu wstrzymania, płyta wyłączy się po 10 minutach.

🔒 Blokada / blokada chroniąca dzieci

Gdy strefa grzejna jest włączona, możesz zablokować panel sterowania, na przykład, aby wyczyścić płytę. Zapobiega to przypadkowej zmianie ustawienia mocy. Wyłączenie płyty za pomocą przycisku włączania/ wyłączania będzie nadal możliwe.

Dane techniczne

Karta informacyjna produktu zgodnie z rozporządzeniem w sprawie ekoprojektu

Model	14FP22401
Typ płyty grzejnej	Wolnostojąca kuchenka indukcyjna
Liczba stref i/lub obszarów gotowania	2
Zużycie prądu	3500 W
Napięcie	220 - 240 V~
Częstotliwość prądu	50/60 Hz
Głębokość * szerokość * wysokość	520 x 280 x 62 mm
Masa netto	4,2 kg

Technologia grzewcza	Indukcyjna
Średnica okrągłych stref grzejnych (Ø)	180 mm 158 mm
Pobór mocy na strefę grzejną (EC electric cooking)	187 Wh/kg 186 Wh/kg
Pobór mocy płyty (EC electric hob)	186,5 Wh/kg
Dyrektywa 2009/125/WE, ROZPORZĄDZENIE KOMISJI (UE) nr 66/2014, EN 60350-2: 2018+A1:2021. Urządzenie zostanie wyłączone po minucie od ukończenia zadania. W tym trybie urządzenie pobiera jedynie 0,5 W.	

ⓘ Numer artykułu i numer seryjny są podane na tabliczce znamionowej na spodzie urządzenia

Numer seryjny (22-cyfrowy kod rozpoczynający się od liter SN)

Numer produktu (kod ośmiocyfrowy)

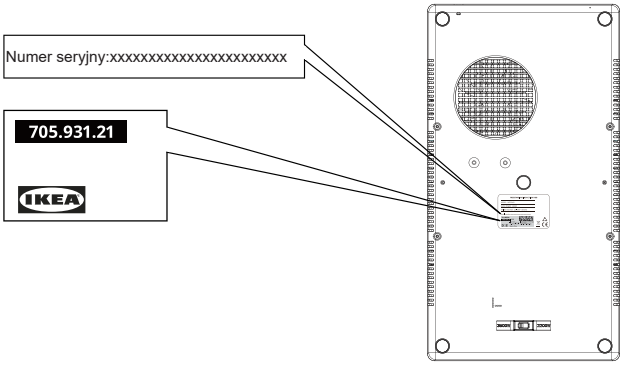

Rysunek tylko do celów referencyjnych

Konserwacja i czyszczenie

⚠ OSTRZEŻENIE! Zanim odłączysz urządzenie od zasilania wyłącz je i poczekaj aż ostygnie.

⚠ OSTRZEŻENIE! Zanim przystąpisz do czyszczenia płyty, wyłącz urządzenie i poczekaj aż ostygnie.

⚠ OSTRZEŻENIE! Nie należy czyścić urządzenia generatorami pary ani myjkami wysokociśnieniowymi.

⚠ OSTRZEŻENIE! Ostre przedmioty i ścierne środki czyszczące mogą uszkodzić powierzchnię urządzenia. Po każdym użyciu czyść urządzenie i usuwaj z niego osad, używając wody ze środkiem do zmywania naczyń. Usuń również resztki środków czyszczących!

ⓘ Niedające się usunąć rysy i ciemne plamy na płycie szklano-ceramicznej nie mają wpływu na funkcjonalność urządzenia.

Usuwanie osadów i uporczywych zabrudzeń:

- Należy natychmiast usuwać żywność zawierającą cukier, plastik, folię aluminiową. Najlepszym narzędziem do czyszczenia powierzchni szklanych jest skrobak (nie dołączony do opakowania). Umieść skrobak pod kątem na szkle ceramicznym i przesuwaj nim po powierzchni płyty. Przetrzyj urządzenie wilgotną ściereczką z niewielką ilością płynu do zmywania naczyń. Następnie wytrzyj urządzenie do sucha.
- Plamy z kamienia, wyschniętej wody, tłuszczu, błyszczące metaliczne odbarwienia należy usuwać po wystygnięciu urządzenia, za pomocą środka do czyszczenia szkła ceramicznego lub stali nierdzewnej.

Rozwiązywanie problemów

Problem	Prawdopodobna przyczyna	Rozwiązanie
Urządzenie nie działa.	Brak zasilania lub zwarcie w instalacji elektrycznej znajdującej się w Twoim domu.	Upewnij się, że połączenie elektryczne nie zostało przerwane.
	Minęło więcej niż 10 sekund od włączenia urządzenia.	Ponownie włącz urządzenie.
	Blokada chroniąca dzieci jest włączona.	Upewnij się, że nie jest włączona blokada / blokada rodzicielska (zob. sekcja „Funkcja blokady / blokady rodzicielskiej”).
	Jednocześnie dotknięto kilku pól dotykowych.	Dotknij tylko jednego pola czujnika naraz.
	Woda lub pozostałości na powierzchni szklanej.	Przed użyciem upewnij się, że panel sterowania jest czysty i suchy.
Urządzenie przerywa pracę. Komunikat błędu [E]:	Garnek jest nieodpowiedni do użytkowania na płytach indukcyjnych.	Upewnij się, że używasz odpowiednich naczyń.
	Brak naczynia na polu grzejnym lub średnica naczynia jest zbyt mała dla tego pola.	Upewnij się, że na polu grzejnym znajduje się odpowiednie naczynie.

W razie usterki spróbuj ją usunąć, stosując się do wskazówek dotyczących rozwiązywania problemów zawartych w pełnej wersji instrukcji obsługi dostępnej na stronie www.ikea.com. Jeśli problem się utrzymuje, prosimy o kontakt z Obsługą Klienta IKEA w celu uzyskania pomocy.

Gwarancja IKEA

Jeśli chcesz zgłosić roszczenie gwarancyjne dotyczące produktu lub uzyskać pomoc techniczną



Prosimy o kontakt z obsługą klienta IKEA; link do portalu samoobsługowego lub numer telefonu znajdziesz na stronie www.IKEA.com.

Aby złożyć zgłoszenie serwisowe na portalu samoobsługowym oraz łatwiej znaleźć informacje o swoim produkcie lub częściach zamiennych powiązanych z produktem, prosimy o zanotowanie numeru artykułu IKEA (8 cyfr) oraz numeru seryjnego z etykiety produktu. W sekcji Dane techniczne / tabliczka znamionowa znajdziesz informację o lokalizacji tabliczki znamionowej

PROSIMY O ZACHOWANIE DOWODU ZAKUPU / DOSTAWY!

Jest to potwierdzenie zakupu i gwarancja nie będzie bez niego ważna. Na dowodzie zakupu widnieje także nazwa i numer artykułu IKEA (8-cyfrowy) dla każdego zakupionego urządzenia.

Przed skontaktowaniem się z nami dokładnie przeczytaj dołączoną do urządzenia dokumentację techniczną.

Ohutusteave

Enne seadme kasutamist lugege kasutusjuhised hoolikalt läbi ja tutvuge nendega, et seadet oleks ohutu kasutada. Vale kasutamine võib põhjustada vigastusi ja kahjustusi. Hoidke juhend hilisemaks kasutamiseks alles, ka siis kui te toodet teisaldate või müüte.

- See seade on ette nähtud vaid toidu valmistamiseks.
- Seade on ette nähtud vaid koduseks siseruumis kasutamiseks.
- Seadet tohivad kasutada lapsed alates 8. eluaastast, vähenenud füüsiliste, sensoorsete või vaimsete võimetega isikud või varasemate kogemuste ja teadmisteta isikud järelevalve all, kui neile õpetatakse seadme ohutut kasutamist ning kui nad mõistavad seadmega seotud ohtusid. Kui neid ei saa pidevalt valvata, siis kuni 8-aastased lapsed ja ulatuslike või keeruliste puuetega isikud tuleb hoida seadmest eemal. Ärge lubage lastel seadmega mängida.
- Veenduge, et seade oleks kasutamise ajal asetatud kuivale ja stabiilsele pinnale ning et ventilatsiooniavad ei oleks blokeeritud.

⚠ HOIATUS! Lülitage lapselukk sisse, et väikelapsed ega lemmikloomad ei saaks seadet tahtmatult sisse lülitada.

⚠ HOIATUS

Elektriseadmete järelevalveta kasutamine võib põhjustada riske, mis võivad lõppeda raske vigastuse või surmaga.

Hoidke seadet väikelastele kättesaamatus kohas, eriti kasutamise ajal, ja laske seadmel jahtuda.

⚠ HOIATUS: kuum pind, pinnad võivad kasutamise ajal kuumaks muutuda.

⚠ HOIATUS! Kui pind on pragunenud, siis lülitage seade elektrilöögi vältimiseks välja. Võtke ühendust IKEA klienditoega.

⚠ ETTEVAATUST

- ÄRGE tõstke või liigutage sisselülitatud seadet, kui sellel on kööginõud.
- ÄRGE seadet muul otstarbel peale toiduvalmistamise kasutage.
- ÄRGE pange pliidi õhu sisse- või väljalaske avadesse traati ega metallesemeid.
- ÄRGE pange seadmesse ega hoidke selles või selle läheduses tuleohtlikke vedelikke, kergestisüttivaid materjale ega sulavaid esemeid (nt plastkile, plast, alumiinium).

TÄHELEPANU

Puhastage seade ja eemaldage jäägid pärast iga kasutamist vee- ja pesuvedelikuga. Eemaldage ka puhastusvahendite jäänused!

⚠ HOIATUS

ETTEVAATUST: Küpsetamise ajal peab seade olema järelevalve all. Lühikese kestusega küpsetamistoimingut tuleb pidevalt jälgida. Pliidiplaadil rasva või õliga toitu valmistades ärge jätke seda järelvalveta, sest see võib olla ohtlik ja põhjustada tulekahju. Tule kustutamiseks EI TOHI kasutada vett. Lülitage seade välja ning seejärel katke leek kaane või tulekustutustekiga.

⚠ **HOIATUS:** Tuleoht! Ärge hoidke küpsetuspindadel mingeid esemeid.

Implanteeritud südamestimulaatoriga kasutajad peaksid hoidma ülakeha sisselülitatud induktsioonaladest vähemalt 30 cm kaugusel. Ärge kasutage seadet märgade kätega ja hoidke juhtpaneeli pind kuiv. Juhtpaneeli lüliteid ei saa kasutada, kui neil on suurem kogus vett.

⚠ ETTEVAATUST

Enne puhastamist veenduge, et seade oleks vooluvõrgust väljas ja jahtunud. Kui seda ei järgita, võib tekkida elektrilöögi- ja põletusoht.

⚠ ÄRGE kasutage abrasiivseid tooteid, abrasiivseid puhastuspatju, lahusteid ega metallesemeid. Ärge kasutage aurupuhastit.

- Veenduge, et kasutaksite sobiva pinge ja maandusega pistikupesa. Vajalik teave on kirjas seadme andmesildil selle põhja all.
- Seade ei ole mõeldud kasutamiseks välise taimeri või eraldi kaugjuhtimissüsteemi abil.
- ÄRGE puudutage seadet märgade kätega või kui seade on kontaktis veega.
- ÄRGE pange pliidipinnale metallist esemeid, nagu noad, kahvlid, lusikad ja kaaned, kuna need võivad kuumeneda.
- ÄRGE kasutage seadet tühja potiga.
- ÄRGE kasutage seadet, kui see on kahjustatud.
- See seade töötab tõhusalt absoluutsel kõrgusel 0–2000 m.
- Seadme töötamise ajal tekkivad klõpsatused või susisemine on tavapärased.
- ÄRGE parandage seadet ise ega modifitseerige/uuendage seda, et vältida vigastusi ja seadme kahjustumist.
- ÄRGE ühendage pliidiplaati pikendusjuhtmete abil ja ärge asetage pliidiplaadi juhet üle tööpiirkondade.

Remondi tegemiseks või varuosade saamiseks võtke ühendust volitatud teeninduskeskusega.

- Väärkasutamine võib põhjustada vigastusi.
- Vältige vedeliku sattumist pistikule.

Utiliseerige see seade vastutustundlikult elektriseadmete kogumispunktis.

TÄHELEPANU

Tulekahju, elektrilöögi või vigastuste vältimiseks võivad seadet parandada või lahti võtta ainult volitatud töötajad.

Seadme oluliste osade valesti parandamine või volitamata muutmine võib ohustada seadme turvalisust. See võib põhjustada talitlushäireid, ülekuumenemist või tulekahju.

- ÄRGE kasutage seadet õues ega põrandast vähem kui 850 mm kõrgemal.
- ÄRGE kasutage seadet ega asetage seda toiduvalmistamise ajal veevõtukohale (nt kraan, valamu) lähemale kui 30 cm.
- Pärast kasutamist lülitage pliidielement lülitist välja; ärge usaldage ainult pannidetektorit.

Seade on mõeldud koduseks vms kasutuseks, nagu näiteks:

  - kaupluste, kontorite ja muudes töökeskkondade personaliköökides;
  - talumajapidamistes;
  - hotellide, motellide ja muude majutusasutuse tüüpi asutuste keskkonnas;
  - hommikusöögiga öömaja pakkuvates majutusasutustes;
- Hoidke seade ja selle kaabel alla 8-aastastele lastele kättesaamatus kohas. Lapsed ei tohi seadet puhastada ega hooldada.
- Küpsetusseadmed tuleb asetada stabiilsesse asendisse, asetades nende käepidemed nii, ei tekiks kuumade vedelike mahavalgumisohtu.
- Kui toitejuhe on kahjustunud, siis ohtude ennetamiseks tuleb lasta see välja vahetada tootjal, selle teeninduses või sarnase kvalifikatsiooniga isikul.
- Seadet ei tohi vette kasta.
- Vältige seadme paigaldamist uste kõrvale ja akende alla, kuna kuumad kööginõud võivad uste ja akende avamisel pliidilt maha kukkuda.
- Enne kasutama hakkamist eemaldage sellelt kogu pakend, kleebised ja kile.

Keskkonnaküsimused

Majapidamisseadmete kasutusest kõrvaldamine

Tootel või selle pakendil olev sümbol 

näitab, et seda toodet ei tohi käsitleda olmeprügina. Selle asemel tuleks see viia elektri- ja elektroonikaseadmete ringlussevõtuks sobivasse kogumispunkti. Selle toote nõuetekohase kõrvaldamisel aitate vältida võimalikke negatiivseid tagajärgi keskkonnale ja inimeste tervisele, mis muidu võivad olla põhjustatud toote jääkide väärast kõrvaldamisest. Selle toote ringlussevõtu kohta täpsema teabe saamiseks pöörduge kohaliku omavalitsuse, olmejäätmete kõrvaldamise teenuse või kaupluse poole, kust toote ostsite.

⚠ HOIATUS! Seadme kõrvaldamiseks toimige järgmiselt:

- Tõmmake pistik pistikupesast välja.
- Lõigake toitejuhe läbi ja visake see ära.

Pakkematerjalide kõrvaldamine

Sümboliga ♺ tähistatud materjalid on taaskasutatavad. Kõrvaldage pakend ringlussevõtuks sobivas kogumiskonteineris.

Energia säästmine

- Võimalusel katke pannid alati kaanega.
- Asetage kööginõud küpsetusalale enne selle sisse lülitamist.
- Kööginõu põhi peaks olema võimalikult paks ja tasane.

Toote kirjeldus

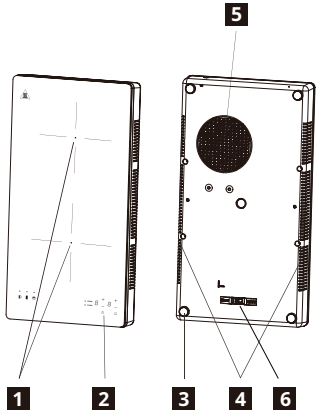

1. Kuumenev pind "
   Eesmine keedukoht 180 mm 2000 W
   Tagumine keedukoht 158 mm 1500 W
2. Juhtpaneel
3. Silikoonkummist jalg
4. Õhutusava
5. Õhu sissevõtuava
6. Liuglüliti (vaadake jaotist „Tarbitava võimsuse valimine“)

Juhtpaneel

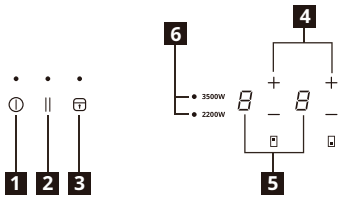

1. SISSE/VÄLJA
2. Paus
3. Lukk/Lapselukk
4. Võimsustaseme seadistamine
5. Võimsustaseme näidik
6. Võimsuse valik

Puutetundlike andurite väljad ja kuvad
Pliidi juhtimiseks puudutage puutetundlikke andureid. Kuvad ja helisignaalid (lühike piiks) kinnitavad funktsiooni valimist.

Märgukuvad

Kööginõu on valesti paigutatud või puudub
See sümbol kuvatakse siis, kui kööginõu induktsioonkuumutamiseks ei sobi, pole nõuetekohaselt paigaldatud või on valitud keedukohale ebasobiva suurusega. Kui kööginõud pole tuvastatud 30 sekundi jooksul alates valikust, lülitub keedukoht välja.

Jääksoojus

Kui näidikul kuvatakse „H“, siis on keedukoht veel kuum. Kui keedukoht on maha jahtunud, lülitub märgukuva välja.

⚠ HOIATUS! Jääksoojus võib põhjustada põletusi! Pärast seadme väljalülitamist vajavad küpsetusalad veidi jahtumist. Vaadake jääksoojuse märgutuld [H].

Kasutage jääksoojust toidu sulatamiseks ja soojas hoidmiseks.
Ärge ühendage toodet lahti, ootamata [H] kustumist.

Tarbitava võimsuse valimine (Liuglüliti)

Enne seadme ühendamist kontrollige, milline on teie kodus kasutatava elektrivõrgu koormus ja hinnake, millise võimsusega saate oma elektripliiti kasutada. Pliit on algselt seadistatud võimsusele 2200 W, kuid kui te olete kindel, et teie elektrivõrk võimaldab kasutada suuremat võimsust, võite suurendada selle võimsusele 3500 W, selleks tehke järgmist:

a. Lülitage oma pliit välja.

b. Eemaldage pliidilt kõik toiduvalmistamise nõud.

c. Keerake pliit ümber ja seadke liuglüliti sobivat tööriista (näiteks kruvikeeraja) kasutades võimsuse asendisse 3500 W.

Lisateavet leiate selle toote nõuannete ja juhiste dokumendist.

Igapäevane kasutamine

⏻ Ühendamine pistikupessa

1. Pärast pistiku sisestamist vooluvõrku aktiveeritakse lapselukk. Deaktiveerimiseks hoidke lapseluku nuppu kolm sekundit all.

SISSE/VÄLJA

1. Vajutage nuppu sisse/välja, ekraanile ilmub ooterežiimis „0“ ja toite märgutuli süttib. Kui 30 sekundi jooksul pole kuumusastet valitud, lülitub keedukoht ise välja, ilma nupule sisse/välja vajutamata.
2. Kasutamise ajal vajutage nuppu sisse/välja, pliit lülitub välja.

— + Võimsustaseme seadistamine

1. Võimsustaseme määramiseks vajutage nuppu — või nuppu + .
2. Nupu — vajutamisel lülitub kohe sisse tase „9“. Nupuga—saate võimsust järk-järgult alandada tasemelt „9“ tasemele „1“.
3. Nupu + vajutamisega saab võimsustaset tõsta alates tasemelt „1“. Nupu + vajutamisega saab võimsust tõsta tasemelt „1“ tasemele „9“.

⏸ Katkestusrežiim

- Väljalülitamise asemel võite pliidi kuumutamise katkestada.
- Katkestusrežiimi ajal kuvatakse kõiki nuppe, välja arvatud nuppu sisse/välja.

Katkestusrežiimi sisenemine

Puudutage katkestusrežiimi nuppu. Kogu näidikul on sümbol „⏸“.

Katkestusrežiimist väljumine

Puudutage katkestusrežiimi nuppu uuesti.

⚠ Kui pliit on katkestusrežiimis, siis on kõik nupud inaktiveeritud, välja arvatud nupp sisse/välja ⏻, nupuga sisse/välja ⏻ saate pliidi hädaolukorras alati välja lülitada. Kui te katkestusrežiimist ei välju, siis lülitub pliit pärast 10 minuti möödumist välja.

🔒 Lukk/Lapselukk

Kui keedukoht on sisse lülitatud, saate juhtpaneeli lukustada, näiteks selleks, et pliidiplaati puhastada. Sellega on välditud võimsustaseme juhuslik muutmine. Pliidiplaadi saab endiselt välja lülitada sisse/välja nupust.

Tehnilised andmed

Toote teabeleht vastavalt Ökodisaini reeglitele

Mudel	14FP22401
Pliidiplaadi tüüp	Eraldiseisev induktsioonpliit
Keedutsoonide ja/või keedukohtade arv	2
Nimivõimsus	3500 W
Nimipinge	220 - 240 V~
Nominaalsagedus	50/60 Hz
Sügavus*Laius*Kõrgus	520*280*62 mm
Netokaal	4,2 kg

Soojendustehnoloogia	Induktsioon
Keedukohtade läbimõõt (Ø)	180 mm 158 mm
Keedukoha energiatarve (EÜ elektrilised küpsetusseadmed)	187 Wh/kg 186 Wh/kg
Pliidiplaadi energiatarve (EÜ elektriline pliidiplaat)	186,5 Wh/kg
Direktiiv 2009/125/EÜ, KOMISJONI MÄÄRUS (EL) nr 66/2014, EN 60350-2: 2018+A1:2021. Seade lülitub välja üks minut pärast töö lõpetamist; väljalülitatud olekus on seadme võimsus on 0,5 W.	

ⓘ Toote number ja seerianumber on näidatud tehasesildil, mis asub seadme põhjal.

Seerianumber (SN algusega 22-kohaline kood)

Artikli number (8-kohaline kood)

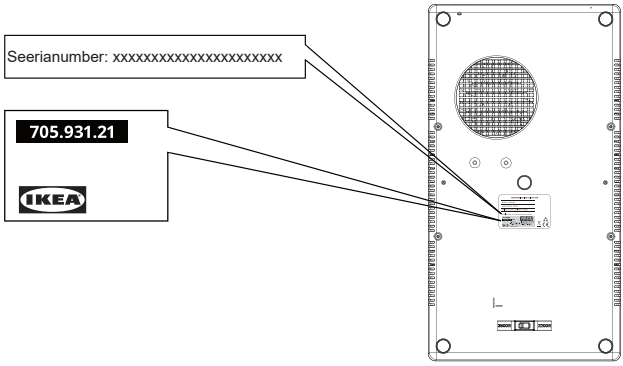

Pilt on ainult näitlik

Hooldamine ja puhastamine

⚠ HOIATUS! Enne lahti ühendamist lülitage seade välja ja laske sellel jahtuda.

⚠ HOIATUS! Enne puhastamist lülitage seade välja ja laske sellel jahtuda.

⚠ HOIATUS! Ohutuse tagamiseks ärge puhastage seadet aurujugade või kõrgsurvepesuritega.

⚠ HOIATUS! Teravad esemed ja abrasiivsed puhastusvahendid kahjustavad seadet. Puhastage seade ja eemaldage jäägid pärast iga kasutamist vee- ja pesuvedelikuga. Eemaldage ka puhastusvahendite jäänused!

ⓘ Kriimustused või tumedad plekid klaaskeraamikal, mida ei saa eemaldada, ei mõjuta seadme tööd.

Jääkide ja raskema mustuse eemaldamine:

- Toit, mis sisaldab suhkrut, plasti ja tinafooliumijääke tuleb eemaldada koheselt. Parim vahend klaasipinna puhastamiseks on kaabits (ei kuulu seadmega komplekti). Asetage kaabits nurga all klaaskeraamilisele pinnale ja eemaldage jäägid tera üle pinna libistades. Pühkige seadet niiske lapiga ja väikese koguse pesuvedelikuga. Lõpetamiseks hõõruge seade puhta lapiga kuivaks.
- Katlakivi rõngad, veejääkide rõngad, rasvapritsmed ja läikivad metalsed värvimuutused tuleb pärast seadme jahtumist eemaldada klaaskeraamilisele või roostevabale terasele mõeldud puhastusvahendi abil.

Tõrkeotsing

Probleem	Võimalik põhjus	Lahendus
Seade ei tööta.	Teie koduses toiteallikas puudub elekter või see on lühises.	Veenduge, et elektriühendus poleks katkestatud.
	Seadme sisselülitamisest on möödunud üle 10 sekundi.	Lülitage seade uuesti sisse.
	Lapselukk on sisse lülitatud.	Veenduge, et lukk/lapselukk ei oleks aktiveeritud (vt jaotist „Lukufunktsioon / lapseluku funktsioon“).
	Korraga puudutati mitut andurit.	Puudutage korraga ainult ühte anduriala.
	Vesi või jäägid klaasil.	Veenduge, et kasutajaliides oleks enne kasutamist puhas ja kuiv.
Seadme töötamine seiskus. Rikkekood :	Kööginõu pole induktsioonkuumutamiseks sobiv.	Veenduge, et kasutataks sobivaid kööginõusid.
	Keedualal pole nõud või nõu läbimõõt on keeduala jaoks liiga väike.	Veenduge, et sobiv kööginõu oleks pandud keedualale.

Kui tekib rike, proovige see kõrvaldada, järgides kasutusjuhendi täielikus versioonis aadressil www.ikea.com toodud tõrkeotsingu juhiseid.
Kui probleem püsib, võtke ühendust IKEA klienditoega.

IKEA garantii

Toote garantiinõude esitamine või tootetoe hankimine



Võtke ühendust IKEA klienditoega. Iseteeninduse portaali lingi või telefoninumbri leiate aadressilt www.IKEA.com.

Iseteeninduse portaali kaudu hooldustaotluse esitamiseks ning toote või selle juurde kuuluvate varuosade teabe leidmiseks märkige tootel olevalt sildilt üles IKEA artiklinumber (8-kohaline) ja seerianumber. Andmesildi asukoht on näidatud jaotises Tehnilised andmed / andmesilt.

HOIDKE OSTU-/SAATMISDOKUMENT ALLES! See on teie ostutõend ja ilma selleta garantii ei kehti. Kviitungil on ka iga ostetud seadme nimi ja IKEA seerianumber (8 numbrit).

Lugege enne meiega ühenduse võtmist hoolikalt oma seadmega kaasasolevat tehnilist dokumentatsiooni.

Drošības informācija

Pirms ierīces izmantošanas rūpīgi izlasiet lietošanas instrukciju un iepazīstieties ar to. Nepareiza izmantošana var izraisīt bojājumus un traumas. Vienmēr uzglabājiet šos norādījumus kopā ar ierīci turpmākai uzziņai, pat ja ierīci pārvietojat vai pārdodat.

- Ierīce ir paredzēta tikai ēdiena gatavošanai.
- Ierīce ir paredzēta lietošanai tikai mājsaimniecībās un telpās.
- Šo ierīci drīkst izmantot bērni vecumā no 8 gadiem, kā arī personas ar ierobežotām fiziskām, sensorām vai garīgām spējām vai bez pieredzes un zināšanām, ja tie tiek uzraudzīti vai ir saņēmuši norādījumus par ierīces drošu lietošanu un saprot ietvertos riskus. Bērni vecumā līdz 8 gadiem un personas ar ļoti plašiem un kompleksiem traucējumiem nedrīkst izmantot ierīci, ja netiek nepārtraukti uzraudzīti. Neļaujiet bērniem rotaļāties ar ierīci.
- Nodrošiniet, lai ierīce izmantošanas laikā būtu novietota uz sausas, stabilas virsmas un tās ventilācijas atveres nebūtu aizsegtas.

⚠ BRĪDINĀJUMS! Aktivizējiet bērnu drošības slēdzeni, lai nepieļautu gadījumus, kad mazi bērni vai mājdzīvnieki netīši ieslēdz ierīci.

⚠ BRĪDINĀJUMS

Elektroierīču izmantošana bez uzraudzības var izraisīt pakļaušanu tādiem riskiem, kuru rezultātā var rasties smagas traumas vai iestāties nāve.

Glabājiet ierīci maziem bērniem nepieejamā vietā, īpaši izmantošanas un atdzišanas laikā.

⚠ BRĪDINĀJUMS: karsta virsma, virsmas lietojuma laikā var sakarst.

⚠ BRĪDINĀJUMS! Ja plīts virsma ir ieplaisājusi, izslēdziet iekārtu, lai izvairītos no elektrotrieciena riska. Lūdzu, sazinieties ar IKEA klientu atbalsta dienestu.

⚠ PIESARDZĪBU

- Sildīšanas laikā NEDRĪKST nest vai pārvietot ierīci ar gatavošanas traukiem uz tās.
- NEIZMANTOJIET ierīci citiem nolūkiem, izņemot ēdiena pagatavošanu.
- NEIEVIETOJIET plīts virsmas gaisa ieplūdes vai izplūdes atverē nekādus vadus vai metāla priekšmetus.
- NENOVIETOJIET vai neuzglabājiet uz ierīces vai tās tuvumā uzliesmojošus šķidrumus, viegli uzliesmojošus materiālus vai kūstošus priekšmetus (piem., plastmasas plēvi, plastmasu, alumīniju).

UZMANĪBU

Pēc katras lietošanas notīriet iekārtu un noslaukiet ēdiena atliekas ar ūdeni un līdzekli trauku mazgāšanai. Noslaukiet arī tīrīšanas līdzekli!

⚠ BRĪDINĀJUMS

UZMANĪBU: Gatavošanas process ir jāuzrauga. Īslaicīgs gatavošanas process ir jāuzrauga nepārtraukti. Ja ēdiena gatavošanai uz plīts virsmas tiek izmantoti tauki vai eļļa, iekārtu nedrīkst atstāt bez uzraudzības, jo iespējama ugunsgrēka izcelšanās. NEKĀDĀ GADĪJUMĀ neizmantojiet ūdeni liesmu nodzēšanai; izslēdziet iekārtu un nosedziet liesmu, piemēram, ar vāku vai ugunsdzēšanas segu.

⚠ BRĪDINĀJUMS:

Ugunsgrēka bīstamība: Neglabājiet priekšmetus uz gatavošanas virsmām.

Cilvēkiem ar kardiostimulatora implantu ieteicams turēt ķermeņa augšdaļu vismaz 30 cm attālumā no indukcijas sildvirsmas, kad tā ir ieslēgta. Nestrādājiet ar iekārtu, kad jums ir mitras rokas, saglabājiet sausu paneļa virsmu. Vadības paneļa pogas var nedarboties, ja uz tām izlijis liels daudzums ūdens.

⚠ PIESARDZĪBU

Pirms tīrīšanas ierīcei noteikti jābūt atvienotai no elektroenerģijas avota un atdzisušai. Pretējā gadījumā iespējams elektrotrieciens vai var rasties apdegumi.

⚠ NELIETOJIET ierīces tīrīšanā abrazīvus līdzekļus, abrazīvus tīrīšanas sūkļus, šķīdinātājus vai metāla priekšmetus. Nelietojiet tvaika tīrītāju.

- Pārliecinieties, ka tiek izmantota elektriskā rozete ar atbilstošu spriegumu un zemējumu. Nepieciešamā informācija atrodama ierīces tehnisko datu plāksnītē, kas atrodas ierīces apakšpusē.
- Ierīce nav paredzēta darbināšanai ar ārēju taimeri vai atsevišķu tālvadības sistēmu.
- NELIETOJIET ierīci, kad jums ir slapjas rokas vai tā ir saskārusies ar ūdeni.
- NENOVIETOJIET metāla priekšmetus, tādus kā naži, dakšiņas, karotes un vāciņi uz plīts virsmas, jo tie var sakarst.
- NELIETOJIET ierīci ar tukšu katlu.
- NELIETOJIET ierīci, ja tā ir bojāta.
- Šī ierīce efektīvi darbojas augstumā no 0 līdz 2000 m.
- Darbības laikā klikšķi vai šņākoņa ir normāla parādība.
- NEVEICIET remontu saviem spēkiem vai nemodificējiet / neatjauniniet ierīci, lai tādējādi novērstu fiziskas traumas un ierīces sabojāšanu.
- NEPIEVIENOJIET plīts virsmu ar pagarinātājvadiem un nenovietojiet plīts virsmu ar vadu, pārvilktu pāri darba zonām.

Lai veiktu remontu vai sagādātu rezerves daļas, sazinieties ar pilnvarotu servisa centru.

- Nepareiza izmantošana var izraisīt traumas.
- Izvairieties no šļakatu nonākšanas uz savienotāja.

Utilizējiet šo ierīci atbildīgi speciālā elektroierīču savākšanas punktā.

UZMANĪBU

Lai novērstu aizdegšanos, elektrotriecienus vai traumas, ierīci drīkst izjaukt tikai pilnvarotas personas.

Nepareizs remonts vai būtisko detaļu neatļautas izmaiņas var mazināt ierīces drošumu. Tas var izraisīt darbības traucējumus, pārkaršanu vai ugunsgrēku.

- NELIETOJIET ierīci ārpus telpām vai augstumā virs 850 mm no grīdas.
- Gatavošanas laikā vai savienotā stāvoklī ierīci NELIETOJIET vai nenovietojiet par 30 cm mazākā attālumā no ūdens avota (tāda kā krāns/izlietne).
- Pēc lietošanas izslēdziet plīti ar šim nolūkam paredzēto pogu – nepaļaujieties uz virtuves trauku detektoru.

Šī ierīce ir paredzēta lietošanai mājas un līdzīgos apstākļos, piemēram:

- personāla virtuves zonās veikalos, birojos un citās darba vidēs;
- lauku mājās;
- klientu vajadzībām viesnīcās, moteļos un citās dzīvojamās vidēs;
- naktsmītnēs ar brokastīm.

- Turiet ierīci un tās vadu vietā, kur tai nevar piekļūt bērni, kuri ir jaunāki par 8 gadiem. Bērni nedrīkst veikt ierīces tīrīšanu un apkopi.
- Ēdiena pagatavošanas ierīces ir jānovieto stabili, pavēršot rokturus tā, lai novērstu karstu šķidrumu izšļakstīšanos.
- Ja strāvas vads ir bojāts, tas jānomaina ražotājam, tā pilnvarota servisa centra speciālistam vai līdzīgi kvalificētai personai, lai izvairītos no riska.
- Ierīci nedrīkst iegremdēt šķidrumā.
- Neuzstādiet iekārtu līdzās durvīm vai zem loga, jo virtuves trauki var nejauši nokrist no plīts, durvīm vai logam atveroties.
- Pirms pirmās lietošanas noņemiet no ierīces visu iepakojumu, uzlīmes un plēvi.

Apkārtējās vides aizsardzība

Sadzīves tehnikas utilizācija

Simbols  uz izstrādājuma vai tā iesaiņojuma norāda, ka šo izstrādājumu aizliegts nedrīkst utilizēt kopā ar sadzīves atkritumiem. Tas jānogādā atbilstošā savākšanas punktā elektrisko un elektronisko elementu utilizācijai. Nodrošinot šī izstrādājuma pareizu utilizāciju, jūs palīdzēsiet novērst iespējamo negatīvo ietekmi uz apkārtējo vidi un cilvēka veselību, kas varētu rasties izstrādājuma nepiemērotas utilizācijas gadījumā. Sīkāka informācija par šī izstrādājuma utilizāciju pieejama jūsu pašvaldībā, atkritumu utilizācijas dienestā vai veikalā, kurā iegādājāties šo preci.

⚠ BRĪDINĀJUMS! Pirms iekārtas utilizācijas veiciet šādas darbības:

- Atvienojiet iekārtu no elektrības tīkla.
- Nogrieziet iekārtas strāvas vadu un

izmetiet to.

Iepakojuma utilizācija

Ar simbolu ♺ apzīmētos materiālus iespējams pārstrādāt. Utilizējiet iesaiņojumu atbilstošā atkritumu tvertnē turpmākai pārstrādei.

Enerģijas ekonomija

- Iespēju robežās centieties likt vāku uz katla.
- Novietojiet trauku gatavošanas zonā, pirms ieslēdzat to.
- Virtuves trauka dibenam ir jābūt pēc iespējas biezākam un plakanam.

Izstrādājuma apraksts

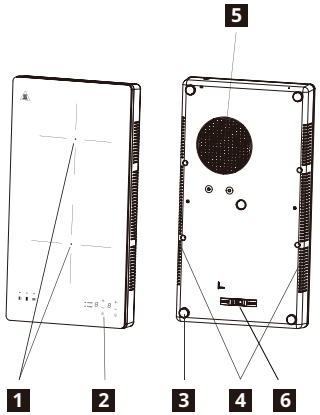

1. Sildīšanas zona
   Priekšējā gatavošanas zona 180 mm 2000 W
   Aizmugurējā gatavošanas zona 158 mm 1500 W
2. Vadības panelis
3. Silikona balsti
4. Gaisa izplūdes atvere
5. Gaisa ieplūdes atvere
6. Mehānisks slēdzis (skatiet Jaudas izvēles sadaļu)

Vadības panelis

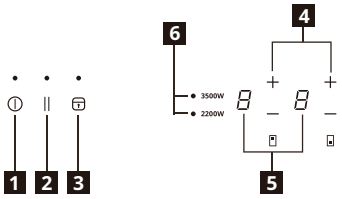

1. Ieslēgt/Izslēgt
2. Pauze
3. Bloķēšana/Bērnu bloķēšana
4. Jaudas līmeņa iestatīšana
5. Jaudas līmeņa displejs
6. Jaudas izvēle

Skārienjutīgo vadības sensoru zonas un displeji

Jūs darbināt plīti, aizskarot skārienjutīgo sensoru zonas. Displeji un skaņas signāli (īsi pīkstieni) apstiprina funkcijas izvēli.

Indikatori

Katls novietots nepareizi vai nav novietots

Šis simbols parādās, ja katls nav piemērots indukcijas plītij, nav novietots pareizi vai tā izmērs neatbilst atlasītajai gatavošanas zonai. Ja katls netiek konstatēts 30 sekunžu laikā pēc atlasīšanas, gatavošanas zona izslēdzas.

Paliekošais siltums

Ja displejā redzams simbols “H”, gatavošanas zona joprojām ir karsta. Kad gatavošanas zona ir atdzisusi, displejs izslēdzas.

⚠ BRĪDINĀJUMS! Karsta sildvirsma rada apdeguma risku! Pēc iekārtas izslēgšanas sildvirsmu atdzišanai nepieciešams zināms laiks. Sk. paliekošā

siltuma indikatoru [H].

Paliekošo siltumu jūs varat izmantot kausēšanai un ēdiena temperatūras saglabāšanai.
Neatvienojiet iekārtu no elektrības tīkla, pirms displejā nav izdzisis [H].

Jaudas izvēle (Mehānisks slēdzis)

Pirms izstrādājuma savienošanas pārbaudiet barošanas avotu savā mājoklī un pārliecinieties, ka tas ir atbilstošs izstrādājuma nominālajai jaudai. Pirkuma laikā plīts maksimālā jauda ir iestatīta uz 2200 W, bet, ja esat pārliecināts, ka jūsu elektroinstalācija atbalsta lielāku jaudu, varat to palielināt līdz 3500 W, veicot zemāk minētās darbības.

a. Pārliecinieties, ka indukcijas plīts ir izslēgta.
b. Noņemiet no plīts visus katlus.
c. Apgrieziet indukcijas plīti otrādi un, izmantojot instrumentu (piem., skrūvgriezi), pavirziet mehānisko slēdzi uz 3500 W.

Lai iegūtu vairāk informācijas, skatiet šī izstrādājuma Padomu un instrukcijas pilno versiju

Ikdienas lietošana

⏻ Savienošana ar kontaktligzdu

1. Pēc iekārtas pieslēgšanas pie elektrības tīkla ieslēdzas bērnu drošības iekārta. Nospiediet un 3 sekundes turiet nospiestu Bērnu drošības pogu, lai atslēgtu funkciju.

Ieslēgt/Izslēgt

1. Nospiediet Ieslēgšanas/ Izslēgšanas pogu. Ekrānā parādīsies “0” – iekārta strādā gaidstāves režīmā. Iedegsies jaudas indikators. Ja 30 sekunžu laikā sildīšanas iestatījums nav atlasīts, plīts automātiski izslēdzas, nenospiežot Ieslēgšanas/ Izslēgšanas pogu.
2. Nospiežot Ieslēgšanas/Izslēgšanas pogu darbības laikā, plīts tiks izslēgta.

— + Jaudas līmeņa iestatīšana

1. Nospiediet — vai +, lai ierīces darbības laikā regulētu jaudas līmeni.
2. Nospiežot —, jaudas līmenis palielināsies līdz “9”. Nospiežot —, jaudas līmenis samazināsies no “9” līdz “1”.
3. Nospiežot +, jaudas līmenis palielināsies no “1”. Nospiežot, +jaudas līmenis pieaugs no “1” līdz “9”.

⏸ Pauzes režīms

- Jūs varat pauzēt sildīšanu, neizslēdzot plīti.
- Aktivizējot pauzes režīmu, visas vadīklas, izņemot Ieslēgšanu/Izslēgšanu, tiek atspējotas.

Lai ieslēgtu pauzes režīmu

Pieskarieties pauzes vadīklai. Visi indikatori rādīs “||”.

Lai izslēgtu pauzes režīmu

Pieskarieties pauzes vadīklai vēlreiz.

⚠ Kad plīts atrodas pauzes režīmā, visas vadīklas, izņemot Ieslēgšanu/Izslēgšanu ⏻, ir atspējotas. Ārkārtas situācijā vienmēr varat izslēgt indukcijas plīti ar Ieslēgšanas/Izslēgšanas ⏻ vadīklu. Neizslēdzot pauzes režīmu, plīts pēc 10 minūtēm izslēgsies.

🔒 Bloķēšana/Bērnu bloķēšana

Kad gatavošanas zona darbojas, vadības paneli var bloķēt, piemēram, lai notīrītu plīti. Tas novērš iespēju nejauši mainīt jaudas līmeņa iestatījumu. Plīti joprojām var izslēgt ar Ieslēgšanas/Izslēgšanas pogu.

Tehniskie dati

Izstrādājuma informācijas lapa atbilstoši Ekodizaina regulai

Modelis	14FP22401
Plīts veids	Brīvi stāvoša indukcijas plīts
Gatavošanas zonu skaits	2
Nominālā jauda	3500 W
Nominālais spriegums	220 - 240 V~
Nominālā frekvence	50/60 Hz
Dziļums* Platu ms*Augstums	520*280*62 mm
Neto svars	4,2 kg

Sildīšanas tehnoloģija	Indukcija
Apaļo gatavošanas zonu diametrs (Ø)	180 mm 158 mm
Enerģijas patēriņš katrai gatavošanas zonai (elektriskas ierīces ēdiena gatavošanai)	187 Wh/kg 186 Wh/kg
Plīts enerģijas patēriņš (elektriska plitsvirsma)	186.5 Wh/kg
Direktīva 2009/125/EK, KOMISIJAS REGULA (ES) Nr 66/2014, EN 60350-2: 2018+A1:2021. Ierīce pārslēgsies izslēgtā režīmā 1 minūti pēc darba pabeigšanas, un izslēgtā režīma jauda ir 0,5 W.	

ⓘ Preces numurs un sērijas numurs atrodas uz datu plāksnes ierīces apakša.

Sērijas numurs (sākas ar SN, 22 ciparu kods)

Preces numurs (8 ciparu kods)

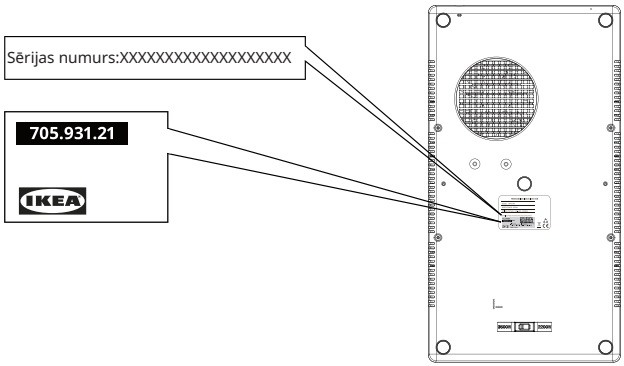

Attēls tikai atsaucei

Kopšana un tīrīšana

⚠ BRĪDINĀJUMS! Pirms atvienojat iekārtu no elektrības tīkla, izslēdziet to un ļaujiet atdzist.

⚠ BRĪDINĀJUMS! Pirms iekārtas tīrīšanas izslēdziet to un ļaujiet atdzist.

⚠ BRĪDINĀJUMS!

Drošības apsvērumu dēļ netīriet ierīci ar smilšstrūklas aparātiem un augstspiediena mazgātājiem.

⚠ BRĪDINĀJUMS! Asi priekšmeti un abrazīvi tīrīšanas līdzekļi sabojās iekārtu. Pēc katras lietošanas notīriet iekārtu un noslaukiet ēdiena atliekas ar ūdeni un līdzekli trauku mazgāšanai. Noslaukiet arī tīrīšanas līdzekli!

ⓘ Stikla keramikas skrāpējumi vai tumši plankumi, no kā nav iespējams atbrīvoties, neietekmē iekārtas darbību.

Ēdienu atlieku un grūti noņemamu traipu tīrīšana:

- Ēdiena atliekas, kas satur cukuru, plastmasa un folijas atliekas ir jānotīra nekavējoties. Šim nolūkam piemērotākais instruments ir skrāpis (nav iekļauts iekārtas komplektā). Viegli piespiediet skrāpi leņķī pie stikla keramikas virsmas un notīriet netīrumus, slidinot asmeni pāri virsmai. Noslaukiet iekārtu ar mitru lupatiņu un nelielu trauku mazgājamā līdzekļa daudzumu. Noslēgumā noslaukiet iekārtu ar sausu, tīru lupatiņu.
- Kaļķakmens loki, ūdens loki, tauku šļakatas, izbalējušie plankumi ir jānotīra pēc tam, kad iekārta ir atdzisusi. Šim nolūkam izmantojiet stikla keramikai vai nerūsējošajam tēraudam paredzēto līdzekli.

Problēmu novēršana

Problēma	Iespējamais iemesls	Kā novērst
Ierīce nedarbojas.	Elektrības trūkums vai īssavienojums jūsu mājās.	Pārliecinieties, vai nav izslēdzies elektroenerģijas savienojuma automātiskais slēdzis.
	Kopš brīža, kad iekārta ir ieslēgta, pagājušas vairāk nekā 10 sekundes.	Atkārtoti ieslēdziet iekārtu.
	Bērnu bloķēšana ir ieslēgta.	Pārliecinieties, vai nav iedarbināta Bloķēšana/Bērnu drošības slēdzene (skatiet sadaļu "Bloķēšanas funkcija/ Bērnu drošības slēdzenes funkcija").
	Vienlaikus skartas vairākas skārienjutīgās zonas.	Vienlaikus pieskarieties tikai vienai sensora zonai.
	Ūdens vai nogulsnes uz stikla virsmas.	Pirms lietošanas pārliecinieties, vai lietotāja saskarne ir tīra un sausa.

Problēma	Iespējamais iemesls	Kā novērst
Ierīce pārtrauc darboties. Kļūdas norāde [U]:	Šis trauks nav piemērots indukcijas plītij.	Pārliecinieties, vai tiek izmantoti piemēroti trauki.
	Uz gatavošanas zonas nav trauka vai trauka diametrs attiecīgajai gatavošanas zonai ir pārāk mazs.	Pārliecinieties, vai uz gatavošanas zonas ir novietots piemērots trauks.

Ja rodas kļūme, mēģiniet to novērst, izpildot problēmu novēršanas vadlīnijas lietotāja rokasgrāmatas pilnajā versijā vietnē www.ikea.com.
Ja problēma saglabājas, lūdzu, sazinieties ar IKEA klientu atbalsta dienestu par apkopes veikšanu.

IKEA garantija

Ja vēlaties iesniegt garantijas prasību vai saņemt ar produktu saistītu atbalstu



Lūdzu, sazinieties ar IKEA klientu atbalsta dienestu – saiti uz pašapkalpošanās portālu vai tālruņa numuru atradīsiet vietnē www.IKEA.com.

Lai pabeigtu apkopes pieprasījumu pašapkalpošanās portālā un vieglāk atrastu informāciju par savu produktu vai ar to saistītajām rezerves daļām, rosinām jūs pierakstīt produkta marķējumā norādīto IKEA preces numuru (8 cipari) un sērijas numuru. Sadaļā Tehniskie dati / Tehnisko datu plāksnīte jūs varat noskaidrot, kur plāksnīte atrodas

SAGLABĀJIET PIRKUMA/PIEGĀDES DOKUMENTU!
Tas ir jūsu pirkuma apliecinājums, un bez tā garantija nebūs spēkā. Čekā norādīts arī visu jūsu iegādāto ierīču nosaukums un IKEA preces numurs (8 cipari).

Lūdzu, rūpīgi izlasiet savas ierīces tehnisko informāciju, pirms sazināties ar mums.

Saugos informacija

Prieš naudodami prietaisą, atidžiai perskaitykite ir susipažinkite su naudojimo instrukcija, kad galėtumėte jį naudoti saugiai. Netinkamas naudojimas gali sukelti sužalojimus ir žalą. Visada laikykite instrukcijas kartu su prietaisu, kad galėtumėte jomis pasinaudoti vėliau, net jei prietaisą perkeliate ar parduodate.

- Šis prietaisas skirtas tik maisto gaminimui.
- Šis prietaisas skirtas naudoti tik namuose.
- Vyresni nei 8 metų vaikai ir asmenys, kurių fiziniai, jutimo arba protiniai gebėjimai riboti, arba kuriems trūksta patirties ir žinių, šiuo prietaisu gali naudotis tik tuomet, jei yra prižiūrimi arba jiems suteikti nurodymai, kaip saugiai naudotis prietaisu, ir jei jie supranta su prietaiso naudojimu susijusius pavojus. Jaunesni nei 8 metų amžiaus vaikai ir labai sunkią bei sudėtingą negalią turintys asmenys turėtų laikytis atokiai nuo prietaiso, nebent jie yra nepertraukiamai prižiūrimi. Neleiskite vaikams žaisti su aparatu.
- Naudodami prietaisą statykite jį ant sauso, stabilaus paviršiaus ir užtikrinkite, kad ventiliacijos angos nebūtų užblokuotos.

⚠ ĮSPĖJIMAS! Įjunkite užraktą nuo vaikų, kad maži vaikai ir naminiai gyvūnai netyčia neįjungtų prietaiso.

⚠ ĮSPĖJIMAS

Be priežiūros palikti elektriniai gaminiai gali kelti rimto sužalojimo arba mirties riziką.

Prietaisą laikykite vaikams nepasiekiamoje vietoje, ypač jo naudojimo ir aušimo metu.

⚠ ĮSPĖJIMAS: karštas paviršius; naudojant prietaisą jo paviršiai gali įkaisti.

⚠ ĮSPĖJIMAS! Jei paviršius įskilęs, atjunkite prietaisą nuo elektros tinklo, kad išvengtumėte galimo elektros smūgio. Kreipkitės į IKEA klientų aptarnavimo skyrių.

⚠ ATSARGIAI

- NENEŠKITE ir nekelkite prietaiso, kai jis kaista ir ant jo pastatyti virimo indai.
- NENAUDOKITE šio prietaiso jokiais kitais tikslais, išskyrus maisto gaminimą.
- Į kaitlentės oro įleidimo arba ventiliacijos angas NEKIŠKITE vielų arba metalinių daiktų.
- Ant prietaiso arba šalia jo NEDĖKITE ir nelaikykite degių skysčių, lengvai užsidegančių medžiagų ar lydžių daiktų (pvz., plastikinės plėvelės, plastiko, aliuminio).

DĖMESIO

Kiekvieną kartą panaudoję, vandeniu ir plovimo priemone nuvalykite prietaisą ir pašalinkite likučius. Taip

pat pašalinkite valymo priemonių liekanas!

⚠ ĮSPĖJIMAS

DĖMESIO: Terminio maisto apdorojimo procesas turi būti prižiūrimas. Trumpas terminio maisto apdorojimo procesas turi būti nuolat prižiūrimas. Neprižiūrimas virimas ant kaitlentės, naudojant riebalus arba aliejų, yra pavojingas ir gali sukelti gaisrą. NIEKUOMET nebandykite gesinti ugnies vandeniu. Išjunkite prietaisą ir tada uždenkite liepsną, pvz., su dangčiu arba antklode nuo ugnies.

⚠ **ĮSPĖJIMAS**: Gaisro pavojus: Nelaikykite daiktų ant terminio maisto apdorojimo paviršių.

Vartotojai, turintys implantuotus širdies stimuliatorius, viršutinę kūno dalį turi laikyti maždaug 30 cm atstumu nuo įjungtų indukcinių gaminimo zonų. Prietaiso negalima reguliuoti šlapiomis rankomis, valdymo skydelio paviršius turi būti sausas. Ant valdymo skydelio klavišų susikaupus daug vandens šie nebeveikia.

⚠ ATSARGIAI

Prieš valydami įsitikinkite, kad prietaisas atjungtas nuo tinklo ir atvėsęs. To nepadarius, gali kilti elektros smūgio ir nudegimų pavojus.

⚠ NENAUDOKITE abrazyvinių valiklių, šiurkščių kempinių, tirpiklių ar metalinių daiktų prietaisui valyti. Nenaudokite garinio valytuvo.

- Naudokite tinkamos įtampos ir įžemintą elektros lizdą. Reikiamą informaciją rasite prietaiso techninių duomenų lentelėje, esančioje jo apatinėje dalyje.
- Prietaisas neskirtas valdyti išoriniu laikmačiu arba atskira nuotolinio valdymo sistema.
- NENAUDOKITE šlapiomis drėgnomis rankomis arba jam liečiantis su vandeniu.
- Ant kaitlentės paviršiaus NEDĖKITE metalinių daiktų, pavyzdžiui, peilių, šakučių, šaukštų ar dangčių, nes jie gali įkaisti.
- NENAUDOKITE prietaiso su tuščiu puodu.
- NENAUDOKITE prietaiso, jei jis yra sugadintas.
- Šis prietaisas tinkamai veikia 0–2000 m aukštyje virš jūros lygio.
- Gaminimo metu girdimi spragsėjimo ar cypimo garsai yra normalūs.
- Siekdami išvengti sužalojimų ir prietaiso sugadinimo, patys NEATLIKITE remonto darbų, jo nekeiskite ir neatnaujinkite.
- Kaitlentės NEPRIJUNKITE ilginamaisiais laidais ir netieskite jos laido per darbo zonas.

Dėl remonto ar atsarginių dalių kreipkitės į įgaliotąjį techninės priežiūros centrą.

- Netinkamas naudojimas gali sukelti galimus sužalojimus.
- Venkite skysčių patekimo ant jungties.

Išmeskite šį prietaisą atsakingai, pristatydami į elektros prietaisų surinkimo punktą.

DĖMESIO

Siekiant išvengti gaisro, elektros smūgio ar sužalojimų, prietaisą gali remontuoti arba ardyti tik įgalioti darbuotojai.

Netinkamas remontas arba neleistini svarbių dalių pakeitimai gali pakenkti prietaiso saugai. Tai gali sukelti gedimus, perkaitimą ar gaisrą.

- NENAUDOKITE prietaiso lauke arba mažesniame nei 850 mm nuo grindų aukštyje.
- Veikiančio ar prie tinklo prijungto prietaiso NENAUDOKITE ir NESTATYKITE arčiau nei 30 cm nuo vandens šaltinio (pvz., maišytuvo ar plautuvės).
- Baigę naudotis, išjunkite kaitlentę naudodamiesi jos valdikliais ir nepasikliaukite prikaistuvio detektoriumi.

Šis prietaisas skirtas naudoti buityje ir panašioje aplinkoje, pavyzdžiui:

  – Parduotuvėse, biuruose ir kitose darbo aplinkose esančiose personalo virtuvėlėse;
  – Ūkiuose;
  – Klientai naudoja viešbučiuose, moteliuose ir kitose gyvenamosios paskirties patalpose;
  – Nakvynės su pusryčiais tipo įstaigose;

- Laikykite prietaisą ir jo laidą jaunesniems nei 8 metų vaikams nepasiekiamoje vietoje. Valymo ir priežiūros darbų neturi atlikti vaikai.
- Gaminimo prietaisą statykite ant stabilios vietos, o rankenas nukreipkite taip, kad išvengtumėte karšto skysčio išsiliejimo.
- Jei pažeistas maitinimo laidas, siekiant išvengti pavojaus, jį turi pakeisti gamintojas, jo techninės priežiūros atstovas arba panašios kvalifikacijos asmenys.
- Prietaiso negalima panardinti į vandenį.
- Prietaiso nemontuokite prie durų arba po langu, nes karšti virtuvės reikmenys gali nukristi nuo kaitvietės, kai atidaromos durys arba langas.
- Prieš pirmą kartą naudodami, nuo prietaiso nuimkite visą pakuotę, lipdukus ir plėveles.

Aplinkosaugos klausimai

Buitinių prietaisų išmetimas

Šis simbolis  ant gaminio arba šio pakuotės rodo, kad šio gaminio negalima išmesti kartu su buitinėmis atliekomis. Jis turi būti pristatytas į atitinkamą elektros ir elektroninės įrangos surinkimo punktą perdirbimui. Užtikrindami tinkamą šio gaminio išmetimą, padedate užkirsti kelią negatyvioms pasekmėms aplinkai ir žmonių sveikatai, kurios galėtų kilti netinkamai tvarkant šio gaminio atliekas. Daugiau išsamios informacijos apie šio gaminio perdirbimą klauskite savo vietos taryboje, buitinių atliekų surinkimo tarnyboje arba parduotuvėje, kurioje pirkote gaminį.

⚠ ĮSPĖJIMAS! Prieš išmesdami prietaisą, atlikite šiuos veiksmus:

- Kištuką ištraukite iš el. lizdo.
- Nukirpkite maitinimo kabelį ir jį išmeskite.

Pakavimo medžiagų išmetimas

Šiuo simboliu ♺ paženklintos medžiagos yra perdirbamos. Pakavimo medžiagas išmeskite į atitinkamą konteinerį, kad šios būtų perdirbtos.

Energijos taupymas

- Jei įmanoma, visuomet prikaistuvius uždenkite dangčiu.
- Virtuvės reikmenis statykite ant gaminimo zonos prieš ją įjungdami.
- Virtuvės reikmens dugnas turi būti kaip galima storesnis ir lygesnis.

Gaminio aprašymas

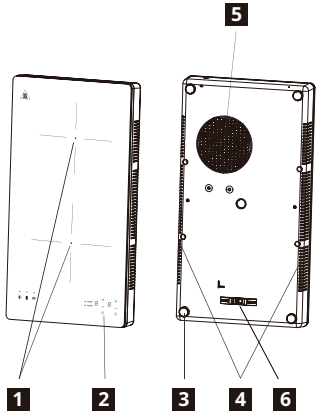

1. Kaitinimo zona
   Priekinė gaminimo zona 180 mm 2000 W
   Galinė gaminimo zona 158 mm 1500 W
2. Valdymo skydelis
3. Silikoninės atramos
4. Oro išlaidas
5. Oro įlaidas
6. Mechaninis jungiklis (žr. skyrių „Galios pasirinkimas“)

Valdymo skydelis

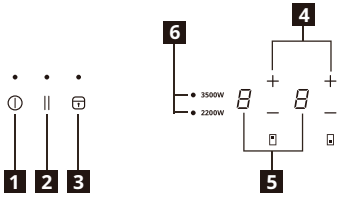

1. Įjungimas / Išjungimas
2. Pristabdymas
3. Užraktas / vaikų saugos užraktas
4. Galios lygio nuostata
5. Galios lygio rodymas
6. Galios pasirinkimas

Jutiklinio valdiklio jautrieji laukai ir rodmenys
Kaitvietė valdoma palietus jautriuosius laukus. Rodmenys ir garsiniai signalai (trumpas pyptelėjimas) patvirtina pasirinktą funkciją.

Indikatoriai

Indas pastatytas netinkamai arba jo nėra
Šis simbolis rodomas, jei indas netinkamas indukciniam šildymui, pastatytas netinkamai arba jis nėra tinkamo dydžio pagal pasirinktą gaminimo zoną. Jei pasirinkus parinktį, per 30 sekundžių neaptinkamas indas, gaminimo zona išjungiama.

Liekamoji šiluma
Jei ekrane rodoma „H“, gaminimo zona vis dar karšta. Zonai atvėsus, ekranas išsijungia.

⚠ ĮSPĖJIMAS! Liekamasis karštis kelia nusideginimo pavojų!
Išjungus prietaisą, kaitinimo zonoms reikia

šiek tiek laiko atvėsti. Žiūrėkite liekamojo karščio indikatorių [H].

Liekamąjį karštį naudokite tirpinimui ir maisto šilumai palaikyti.

Įrenginio neatjunkite tol, kol neišnyks [H] rodmuo.

Galios pasirinkimas (mechaninis jungiklis)

Prieš prijungdami gaminį, patikrinkite savo namų maitinimo šaltinį ir ar jis gali atlaikyti gaminio vardinę galią. Pirkimo metu nustatyta maksimali kaitvietės galia yra 2200 W, tačiau jei esate tikri, kad jūsų elektros instaliacija palaiko didesnę galią, galite ją padidinti iki 3500 W atlikdami šiuos veiksmus:

a. Įsitikinkite, kad indukcinė kaitvietė yra išjungta.
b. Nuo kaitvietės nuimkite visus puodus.
c. Įrankiu (pvz., atsuktuvu) apverskite indukcinę kaitvietę ir nustatykite mechaninį jungiklį į 3500 W galią.

Norėdami gauti daugiau informacijos, žr. visą šio produkto patarimų ir instrukcijų versiją

Kasdienis naudojimas

⏻ Įjungimas į elektros lizdą

1. Kištuką įjungus į pagrindinį maitinimo šaltinį, aktyvinamas vaikų saugos užraktas. Norėdami jį išjungti, paspauskite ir palaikykite vaikų saugos užrakto klavišą 3 sekundes.

Įjungimas / Išjungimas

1. Paspauskite įjungimo / išjungimo mygtuką, ekrane pamatysite rodmenį „0“, kaip parengties režime, taip pat užsidegs maitinimo indikatoriaus lemputė. Jei per 30 sekundžių nepasirenkama jokia šildymo parinktis, kaitvietė automatiškai išsijungia, nepaspaudus įjungimo / išjungimo mygtuko.
2. Įjungimo / išjungimo mygtuką paspaudus prietaisui veikiant, kaitvietė išsijungia.

— + Galios lygio nuostata

1. Paspauskite—arba+, norėdami keisti galios lygį šildymo metu.
2. Paspaudus—, galios lygis iš karto—pakyla iki 9. Paspaudus
3. Paspaudus Paspaudus+, galios lygis mažinamas nuo 9 iki 1. , galios lygis+ pakyla nuo 1. , galios lygis didinamas nuo 1 iki 9.

⏸ Pristabdymo režimas

- Užuot išjungę kaitvietę, galite pristabdyti šildymą..
- Įjungus pristabdymo režimą, visi valdikliai, išskyrus įjungimo ir išjungimo valdiklį, yra išjungti.

Pristabdymo režimo įjungimas

Pristabdymo valdiklio palietimas. Visame indikatoriuje bus rodoma „||“.

Išėjimas iš pristabdymo režimo

Pakartotinis pristabdymo valdiklio palietimas.

⚠ Kaitvietei veikiant pristabdymo režimu, visi valdikliai išjungti, išskyrus įjungimą ir išjungimą ⏻. Avariniu atveju visada galite išjungti indukcinę kaitvietę įjungimo/išjungimo ⏻ valdikliu. Jei neišeisite iš pristabdymo režimo, kaitvietė išsijungs po 10 minučių.

🔒 Užraktas / vaikų saugos užraktas

Veikiant gaminimo zonai, negalite užrakinti valdymo skydelio, pavyzdžiui, norėdami išvalyti kaitvietę. Tai neleidžia netyčia pakeisti galios lygio nuostatos. Kaitvietę vis dar galima išjungti įjungimo / išjungimo mygtuku.

Techniniai duomenys

Gaminio informacijos lapas pagal Ekologinio projektavimo reglamentą

Modelis: 14FP22401	14FP22401
Kaitvietės tipas	Laisvai pastatoma indukcinė kaitvietė
Gaminimo zonų ir (arba) sričių skaičius	2
Nominali galia	3500 W
Nominali įtampa	220-240 V~
Nominalus dažnis	50/60 Hz
Gylis * plotis * aukštis	520*280*62 mm
Grynasis svoris	4,2 kg

Šildymo technologija:	Indukcija
Apskritų gaminimo zonų skersmuo (Ø)	180 mm 158 mm
Kiekvienos gaminimo zonos energijos sąnaudos (EC elektrinis terminis maisto apdorojimas)	187 Wh/kg 186 Wh/kg
Kaitvietės energijos suvartojimas (EC elektrinė kaitvietė)	186.5 Wh/kg
Direktyva 2009/125/ES, Komisijos reglamentas (ES) Nr. 66/2014, EN 60350-2: 2018+A1:2021. Prietaisas pereis į išjungties režimą praėjus 1 minutei po darbo pabaigos, o išjungties režimo galia yra 0,5 W.	

ⓘ Gaminio ir serijos numeriai pateikti mašinos apatinio korpuso duomenų plokštelėje.

Serijos numeris (priekyje nurodomos raides „SN", 22 skaitmen4 numeris)

Gaminio numeris (8 skaitmen4 kodas)

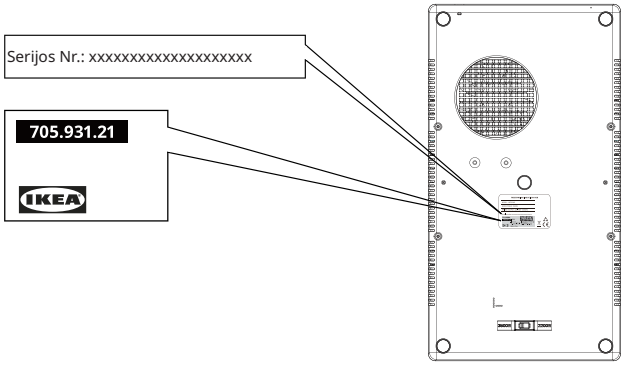

Paveikslelis tik orientacinis

Priežiūra ir valymas

⚠ **ĮSPĖJIMAS!** Prieš atjungdami prietaisą, išjunkite šio maitinimą ir leiskite atvėsti.

⚠ **ĮSPĖJIMAS!** Prieš valydami prietaisą, išjunkite šio maitinimą ir leiskite atvėsti.

⚠ **ĮSPĖJIMAS!** Saugumo sumetimais nevalykite prietaiso garų pūstuvais arba aukšto slėgio valymo įrenginiais.

⚠ **ĮSPĖJIMAS!** Aštrūs daiktai ir abrazyvinės valymo priemonės pažeidžia prietaisą. Kiekvieną kartą panaudoję, vandeniu ir plovimo priemone nuvalykite prietaisą ir pašalinkite likučius. Taip pat pašalinkite valymo priemonių liekanas!

ⓘ Žymės arba tamsios dėmės ant stiklo keramikos, kurių negalima nuvalyti, neturi įtakos prietaiso veikimui.

Liekanų ir atsitiktinių likučių šalinimas:

- Cukraus turinčio maisto, plastiko, aliuminio folijos likučius reikia nuvalyti iš karto. Geriausias įrankis stikliniam paviršiui valyti yra gremžtukas (su prietaisu neparduodamas). Gremžtuką prie stiklo paviršiaus priglauskite kampu ir pašalinkite liekanas geležtę stumdami paviršiumi. Prietaisą nuvalykite drėgna šluoste ir tupučiu plovimo skysčio. Galiausiai, švariu audiniu sausai nuvalykite prietaisą.
- Kalkių nuosėdų, vandens apskritimus, riebalų lašus, blizgančias metalo dėmes, prietaisui atvėsus, reikia nuvalyti stiklo keramikai arba nerūdijančiajam plienui skirtais valikliais.

Trikčių šalinimas

Triktis	Galima priežastis	Šalinimas
Aparatas neveikia.	Nėra maitinimo arba trumpasis jungimas jūsų namų elektros šaltinyje.	Įsitikinkite, kad nesuveikė elektros tinklo saugiklis.
	Praėjo daugiau kaip 10 sekundžių nuo to laiko, kai įjungtas prietaisas.	Vėl įjunkite prietaisą.
	Vaikų saugos užraktas įjungtas.	Įsitikinkite, kad nėra įjungtas užraktas arba vaikų užraktas (žr. skyrių „Užrakto funkcija / vaikų užrakto funkcija“).
	Keli jautrieji laukai buvo paliesti vienu metu.	Vienu metu lieskite tik vieną jutiklio sritį.
	Vanduo arba likučiai ant stiklinio paviršiaus.	Prieš naudodami įsitikinkite, kad valdymo skydelis yra švarus ir sausas.
Prietaisas nustoja veikti. Klaidos rodymas [U]:	Gaminimo indai netinkami indukciniam šildymui.	Įsitikinkite, kad naudojami tinkami virimo indai.
	Kaitvietėje nėra indų arba jų skersmuo per mažas šiai kaitvietei.	Įsitikinkite, kad ant kaitvietės pastatytas tinkamas indas.

Iškilus gedimui, pabandykite jį pašalinti vadovaudamiesi trikčių šalinimo nurodymais, pateiktais išsamiame naudotojo vadove adresu www.ikea.com.
Nepavykus pašalinti trikties, susisiekite su IKEA klientų aptarnavimo tarnyba dėl techninės priežiūros.

IKEA garantija

Norėdami pasinaudoti gaminio garantija arba gauti techninę pagalbą



Kreipkitės į IKEA klientų aptarnavimo skyrių; nuorodą į savitarnos portalą arba telefono numerį rasite adresu www.IKEA.com.

Norėdami pateikti techninės priežiūros užklausą savitarnos portale ar lengviau rasti informaciją apie gaminį bei jo atsargines dalis, pasižymėkite gaminio etiketėje nurodytus 8 skaitmenų IKEA prekės numerį ir serijos numerį. Skiltyje „Techniniai duomenys / vardinė plokštelė“ rasite, kur yra vardinė plokštelė

SAUGOKITE PIRKIMO IR (ARBA) PRISTATYMO DOKUMENTĄ!
Tai jūsų pirkimo dokumentas, be kurio garantija negalioja. Kvite taip pat nurodomas kiekvieno įsigyto prietaiso pavadinimas ir IKEA gaminio numeris (8 skaitmenys).

Prieš kreipdamiesi į mus, atidžiai perskaitykite kartu su prietaisu pateiktą techninę dokumentaciją.

Informações relativas à segurança

Antes de utilizar o aparelho, leia atentamente e familiarize-se com as instruções de utilização para uma utilização segura. A utilização incorreta pode causar ferimentos e danos. Guarde sempre as instruções juntamente com o aparelho para consultas futuras, mesmo que se mude ou o venda.

- O aparelho destina-se exclusivamente a finalidades de cozedura.
- Este aparelho foi concebido apenas para uso doméstico em espaços interiores.
- Este eletrodoméstico pode ser utilizado por crianças a partir de 8 anos, por pessoas com capacidades mentais, sensoriais ou físicas reduzidas, ou sem experiência e conhecimento, se tiverem recebido supervisão ou instruções relativas à utilização do eletrodoméstico de uma forma segura, e se compreenderem os perigos envolvidos. Crianças com menos de 8 anos de idade e pessoas com deficiências extensas e complexas devem ser mantidas afastadas, exceto se continuamente vigiadas. Não deixe que crianças brinquem com o eletrodoméstico.
- Certifique-se de que o aparelho está colocado sobre uma superfície seca e estável durante a utilização e que as aberturas de ventilação não estão bloqueadas.

⚠ **AVISO!** Ative o bloqueio para crianças para evitar que crianças pequenas e animais de estimação liguem acidentalmente o aparelho.

⚠ AVISO

A utilização não supervisionada de produtos elétricos pode levar à exposição a riscos que resultam em ferimentos graves ou morte.

Mantenha o aparelho fora do alcance de crianças pequenas, especialmente durante a utilização e o arrefecimento.

⚠ **AVISO:** superfície quente, as superfícies podem aquecer durante o funcionamento.

⚠ **AVISO!** Se a superfície estiver rachada, desligue o eletrodoméstico para evitar a possibilidade de um choque elétrico. Contacte o apoio ao cliente da IKEA.

⚠ CUIDADO

- NÃO transporte nem mova o aparelho com utensílios de cozinha em cima durante o aquecimento.
- NÃO utilize este aparelho para outros fins que não sejam cozinhar.
- NÃO insira nenhum fio ou objeto metálico na entrada ou saída de ar da placa.
- NÃO coloque nem armazene líquidos inflamáveis, materiais altamente inflamáveis nem objetos que derretam (por exemplo, filme,

plástico, alumínio) em cima ou perto do equipamento.

ATENÇÃO

Limpe o equipamento e remova os resíduos com água e detergente da loiça após cada utilização. Remova também os restos dos agentes de limpeza!

⚠ AVISO

CUIDADO: o processo de cozedura tem de ser supervisionado. Um processo de cozedura curto tem de ser supervisionado continuamente. Deixar comida ao lume com gordura ou óleo pode ser perigoso e resultar num incêndio. NUNCA tente extinguir um foco de incêndio, desligue antes o aparelho e, em seguida, cubra a chama, p. ex., com uma tampa ou manta ignífuga.

⚠ **AVISO:** Perigo de incêndio: não guarde objetos nas superfícies de cozedura.

Os utilizadores com pacemakers implantados devem manter a sua parte superior do corpo, pelo menos a 30 cm de focos de indução que estejam ligados. Não utilize o equipamento com as mãos molhadas e mantenha a superfície do painel de controlo seco. Uma grande quantidade de água sobre as teclas do painel de controlo fará tornam-nos inoperacionais.

⚠ CUIDADO

Certifique-se de que o aparelho está desligado e frio antes de o limpar. Não o fazer pode resultar em exposição a choques elétricos e queimaduras.

⚠ NÃO utilize produtos abrasivos, esfregões abrasivos, solventes nem objetos metálicos para limpar o aparelho. Não utilize limpador a vapor.

- Certifique-se de que utiliza uma tomada elétrica com tensão e ligação à terra adequadas. As informações necessárias encontram-se na placa de características na parte inferior do aparelho.
- O aparelho não se destina a ser operado através de um temporizador externo nem por sistema de controlo remoto separado.
- NÃO utilize o aparelho com as mãos molhadas nem quando o mesmo estiver em contacto com água.
- NÃO coloque objetos metálicos, tais como facas, garfos, colheres e tampas, na superfície da placa, pois podem aquecer.
- NÃO utilize o aparelho com uma panela vazia.
- NÃO utilize o aparelho se estiver danificado.
- Este aparelho funciona eficazmente em altitudes entre 0 e 2000 m.
- Os sons de clique ou eferverscência durante o funcionamento são normais.
- NÃO tente fazer reparações por conta própria nem modifique/

atualize o aparelho para evitar ferimentos e danos no mesmo.

- NÃO ligue a placa com cabos de extensão e não coloque a placa com o cabo esticado em zonas de trabalho.

Contacte um centro de assistência autorizado para reparação ou substituição de peças.

- A utilização indevida pode causar ferimentos.
- Evite derramar líquidos sobre o conector.

Elimine este aparelho de forma responsável num ponto de recolha designado para produtos elétricos.

ATENÇÃO

Apenas pessoal autorizado pode reparar ou desmontar o aparelho para evitar incêndios, choques elétricos ou ferimentos.

Reparações inadequadas ou alterações não autorizadas em peças cruciais podem comprometer a segurança do aparelho. Isso pode causar mau funcionamento, sobreaquecimento ou incêndio.

- NÃO utilize o aparelho ao ar livre ou a alturas inferiores a 850 mm do chão.
- NÃO utilize nem desloque o aparelho durante a cozedura ou se estiver ligado a uma distância inferior a 30 cm de uma fonte de água (como torneira/lava-loiças).
- Após a utilização, desligue o elemento da placa no respetivo controlo e não dependa do detetor de tacho.

Este aparelho deve ser utilizado num ambiente doméstico e em aplicações similares, tais como:

  - áreas de cozinha para funcionários de lojas, escritórios e outros ambientes de trabalho;
  - casas rurais;
  - por clientes em hotéis, motéis e outros tipos de ambientes residenciais;
  - ambientes do tipo alojamentos com pequeno almoço;

- Mantenha o aparelho e o seu cabo de alimentação fora do alcance das crianças com menos de 8 anos. A limpeza e a manutenção por parte do utilizador não devem ser realizadas por crianças.
- Os aparelhos de cozinha devem ser colocados numa posição estável, com as pegas posicionadas de forma a evitar o derrame de líquidos quentes.
- Caso o cabo de alimentação esteja danificado, a sua substituição deve ser efectuada pelo seu fabricante, pelo serviço de assistência técnica ou por um técnico qualificado, a fim de evitar um acidente.
- O aparelho não deve ser imerso em água.
- Evite instalar o equipamento perto de portas ou por baixo de janelas pois as panelas quentes podem ser derrubadas na placa quando se abrem as portas e janelas.
- Remova toda a embalagem, adesivos e películas antes de utilizar o aparelho pela primeira vez.

Questões ambientais

Eliminação de eletrodomésticos

O símbolo no produto ou na embalagem indica que este produto não pode ser tratado como lixo doméstico. Em vez disso, deve ser levado para o respetivo ponto de recolha para a reciclagem de equipamentos elétricos e eletrónicos. Ao assegurar a eliminação correta deste produto, estará a proteger o ambiente e a saúde humana contra riscos potencialmente negativos. Para mais informações detalhadas sobre a reciclagem deste produto, entre em contacto com o conselho local, o serviço de recolha de lixo doméstico ou a loja onde adquiriu o produto.

⚠ AVISO! Execute estes passos para se desfazer do equipamento:

- Retire a ficha da tomada da rede elétrica.
- Corte o cabo de alimentação e descarte-o.

Eliminação da embalagem

Os materiais com o símbolo são recicláveis. Descarte a embalagem num recipiente de recolha adequado para reciclá-lo.

Eficiência energética

- Se possível, coloque sempre tampas nos recipientes.
- Coloque a panela na zona de cozedura antes de a ligar.
- O fundo do recipiente deve ser o mais espesso e plano possível.

Descrição do Produto

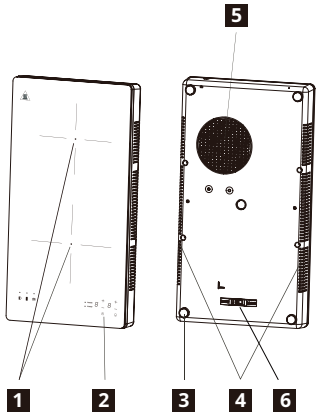

1. Área de aquecimento
   Zona de cozedura dianteira 180 mm 2000 W
   Zona de cozedura traseira 158 mm 1500 W
2. Painel de controlo
3. Pés de silicone
4. Saída de ar
5. Entrada de ar
6. Interruptor mecânico (consultar a secção “Seleção de potência”)

Painel de controlo

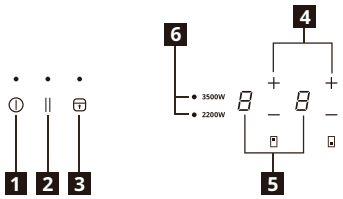

1. Ligar/Desligar
2. Pausa
3. Bloqueio/bloqueio para crianças
4. Definição do nível de potência
5. Apresentação do nível de potência
6. Seleção de potência

Disposição e campos dos sensores Controlo por Toque
A placa de indução é manuseada através do toque nos sensores. As disposições e os sinais sonoros (bip curto) confirmam a seleção de uma função.

Indicadores

Panela incorretamente posicionada ou inexistente
Este símbolo é apresentado se a panela não for adequada à cozedura de indução, se não estiver corretamente posicionada ou se não tiver as dimensões adequadas à zona de cozedura selecionada. Se não for detetada uma panela num espaço de 30 segundos após a seleção, a zona de cozedura desliga-se.

Residual heat
Se o visor indicar "H", a zona de cozedura ainda se encontra quente. Quando a zona de cozedura arrefece, o visor desliga-se.

⚠ AVISO! Risco de queimaduras devido ao calor residual!
Depois de desligar o equipamento, as zonas de cozedura necessitam de algum tempo para arrefecer. Observe o indicador de calor residual [H].

Utilize o calor residual para derreter ou manter comida quente. Não desligue o equipamento sem esperar que o [H] desapareça do monitor.

Seleção de potência (interruptor mecânico)

Antes de ligar o produto, verifique a fonte de alimentação da sua casa e verifique se esta suporta a potência nominal do produto. No momento da compra, a potência máxima da placa está regulada para 2200 W, mas se tiver a certeza de que a sua instalação elétrica suporta uma potência superior, pode aumentá-la para 3500 W seguindo os passos seguintes:

a. Certifique-se de que a placa de indução está desligada.
b. Retire todas as panelas da placa de indução.
c. Vire a placa de indução e passe o interruptor mecânico para a potência de 3500 W com uma ferramenta (por exemplo, uma chave de fendas).

Para mais informações, consulte a versão completa do Manual de Instruções deste produto

Utilização diária

Ligar a uma tomada
1. Depois de inserir a ficha na tomada principal, o bloqueio para crianças será ativado. Prima sem soltar a tecla Bloqueio de Crianças durante 3 segundos para desativar.

Ligar/Desligar
1. Prima a tecla Ligar/Desligar, o ecrã exibirá "0" como no modo de standby e o indicador de alimentação acende-se. Se não for selecionada uma definição de calor num espaço de 30 segundos, a placa irá desligar-se automaticamente sem premir a tecla Ligar/Desligar.
2. Ao premir a tecla Ligar/Desligar durante a operação, a placa desliga-se.

— + Definição do nível de potência
1. Prima — ou + para controlar o nível de potência durante o funcionamento.
2. Prima —, o nível de potência vai diretamente para "9". Prima — para diminuir o nível de potência de "9" a "1".
3. Prima +, o nível de potência irá aumentar de "1". Prima para + aumentar o nível de potência a partir de "1" a "9".

Modo de pausa
- É possível fazer uma pausa no aquecimento em vez de desligar a placa.
- Ao entrar no modo de Pausa, todos os comandos, exceto o comando Ligar/Desligar, são desativados.

Para entrar no modo de Pausa
Toque no controlo de pausa. Todos os indicadores indicam "||".

Para sair do modo de Pausa
Toque novamente no controlo de pausa.

⚠ Quando a placa está no modo de pausa, todos os comandos estão desactivados, exceto o botão Ligar/Desligar ⏻, pode sempre desligar a placa de indução com o controlo de Ligar/Desligar ⏻ em caso de emergência.
A placa irá desligar-se após 10 minutos se não sair do modo de Pausa.

Bloqueio/bloqueio para crianças
Quando a zona de cozedura está a funcionar, pode bloquear o painel de controlo, por exemplo, para limpar a placa. Evitará alterar acidentalmente a definição do nível de potência. A placa pode ainda ser desligada através do botão Ligar/Desligar. Imagem apenas para referência

Dados técnicos

Ficha de informação do produto em conformidade com o regulamento relativo à conceção ecológica

Modelo	14FP22401
Tipo de placa	Placa de indução autónoma
Número de zonas e/ou áreas de cozedura	2
Potência nominal	3500 W
Tensão nominal	220 - 240 V~
Frequência nominal	50/60 Hz
Profundidade*Largura*Altura	520*280*62 mm
Peso líquido	4,2 kg

Tecnologia de aquecimento	Indução
Diâmetro das zonas de cozedura circulares (Ø)	180 mm 158 mm
Consumo energético por zona de cozedura (CE da cozedura elétrica)	187 Wh/kg 186 Wh/kg
Consumo energético da placa (CE da placa elétrica)	186,5 Wh/kg
Diretiva 2009/125/CE, REGULAMENTO DA COMISSÃO (UE) N.º 66/2014, EN 60350-2: 2018+A1:2021. O aparelho entrará no modo de encerramento 1 minuto após a conclusão do trabalho e a potência do modo de encerramento é inferior a 0,5 W.	

ⓘ O número do artigo e o número de série encontram-se na placa de características da parte inferior da máquina.

Número de série (código de 22 dígitos que começa com "SN")

Número do artigo (código de 8 dígitos)

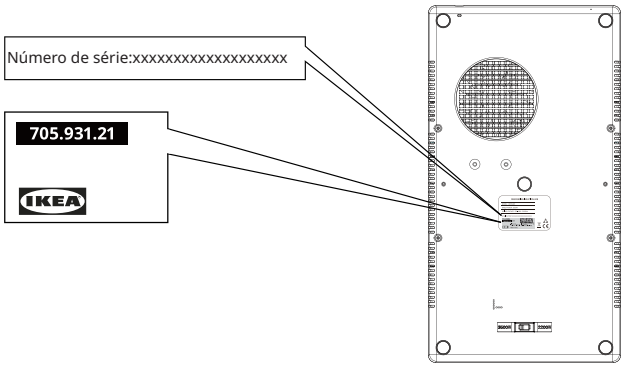

Imagem apenas para referência

Cuidados e limpeza

⚠ **AVISO!** Desligue o equipamento e deixe-o arrefecer antes de o desligar.

⚠ **AVISO!** Desligue o equipamento e deixe-o arrefecer antes de o limpar.

⚠ **AVISO!** Por razões de segurança, não limpe o equipamento com jato de vapor ou produtos de limpeza de alta pressão.

⚠ **AVISO!** Objetos cortantes e agentes de limpeza abrasivos danificam o equipamento. Limpe o equipamento e remova os resíduos com água e detergente da loiça após cada utilização. Remova também os restos dos agentes de limpeza!

ⓘ Riscos ou manchas escuras no vidro cerâmico que não se conseguem remover não afetam o funcionamento do equipamento.

Remover os resíduos e sujidades mais resistentes:

- Resíduos de alimentos com açúcar, plástico e folha de alumínio devem ser removidos imediatamente e a melhor ferramenta para a limpeza da superfície de vidro é um raspador (não incluído com o o equipamento). Coloque um raspador inclinado sobre a superfície de vidro cerâmico e remova os resíduos deslizando a lâmina sobre a superfície. Limpe o equipamento com um pano húmido e um pouco de detergente da loiça. Finalmente, seque o equipamento com um pano limpo.
- As manchas de calcário e de água, salpicos de gordura e descolorações metálicas brilhantes devem ser removidas após o equipamento ter arrefecido utilizando detergente para vidro cerâmico ou para aço inoxidável.

Resolução de problemas

Problema	Causa possível	Solução
O eletrodoméstico não funciona.	Falta de energia elétrica ou curto-circuito na fonte de energia da sua casa.	Certifique-se de que a sua ligação elétrica não foi interrompida.
	Passaram mais de 10 segundos desde que o equipamento foi ligado.	Ligue o equipamento novamente.
	O bloqueio para crianças está ligado.	Certifique-se de que o fecho / bloqueio infantil não está acionado (consulte a secção "Função de fecho / bloqueio infantil").
	Vários campos de sensor foram tocados ao mesmo tempo.	Toque apenas numa área do sensor de cada vez.
	Água ou resíduos na superfície do vidro.	Certifique-se de que a interface do utilizador está limpa e seca antes de utilizar.
O aparelho deixou de funcionar. Indicação de erro F:	A panela não é adequada para placas de indução.	Certifique-se de que utiliza utensílios de cozinha adequados.
	Não existem utensílios de cozinha na zona de cozedura ou o diâmetro dos utensílios é demasiado pequeno para a zona de cozedura.	Certifique-se de que os utensílios de cozinha adequados estão posicionados na área.

Caso ocorra alguma avaria, tente resolvê-la seguindo as orientações de resolução de problemas presentes na versão integral do manual do utilizador em www.ikea.com.
Caso o problema persista, contacte o apoio ao cliente da IKEA para obter assistência.

Garantia IKEA

Se pretender acionar a garantia do seu produto ou obter suporte para o produto, agradecemos que nos contacte



Entre em contacto com o apoio ao cliente da IKEA. Pode encontrar a hiperligação para o portal de self-service ou o número de telefone em www.IKEA.com.

Para concluir o seu pedido de assistência técnica no portal de self-service e encontrar mais facilmente informações sobre o seu produto ou peças sobresselentes relacionadas com o mesmo, recomendamos que anote o número de artigo IKEA (8 dígitos) e o Número de série presentes na etiqueta do produto. Na secção Dados técnicos/placa de características, pode encontrar a localização da placa de características

GUARDE O COMPROVATIVO DE COMPRA/ ENTREGA!
É o seu comprovativo de compra; a garantia não será válida sem ele. O recibo também contém o nome e o número de artigo IKEA (8 dígitos) de cada eletrodoméstico comprado.

Leia atentamente a documentação técnica fornecida com o seu aparelho antes de nos contactar.

Informaţii privind siguranţa

Înainte de a utiliza aparatul, citiţi cu atenţie şi familiarizaţi-vă cu instrucţiunile de utilizare pentru a garanta utilizarea sigură. Utilizarea incorectă poate duce la producerea de vătămări corporale sau daune. Păstraţi întotdeauna instrucţiunile împreună cu aparatul pentru consultare ulterioară, chiar dacă vă mutaţi sau îl vindeţi.

- Acest aparat este destinat exclusiv preparării alimentelor.
- Acest aparat este conceput exclusiv pentru a fi utilizat la interior.
- Acest dispozitiv poate fi utilizat de către copii cu vârsta minimă de 8 ani şi de către persoane cu capacităţi fizice, senzoriale sau mentale reduse sau fără experienţă şi fără cunoştinţe, dacă acestea sunt supravegheate sau au fost instruite cu privire la utilizarea sigură a dispozitivului şi înţeleg pericolele implicate. Copiii cu vârste mai mici de 8 ani şi persoanele cu dizabilităţi foarte extinse şi complexe trebuie ţinute la distanţă, cu excepţia cazului în care sunt supravegheate permanent. Nu lăsaţi copiii să se joace cu aparatul.
- Asiguraţi-vă că aparatul este aşezat pe o suprafaţă stabilă uscată în timpul utilizării şi că orificiile de ventilaţie nu sunt blocate.

⚠ AVERTIZARE! Activaţi blocarea pentru copii pentru a evita pornirea neintenţionată a aparatului de către copii mici şi animale de companie.

⚠ AVERTIZARE

Utilizarea nesupravegheată a produselor electrice poate duce la expunerea la riscuri ce au drept consecinţă vătămarea corporală gravă sau chiar decesul.

Nu lăsaţi aparatul la îndemâna copiilor, în special în timpul utilizării şi răcirii.

⚠ AVERTIZARE: suprafaţă fierbinte, suprafeţele pot deveni fierbinţi în timpul utilizării.

⚠ AVERTIZARE! Dacă suprafaţa este crăpată, opriţi aparatul pentru a evita riscul de electrocutare. Vă rugăm să contactaţi serviciul de asistenţă pentru clienţi IKEA.

⚠ ATENŢIONARE

- NU transportaţi sau mutaţi aparatul cu vase de gătit aşezate pe acesta în timpul încălzirii.
- NU folosiţi acest aparat în alte scopuri decât gătitul.
- NU introduceţi niciun obiect de sârmă sau metal în orificiul de admisie a aerului sau în orificiul de evacuare a aerului al plitei.
- NU aşezaţi şi nu depozitaţi lichide inflamabile, materiale extrem de inflamabile sau obiecte care s-ar putea topi (de exemplu, folie de plastic, material plastic, aluminiu) pe sau în apropierea aparatului.

ATENŢIE

Curăţaţi aparatul şi îndepărtaţi reziduurile cu apă şi lichid de spălat după fiecare utilizare. Îndepărtaţi, de asemenea resturile de agenţi de curăţare!

⚠ AVERTIZARE

ATENŢIONARE: Procesul de gătit trebuie supravegheat. Un proces de gătit pe termen scurt trebuie supravegheat continuu. În cazul în care lăsaţi mâncarea cu ulei sau grăsime nesupravegheată pe o plită, pot apărea pericole şi puteţi provoca incendii. Nu încercaţi NICIODATĂ să stingeţi focul cu apă, ci opriţi aparatul şi apoi acoperiţi flacăra, de exemplu, cu un capac sau cu o pătură antifoc.

⚠ **AVERTIZARE:** Pericol de incendiu: Nu depozitaţi obiecte pe suprafeţele de gătit.

Utilizatorii cu stimulatoare cardiace implantate trebuie să păstreze o distanţă de cel puţin 30 cm între partea de sus a corpului lor şi zonele de gătit cu inducţie care sunt în funcţiune. Nu folosiţi aparatul cu mâinile ude şi păstraţi în stare uscată suprafaţa panoului de comandă. Dacă există multă apă pe tastele panoului de comandă, atunci acestea nu mai funcţionează.

⚠ ATENŢIONARE

Asiguraţi-vă că aparatul este scos de sub tensiune şi răcit înainte de curăţare. În caz contrar, există riscul expunerii la electrocutare şi arsuri.

⚠ NU folosiţi produse abrazive, lavete abrazive, solvenţi sau obiecte metalice când curăţaţi aparatul. Nu utilizaţi dispozitiv de curăţare cu abur.

- Asiguraţi-vă că se utilizează o priză electrică cu tensiune şi împământare adecvate. Informaţiile necesare se găsesc pe plăcuţa de identificare a aparatului, situată pe partea inferioară a acestuia.
- Aparatul nu este destinat să fie utilizat cu ajutorul unui temporizator extern sau al unui sistem de comandă de la distanţă.
- NU folosiţi aparatul cu mâinile ude sau dacă a fost în contact cu apa.
- NU puneţi obiecte metalice, precum cuţite, furculiţe, linguri şi capace, pe suprafaţa plitei, deoarece se pot încălzi.
- NU utilizaţi aparatul cu un vas gol.
- NU utilizaţi aparatul dacă este deteriorat.
- Acest aparat funcţionează eficient la altitudini cuprinse în intervalul 0-2000 m.
- Clicurile sau fâsâiturile în timpul funcţionării sunt normale.
- NU efectuaţi reparaţii singuri şi nu modificaţi/actualizaţi aparatul, pentru a evita răniri şi deteriorarea aparatului.
- NU conectaţi plita cu prelungitoare electrice şi nu aşezaţi plita astfel încât cablul să treacă prin zone de lucru.

Contactaţi un centru de service autorizat pentru reparaţii sau piese de schimb.

- Utilizarea abuzivă poate cauza o eventuală rănire.
- Evitaţi vărsarea de lichide pe conector.

Eliminaţi acest aparat în mod responsabil într-un punct de colectare a produselor electrice desemnat.

ATENŢIE

Numai personalul autorizat are voie să repare sau să dezasambleze aparatul, pentru a evita producerea unui incendiu, a şocurilor electrice sau a vătămărilor corporale.

Repararea necorespunzătoare sau modificările neautorizate la piesele esenţiale pot afecta siguranţa aparatului. Aceasta poate cauza funcţionare defectuoasă, supraîncălzire sau incendiu.

- NU utilizaţi aparatul în aer liber sau la înălţimi mai mici de 850 mm faţă de podea.
- NU utilizaţi şi nu plasaţi aparatul în timpul gătitului sau atunci când este conectat la o distanţă mai mică de 30 cm de o sursă de apă (de exemplu, robinet/ chiuvetă).
- După utilizare, opriţie lementul plitei cu ajutorul butonului şi nu lăsaţi această operaţiune în sarcina detectorului de vase.

Acest aparat este destinat utilizării în medii domestice şi alte locuri similare precum:

- bucătăriile destinate personalului din magazine, birouri şi alte medii de lucru;
- ferme;
- de către clienţi în hoteluri, moteluri şi alte medii de tip rezidenţial;
- medii de tip cazare şi mic dejun;

- Nu lăsaţi aparatul şi cablul acestuia la îndemâna copiilor mai mici de 8 ani. Curăţarea şi întreţinerea de către utilizator nu trebuie efectuate de către copii.
- Aparatele de gătit trebuie să fie amplasate într-o poziţie stabilă cu mânerele poziţionate în aşa fel încât să se evite vărsarea lichidelor fierbinţi.
- În cazul în care cablul de alimentare a suferit deteriorări, este necesară înlocuirea sa de către producător, de către centrul de asistenţă tehnică autorizat sau de către persoane de calificare similară, pentru evitarea oricărui pericol.
- Aparatul nu trebuie scufundat în lichide.
- Evitaţi instalarea aparatului lângă uşi şi sub ferestre, deoarece vasele de gătit fierbinţi pot cădea de pe plită atunci când uşile sau ferestrele se deschid.
- Înainte de utilizare, îndepărtaţi toate ambalajele, autocolantele şi pelicula de pe aparat.

Informaţii privind mediul înconjurător

Eliminarea aparatelor de uz casnic

Simbolul de pe produs sau de pe ambalaj indică faptul că acest produs nu poate fi tratat ca un deșeu menajer. În schimb, el trebuie să fie dus la punctul de colectare corespunzător pentru reciclarea echipamentelor electrice și electronice. Asigurându-vă că acest produs este eliminat în mod corespunzător, veți ajuta la prevenirea posibilelor consecințe negative asupra mediului și sănătății oamenilor, care ar putea fi cauzate de manipularea necorespunzătoare a acestui produs ca deșeu. Pentru mai multe informații detaliate despre reciclarea acestui produs, vă rugăm să contactați primăria, serviciul de eliminare a deșeurilor menajere sau magazinul de unde ați achiziționat produsul.

⚠ AVERTIZARE! Efectuați aceste etape pentru a elimina aparatul:

- Scoateți ștecărul din priza principală.
- Tăiați cablul electric și îndepărtați-l.

Eliminarea materialelor de ambalare

Materialele cu simbolul sunt reciclabile.

Puneți ambalajul într-un recipient de colectare corespunzător pentru reciclarea lui.

Economisirea de energie

- Dacă este posibil, puneți întotdeauna capace pe cratițe.
- Așezați vasul pe zona de gătit înainte de a o porni.
- Partea de jos a vasului trebuie să fie cât mai groasă și cât mai plată.

Descrierea produsului

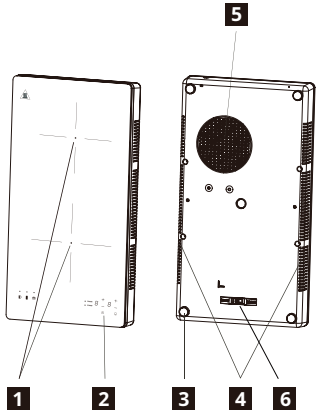

1. Zonă de încălzire
   Zona de gătit din față 180 mm 2000 W
   Zona de gătit din spate 158 mm 1500 W
2. Panou de comandă
3. Picioare din silicon
4. Evacuare aer
5. Admisie aer
6. Comutator mecanic (consultaţi secţiunea Selectare putere)

Panou de comandă

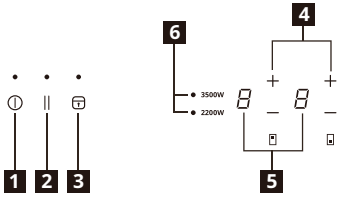

1. Pornit/Oprit
2. Pauză
3. Blocare/Blocare pentru copii
4. Setarea nivelului de putere
5. Afișarea nivelului de putere
6. Selectare putere

Câmpuri cu senzori de control tactil și afișări
Utilizați plita atingând câmpurile cu senzori. Afișările și semnalele acustice (bip scurt) confirmă selectarea unei funcții.

Indicatori

Vas poziţionat incorect sau absent

Acest simbol apare dacă vasul nu este potrivit pentru gătit prin inducţie, nu este poziţionat corect sau nu are o dimensiune adecvată pentru zona de gătit selectată. Dacă nu se detectează niciun vas în decurs de 30 de secunde de la efectuarea selecţiei, zona de gătit se opreşte.

Căldură reziduală

Dacă pe afişaj apare „H”, zona de gătit este încă fierbinte. Când zona de gătit se răcește, afișajul se stinge.

⚠ AVERTIZARE! Pericol de arsuri din cauza căldurii reziduale! După ce opriți aparatul, zonele de gătit au nevoie de un anumit timp ca să se răcească.Urmăriți indicatorul de căldură rezidual H.

Utilizați căldura rezidual pentru topirea alimentelor și păstrarea lor în stare caldă. Nu deconectați produsul fără a aștepta ca H să dispară de pe afișaj.

Selectare putere (comutator mecanic)

Înainte de a conecta produsul, verificaţi alimentarea electrică a locuinţei dvs. şi dacă aceasta suportă puterea nominală a produsului. La momentul achiziţiei, puterea maximă a plitei este setată la 2200 W, însă, dacă sunteţi sigur(ă) că instalaţia electrică suportă o putere mai ridicată, o puteţi mări la 3500 W urmând paşii de mai jos:

a. Asiguraţi-vă că plita cu inducţie este deconectată.
b. Îndepărtaţi toate vasele de pe plită.
c. Răsturnaţi plita cu inducţie şi repoziţionaţi comutatorul mecanic la puterea 3500 W cu o unealtă (de ex. şurubelniţă).

Pentru mai multe informaţii, consultaţi versiunea completă a sfaturilor şi instrucţiunilor pentru acest produs

Utilizare zilnică

Conectare la priză

1. După ce introduceți ștecărul în priza de alimentare principală, siguranța de blocare pentru protecția contra copiilor va fi activată. Apăsați și mențineți apăsată tasta de blocare pentru protecția copiilor timp de 3 secunde pentru a dezactiva blocarea.

Pornit/Oprit

1. Apăsați tasta PORNIT/OPRIT, iar pe ecran se va afișa „0” la fel ca în regimul de așteptare și indicatorul luminos de alimentare se va aprinde. Dacă nu este selectată nicio setare de căldură în decurs de 30 de secunde, plita se va opri automat fără a apăsa tasta PORNIT/OPRIT.
2. Apăsați tasta PORNIT/OPRIT în timpul funcționării, iar plita se va opri. 1.

— + Setarea nivelului de putere

1. Apăsați — sau + pentru a controla nivelul de putere în timpul funcționării.
2. Apăsați—, nivelul de putere va ajunge direct la „9”. Apăsați—pentru a reduce nivelul de putere de la „9” la „1”.
3. Dacă apăsaţi + nivelul de putere va creşte de la „1”. Apăsați + pentru a mări nivelul de putere de la „1” la „9”.

Modul de pauză

- Puteţi trece în pauză încălzirea în loc să opriţi plita.
- Când accesaţi modul de pauză, toate

comenzile sunt dezactivate, cu excepţia comenzii Pornit/ Oprit.

Pentru a accesa modul de pauză

Atingerea comenzii de punere în pauză. Indicatorul va arăta „||".

Pentru a părăsi modul de pauză

Atingeţi comanda de punere în pauză din nou.

⚠ Când plita este în modul de pauză, toate comenzile sunt dezactivate, cu excepţia celei Pornit/Oprit ⏻. Puteţi întotdeauna opri plita de inducţie cu comanda de Pornit/Oprit ⏻ în caz de urgenţă. Plita se va opri după 10 min dacă nu părăsiţi modul de pauză.

Blocare/Blocare pentru copii

Când zona de gătit funcționează, puteți bloca panoul de control, de exemplu pentru a curăța plita. Aceasta împiedică schimbarea accidentală a setării nivelului de putere. Plita poate fi totuși oprită cu ajutorul tastei Pornit/Oprit.

Date tehnice

Fişa cu informaţii despre produs conform Directivei privind proiectarea ecologică

Model	14FP22401
Tipul de plită	Plită cu inducție portabilă
Număr de zone și/sau suprafețe de gătit	2
Putere nominală	3500 W
Tensiune nominală	220 - 240 V~
Frecvență nominală	50/60 Hz
Adâncime*Lățime*înălțime	520*280*62 mm
Greutate netă	4,2 kg

Tehnologie de încălzire	Inducție
Diametrul zonelor de gătit circulare (Ø)	180 mm 158 mm
Consumul de energie pe zonă de gătit (gătit electric EC)	187 Wh/kg 186 Wh/kg
Consumul de energie al plitei (plita electrică EC)	186.5 Wh/kg
Directiva 2009/125/CE, REGULAMENTUL COMISIEI (UE) nr 66/2014, EN 60350-2: 2018+A1:2021. Aparatul va intra în modul oprit după 1 minut de la terminarea lucrului, iar puterea în modul oprit este de 0,5 W.	

ⓘ Numărul articolului și numărul de serie sunt situate pe plăcuța nominală de pe carcasa aparatului, în partea de jos.



Îngrijirea şi curăţarea

⚠ AVERTIZARE! Opriți aparatul și lăsați-l să se răcească înainte de a îl deconecta.

⚠ AVERTIZARE! Opriți aparatul și lăsați-l să se răcească înainte de a îl curăţa.

⚠ AVERTIZARE! Din motive de siguranță, nu curățați aparatul cu jet de aburi sau cu dispozitive de curățare de înaltă presiune.

⚠ AVERTIZARE! Obiectele ascuțite și agenții de curățare abrazivi vor deteriora aparatul. Curățați aparatul și îndepărtați reziduurile cu apă și lichid de spălat după fiecare utilizare. Îndepărtați, de asemenea resturile de agenți de curățare!

ⓘ Zgârieturile sau petele întunecate de pe vitroceramică care nu pot fi eliminate nu afectează funcționarea aparatului.

Îndepărtarea reziduurilor și a resturilor persistente:

- Alimentele care conțin zahăr, resturi de materiale plastice, de staniol, trebuie să fie îndepărtate imediat, cel mai bun instrument pentru curățarea suprafeței de sticlă fiind o racletă (nu este inclusă între accesoriile aparatului). Poziționați o racletă în unghi pe suprafața vitroceramică și îndepărtați reziduurile deplasând prin alunecare lama pe suprafață. Ștergeți aparatul cu o cârpă umedă și puțin detergent lichid. În final, uscați prin frecare aparatul folosind o cârpă curată.
- Inelele de calcar, inelele de apă, stropii de grăsime, decolorările metalice strălucitoare, trebuie să fie îndepărtate după ce aparatul s-a răcit, folosind un agent de curățare pentru vitroceramică sau oțel inoxidabil.

Depanare

Problemă	Cauza posibilă	Remediere
Aparatul nu funcţionează.	Lipseşte tensiunea electrică sau există un scurtcircuit la sursa de alimentare din locuinţa dvs.	Asiguraţi-vă că întrerupătorul automat al conexiunii electrice nu s-a declanşat.
	Au trecut mai mult de 10 secunde de când aparatul a fost pornit.	Porniţi din nou aparatul.
	Blocarea copilului este pornită.	Asiguraţi-vă că funcţia Blocare/ Blocare pentru copii nu este activată (vedeţi secţiunea „Funcţia Blocare/ Funcţia Blocare pentru copii”).
	Mai multe câmpuri cu senzori au fost atinse în acelaşi timp.	Atingeţi doar o zonă a senzorului la un moment dat.
	Apă sau reziduuri pe suprafaţa de sticlă.	Asiguraţi-vă că interfaţa cu utilizatorul este curată şi uscată înainte de utilizare.
Aparatul nu mai funcţionează. Indicaţie de eroare :	Vasele nu sunt potrivite pentru inducţie.	Asiguraţi-vă că se folosesc vase de gătit potrivite.
	Nu există vas pe zona de gătit sau diametrul vasului este prea mic pentru zona de gătit.	Asiguraţi-vă că pe zonă este aşezat un vas de gătit adecvat.

Dacă apare o defecţiune, încercaţi să o remediaţi urmând instrucţiunile de depanare din versiunea completă a manualului de utilizare disponibil la www.ikea.com.
Dacă problema persistă, contactaţi serviciul de asistenţă pentru clienţi IKEA pentru service.

Garanţie IKEA

Dacă doriţi să revendicaţi garanţia produsului sau să obţineţi asistenţă pentru acesta



Vă rugăm să contactaţi serviciul de asistenţă pentru clienţi IKEA, linkul către portalul de autoservire sau numărul de telefon poate fi găsit pe www.IKEA.com.

Pentru a finaliza solicitarea dvs. de service pe portalul de autoservire şi pentru a găsi mai uşor informaţii despre produsul dvs. sau despre piese de schimb aferente acestuia, vă rugăm să notaţi numărul articolului IKEA (8 cifre) şi numărul de serie de pe eticheta produsului. În secţiunea Date tehnice/plăcuţă de identificare, puteţi afla unde este amplasată plăcuţa cu date tehnice

PĂSTRAŢI DOCUMENTUL DE ACHIZIŢIE/ LIVRARE!

Acesta constituie dovada achiziţiei dvs., fără de care garanţia nu va fi valabilă. Bonul indică, de asemenea, numele şi codul de articol IKEA (8 cifre) pentru fiecare aparat achiziţionat.

Vă rugăm să citiţi cu atenţie documentaţia tehnică livrată împreună cu aparatul înainte de a ne contacta.

Bezpečnostné informácie

Pred použitím spotrebiča si pozorne prečítajte návod na obsluhu a oboznámte sa s ním, aby ste zabezpečili bezpečné používanie. Nesprávne používanie môže viesť k zraneniam a poškodeniam. Vždy uchovajte návod spolu so spotrebičom nabudúce použitie, aj keď sa presťahujete alebo ho predáte.

- Tento spotrebič je určený len na varenie.
- Tento spotrebič je určený výhradne na domáce použitie v interiéri.
- Tento spotrebič môžu používať deti staršie ako 8 rokov a osoby so zníženými fyzickými, zmyslovými alebo psychickými schopnosťami alebo nedostatkom skúseností a znalostí, iba ak sú pod dozorom inej osoby alebo ak boli inou osobou poučené o bezpečnom používaní spotrebiča a ak rozumejú prípadným rizikám. Deti vo veku menej ako 8 rokov a osoby so závažnými a ťažkými zdravotnými postihnutiami by sa mali držať od spotrebiča ďalej, pokiaľ nie sú pod neustálym dozorom. Nedovoľte, aby sa deti hrali so spotrebičom.
- Uistite sa, že spotrebič je počas používania umiestnený na suchom stabilnom povrchu a že ventilačné otvory nie sú blokované.

⚠ VAROVANIE! Aktivujte detský zámok, aby nedochádzalo k nechcenému zapnutiu spotrebiča malými deťmi a domácimi zvieratami.

⚠ VAROVANIE

Používanie elektrických výrobkov bez dohľadu môže viesť k vystaveniu rizikám, ktoré môžu mať za následok vážne zranenia alebo smrť.

Udržujte spotrebič mimo dosahu malých detí, najmä počas používania a chladenia.

⚠ VAROVANIE: horúci povrch; povrchy sa môžu počas používania značne zohriať.

⚠ VAROVANIE! Ak je povrch prasknutý, zariadenie vypnite, aby ste predišli úrazu elektrickým prúdom. Kontaktujte zákaznícku podporu spoločnosti IKEA.

⚠ UPOZORNENIE

- NEPRENÁŠAJTE ani nepresúvajte spotrebič s riadom navrchu počas ohrievania.
- Tento spotrebič NEPOUŽÍVAJTE na iné účely ako na varenie.
- NEVKLADAJTE žiadne drôty ani kovové predmety do prívodu alebo výstupu vzduchu varnej dosky.
- NEUKLADAJTE ani neskladujte na spotrebiči alebo v jeho blízkosti horľavé kvapaliny, vysoko horľavé materiály alebo ľahko taviteľné predmety (napr. plastová fólia, plasty, hliník).

POZOR

Vyčistite spotrebič a zvyšky odstráňte vodou a čistiacim prostriedkom po

každom použití. Odstráňte aj zvyšky čistiacich prostriedkov!

⚠ VAROVANIE

UPOZORNENIE: Proces varenia musí prebiehať pod dozorom. Pri krátkom varení musí byť dozor nepretržitý. Príprava jedla na varnej doske bez dozoru pri použití tuku či oleja môže byť nebezpečná a môže spôsobiť vznik požiaru. NIKDY sa nepokúšajte požiar zahasiť vodou. V prípade požiaru zariadenie vypnite a prikryte plameň napríklad pokrievkou alebo nehorľavou prikrývkou.

⚠ VAROVANIE:

Nebezpečenstvo požiaru: Neukladajte predmety na varné povrchy.

Používatelia s implantovanými kardiostimulátormi musia byť vzdialení hornou časťou tela minimálne 30 cm od indukčných varných zón. Spotrebič nepoužívajte s mokrými rukami a ovládací panel udržiavajte v suchom stave. Väčšie množstvo vody na tlačidlách ovládacieho panela spôsobí, že nebudú funkčné.

⚠ UPOZORNENIE

Pred čistením sa uistite, že je spotrebič odpojený od napájania a vychladnutý. V opačnom prípade hrozí nebezpečenstvo úrazu elektrickým prúdom a popálenia.

⚠ Pri čistení spotrebiča NEPOUŽÍVAJTE abrazívne prostriedky, drôtenky, rozpúšťadlá ani kovové predmety. Nepoužívajte parný čistič.

- Uistite sa, že používate elektrickú zásuvku s vhodným napätím a uzemnením. Požadované informácie sa nachádzajú na typovom štítku na spodnej strane spotrebiča.
- Spotrebič nie je určený na používanie s externým časovačom ani samostatným systémom diaľkového ovládania.
- Spotrebič NEOVLÁDAJTE mokrými rukami, prípadne vtedy, keď došlo k jeho styku s vodou.
- NEPOKLADAJTE na varnú dosku kovové predmety, ako sú nože, vidličky, lyžičky a pokrievky, pretože by sa mohli značne zohriať.
- Spotrebič NEPOUŽÍVAJTE s prázdnym hrncom.
- Spotrebič NEPOUŽÍVAJTE, ak je poškodený.
- Tento spotrebič funguje efektívne v nadmorských výškach od 0 do 2000 m.
- Zvuky cvakania alebo syčania počas prevádzky sú normálne.
- Aby ste predišli zraneniu a poškodeniu spotrebiča NEVYKONÁVAJTE opravy svojpomocne ani ho nemodifikujte/ neaktualizujte.
- NEPRIPÁJAJTE varnú dosku s predlžovacím káblom a nedávajte varnú dosku s káblom naprieč pracovnými priestormi.

V prípade potreby opravy alebo výmeny dielov sa obráťte na autorizované servisné stredisko.

- Nesprávne používanie môže spôsobiť zranenie.
- Vyhnite sa rozliatiu tekutiny na konektor.

Tento spotrebič zodpovedne zlikvidujte v určenom zbernom mieste pre elektrické výrobky.

POZOR

Aby sa predišlo požiaru, úrazu elektrickým prúdom alebo zraneniu, spotrebič smie opravovať alebo rozoberať iba autorizovaný personál.

Nesprávna oprava alebo neoprávnené zmeny dôležitých dielov môžu ohroziť bezpečnosť spotrebiča. Môže to spôsobiť poruchu, prehriatie alebo požiar.

- Spotrebič NEPOUŽÍVAJTE vonku alebo vo výške menej ako 850 mm od podlahy.
- NEPOUŽÍVAJTE ani neumiestňujte spotrebič počas varenia alebo keď je pripojený vo vzdialenosti menšej ako 30 cm od zdroja vody (napr. kohútik/ drez).
- Po použití vypnite varnú dosku pomocou ovládača a nespoliehajte sa len na rozpoznávanie varnej nádoby.

Tento spotrebič je určený na používanie v domácnostiach a podobnom prostredí, ako napr.:

- kuchynským personálom v obchodoch, kanceláriách a na ďalších pracoviskách;
- na farmách;
- klientmi v hoteloch, moteloch a iných ubytovacích zariadeniach;
- v zariadeniach poskytujúcich nocľah s raňajkami;

- Spotrebič a jeho kábel uchovajte mimo dosahu detí mladších ako 8 rokov. Deti nesmú vykonávať čistenie a používateľskú údržbu produktu.
- Spotrebiče na varenie by mali byť umiestnené v stabilnej polohe s rukoväťami umiestnenými tak, aby sa zabránilo rozliatiu horúcich tekutín.
- Ak je poškodený prívodný kábel, musí ho vymeniť výrobca, autorizované servisné stredisko alebo podobne kvalifikovaná osoba, aby sa predišlo nebezpečenstvu.
- Spotrebič sa nesmie ponoriť do tekutín.
- Neinštalujte spotrebič vedľa dverí a pod okná, pretože horúci kuchynský riad môže byť zhodený z varnej dosky, keď sa dvere alebo okno otvoria.
- Pred prvým použitím odstráňte zo spotrebiča všetky obaly, nálepky a fóliu.

Ochrana životného prostredia

Likvidácia domácich spotrebičov

Symbol na produkte alebo na jeho balení označuje že tento produkt nesmie byť zlikvidovaný s domácim odpadom. Miesto toho, by mal byť odnesený na príslušné zberné miesto pre recyklovanie elektrického a elektronického odpadu. Tým že zaistíte správnu likvidáciu tohoto produktu, pomôžete zabrániť možným negatívnym následkom na životné prostredie a ľudské zdravie, ktoré by mohli byť spôsobené nesprávnou likvidáciou odpadu z tohoto produktu. Pre viac podrobných informácií o recyklovaní tohoto produktu, prosím kontaktujte váš miestny úrad, miestnu službu na spracovanie odpadu alebo obchod, kde ste produkt zakúpili.

⚠ VAROVANIE! Urobte tieto kroky pred likvidáciou spotrebiča:

- Vytiahnite napájací kábel zo zásuvky.
- Odrežte napájací kábel a vyhoďte ho.

Likvidácia obalových materiálov

Materiály so symbolom ♺ sú recyklovateľné. Zahoďte obal do vhodného zberného kontajnera na recykláciu.

Šetrenie energie

- Ak je to možné vždy dajte na hrnce pokrievku.
- Dajte kuchynský riad na varnú zónu pred tým než ju zapnete.
- Dno kuchynského riadu by malo byť tak hrubé a rovné ako je možné.

Popis výrobku

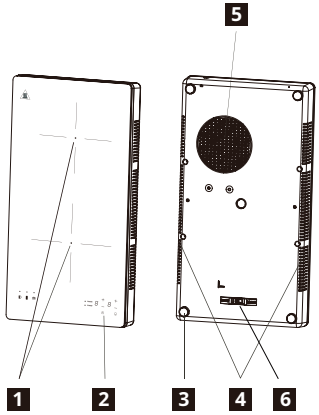

1. Oblasť ohrevu
   Predná varná zóna 180 mm 2000 W
   Zadná varná zóna 158 mm 1500 W
2. Ovládací panel
3. Silikónové nožičky
4. Výstup vzduchu
5. Prívod vzduchu
6. Mechanický spínač (pozri časť Výber výkonu)

Ovládací panel

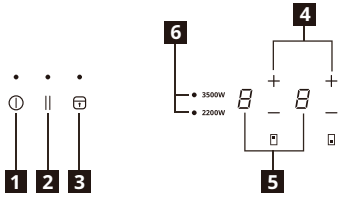

1. Zapnúť/vypnúť
2. Pozastavenie
3. Zámok/detský zámok
4. Nastavenie úrovne výkonu
5. Zobrazenie úrovne výkonu
6. Výber výkonu

Senzorové dotykové tlačidlá a ukazovatele
Varná doska sa ovláda senzorovými dotykovými tlačidlami. Indikácia a zvukové signály (krátke pípnutie) potvrdia výber funkcie.

Indikátory

Nesprávne umiestnený alebo chýbajúci hrniec
Tento symbol sa objaví, keď hrniec nie je vhodný na indukčné varenie, ak nie je umiestnený správne alebo ak nie je jeho veľkosť vhodná pre zvolenú varnú zónu. Ak sa do 30 sekúnd od voľby hrniec nezistí, varná zóna sa vypne.

Zvyškové teplo
Ak sa na displeji zobrazuje „H“, varná zóna je stále horúca. Keď varná zóna vychladne, displej zhasne.

⚠ VAROVANIE! Nebezpečenstvo popálenia zvyškovým teplom! Po vypnutí spotrebiča, potrebujú varné zóny nejaký čas na vychladnutie. Všímajte si indikátor zvyškového tepla [H].

Zvyškové teplo využívajte na rozpustenie potravín alebo na prihrievanie jedál. Neodpájajte spotrebič bez toho, aby ste počkali, kým [H] nezmizne z displeja.

Výber napájania (mechanický spínač)

Pred pripojením výrobku skontrolujte napájanie v domácnosti a overte, či vydrží menovitý výkon výrobku. V čase nákupu je maximálny výkon varnej dosky nastavený na 2200 W, ale ak ste si istí, že vaša elektrická inštalácia podporuje vyšší výkon, môžete ho zvýšiť na 3500 W podľa nižšie uvedených krokov:

a. Uistite sa, že je indukčná varná doska vypnutá.
b. Odstráňte všetky hrnce z varnej dosky.
c. Otočte indukčnú varnú dosku a pomocou nástroja (napr. skrutkovača) posuňte mechanický spínač na výkon 3500 W.

Ďalšie informácie nájdete v úplnej verzii príručky s radami a pokynmi pre tento výrobok.

Každodenné používanie

Pripojenie do zásuvky
1. Po pripojení zástrčky do elektrickej siete, bude zapnutá detská poistka. Stlačte a podržte tlačidlo detskej poistky 3 sekundy pre jej vypnutie.

Zapnúť/vypnúť
1. Stlačte tlačidlo Zapnúť/vypnúť, na displeji sa zobrazí „0“ ako v pohotovostnom režime a rozsvieti sa indikátor napájania. Ak sa do 30 sekúnd nezvolí nastavenie tepla, varná doska sa automaticky vypne bez stlačenia tlačidla Zapnúť/vypnúť.
2. Stlačte tlačidlo Zapnúť/vypnúť počas prevádzky a varná doska sa vypne.

— + Nastavenie úrovne výkonu
1. Stlačením — alebo + ovládate úroveň výkonu počas prevádzky.
2. Stlačte —, úroveň výkonu sa zmení priamo na „9“. Stlačte — pre zníženie úrovne výkonu z „9“ na „1“.
3. Stlačte + , úroveň výkonu sa zvýši z hodnoty „1“. Stlačte + pre zvýšenie úrovne výkonu od „1“ do „9“.

|| Režim pozastavenia
- Namiesto vypnutia varnej dosky môžete ohrev pozastaviť.
- Pri vstupe do režimu pozastavenia sú všetky ovládacie prvky okrem ovládania Zapnúť/vypnúť vypnuté.

Vstup do režimu pozastavenia
Dotknite sa ovládacieho prvku pozastavenia. Všetky indikátory budú zobrazovať „||“.

Ukončenie režimu pozastavenia

Znova sa dotknite ovládacieho prvku pozastavenia.

⚠ Keď je varná doska v režime pozastavenia, všetky ovládacie prvky sú deaktivované okrem ovládania Zapnúť/vypnúť⏻. V prípade núdze môžete indukčnú varnú dosku vždy vypnúť pomocou ovládania Zapnúť/vypnúť⏻.

Ak neukončíte režim pozastavenia, varná doska sa po 10 minútach vypne.

Zámok/detský zámok

Keď je varná zóna v prevádzke, môžete uzamknúť ovládací panel, napríklad za účelom čistenia varnej dosky. Zabránite tak nežiaducej zmene nastavenia úrovne výkonu. Varná doska môže byť stále vypnutá pomocou tlačidla Zapnúť/vypnúť.

Technické údaje

Informačný list výrobku podľa nariadenia o ekodizajne

Model	14FP22401
Typ varnej dosky	Voľne stojaca indukčná varná doska
Počet varných zón a/alebo oblastí	2
Menovitý výkon	3500 W
Menovité napätie	220 - 240 V~
Menovitý kmitočet	50/60 Hz
HÍbka x šírka x výška	520 x 280 x 62 mm
Čistá váha	4,2 kg

Technológia ohrevu	Indukcia
Priemer kruhových varných zón (0)	180 mm 158 mm
Príkon na jednu varnú zónu (elektrické varenie EC)	187 Wh/kg 186 Wh/kg
Príkon varnej dosky (elektrická varná doska EC)	186.5 Wh/kg
Smernica 2009/125/ES, NARIADENIE KOMISIE (EÚ) č. 66/2014, EN 60350-2: 2018 + A1:2021. Spotrebič prejde do režimu vypnutia po 1 minúte ukončenia práce a výkon režimu vypnutia Je 0,5 W.	

ⓘ Číslo výrobku a sériové číslo sa nachádzajú na typovom štítku spodného krytu spotrebiča.

Sériové číslo (začína na SN, 22-miestny kód)

Číslo výrobku podľa (8-miestny kód)

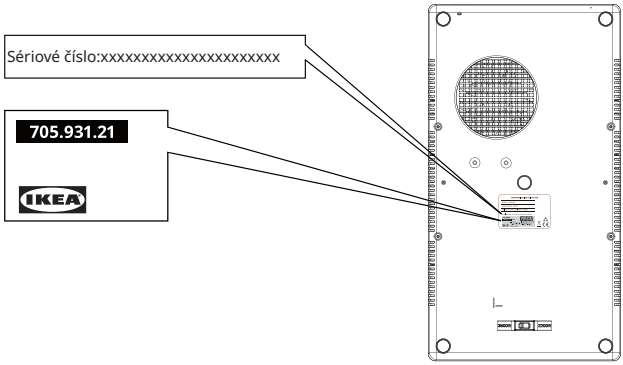

Obrázok je určený len na referenčné účely

Starostlivosť a čistenie

⚠ VAROVANIE! Vypnite spotrebič a nechajte ho vychladnúť, a až potom ho odpojíte.

⚠ VAROVANIE! Vypnite spotrebič a nechajte ho vychladnúť, predtým ako ho budete čistiť.

⚠ VAROVANIE! Z bezpečnostných dôvodov, nečistite spotrebič prúdom pary ani vysokotlakovými čističmi.

⚠ VAROVANIE! Ostré predmety a drsné čistiace prostriedky poškodzujú spotrebič. Vyčistite spotrebič a zvyšky odstráňte vodou a čistiacim prostriedkom po každom použití. Odstráňte aj zvyšky čistiacich prostriedkov!

ⓘ Škrabance a tmavé škvrny na sklokeramike sa už nedajú odstrániť, neovplyvňujú však funkčnosť spotrebiča.

Odstraňovanie zvyškov jedál a zájdených škvŕn:

- Zvyšky potravín s obsahom cukru, plastov, tenkých fólií treba ihneď odstrániť. Najlepším nástrojom na čistenie skleneného povrchu je škrabka (nie je súčasťou tohto spotrebiča). Položte škrabku na sklokeramický povrch tak, aby bola naklonená vo vhodnom uhle a posúvaním čepele zvyšky jedla odstráňte. Spotrebič utrite vlhkou handričkou s malým množstvom čistiaceho prostriedku. Nakoniec vyutierajte čistou handrou spotrebič dosucha.
- Škvrny od vodného kameňa a vody, vystreknutý tuk a kovové lesklé sfarbenie možno odstrániť po vychladení spotrebiča čističmi na sklokeramiku alebo na nerez.

Riešenie problémov

Problém	Možná príčina	Náprava
Spotrebič nefunguje.	Nedostatok príkonu alebo skrat príkonu v prívode elektrickej energie u vás doma.	Skontrolujte, či nevypadol istič.
	Od zapnutia spotrebiča prešlo viac ako 10 sekúnd.	Znova zapnite spotrebič.
	Je zapnutý detský zámok.	Uistite sa, či nie je zapnutý zámok/ detský zámok (pozri časť „Funkcia zámku/funkcia detského zámku“).
	Dotkli ste sa naraz viacerých senzorových tlačidiel.	Dotknite sa naraz iba jednej senzorovej oblasti.
	Voda alebo zvyšky na povrchu skla.	Uistite sa, že používateľské rozhranie je pred použitím čisté a suché.
Spotrebič prestal fungovať. Indikácia chyby E:	Riad nie je vhodný na indukčné varenie.	Uistite sa, že sa používa vhodný riad.
	Na varnej zóne nie je žiadny kuchynský riad alebo je priemer riadu pre varnú zónu príliš malý.	Uistite sa, že na varnej zóne je umiestnený vhodný riad.

Ak nastane porucha, pokúste sa ju vyriešiť podľa pokynov na riešenie problémov v plnom znení používateľského návodu na www.ikea.com.
Ak problém pretrváva, obráťte sa na zákaznícku podporu IKEA pre servis.

Záruka IKEA

Ak chcete uplatniť záruku na výrobok alebo získať podporu k výrobku



Kontaktujte zákaznícku podporu IKEA, odkaz na samoobslužný portál alebo telefónne číslo nájdete na www.IKEA.com.

Aby ste dokončili svoju žiadosť o servis na samoobslužnom portáli a ľahšie našli informácie o svojom výrobku alebo o náhradných dieloch k nemu, odporúčame si poznamenať číslo položky IKEA (8-miestne) a sériové číslo na štítku výrobku. V časti Technické údaje/typový štítok nájdete, kde sa nachádza typový štítok

UCHOVAJTE DOKLAD O NÁKUPE/ DORUČENÍ!
Je to váš doklad o kúpe, záruka bez neho nebude platná. Pokladničný doklad obsahuje aj názov a číslo položky IKEA (8-miestne) pre každý zakúpený spotrebič.

Predtým než nás kontaktujete, si dôkladne prečítajte technickú dokumentáciu dodanú s vaším spotrebičom.

Информация за безопасност

Преди да използвате уреда, внимателно прочетете и се запознайте с инструкциите за безопасна употреба. Неправилната употреба може да доведе до наранявания и повреди. Винаги съхранявайте инструкциите заедно с уреда за бъдещи справки, дори ако го преместите или продадете.

- Този уред е предназначен само за готвене.
- Този уред е предназначен само за домашна употреба на закрито.
- Този уред може да се използва от деца над 8 годишна възраст, както и от лица с ограничени физически, сетивни или умствени способности или такива без опит и познания, само когато са под наблюдение или са инструктирани как да използват уреда по безопасен начин, и ако разбират свързаните с него опасности. Деца на възраст под 8 години и лица с тежки и комплексни увреждания трябва да стоят настрана от уреда, освен ако не са под непрекъснато наблюдение. Не позволявайте на деца да си играят с уреда.
- Уверете се, че по време на употреба уредът е поставен върху суха и стабилна повърхност и отворите за вентилация не са блокирани.

⚠ ПРЕДУПРЕЖДЕНИЕ!

Активирайте детското заключване, за да избегнете случайно включване на уреда от малки деца или домашни любимци.

⚠ ПРЕДУПРЕЖДЕНИЕ

Неконтролираната употреба на електрически продукти може да доведе до сериозни рискове, водещи до тежки наранявания или смърт.

Дръжте уреда далеч от малки деца, особено по време на работа и докато изстива.

⚠ ВНИМАНИЕ: гореща повърхност, повърхностите могат да станат горещи по време на употреба.

⚠ ПРЕДУПРЕЖДЕНИЕ!

Ако повърхността е напукана, изключете уреда, за да избегнете вероятността от токов удар. Свържете се с отдела за обслужване на клиенти на IKEA.

⚠ ВНИМАНИЕ

- НЕ пренасяйте и не местете уреда по време на готвене, когато върху него има съдове.
- НЕ използвайте този уред за друго, освен за готвене.
- НЕ поставяйте кабели или метални предмети в отворите за входящ или изходящ въздух на плота.
- НЕ поставяйте или не съхранявайте запалими течности, силно запалими

материали или разтопяеми предмети (напр. пластмасово фолио, пластмаса, алуминий) върху или близо до уреда.

ВНИМАНИЕ

Почистете уреда и премахнете остатъците с вода и сапун след всяка употреба. Отстранете и остатъците от почистващите препарати!

⚠ ПРЕДУПРЕЖДЕНИЕ

ВНИМАНИЕ: Наблюдавайте процеса на готвене. Наблюдавайте непрекъснато процеса на готвене, когато е много кратък. Безнадзорното готвене на плота с мазнина или с олио може да е опасно и да предизвика пожар. НИКОГА не опитвайте да изгасите пожар с вода, а изключете уреда и покрийте пламъка напр. с капак или с огнеупорно одеяло.

⚠ ПРЕДУПРЕЖДЕНИЕ:

Опасност от пожар: Не съхранявайте предмети върху зоните за готвене.

Потребителите с имплантирани пейсмейкъри трябва да държат горната част на тялото си на разстояние най-малко 30 cm от индукционните зони за готвене, които са включени. Не работете с уреда с мокри ръце и дръжте панела за управление сух. Бутоните на панела за управление ще спрат да работят, ако върху тях попадане вода.

⚠ ВНИМАНИЕ

Преди почистване се уверете, че уредът е изключен от електрозахранването и е изстинал. В противен случай съществува риск от токов удар и изгаряния.

⚠ НЕ използвайте абразивни препарати, абразивни гъби, разтворители или метални предмети при почистване на уреда. Не използвайте парочистачка.

- Уверете се, че електрическият контакт е с подходящо напрежение и заземяване. Необходимата информация се намира на табелката с технически данни от долната страна на уреда.
- Уредът не е предназначен за работа с външен таймер или с отделна система за дистанционно управление.
- НЕ работете с уреда, когато сте с мокри ръце или когато върху него има вода.
- НЕ поставяйте метални предмети, като ножове, вилици, лъжици и капаци върху повърхността на плота, тъй като могат да се нагорещят.
- НЕ работете с уреда, когато съдът му е празен.
- НЕ използвайте уреда, ако е повреден.
- Уредът функционира ефективно на надморска височина между 0 и 2000 m.

- По време на работа е нормално да чувате пукащи или съскащи звуци.
- НЕ извършвайте ремонти сами и не променяйте уреда, за да предотвратите нараняване и повреда на уреда.
- НЕ свързвайте плота чрез удължители и не позволявайте захранващият кабел да преминава през работни зони.

За ремонт или за резервни части се свържете с упълномощен сервизен център.

- Неправилната употреба може да причини наранявания.
- Избягвайте разливане на течности върху конектора.

Изхвърляйте този уред отговорно на определен за целта пункт за електрически отпадъци.

ВНИМАНИЕ

За да се предотврати рискът от пожар, токов удар или нараняване само оторизиран персонал има право да ремонтира или да разглобява уреда.

Неправилният ремонт или неразрешените промени по важни компоненти могат да нарушат безопасността на уреда. Това може да доведе до неизправност, прегряване или пожар.

- НЕ използвайте уреда на открито или на височина под 850 mm от пода.
- НЕ използвайте и не поставяйте уреда по време на готвене или когато е свързан на по-малко от 30 cm от водоизточник (например кран/мивка).
- След употреба изключете плота от контролния бутон и не разчитайте на детектора на съдове.

Уредът е предназначен за домашна употреба, както и на други подобни места, като например:

  – в кухненски помещения за персонал в магазини, офиси и други работни среди;
  – ферми;
  – от клиенти в хотели, мотели и други типове жилищни сгради;
  – в къщи за гости;

- Дръжте уреда и захранващия му кабел далеч от деца под 8-годишна възраст. Почистването и поддръжката от страна на потребителя не трябва да се извършват от деца.
- Готварските уреди трябва да бъдат поставени в стабилно положение, а дръжките - разположени така, че да се предотврати разливане на горещи течности.
- Ако захранващият кабел е повреден, за да избегнете рискове, той трябва да бъде сменен от производителя, от упълномощен сервиз на производителя или от квалифициран специалист.
- Уредът не трябва да се потапя във вода.
- Избягвайте монтирането на уреда до врати и под прозорци,

тъй като можете да съборите горещите съдове за готвене от котлона при отваряне на вратите и прозорците.

- Отстранете всички опаковки, стикери и фолио, преди да използвате уреда за първи път.

Грижи за околната среда

Изхвърляне на домакински уреди

Символът върху продукта или неговата опаковка показва, че този продукт не може да се счита за домашен отпадък. Вместо това, трябва да се носи в съответния пункт за събиране на отпадъци за рециклиране на електрически и електронни продукти. Като се погрижите този продукт да бъде изхвърлен по подходящ начин, вие помагате за предотвратяване на възможни негативни последствия за околната среда и човешкото здраве, които, в противен случай, могат да се случат при неправилното изхвърляне на този продукт. За по-подробна информация относно рециклирането на този продукт, свържете се с вашия местен съвет, службата за изхвърляне на домакински отпадъци или с магазина, в които сте закупили продукта.

⚠ ПРЕДУПРЕЖДЕНИЕ!

Следвайте тези стъпки за изхвърляне на уреда:

- Издърпайте щепсела от контакта.
- Отрежете захранващия кабел и го изхвърлете.

Изхвърляне на опаковъчните материали

Материалите със символ могат да бъдат рециклирани. Изхвърлете опаковката в подходящ контейнер за събиране, за да се рециклира.

Пестене на електричество

- Ако е възможно, винаги поставяйте капаци върху тиганите.
- Поставете съдовете за готвене върху зоната за готвене преди да го включите.
- Дъното на съда за готвене трябва да е възможно най-дебел и равен.

Описание на продукта

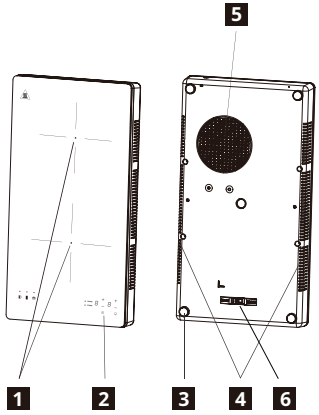

1. Нагревателна зона
   Предна зона за готвене 180 mm 2000 W
   Задна зона за готвене 158 mm 1500 W
2. Панел за управление
3. Силиконови крака
4. Изходен вентилационен отвор
5. Входен вентилационен отвор
6. Механичен превключвател (вижте раздел „Избор на мощност“)

Панел за управление

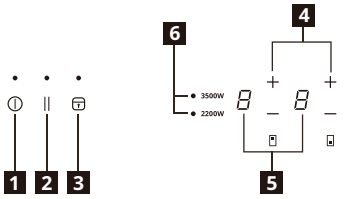

1. Включване/Изключване
2. Пауза
3. Заключване/Заключване от деца
4. Регулиране на нивото на мощност
5. Дисплей за ниво на мощност
6. Избор на мощност

Сензорни полета и индикатори за управление
Котлонът се управлява чрез натискане на сензорните полета. Индикаторите и звуковите сигнали (кратък сигнал) потвърждават избора на функция.

Индикатори

Неправилно поставен или липсващ съд
Този символ се появява, ако съдът не е подходящ за готвене на индукционен котлон, не е поставен правилно или размерът му не е подходящ за избраната зона за готвене. Ако в рамките на 30 секунди след избор на зона не бъде отчетен съд, зоната за готвене се изключва.

Остатъчна топлина
Ако на дисплея свети индикаторът "H", зоната за готвене все още е нагорещена. Когато зоната за готвене се охлади, индикаторът изгасва.

⚠ ПРЕДУПРЕЖДЕНИЕ!

Риск от изгаряне от остатъчната топлина! След като изключите уреда, на зоните за готвене им трябва малко време да се охладят. Следете индикатора за остатъчна топлина [H].

Използвайте остатъчната топлина за разтопяване и претопляне на храната. Не изключвайте продукта, без да изчакате [H] да изчезне от екрана.

Избор на мощност (Механичен превключвател)

Преди да свържете продукта, проверете домашната електрическа инсталация и се уверете, че може да поеме номиналната мощност на продукта. Котлонът се доставя с настройка за максимална мощност 2200 W, но ако сте сигурни, че електрическата инсталация може да поддържа по-висока мощност, можете да увеличите настройката на 3500 W, като изпълните следните стъпки:

a. Уверете се, че индукционният котлон е изключен.
b. Отстранете всички съдове от котлона.
c. Обърнете индукционния котлон с долната част нагоре и преместете механичния превключвател в позиция 3500 W с подходящ инструмент (напр. отвертка).

За повече информация вижте пълната версия на Съвети и инструкции за този продукт

Ежедневна употреба

⏻ Включване към контакт

1. След поставяне на щепсела в контакта трябва да се активира заключващото устройство за деца. Натиснете и задръжте ключа „Заключване за деца“ за 3 секунди, за да деактивирате.

Включване/Изключване

1. Натиснете бутона за включване/изключване, на екрана се появява „0“, както при режим на готовност, и индикаторът за мощност светва. Ако в рамките на 30 секунди не бъде избрана настройка за мощност, котлонът ще се изключи автоматично, без да натискате бутона за включване/изключване.
2. Натиснете бутона за включване/изключване по време на работа, котлонът ще се изключи.

— + Регулиране на нивото на мощност

1. Натиснете—или+, за да регулирате нивото на мощност по време на готвене.
2. Натиснете—за директно задаване на ниво на мощност „9“. Натиснете—за намаляване нивото на мощността от „9“ на „1“.
3. Натиснете+за увеличаване на мощността от „1”. Натиснете за + увеличаване на нивото на мощността от „1“ до „9“.

⏸ Режим на пауза

- Можете да поставите нагряването на пауза, вместо да изключвате котлона.
- Когато е зададен режим на пауза, всички бутони се деактивират с изключение на бутона за включване/изключване.

За активиране на режим на пауза

Натиснете бутона за пауза. Всички индикатори ще покажат „||“.

За деактивиране на режим на пауза

Натиснете отново бутона за пауза.

⚠ Когато котлонът е в режим на пауза, всички бутони се деактивират с изключение на бутона за включване/изключване ⏻, затова ако се наложи, винаги можете да изключите котлона от бутона за включване/изключване ⏻. Ако не деактивирате режима на пауза, котлонът автоматично ще се изключи след 10 минути.

🔒 Заключване/Заключване от деца

Когато зоната за готвене е включена, можете да заключите панела за управление, за да почистите котлона например. Така се предотвратява случайна промяна на нивото на мощност. Котлонът все още може да се изключи от бутона за включване/изключване.

Технически данни

Информация за продукта съгласно Регламента за екопроектиране

Модел	14FP22401
Тип котлон	Свободностоящ индукционен котлон
Брой зони и/или площи за готвене	2
Номинална мощност	3500 W
Номинално напрежение	220 - 240 V~
Номинална честота	50/60 Hz
Дълбочина*Ширина*Височина	520*280*62 mm
Нето тегло	4,2 kg

Технология на нагряване	Индукция
Диаметър на кръглите зони за готвене(Ø)	180 mm 158 mm
Консумация на електроенергия от една зона за готвене (консумация при готвене на електричество)	187 Wh/kg 186 Wh/kg
Консумация на електроенергия от котлона (консумация на електрически котлон)	186.5 Wh/kg
Директива 2009/125/ЕО, Регламент (ЕС) № 66/2014, ЕИ 60350-2: 2018+A1:2021. Уредът ще премине в изключено състояние 1 минута след приключване на работа, а мощността в изключено състояние е 0,5W.	

ⓘ Номерът на артикул и серийният номер се намират на информационната табелка от долната страна на уреда.



Снимката е само за справка

Грижи и почистване

⚠ ПРЕДУПРЕЖДЕНИЕ!

Изключете уреда и го оставете да изстине, преди да извадите щепсела от контакта.

⚠ ПРЕДУПРЕЖДЕНИЕ!

Изключете уреда и го оставете да изстине, преди да го почистите.

⚠ ПРЕДУПРЕЖДЕНИЕ!

От съображения за безопасност не почиствайте уреда с парочистачка или почистващи препарати под налягане.

⚠ ПРЕДУПРЕЖДЕНИЕ!

Острите предмети и абразивните почистващи препарати ще повредят уреда. Почистете уреда и премахнете остатъците с вода и сапун след всяка употреба. Отстранете и остатъците от почистващите препарати!

ⓘ Надраскване или тъмни петна върху стъкления керамичен панел, които не могат да се премахнат не пречат на функционирането на уреда.

Отстраняване на остатъци и упорити

остатъци:

- Остатъци от храни със захар, пластмаси, станиол трябва да се премахват веднага, като най-добрият инструмент за почистване на стъклената повърхност е скреперът (не е в комплекта на уреда). Поставете скрепера върху стъклената керамична повърхност под ъгъл и отстранете остатъците като плъзгате острието по повърхността. Избършете уреда с влажна кърпа и малко сапун. И накрая, избършете уреда с чиста кърпа.
- Пръстени от варовик, вода, пръски от мазнина, обезцветявания на метала трябва да се отстраняват след изстиване на уреда, като се използва почистващ препарат за стъклено керамично покритие или неръждаема стомана.

Отстраняване на неизправности

Проблем	Възможна причина	Отстраняване
Уредът не работи.	Недостиг на мощност или късо съединение в електрозахранването на вашия дом.	Уверете се, че електрозахранването не е прекъснато.
	Над 10 секунди са изминали от включването на уреда.	Включете отново уреда.
	Заключването от деца е активирано.	Уверете се, че функцията Заключване/ Детска защита не е активирана (виж раздел "Функция Заключване/Детска защита").
	Няколко сензорни полета са били докоснати едновременно.	Докосвайте само по една сензорна зона наведнъж.
	Вода или остатъци върху стъклената повърхност.	Преди употреба се уверете, че потребителският интерфейс е чист и сух.
Уредът спира да работи. Индикация за грешка [U]:	Съдът не е подходящ за индукционен котлон.	Уверете се, че се използват подходящи съдове за готвене.
	Няма съд върху зоната за готвене или диаметърът на съда е твърде малък за нея.	Уверете се, че върху зоната е поставен подходящ съд за готвене.

Ако възникне неизправност, опитайте да я отстраните, като следвате указанията за отстраняване на неизправности в пълната версия на Ръководството за потребителя на www.ikea.com.
Ако проблемът продължава, свържете се с отдела за обслужване на клиенти на IKEA за сервизно обслужване.

Гаранция от IKEA

Ако желаете да предявите гаранционна претенция за продукта или да получите продуктова поддръжка



Свържете се с отдела за обслужване на клиенти на IKEA. Линк към портала за самообслужване или телефонен номер ще намерите на www.IKEA.com.

За да обработим заявката ви за сервизно обслужване чрез портала за самообслужване и за по-лесно намиране на информация за продукта или свързаните с него резервни части, ви препоръчваме да запишете номера на артикула на IKEA (8 цифри) и серийния номер от етикета на продукта. В раздел Технически данни / Табелка с технически данни можете да намерите информация къде се намира табелката с технически данни

ЗАПАЗЕТЕ ДОКУМЕНТА ЗА ПОКУПКА/ ДОСТАВКА!

Той е доказателство за покупката и без него гаранцията няма да бъде валидна. Касовата бележка съдържа също името и номера на артикула на IKEA (8 цифри) за всеки закупен уред.

Преди да се свържете с нас, прочетете внимателно техническата документация, доставена с уреда.

Sigurnosne informacije

Prije puštanja uređaja u rad, dobro proučite upute za sigurnu upotrebu i upoznajte se s njima. Nepravilna upotreba može dovesti do ozljeda i oštećenja. Obvezno sačuvajte upute uz uređaj za buduću upotrebu, čak i ako se preselite ili ga prodate.

- Ovaj je uređaj namijenjen isključivo za kuhanje.
- Ovaj je uređaj namijenjen isključivo za uporabu u zatvorenim prostorima u kućanstvu.
- Djeca iznad 8 godina starosti te osobe smanjenih tjelesnih, osjetilnih ili umnih sposobnosti, odnosno nedovoljnog iskustva i znanja mogu korsititi ovaj uređaj samo ako ih se nadzire ili ako su upućene u sigurnu uporabu uređaja i razumiju uključene opasnosti. Djeca mlađa od 8 godina i osobe s vrlo teškim i složenim invaliditetom moraju se držati podalje ako se ne nadziru kontinuirano. Djeca se ne smiju igrati s uređajem.
- Pazite da uređaj bude postavljen na suhu, stabilnu površinu tijekom upotrebe i da ventilacijski otvori nisu blokirani.

⚠ UPOZORENJE! Aktivirajte zaštitu za djecu kako biste izbjegli nenamjerno uključivanje uređaja od strane male djece i kućnih ljubimaca.

⚠ UPOZORENJE

Ako se električni proizvod upotrebljava bez nadzora, to može dovesti do izlaganja rizicima koji mogu uzrokovati teške ozljede ili smrt.

Uređaj držite izvan dohvata male djece, posebno tijekom upotrebe i pustite da se ohladi.

⚠ UPOZORENJE: vruća površina, površine se mogu zagrijati tijekom upotrebe.

⚠ UPOZORENJE! Ako je površina napukla, isključite uređaj kako bi izbjegli rizik od električnog udara. Obratite se IKEA korisničkoj podršci.

⚠ OPREZ

- NE nosite niti premještajte uređaj s posuđem na vrhu tijekom zagrijavanja.
- NE koristite ovaj uređaj u druge svrhe osim kuhanja.
- NE umetajte nikakve žice ili metalne predmete u ulaz ili izlaz za zrak na uređaju.
- NE stavljajte zapaljive tekućine, visoko zapaljive materijale ili topljive predmete (npr. plastičnu foliju, plastiku, aluminij) na uređaj ili u blizini njega.

POZOR

Očistite uređaj i uklonite ostatke vodom i sredstvom za pranje posuđa nakon svake uporabe. Također uklonite ostatke sredstava za čišćenje!

⚠ UPOZORENJE

OPREZ: Postupak kuhanja mora se nadzirati. Kratkotrajni postupak

kuhanja mora se kontinuirano nadzirati. Kuhanje s masti ili uljem na ploči potrebno je nadgledati zbog potencijalne opasnosti od požara. NIKADA ne pokušavajte ugasiti vatru vodom, već isključite uređaj te pokrijte plamen npr. poklopcem ili protupožarnom dekom.

⚠ **UPOZORENJE:** Opasnost od požara: Ne odlažite predmete na površine za kuhanje.

Korisnici s ugrađenim elektrostimulatorima srca trebaju gornji dio tijela držati najmanje 30 cm od uključenih polja indukcijskog kuhanja. Uređajem ne rukujte mokrim rukama i površinu upravljačke ploče održavajte suhom. Veća količina vode na upravljačkim tipkama na ploči oštetit će ih, uslijed čega će tipke prestati raditi.

⚠ OPREZ

Prije čišćenja provjerite je li uređaj isključen iz struje i ohlađen. Nepoštivanje ovoga može rezultirati izlaganjem električnom udaru i opeklinama.

⚠ NE rabite abrazivna sredstva za čišćenje, abrazivne spužvice, otapala ili metalne predmete za čišćenje uređaja. Ne koristite parni čistač.

- Osigurajte da se koristi električna utičnica s odgovarajućim naponom i uzemljenjem. Potrebne informacije nalaze se na pločici s nazivnim podacima na donjoj strani uređaja.
- Uređaj nije namijenjen za upravljanje pomoću vanjskog mjerača vremena ili zasebnog sustava daljinskog upravljanja.
- NE rukujte uređajem mokrim rukama ili ako je u kontaktu s vodom.
- NE stavljajte metalne predmete kao što su noževi, vilice, žlice i poklopci na površinu ploče za kuhanje, jer se mogu zagrijati.
- NE koristite uređaj s praznom posudom.
- Ne koristite uređaj ako je oštećen.
- Ovaj uređaj učinkovito radi na nadmorskim visinama između 0 i 2000 m.
- Zvukovi klikanja ili šuštanja tijekom rada su normalni.
- NE popravljajte niti mijenjajte/ažurirajte uređaj kako biste spriječili ozljede i oštećenje uređaja.
- NE spajajte ploču za kuhanje produžnim kabelima i ne postavljajte ploču tako da kabel prelazi preko radnih površina.

Za popravak ili zamjenske dijelove obratite se ovlaštenom servisnom centru.

- Zloupotreba može uzrokovati potencijalne ozljede.
- Izbjegavajte prolijevanje po priključku.

Ovaj uređaj odložite odgovorno na za posebno mjesto namijenjeno za sakupljanje električnih proizvoda.

POZOR

Samo ovlašteno osoblje smije popravljati ili rastavljati uređaj kako

bi se izbjegao požar, strujni udar ili ozljeda.

Nepravilni popravci ili neovlaštene promjene na ključnim dijelovima mogu ugroziti sigurnost uređaja. To može uzrokovati kvar, pregrijavanje ili požar.

- NE koristite uređaj na otvorenom ili na visini manjoj od 850 mm od poda.
- NE upotrebljavajte niti postavljajte uređaj tijekom kuhanja ili ako je priključen bliže izvoru vode (npr. slavina/sudoper) od 30 cm.
- Nakon uporabe, isključite ploču upravljačkom tipkom i nemojte se pouzdavati u detektor tave.

Uređaj je namijenjen uporabi u kućanstvu ili sličnoj primjeni kao što su:

  - prostori za osoblje u trgovinama, uredima i drugim radnim okruženjima;
  - kućanstva na farmi;
  - za klijente u hotelima, motelima i drugim objektima rezidencijalnog tipa;
  - pansionima s doručkom;
- Uređaj i naponski kabel držite dalje od djece mlađe od 8 godina. Djeca ne smiju čistiti i održavati ovaj uređaj.
- Kuhinjski uređaji trebaju biti postavljeni u stabilnom položaju s ručkama u položaju koji sprječava prolijevanje vrućih tekućina.
- Zamjenu oštećenog naponskog kabela električnog napajanja mora obaviti proizvođač, njegov ovlašteni servisni centar ili druga kvalificirana osoba kako bi se izbjegla opasnost.
- Dijelovi uređaja se ne smiju uranjati u tekućine.
- Izbjegavajte postavljanje uređaja u blizinu vrata i ispod prozora jer se vrelo posuđe može prevrnuti s ploče pri otvaranju vrata i prozora.
- Prije prve upotrebe uklonite svu ambalažu, naljepnice i foliju.

Briga o okolišu

Zbrinjavanje kućanskih uređaja

Simbol  na proizvodu ili njegovoj ambalaži označava da se proizvod ne smije odložiti u kućanski otpad. Potrebno ga je odnijeti na prikladno odlagalište za reciklažu električne i elektroničke opreme. Ispravnim odlaganjem proizvoda pomažete u sprečavanju potencijalno nepovoljnih posljedica na okoliš i ljudsko zdravlje, koje bi mogle nastati neispravnim odlaganjem ovog proizvoda.

Za detaljnije informacije o recikliranju ovog proizvoda, molimo obratite se lokalnim nadležnim vlastima, odlagalištu kućnog otpada ili robnoj kući u kojoj ste kupili proizvod.

⚠ **UPOZORENJE!** Za odlaganje uređaja učinite sljedeće:

- Iskopčajte utikač iz naponske utičnice.
- Odrežite naponski kabel i odložite ga u otpad.

Zbrinjavanje ambalaže

Materijale označene simbolom ♺ moguće je reciklirati. Ambalažu odložite na odgovarajuće mjesto za reciklažu.

Štednja energije

- Ako je moguće, na posuđe uvijek stavite poklopac.
- Posudu stavite na polje za kuhanje prije nego ga uključite.
- Dno posuđa treba biti ravno i što deblje.

Opis proizvoda

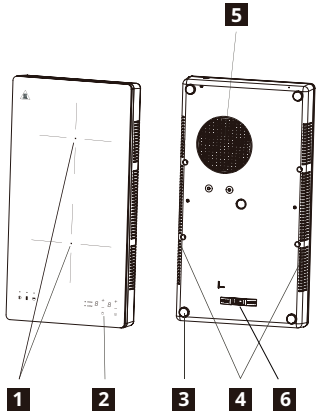

1. Područje zagrijavanja
   Prednja zona za kuhanje 180 mm 2000 W
   Stražnja zona za kuhanje 158 mm 1500 W
2. Upravljačka ploča
3. Silikonsko postolje
4. Ispuh zraka
5. Upuh zraka
6. Mehanički prekidač (pogledajte odjeljak Odabir snage)

Upravljačka ploča

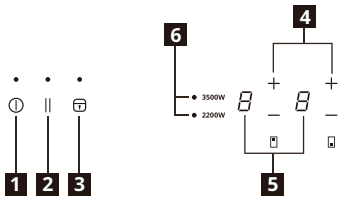

1. Uklj/Isklj
2. Pauza
3. Zaključavanje/dječja bravica
4. Prilagođavanje razine snage
5. Prikaz razine snage
6. Odabir snage

Polja senzora i prikaz dodirnih kontrola
Pločom upravljate dodirom polja senzora. Zaslon i zvučni signali (kratki zvučni signal) potvrđuju odabir funkcije.

Indikatori

Posuda nije pravilno postavljena ili nije postavljena
Ovaj simbol se pojavljuje ako posuda nije prikladna za indukcijsko kuhanje, nije ispravno postavljena ili nije odgovarajuće veličine za odabranu zonu kuhanja. Ako u roku od 30 sekundi od odabira nije otkriven lonac, zona kuhanja se isključuje.

Preostala toplina
Ako zaslon prikazuje "H", polje za kuhanje je još vruće. Kad se zona za kuhanje ohladi, zaslon se isključuje.

⚠ UPOZORENJE! Preostala toplina predstavlja rizik od opeklina! Nakon isključenja uređaja, potrebno je neko vrijeme da se polja kuhanja ohlade.Pogledajte

pokazatelj preostale topline [H].

Preostalu toplinu koristite za otapanje i zagrijavanje hrane.

Ne iskopčavajte uređaj prije nego [H] nestane sa zaslona.

Odabir snage (Mehanički prekidač)

Prije spajanja proizvoda, provjerite kućno napajanje i provjerite može li izdržati nazivnu snagu proizvoda. U trenutku kupnje maksimalna snaga ploče za kuhanje postavljena je na 2200 W, no ako ste sigurni da vaša električna instalacija podržava veću snagu, možete je povećati na 3500 W slijedeći korake u nastavku:

a. Provjerite je li indukcijska ploča isključena.
b. Uklonite sve posude s ploče za kuhanje.
c. Okrenite indukcijsku ploču i alatom (npr. odvijačem) i pomaknite mehanički prekidač na snagu 3500 W.

Za više informacija pogledajte punu verziju Savjeta i uputa za ovaj proizvod

Svakodnevna uporaba

⏻ Priključivanje u utičnicu

1. Nakon ukopčavanja utikača u naponsku utičnicu, dječja zaštita se aktivira. Pritisnite i držite tipku za dječju zaštitu 3 sekunde za deaktivaciju.

Uključivanje/Isključivanje

1. Pritisnite tipku UKLJUČIVANJE/ ISKLJUČIVANJE, zaslon prikazuje "0" kao u pripravnom stanju i lampica pokazatelja napona će zasvijetliti. Ako u roku od 30 sekundi nije odabrana postavka zagrijavanja, ploča za kuhanje automatski će se isključiti bez pritiska na tipku UKLJUČIVANJE/ ISKLJUČIVANJE.
2. Pritisnite tipku UKLJUČIVANJE/ ISKLJUČIVANJE tijekom rada, ploča se isključuje.

— + Prilagođavanje razine snage

1. Pritisnite — ili + kako biste regulirali razinu snage tijekom rada uređaja.
2. Pritisnite —, razina topline se odmah postavlja na "9". Pritisnite—za smanjenje razine topline s "9" na "1". Pritisnite
3. Pritisnite + uslijed čega će se razina snage povećati s "1". Pritisnite + za povećanje razine topline s "1" na "9".

⏸ Način pauze

- Možete pauzirati zagrijavanje umjesto da isključite ploču za kuhanje.
- Prilikom ulaska u način pauze, sve kontrole osim Uklj/Isklj su onemogućene.

Za ulazak u način pauze

Dodirivanje kontrole pauze. Svi indikatori će pokazati "||".

Za izlazak iz načina pauze

Ponovno dodirivanje kontrole pauze.

⚠ Kada je ploča za kuhanje u načinu rada pauze, sve kontrole su onemogućene osim Uklj/Isklj ⏻, uvijek možete isključiti indukcijsku ploču za kuhanje pomoću Uklj/ Isklj ⏻ kontrole u slučaju nužde.
Ploča za kuhanje će se isključiti nakon 10 minuta ako ne izađete iz načina pauze.

🔒 Zaključavanje/dječja bravica

Kad zona za kuhanje radi, možete zaključati upravljačku ploču, na primjer, kako biste očistili ploču za kuhanje. Time ćete spriječiti nenamjernu promjenu razine snage.
Ploča se još uvijek može isključiti tipkom UKLJUČIVANJE/ISKLJUČIVANJE.

Tehnički podaci

List s podacima o proizvodu u skladu s Uredbom o ekološkom dizajnu

Model	14FP22401
Vrsta ploče za kuhanje	Samostojeća indukcijska ploča za kuhanje
Broj zona za kuhanje i/ili područja	2
Nazivna snaga	3500 W
Nazivni napon	220-240 V~
Nazivna frekvencija	50/60 Hz
Dubina*Širina*Visina	520*280*62 mm
Neto težina	4,2 kg

Tehnologija zagrijavanja	Indukcija
Promjer kružnih zona kuhanja (Ø)	180 mm 158 mm
Potrošnja energije po zoni kuhanja (EC električno kuhanje)	187 Wh/kg 186 Wh/kg
Potrošnja energije ploče za kuhanje (EC električna ploča)	186.5 Wh/kg
Direktiva 2009/125/EC, UREDBA KOMISIJE(EU)br 66/2014, EN 60350-2: 2018+A1:2021. Uređaj će se isključiti 1 minutu nakon završetka rada, a potrošnja kad je isključen iznosi 0,5 W.	

ⓘ Broj artikla i serijski broj nalaze se na pločici s podacima na donjoj strani stroja.

Serijski broj (počinje sa SN, 22-znamenkasti broj)

Broj artikla (8-znamenkasti broj)

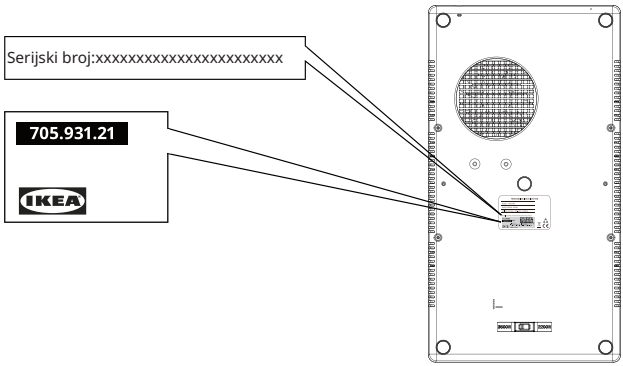

Slika služi samo u ilustrativne svrhe

Održavanje i čišćenje

⚠ UPOZORENJE! Isključite uređaj i ostavite da se ohladi prije iskopčavanja iz napona.

⚠ UPOZORENJE! Isključite uređaj i ostavite da se ohladi prije čišćenja.

⚠ UPOZORENJE! Iz sigurnosnih razloga, uređaj ne čistite parnim čistačima ili čistačima pod visokim pritiskom.

⚠ UPOZORENJE! Oštri predmeti i abrazivna sredstva za čišćenje oštetit će uređaj. Očistite uređaj i uklonite ostatke vodom i sredstvom za pranje posuđa nakon svake uporabe. Također uklonite ostatke sredstava za čišćenje!

ⓘ Ogrebotine i tamne mrlje na staklenoj keramici koje se ne mogu ukloniti neće utjecati na rad uređaja.

Uklanjanje ostataka i tvrdokornih ostataka:

- Hranu koja sadrži šećer, plastiku, ostatke aluminijske folije treba odmah ukloniti, najbolje pomagalo za čišćenje staklene površine je lopatica (nije priložena uz uređaj). Lopaticu postavite pod kutom na staklenu keramičku površinu i uklonite ostatke klizanjem ruba lopatice po površini. Obrišite uređaj vlažnom krpom uz malo deterdženta za posuđe. Uređaj osušite čistom krpom.
- Tragovi kamenca, mrlje od vode, masnoća, sjajne metalne promjene boje treba ukloniti nakon što se uređaj ohladi uz pomoć sredstva za čišćenje staklene keramike i nehrđajućeg čelika.

Otklanjanje poteškoća

Problem	Mogući uzrok	Rješenje
Uređaj ne radi.	U napajanju vašeg kućanstva došlo je do nestanka struje ili kratkog spoja.	Provjerite je li vaš osigurač iskočio.
	Više od 10 sekundi je prošlo od uključenja uređaja.	Ponovno uključite uređaj.
	Zaštita za djecu je uključena.	Provjerite je li funkcija "Zaključavanje / Dječja blokada" možda uključena (pogledajte odjeljak "Funkcija zaključavanja / Funkcija dječje blokade").
	Istovremeno je dodirnuto nekoliko senzornih polja.	Dodirnite samo jedno područje senzora odjednom.
	Voda ili ostaci na staklenoj površini.	Prije uporabe osigurajte da je korisničko sučelje čisto i suho.
Uređaj naglo prekida s radom. Prikaz greške [F]:	Kuhinjsko posuđe nije prikladno za indukcijsko kuhalo.	Pripazite da se koristi odgovarajuće posuđe.
	Na kuhalnoj zoni nema posuđa ili je promjer posuđa premalen za tu kuhalnu zonu.	Pobrinite se da je na kuhalnoj zoni postavljeno odgovarajuće posuđe.

Ako dođe do kvara, pokušajte ga otkloniti slijedeći upute za otklanjanje poteškoća u punoj verziji korisničkog priručnika na www.ikea.com.
Ako problem i dalje traje, obratite se IKEA korisničkoj podršci radi servisa.

IKEA jamstvo

Ako želite ostvariti jamstvo za svoj proizvod ili dobiti pomoć oko proizvoda



Obratite se IKEA korisničkoj službi; poveznicu na samouslužni portal ili telefonski broj možete pronaći na www.IKEA.com.

Kako biste na samouslužnom portalu popunili zahtjev za servisom i lakše pronašli informacije o svom proizvodu ili rezervnim dijelovima za proizvod, zabilježite broj IKEA artikla (8-znamenkasti) i serijski broj na naljepnici proizvoda. U odjeljku Tehnički podaci / natpisna pločica možete pronaći gdje se nalazi pločica s podacima

SAČUVAJTE DOKUMENTACIJU O KUPNJI / ISPORUCI!

Oni su dokaz kupnje i bez njih jamstvo se neće uvažiti. Na računu je naveden naziv i broj IKEA artikla (8 znamenki) za svaki kupljeni uređaj.

Pažljivo pročitajte tehničke dokumente koje ste dobili s uređajem prije nego što nam se obratite.

Πληροφορίες ασφαλείας

Πριν από τη χρήση της συσκευής, διαβάστε προσεκτικά και εξοικειωθείτε με τις οδηγίες λειτουργίας για ασφαλή χρήση. Τυχόν λανθασμένη χρήση ενδέχεται να οδηγήσει σε τραυματισμούς και ζημιές. Φυλάσσετε πάντα τις οδηγίες μαζί με τη συσκευή για μελλοντική αναφορά, ακόμη και όταν τη μεταφέρετε ή την πουλήσετε.

- Αυτή η συσκευή προορίζεται μόνο για μαγείρεμα.
- Η συσκευή προορίζεται μόνο για οικιακή χρήση σε εσωτερικούς χώρους.
- Η παρούσα συσκευή μπορεί να χρησιμοποιηθεί από παιδιά ηλικίας 8 ετών και άνω και από άτομα με μειωμένες σωματικές, αισθητηριακές ή πνευματικές δυνατότητες ή έλλειψη εμπειρίας και γνώσης, εφόσον επιβλέπονται ή έχουν λάβει οδηγίες σχετικά με τη χρήση της συσκευής με ασφαλή τρόπο και κατανοούν τους κινδύνους που ενέχονται. Τα παιδιά ηλικίας κάτω των 8 ετών και τα άτομα με μειωμένες σωματικές, αισθητηριακές ή πνευματικές δυνατότητες πρέπει να κρατούνται μακριά, εκτός εάν εποπτεύονται συνεχώς. Μην αφήνετε τα παιδιά να παίζουν με τη συσκευή.
- Βεβαιωθείτε ότι η συσκευή είναι τοποθετημένη σε στεγνή και σταθερή επιφάνεια κατά τη χρήση και ότι οι οπές εξαερισμού δεν είναι φραγμένες.

⚠ ΠΡΟΕΙΔΟΠΟΙΗΣΗ!

Ενεργοποιήστε το παιδικό κλείδωμα για να αποφύγετε την τυχαία ενεργοποίηση της συσκευής από μικρά παιδιά και κατοικίδια.

⚠ ΠΡΟΕΙΔΟΠΟΙΗΣΗ

Η χρήση ηλεκτρικών συσκευών χωρίς επίβλεψη μπορεί να οδηγήσει σε έκθεση σε κινδύνους, οι οποίοι ενδέχεται να προκαλέσουν σοβαρούς τραυματισμούς ή θάνατο.

Κρατήστε τη συσκευή μακριά από μικρά παιδιά, ιδιαίτερα κατά τη χρήση και την ψύξη.

⚠ ΠΡΟΕΙΔΟΠΟΙΗΣΗ:

καυτή επιφάνεια, οι επιφάνειες ενδέχεται θερμαίνονται υπερβολικά κατά τη χρήση.

⚠ ΠΡΟΕΙΔΟΠΟΙΗΣΗ!

Αν η επιφάνεια ραγίσει, απενεργοποιήστε τη συσκευή για να αποφύγετε το ενδεχόμενο ηλεκτροπληξίας. Επικοινωνήστε με το τμήμα εξυπηρέτησης πελατών της ΙΚΕΑ.

⚠ ΠΡΟΣΟΧΗ

- ΜΗΝ μεταφέρετε ή μετακινείτε τη συσκευή με μαγειρικά σκεύη στην επιφάνειά της κατά τη διάρκεια θέρμανσης.
- ΜΗΝ χρησιμοποιείτε αυτή τη συσκευή για χρήσεις πέραν της μαγειρικής.

- ΜΗΝ τοποθετείτε σύρματα ή μεταλλικά αντικείμενα στην είσοδο ή στην έξοδο αέρα της συσκευής.
- ΜΗΝ τοποθετείτε ή αποθηκεύετε εύφλεκτα υγρά, ιδιαίτερα εύφλεκτα υλικά ή εύτηκτα αντικείμενα (π.χ. πλαστικές μεμβράνες, πλαστικά, αλουμίνιο) πάνω ή κοντά στη συσκευή.

ΠΡΟΣΟΧΗ

Καθαρίζετε τη συσκευή και αφαιρείτε τα υπολείμματα με νερό και υγρό καθαριστικό μετά από κάθε χρήση. Αφαιρείτε, επίσης, τα υπολείμματα των καθαριστικών!

⚠ ΠΡΟΕΙΔΟΠΟΙΗΣΗ

ΠΡΟΣΟΧΗ: Η διαδικασία μαγειρέματος πρέπει να επιβλέπεται. Μια βραχυπρόθεσμη διαδικασία μαγειρέματος πρέπει να επιβλέπεται συνεχώς. Το μαγείρεμα χωρίς επιτήρηση με υλικά όπως λίπος και λάδι μπορεί να ενέχει κινδύνους και να προκαλέσει φωτιά. ΠΟΤΕ μην προσπαθήσετε να σβήσετε τη φωτιά με νερό. Αντίθετα, απενεργοποιήστε τη συσκευή και μετά καλύψτε τη φλόγα π.χ. με ένα καπάκι ή μια πυρίμαχη κουβέρτα.

⚠ ΠΡΟΕΙΔΟΠΟΙΗΣΗ:

Κίνδυνος πυρκαγιάς: Μην ακουμπάτε αντικείμενα στις επιφάνειες ψησίματος.

Οι χρήστες με εμφυτευμένο βηματοδότη πρέπει να διατηρούν το άνω μέρος του σώματός τους σε απόσταση τουλάχιστον 30 εκατοστών από τις επαγωγικές μαγειρικές ζώνες που είναι ενεργές. Μην χρησιμοποιείτε τη συσκευή με βρεγμένα χέρια και διατηρείτε την επιφάνεια των στοιχείων ελέγχου στεγνή. Πολύ νερό στους διακόπτες των στοιχείων ελέγχου θα τους καταστήσει μη λειτουργικούς.

⚠ ΠΡΟΣΟΧΗ

Βεβαιωθείτε ότι η συσκευή είναι απενεργοποιημένη και έχει κρυώσει πριν από τον καθαρισμό. Διαφορετικά, ενδέχεται να προκληθεί ηλεκτροπληξία ή έγκαυμα.

⚠ ΜΗΝ χρησιμοποιείτε λειαντικά προϊόντα, σφουγγαράκια που χαράσσουν, διαλύτες ή μεταλλικά αντικείμενα κατά τον καθαρισμό της συσκευής. Μην χρησιμοποιείτε ατμοκαθαριστή.

- Βεβαιωθείτε ότι χρησιμοποιείτε πρίζα με κατάλληλη τάση και γείωση. Οι απαραίτητες πληροφορίες αναγράφονται στην πινακίδα τεχνικών στοιχείων της συσκευής, στο κάτω μέρος της συσκευής.
- Η συσκευή δεν προορίζεται για χρήση με εξωτερικό χρονόμετρο ή ξεχωριστό σύστημα τηλεχειρισμού.
- ΜΗΝ χειρίζεστε τη συσκευή με βρεγμένα χέρια ή εάν έχει έρθει σε επαφή με νερό.
- ΜΗΝ τοποθετείτε μεταλλικά αντικείμενα όπως μαχαίρια, πιρούνια, κουτάλια και καπάκια στην επιφάνεια της εστίας καθώς ενδέχεται να θερμανθούν υπερβολικά.

- ΜΗΝ χρησιμοποιείτε τη συσκευή με άδειο δοχείο.
- ΜΗΝ χρησιμοποιείτε τη συσκευή εάν έχει υποστεί φθορά.
- Αυτή η συσκευή λειτουργεί αποτελεσματικά σε υψόμετρο μεταξύ 0-2000 m.
- Οι ήχοι κλικ ή σφυρίγματος κατά τη λειτουργία είναι φυσιολογικοί.
- ΜΗΝ πραγματοποιείτε επισκευές μόνοι σας ή τροποποιείτε / ενημερώνετε τη συσκευή, για να αποφευχθούν τραυματισμοί και ζημιές στη συσκευή.
- ΜΗΝ συνδέετε την εστία με καλώδια προέκτασης και μην τοποθετείτε την εστία με το καλώδιο κατά μήκος των επιφανειών εργασίας.

Επικοινωνήστε με ένα εξουσιοδοτημένο κέντρο σέρβις για επισκευή ή παροχή ανταλλακτικών.

- Τυχόν κακή χρήση ενδέχεται να προκαλέσει κίνδυνο τραυματισμού.
- Αποφύγετε τη διαρροή υγρών στον σύνδεσμο.

Απορρίψτε αυτή τη συσκευή με υπεύθυνο τρόπο σε καθορισμένο σημείο συλλογής ηλεκτρικών προϊόντων.

ΠΡΟΣΟΧΗ

Μόνο εξουσιοδοτημένο προσωπικό μπορεί να επισκευάσει ή να αποσυναρμολογήσει τη συσκευή, προκειμένου να αποφευχθεί τυχόν πυρκαγιά, ηλεκτροπληξία ή τραυματισμός.

Τυχόν ακατάλληλη επισκευή ή μη εξουσιοδοτημένη αλλαγή σε κρίσιμα εξαρτήματα ενδέχεται να βλάψει την ασφάλεια της συσκευής. Κάτι τέτοιο ενδέχεται να προκαλέσει δυσλειτουργία, υπερθέρμανση ή πυρκαγιά.

- ΜΗΝ χρησιμοποιείτε τη συσκευή σε εξωτερικούς χώρους ή σε ύψος μικρότερο από 850 mm από το δάπεδο.
- ΜΗΝ χρησιμοποιείτε και μην τοποθετείτε τη συσκευή κατά το μαγείρεμα ή όταν είναι συνδεδεμένη στην τροφοδοσία κοντά σε πηγή νερού (όπως βρύση/νιπτήρας) σε απόσταση μικρότερη από 30 cm.
- Μετά από τη χρήση, απενεργοποιήστε την εστία από τα πλήκτρα ελέγχου και μην βασίζεστε στον ανιχνευτή σκεύους.

Η παρούσα συσκευή προορίζεται για οικιακή χρήση και παρόμοιες εφαρμογές, όπως:

  - Προσωπικό κουζίνας σε καταστήματα, γραφεία και άλλα επαγγελματικά περιβάλλοντα.
  - Αγροικίες.
  - Χρήση από πελάτες σε ξενοδοχεία, μοτέλ, πανσιόν και άλλα περιβάλλοντα οικιακού τύπου.
  - Σε χώρους φιλοξενίας που προσφέρουν πρωινό.
- Διατηρείτε τη συσκευή και το καλώδιό της μακριά από παιδιά ηλικίας κάτω των 8 ετών. Ο

καθαρισμός και η συντήρηση της συσκευής δεν πρέπει να πραγματοποιούνται από παιδιά.

- Οι συσκευές μαγειρέματος πρέπει να τοποθετούνται σε σταθερή θέση με τις λαβές τοποθετημένες, έτσι ώστε να αποφεύγεται η διαρροή καυτών υγρών.
- Εάν το καλώδιο τροφοδοσίας έχει υποστεί φθορές, θα πρέπει να αντικατασταθεί από τον κατασκευαστή, το εξουσιοδοτημένο κέντρο σέρβις ή κατάλληλα εξουσιοδοτημένο άτομο, ώστε να αποφευχθούν οι κίνδυνοι.
- Η συσκευή δεν πρέπει να βυθίζεται στο νερό.
- Αποφύγετε την εγκατάσταση της συσκευής δίπλα σε πόρτες και κάτω από παράθυρα, καθώς όταν ανοίγουν μπορεί να ρίξουν κάτω από την εστία τα ζεστά μαγειρικά σκεύη.
- Αφαιρέστε όλα τα υλικά συσκευασίας, τα αυτοκόλλητα και τις μεμβράνες από τη συσκευή πριν την πρώτη χρήση.

Περιβαλλοντικά θέματα

Απόρριψη οικιακών συσκευών

Το σύμβολο  στο προϊόν ή στη συσκευασία του υποδεικνύει ότι αυτό το προϊόν δεν πρέπει να αντιμετωπίζεται ως οικιακό απόρριμμα. Αντιθέτως, θα πρέπει να μεταφέρεται σε κατάλληλο σημείο περισυλλογής για την ανακύκλωση ηλεκτρικού και ηλεκτρονικού εξοπλισμού. Διασφαλίζοντας την ορθή απόρριψη του προϊόντος, συμβάλλετε στην εξάλειψη των αρνητικών επιπτώσεων για το περιβάλλον και την ανθρώπινη υγεία που θα μπορούσε να προκαλέσει η μη ορθή απόρριψη αυτού του προϊόντος. Για λεπτομερέστερες οδηγίες σχετικά με την ανακύκλωση αυτού του προϊόντος, επικοινωνήστε με το δήμο σας, την υπηρεσία διάθεσης οικιακών απορριμμάτων ή το κατάστημα αγοράς αυτού του προϊόντος.

⚠ ΠΡΟΕΙΔΟΠΟΙΗΣΗ!

Πραγματοποιήστε αυτά τα βήματα για την απόρριψη της συσκευής:

- Βγάλτε το καλώδιο ρεύματος από την κεντρική παροχή ρεύματος.
- Κόψτε το καλώδιο ρεύματος και απορρίψτε το.

Απόρριψη υλικών συσκευασίας

Τα υλικά με το σύμβολο είναι ♺ ανακυκλώσιμα. Απορρίψτε τη συσκευασία σε έναν κατάλληλο κάδο απορριμμάτων για την ανακύκλωσή της.

Εξοικονόμηση ενέργειας

- Αν είναι δυνατόν, βάζετε πάντα καπάκια στα τηγάνια.
- Τοποθετήστε το σκεύος στη μαγειρική ζώνη πριν ενεργοποιήσετε τη συσκευή.
- Η βάση του σκεύους πρέπει να είναι όσο το δυνατόν παχύτερη και επίπεδη.

Περιγραφή προϊόντος

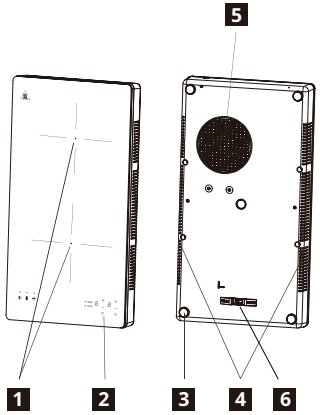

1. Περιοχή θέρμανσης
   Μπροστινή ζώνη μαγειρέματος 180mm 2000W
   Πίσω ζώνη μαγειρέματος 158mm 1500W
2. Πίνακας ελέγχου
3. Πόδια σιλικόνης
4. Έξοδος αέρα
5. Είσοδος αέρα
6. Μηχανικός διακόπτης (ανατρέξτε στην ενότητα Επιλογή ισχύος)

Πίνακας ελέγχου

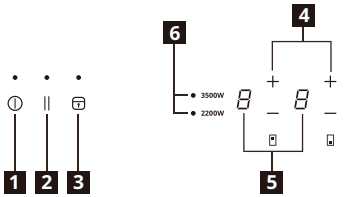

1. Ενεργοποίηση/Απενεργοποίηση
2. Παύση
3. Κλείδωμα/Παιδικό κλείδωμα
4. Ρύθμιση επιπέδου ισχύος
5. Ένδειξη επιπέδου ισχύος
6. Επιλογή ισχύος

Πεδία και ενδείξεις του αισθητήρα ελέγχου αφής
Ελέγχετε την εστία ακουμπώντας τα πεδία με τους αισθητήρες αφής. Οι ενδείξεις και τα ακουστικά σήματα (σύντομος βόμβος) επιβεβαιώνουν την επιλογή μιας λειτουργίας.

Ενδείξεις

Το σκεύος έχει τοποθετηθεί λάθος ή λείπει
Αυτό το σύμβολο εμφανίζεται όταν το σκεύος δεν είναι κατάλληλο για επαγωγική εστία, δεν έχει τοποθετηθεί σωστά ή δεν έχει κατάλληλο μέγεθος για την επιλεγμένη ζώνη μαγειρέματος. Εάν δεν εντοπιστεί σκεύος εντός 30 δευτερολέπτων από την επιλογή, η ζώνη μαγειρέματος απενεργοποιείται.

Υπολειπόμενη θερμότητα
Εάν εμφανίζεται η ένδειξη «H», η ζώνη μαγειρέματος είναι ακόμη καυτή. Όταν η ζώνη μαγειρέματος κρυώσει, η ένδειξη απενεργοποιείται.

⚠ ΠΡΟΕΙΔΟΠΟΙΗΣΗ!

Κίνδυνος εγκαυμάτων από εναπομένουσα θερμότητα!
Αφού απενεργοποιήσετε τη συσκευή, οι μαγειρικές ζώνες χρειάζονται κάποιο χρόνο μέχρι να κρυώσουν.Κοιτάξτε το δείκτη εναπομένουσας θερμότητας [H].

Χρησιμοποιείτε την εναπομένουσα θερμότητα για να λιώνετε τρόφιμα και να διατηρείτε ζεστό το φαγητό.
Μην αποσυνδέετε το προϊόν χωρίς να περιμένετε να σβήσει το [H] από την οθόνη.

Επιλογή ισχύος (μηχανικός διακόπτης)

Προτού συνδέσετε το προϊόν, ελέγξτε την παροχή ρεύματος του σπιτιού σας και βεβαιωθείτε ότι μπορεί να αντέξει την ονομαστική ισχύ του προϊόντος. Κατά την αγορά, η μέγιστη ισχύς της εστίας είναι ρυθμισμένη στα 2200W, αλλά αν είστε βέβαιοι ότι η ηλεκτρική σας εγκατάσταση υποστηρίζει μεγαλύτερη ισχύ, μπορείτε να την αυξήσετε στα 3500W ακολουθώντας τα παρακάτω βήματα:

a. Βεβαιωθείτε ότι η επαγωγική εστία είναι απενεργοποιημένη.
b. Αφαιρέστε τυχόν σκεύη από την εστία.
c. Αναποδογυρίστε την επαγωγική εστία και θέστε τον μηχανικό διακόπτη σε ισχύ 3500W χρησιμοποιώντας ένα εργαλείο (π.χ. κατσαβίδι).

Για περισσότερες πληροφορίες ανατρέξτε στην πλήρη έκδοση των συμβουλών και οδηγιών για αυτό το προϊόν.

Καθημερινή χρήση

⏻ Σύνδεση στην πρίζα

1. Αφού συνδέσετε το φις στην κεντρική παροχή ρεύματος, θα ενεργοποιηθεί το κλείδωμα για παιδιά. Κρατήστε πατημένο το πλήκτρο Κλείδωμα-Παιδί για 3 δεύτερα, για απενεργοποίηση.

Ενεργοποίηση/Απενεργοποίηση

1. Πατήστε το πλήκτρο Ενεργοποίησης/ Απενεργοποίησης. Στην οθόνη θα εμφανιστεί η ένδειξη «0», όπως κατά τη λειτουργία αναμονής, και θα ανάψει η λυχνία ένδειξης λειτουργίας. Εάν δεν επιλεχθεί ρύθμιση θερμότητας εντός 30 δευτερολέπτων, η εστία θα απενεργοποιηθεί αυτόματα, χωρίς να πατηθεί το πλήκτρο Ενεργοποίησης/ Απενεργοποίησης.
2. Πατήστε το πλήκτρο Ενεργοποίησης/ Απενεργοποίησης κατά τη λειτουργία για να απενεργοποιήσετε την εστία.

|| Λειτουργία παύσης

- Μπορείτε να εκτελέσετε παύση της θέρμανσης αντί να απενεργοποιήσετε την εστία.
- Κατά την είσοδο στη λειτουργία παύσης, όλα τα στοιχεία ελέγχου εκτός από τον έλεγχο Ενεργοποίησης/Απενεργοποίησης απενεργοποιούνται.

Για είσοδο στη λειτουργία παύσης

Αγγίξτε το στοιχείο ελέγχου παύσης. Όλες οι ενδείξεις θα εμφανίσουν «||».

Για έξοδο από τη λειτουργία παύσης

Αγγίξτε ξανά το στοιχείο ελέγχου παύσης.

⚠ Όταν η εστία βρίσκεται σε λειτουργία παύσης, όλα τα στοιχεία ελέγχου είναι απενεργοποιημένα εκτός από το στοιχείο Ενεργοποίησης/ Απενεργοποίησης ⏻. Μπορείτε πάντα να απενεργοποιήσετε την επαγωγική εστία μέσω του στοιχείου Ενεργοποίησης/Απενεργοποίησης ⏻ σε περίπτωση ανάγκης. Εάν δεν πραγματοποιήσετε έξοδο από τη λειτουργία παύσης, η εστία απενεργοποιείται μετά από 10 λεπτά.

— + Ρύθμιση επιπέδου ισχύος

1. Πατήστε — ή + για να ελέγχετε το επίπεδο ισχύος κατά τη διάρκεια της λειτουργίας.
2. Πατήστε —, το επίπεδο ισχύος θα γίνει απευθείας «9». Πατήστε — για να μειώσετε το επίπεδο ισχύος από «9» σε «1».
3. Πατήστε +, το επίπεδο ισχύος θα αυξηθεί από «1». Πατήστε + για να αυξήσετε το επίπεδο ισχύος από «1» σε «9».

🔒 Κλείδωμα/Παιδικό κλείδωμα

Όταν λειτουργεί η ζώνη μαγειρέματος, μπορείτε να κλειδώσετε τον πίνακα ελέγχου, για παράδειγμα, για να καθαρίσετε την εστία. Με αυτόν τον τρόπο αποφεύγετε την τυχαία αλλαγή της ρύθμισης επιπέδου ισχύος. Η εστία θα μπορεί να απενεργοποιηθεί από το πλήκτρο Ενεργοποίησης/Απενεργοποίησης.

Τεχνικά στοιχεία

Δελτίο πληροφοριών προϊόντος σύμφωνα με τον κανονισμό οικολογικού σχεδιασμού

Μοντέλο	14FP22401
Τύπος εστίας	Ελεύθερη επαγωγική εστία μαγειρέματος
Αριθμός ζωνών ή/και περιοχών μαγειρέματος	2
Ονομαστική ισχύς	3500W
Ονομαστική τάση	220-240V~
Ονομαστική συχνότητα	50/60HZ
Βάθος*Πλάτος*Υψος	520*280*62mm
Καθαρό βάρος	4,2kg

Τεχνολογία θέρμανσης	Επαγωγή
Διάμετρος κυκλικών ζωνών μαγειρέματος (Ø)	180 mm 158 mm
Κατανάλωση ενέργειας εστίας (ηλεκτρική εστία E C)	187 Wh/kg 186 Wh/kg
Energy consumption of the hob (EC electric hob)	186,5Wh/kg
Οδηγία 2009/125/ΕΚ, ΚΑΝΟΝΙΣΜΟΣ(ΕΕ) αριθ. 66/2014 ΤΗΣ ΕΠΙΤΡΟΠΗΣ, EN 603502: 2018+A1: 2021 Η συσκευή θα εισέλθει σε κατάσταση απενεργοποίησης 1 λεπτό μετά την ολοκλήρωση της λειτουργίας και η κατανάλωση ισχύος σε κατάσταση απενεργοποίησης είναι 0,5 W.	

ⓘ Ο αριθμός άρθρου και ο σειριακός αριθμός βρίσκονται στην πινακίδα ονομαστικών χαρακτηριστικών του κάτω περιβλήματος της συσκευής.

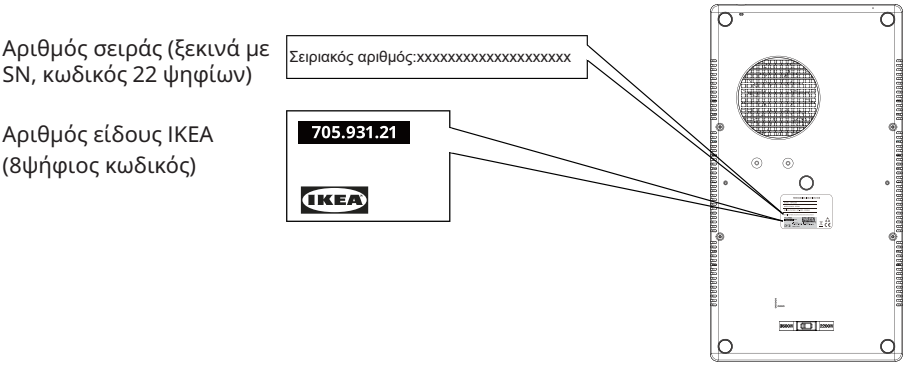

Η εικόνα προορίζεται αποκλειστικά για σκοπούς αναφοράς

Φροντίδα και καθαρισμός

⚠ ΠΡΟΕΙΔΟΠΟΙΗΣΗ!

Απενεργοποιήστε τη συσκευή και αφήστε την να κρυώσει πριν την αποσυνδέσετε.

⚠ ΠΡΟΕΙΔΟΠΟΙΗΣΗ!

Απενεργοποιήστε τη συσκευή και αφήστε την να κρυώσει πριν την καθαρίσετε.

⚠ ΠΡΟΕΙΔΟΠΟΙΗΣΗ! Για λόγους ασφαλείας, μην καθαρίζετε τη συσκευή με εκτοξευτήρες ατμού ή καθαριστικά υψηλής πίεσης.

⚠ ΠΡΟΕΙΔΟΠΟΙΗΣΗ! Τα αιχμηρά αντικείμενα και τα σκληρά καθαριστικά προκαλούν ζημιά στη συσκευή. Καθαρίζετε τη συσκευή και αφαιρείτε τα υπολείμματα με νερό και υγρό καθαριστικό μετά από κάθε χρήση. Αφαιρείτε, επίσης, τα υπολείμματα των καθαριστικών!

ⓘ Οι γρατζουνιές και οι σκούροι λεκέδες στο κεραμικό γυαλί που δεν μπορούν να αφαιρεθούν δεν επηρεάζουν τη λειτουργία της συσκευής.

Αφαίρεση των υπολειμμάτων και των επίμονων υπολειμμάτων:

- Τα φαγητά που περιέχουν ζάχαρη, τα πλαστικά και τα υπολείμματα αλουμινόχαρτου πρέπει να απομακρύνονται αμέσως. Το καταλληλότερο εργαλείο για τον καθαρισμό της επιφάνειας του γυαλιού είναι η ξύστρα (δεν συμπεριλαμβάνεται με τη συσκευή). Τοποθετήστε μια ξύστρα υπό γωνία στην επιφάνεια του κεραμικού γυαλιού και απομακρύνετε τα υπολείμματα ξύνοντας ελαφρά την επιφάνεια. Σκουπίστε τη συσκευή με ένα υγρό πανί και λίγο υγρό καθαρισμού. Στο τέλος τρίψτε τη συσκευή με ένα καθαρό πανί.
- Στίγματα από άλατα και νερό, πιτσιλιές από λίπος και γυαλιστερές μεταλλικές δυσχρωμίες πρέπει να αφαιρούνται μόλις κρυώσει η συσκευή, χρησιμοποιώντας καθαριστικό για κεραμικό γυαλί ή ανοξείδωτο ατσάλι.

Αντιμετώπιση προβλημάτων

Πρόβλημα	Πιθανή αιτία	Αποκατάσταση
Η συσκευή δεν λειτουργεί.	Έλλειψη ισχύος ή βραχυκύκλωμα στην τροφοδοσία ρεύματος του σπιτιού σας.	Βεβαιωθείτε ότι η ηλεκτρική σας σύνδεση δεν παρουσιάζει βραχυκύκλωμα / διακοπή.
	Έχουν περάσει περισσότερα από 10 δεύτερα από τη στιγμή ενεργοποίησης της συσκευής.	Ενεργοποιήστε πάλι τη συσκευή.
	Το Παιδικό κλείδωμα είναι ενεργοποιημένο.	Βεβαιωθείτε ότι το Κλείδωμα / Παιδικό κλείδωμα δεν είναι ενεργοποιημένο (ανατρέξτε στην ενότητα «Λειτουργία κλειδώματος / Λειτουργία παιδικού κλειδώματος»).
	Αγγίξατε πολλά σημεία του αισθητήρα ελέγχου ταυτόχρονα.	Αγγίζετε μόνο μία περιοχή αισθητήρα κάθε φορά.
	Νερό ή υπολείμματα στην επιφάνεια του γυαλιού.	Βεβαιωθείτε ότι η διεπαφή χρήστη είναι καθαρή και στεγνή πριν από τη χρήση.

Πρόβλημα	Πιθανή αιτία	Αποκατάσταση
Η συσκευή σταματάει να λειτουργεί. Ένδειξη σφάλματος [E]:	Το μαγειρικό σκεύος δεν είναι κατάλληλο για επαγωγική εστία.	Βεβαιωθείτε ότι χρησιμοποιείται κατάλληλο μαγειρικό σκεύος.
	Δεν υπάρχει σκεύος στη ζώνη μαγειρέματος ή η διάμετρος του σκεύους είναι πολύ μικρή για τη ζώνη μαγειρέματος.	Βεβαιωθείτε ότι έχει τοποθετηθεί κατάλληλο σκεύος στη ζώνη.

Σε περίπτωση σφάλματος, προσπαθήστε να το επιλύσετε ακολουθώντας τις οδηγίες αντιμετώπισης προβλημάτων στην πλήρη έκδοση του Εγχειριδίου χρήσης στη διεύθυνση www.ikea.com.
Εάν το πρόβλημα επιμένει, επικοινωνήστε με το τμήμα Υποστήριξης Πελατών της IKEA για επισκευή.

Εγγύηση IKEA

Εάν θέλετε να διεκδικήσετε την εγγύηση του προϊόντος σας ή να λάβετε υποστήριξη για το προϊόν



Επικοινωνήστε με το τμήμα Υποστήριξης Πελατών της IKEA. Ο σύνδεσμος προς την πύλη αυτοεξυπηρέτησης ή ο τηλεφωνικός αριθμός είναι διαθέσιμα στη διεύθυνση www.IKEA.com.

Για να ολοκληρώσετε το αίτημά σας για τεχνική εξυπηρέτηση στην πύλη αυτοεξυπηρέτησης και να βρείτε πιο εύκολα πληροφορίες για το προϊόν σας ή για ανταλλακτικά που σχετίζονται με αυτό, σημειώστε τον αριθμό είδους IKEA (8 ψηφία) και τον αριθμό σειράς στην ετικέτα του προϊόντος. Στην ενότητα Τεχνικά δεδομένα/πινακίδα τύπου μπορείτε να ελέγξετε το σημείο τοποθέτησης της πινακίδας τύπου

ΚΡΑΤΗΣΤΕ ΤΟ ΕΓΓΡΑΦΟ ΑΓΟΡΑΣ / ΠΑΡΑΔΟΣΗΣ!
Είναι η απόδειξη αγοράς και η εγγύηση δεν ισχύει χωρίς αυτήν. Στην απόδειξη αναγράφονται επίσης το όνομα και ο αριθμός προϊόντος IKEA (8 ψηφία) για κάθε συσκευή που αγοράσατε.

Διαβάστε προσεκτικά την τεχνική τεκμηρίωση που συνοδεύει τη συσκευή σας προτού επικοινωνήσετε μαζί μας.

Правила техніки безпеки

Перед використанням приладу уважно прочитайте інструкцію та ознайомтеся з нею для безпечної експлуатації. Неправильне використання може призвести до травм та пошкоджень. Завжди зберігайте інструкцію з експлуатації разом із приладом для подальшого використання, навіть якщо ви переїжджаєте або продаєте його.

- Цей прилад призначений тільки для приготування їжі.
- Цей прилад призначений виключно для побутового використання в приміщенні.
- Цим пристроєм можуть користуватися діти віком від 8 років, а також особи з обмеженими фізичними, сенсорними чи розумовими здібностями, або з відсутністю досвіду та знань, але лише під наглядом або після проведення з ними інструктажу щодо безпечного використання цього пристрою та усвідомлення ними небезпеки, що випливає з використання цього пристрою. Діти віком до 8 років, а також особи зі значними та серйозними обмеженими можливостями не повинні знаходитись поруч із приладом без постійного нагляду. Не дозволяйте дітям гратися з приладом.
- Переконайтеся, що прилад розташований на сухій та стійкій поверхні під час використання, а вентиляційні отвори не заблоковані.

⚠ ПОПЕРЕДЖЕННЯ!

Увімкніть захист від дітей, щоб малі діти та домашні тварини не могли випадково увімкнути прилад.

⚠ ПОПЕРЕДЖЕННЯ

Використання електроприладів без нагляду дорослих може призвести до ризику отримання серйозних травм або смерті.

Тримайте прилад поза досяжністю дітей, особливо під час використання та охолодження.

⚠ ПОПЕРЕДЖЕННЯ:

гаряча поверхня, поверхні можуть нагріватися під час роботи.

⚠ ПОПЕРЕДЖЕННЯ!

Якщо поверхня пристрою тріснула, негайно вимкніть його, щоб запобігти ураженню електричним струмом. Будь ласка, зверніться до служби підтримки IKEA.

⚠ ЗАСТЕРЕЖЕННЯ

- НЕ не переносьте або переміщуйте прилад із посудом зверху під час нагрівання.
- НЕ використовуйте цей прилад для цілей, відмінних від приготування їжі.

- НЕ вставляйте дроти або металеві предмети в отвори для забору та випуску повітря варильної поверхні.
- НЕ кладіть і не зберігайте на пристрої або поблизу нього займисті рідини, легкозаймисті матеріали або легкоплавкі предмети (як-от пластикова плівка, пластик, алюміній).

УВАГА

Після кожного використання чистіть прилад і видаляйте бруд водою та миючим засобом. Також витріть усі залишки засобів для чищення!

⚠ ПОПЕРЕДЖЕННЯ

ЗАСТЕРЕЖЕННЯ: За готуванням страв потрібно стежити. За стравами, що готуються недовго, слід стежити безперервно. Готування на варильній поверхні без нагляду з використанням жиру або олії може бути небезпечним і може призвести до пожежі. НІКОЛИ не намагайтесь загасити пожежу водою, замість цього вимкніть пристрій і накрийте вогонь, наприклад, кришкою або протипожежною ковдрою.

⚠ ПОПЕРЕДЖЕННЯ:

Небезпека пожежі: Не зберігайте предмети на поверхнях для готування.

Користувачі з імплантованими кардіостимуляторами мають тримати верхню частину тіла на відстані принаймні 30 см від увімкнених індукційних зон для готування. Не користуйтесь приладом мокрими руками та слідкуйте за тим, щоб панель керування залишалась сухою. Якщо на клавіші панелі керування потрапить багато води, вони перестануть працювати.

⚠ ЗАСТЕРЕЖЕННЯ

Перед чищенням переконайтеся, що прилад знеструмлено та охолоджено. Недотримання цього може призвести до враження електричним струмом або опіків.

⚠ НЕ використовуйте абразивні засоби, абразивні губки, розчинники чи металеві предмети для чищення приладу. Не користуйтеся пароочищувачем.

- Переконайтеся, що використовується електрична розетка з відповідною напругою та заземленням. Необхідну інформацію можна знайти на табличці з технічними даними на нижній стороні приладу.
- Прилад не призначений для керування за допомогою зовнішнього таймера або окремої системи дистанційного керування.
- НЕ торкайтеся до цього приладу мокрими руками, або коли на нього потрапила вода.
- НЕ кладіть металеві предмети, такі як ножі, вилки, ложки та кришки, на поверхню варильної панелі, оскільки вони можуть нагріватися.
- НЕ вмикайте прилад із порожньою чашею.

- НЕ використовуйте прилад, якщо він пошкоджений.
- Цей прилад ефективно працює на висотах від 0 до 2000 м.
- Клацання або потріскування під час роботи є нормальним явищем.
- НЕ ремонтуйте, не модифікуйте та не оновлюйте прилад самостійно, щоб запобігти травмам і пошкодженню приладу.
- НЕ підключайте варильну поверхню через подовжувачі та не прокладайте її кабель через робочі поверхні.

Для ремонту або заміни деталей звертайтеся до авторизованого сервісного центру.

- Неправильне використання може призвести до травм.
- Уникайте потрапляння рідини на роз'єм.

Утилізуйте цей прилад відповідально — у спеціально призначеному пункті збору електроприладів.

УВАГА

Щоб запобігти пожежі, ураженню струмом або травмам, ремонт або розбирання приладу можуть виконувати лише уповноважені фахівці.

Неправильний ремонт або несанкціоновані зміни важливих частин можуть порушити безпеку приладу. Це може спричинити несправність, перегрівання або пожежу.

- НЕ використовуйте прилад на відкритому повітрі або нижче ніж 850 мм від підлоги.
- НЕ використовуйте та не розміщуйте прилад під час приготування, а також не підключайте його ближче ніж 30 см до джерела води (наприклад, крану/ мийки).
- Після використання не покладайтесь на детектор посуду і вимкніть варильну поверхню власноруч.

Цей прилад призначений для використання в домашніх і подібних до них умовах, як-от:

  - на кухнях для персоналу в магазинах, офісах та інших робочих середовищах;
  - в сільських домогосподарствах;
  - клієнтами в готелях, мотелях та подібних помешканнях;
  - в міні-пансіонатах;

- Тримайте прилад та його кабель живлення в місці, недоступному для дітей, молодших за 8 років. Дітям заборонено чистити та здійснювати інші заходи з обслуговування приладу.
- Кухонні прилади слід розміщувати на стійкій поверхні, а ручки — у положенні, яке запобігає проливанню гарячих рідин.
- Щоб запобігти виникненню небезпечних ситуацій, заміну пошкодженого шнура живлення має виконувати виробник, його представник з технічного

обслуговування або інші особи з відповідною кваліфікацією.

- Прилад не можна занурювати у воду.
- Не встановлюйте прилад біля дверей або під вікнами, адже під час відкривання двері або вікна можуть зіштовхнути з конфорки гарячий посуд.
- Перед першим використанням зніміть з приладу усі пакувальні матеріали, наліпки та плівку.

Захист навколишнього середовища

Утилізація побутових приладів

Символ на виробі або його упаковці вказує на те, що цей виріб не можна викидати разом з побутовим сміттям. Замість цього віднесіть виріб до пункту утилізації електричного та електронного обладнання. Забезпечивши належну утилізацію цього виробу, ви допоможете уникнути можливого негативного впливу на довкілля і здоров'я людей, що може виникнути внаслідок неправильної утилізації цього виробу. За більш детальною інформацією про утилізацію цього виробу зверніться до місцевих органів самоврядування, служби утилізації побутових відходів або магазину, де ви придбали виріб.

⚠ ПОПЕРЕДЖЕННЯ!

Виконайте такі кроки для утилізації приладу:

- Витягніть штепсельну вилку приладу з електричної розетки.
- Відріжте кабель живлення та позбавтесь його.

Утилізація пакувальних матеріалів

Матеріали, позначені символом , придатні для вторинної переробки. Викиньте пакувальні матеріали у відповідні контейнери для збирання сміття.

Енергозбереження

- Коли це можливо, накривайте посуд кришками.
- Ставте посуд у зону для готування до того, як вмикати її.
- Дно посуду має бути якомога товстішим та рівним.

Опис виробу

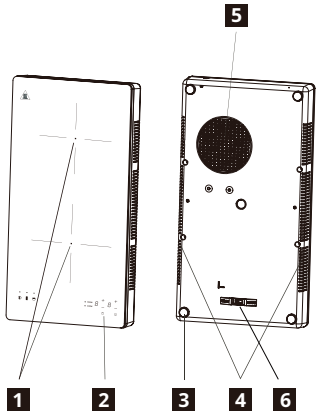

1. Зона нагрівання
   Передня зона приготування, 180 мм, 2000 Вт
   Задня зона приготування, 158 мм, 1500 Вт
2. Панель керування
3. Силіконові ніжки
4. Випуск повітря
5. Впуск повітря
6. Механічний перемикач (див. розділ «Вибір потужності»)

Панель керування

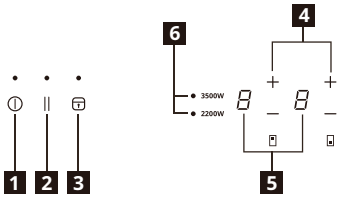

1. Увімк./Вимк.
2. Пауза
3. Блокування/Захист від дітей
4. Встановлення рівня потужності
5. Відображення рівня потужності
6. Вибір потужності

Сенсорні елементи керування та індикація на дисплеї
Для керування варильною поверхнею використовуються сенсори. Індикація на дисплеї та звукові сигнали (короткі) підтверджують вибір тієї або іншої функції.

Індикатори

Посуд встановлений неправильно чи відсутній
Цей символ означає, що посуд непридатний для індукційного готування, встановлений неправильно, або його розмір не відповідає вибраній зоні для готування. Якщо посуд не буде виявлений протягом 30 секунд, зона для готування вимкнеться.

Залишкове тепло
Якщо на дисплеї відображається «H», зона для готування все ще гаряча. Коли зона для готування охолоне, дисплей вимкнеться.

⚠ ПОПЕРЕДЖЕННЯ!

Небезпека отримання опіків через залишкове тепло!
Після вимикання приладу зонам для готування потрібен деякий час, щоб охолонути. Перевіряйте за індикатором залишкового тепла [H].

Використовуйте залишкове тепло для розтоплення або підтримання температури їжі. Не відключайте прилад, поки значок [H] не зникне з дисплею.

Вибір потужності (механічний перемикач)

Перед підключенням пристрою перевірте параметри мережі живлення вдома і переконайтеся, що вони здатні витримати потужність пристрою. Під час продажу максимальна потужність варильної поверхні встановлена на 2200 Вт. Якщо ви впевнені, що ваша електромережа підтримує більшу потужність, ви можете збільшити її до 3500 Вт наступним чином:

a. Переконайтеся, що індукційна варильна поверхня вимкнена.
b. Зніміть увесь посуд з варильної поверхні.
c. Переверніть варильну поверхню і посуньте механічний перемикач на 3500 Вт якимось інструментом (наприклад, викруткою).

Для отримання додаткової інформації зверніться до повної версії документу «Поради та інструкції» для цього виробу

Щоденне використання

Підключення до розетки

1. Після підключення вилки до розетки увімкнеться захист від дітей. Натисніть і тримайте 3 секунди кнопку захисту від дітей, щоб вимкнути захист.

Увімк./Вимк.

1. Натисніть клавішу Увімк./Вимк., на дисплеї засвітиться «0», як в режимі очікування, після чого засвітиться індикатор живлення. Якщо протягом 30 секунд не вибрати рівень нагрівання, варильна поверхня автоматично вимкнеться навіть без натискання клавіші Увімк./Вимк.
2. Натисніть клавішу Увімк./Вимк. під час роботи приладу, і варильна поверхня вимкнеться.

— + Встановлення рівня потужності

1. Натискайте — або + для регулювання рівня потужності під час роботи пристрою.
2. Натискайте —, щоб підняти рівень потужності до «9». Натискайте —, щоб зменшити рівень потужності з «9» до «1».
3. Натискання + дозволяє збільшити рівень потужності з «1». Натискайте +рівень потужності з «1» до «9». , щоб збільшити

Режим призупинки

- Ви можете призупинити нагрівання, замість вимикання варильної поверхні.
- Після переходу в режим призупинки усі елементи керування окрім «Увімк./Вимк.» вимикаються.

Для переходу у режим призупинки

Торкніться кнопки призупинки. Усі індикатори відображатимуть «||».

Для виходу з режиму призупинки

Знову торкніться кнопки призупинки.

⚠ Коли варильна поверхня знаходиться в режимі призупинки, усі елементи керування вимкнені, окрім «Увімк./Вимк.». В екстреній ситуації ви завжди можете вимкнути індукційну варильну поверхню кнопкою . Якщо ви не вийдете з режиму призупинки, варильна поверхня вимкнеться через 10 хвилин.

Блокування/Захист від дітей

Коли зона для готування працює, ви можете заблокувати панель керування, щоб, наприклад, почистити конфорку. Це дозволяє запобігти випадковій зміні рівня потужності. При цьому варильну поверхню все ще можна вимкнути за допомогою клавіші Увімк./Вимк.

Технічні дані

Інформація про пристрій відповідно до нормативів екодизайну

Модель	14FP22401
Тип варильної поверхні	Настільна індукційна варильна поверхня
Кількість поверхонь та/або зон для готування	2
Номінальна потужність	3500 Вт
Номінальна напруга	220-240 В~
Номінальна частота	50/60 Гц
Глибина * ширина * висота	520*280*62 мм
Маса нетто	4,2 кг

Технологія нагрівання	Індукційне
Діаметр круглих зон для готування (Ø)	180 мм 158 мм
Енергоспоживання однієї зони для куховарення (Енергоспоживання електричної зони для куховарення)	187 Вт·год/кг 186 Вт·год/кг
Енергоспоживання конфорки (Енергоспоживання електричної конфорки)	186,5 Вт·год/кг
Директива 2009/125/ЄС, РЕГЛАМЕНТ КОМІСІЇ (ЄС) № 66/2014, EN 60350-2: 2018+A1:2021 Прилад перейде в режим вимкнення через 1 хвилину після завершення роботи, а потужність у режимі вимкнення становить 0,5 Вт.	

ⓘ Номер виробу та серійний номер вказані на паспортній табличці в нижній частині корпусу.

Серійний номер (22-значний код, що починається з SN))

Номер виробу (8-значний код)

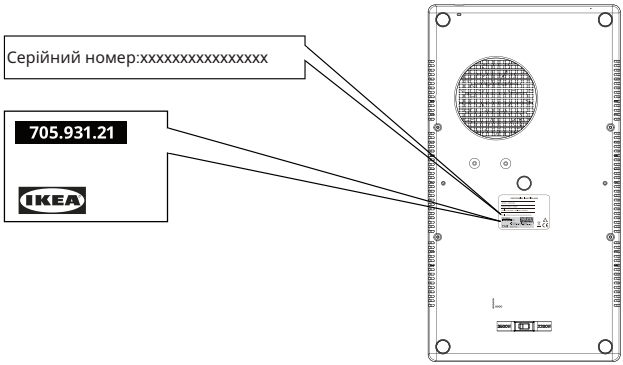

Рисунок лише для довідки

Догляд і чищення

⚠ ПОПЕРЕДЖЕННЯ!

Вимкніть прилад і зачекайте, поки він охолоне, перш ніж вимикати його з розетки.

⚠ ПОПЕРЕДЖЕННЯ!

Вимкніть прилад і зачекайте, поки він охолоне, перш ніж чистити.

⚠ ПОПЕРЕДЖЕННЯ! З

міркувань безпеки не чистіть прилад пароочисниками або очисними пристроями високого тиску.

⚠ ПОПЕРЕДЖЕННЯ! Гострі

предмети та абразивні засоби для чищення пошкодять прилад. Після кожного використання чистіть прилад і видаляйте бруд водою та миючим засобом. Також витріть усі залишки засобів для чищення!

ⓘ Подряпини та темні плями на керамічному склі, які неможливо видалити, не впливають на роботу приладу.

Видалення бруду та стійкого бруду:

- Залишки їжі з цукром, пластик та фольгу слід видаляти одразу — найкращим інструментом для чищення скляної поверхні є шкребок (не надається разом із приладом). Піднесіть шкребок до поверхні керамічного скла під кутом і видаляйте бруд, пересуваючи шкребок по поверхні. Протріть прилад вологою серветкою, змоченою у миючому засобі. Після цього витріть прилад насухо чистою серветкою.
- Вапнякові сліди, сліди води, бризки жиру, блискучі металеві забарвлювання слід видаляти після того, як прилад охолоне, за допомогою миючого засобу для керамічного скла або неіржавної сталі.

Пошук та усунення несправностей

Проблема	Можлива причина	Спосіб усунення
Прилад не працює.	Відсутнє живлення або коротке замикання в електромережі.	Переконайтеся, що автоматичний вимикач електромережі не спрацював.
	Після увімкнення приладу пройшло більше 10 секунд.	Увімкніть прилад знову.
	Увімкнено захист від дітей.	Переконайтеся, що блокування / захист від дітей не ввімкнено (див. розділ «Функція блокування / Функція захисту від дітей»).
	Одночасне торкання декількох сенсорів.	Торкайтеся лише однієї сенсорної зони за раз.
	Вода або залишки на скляній поверхні.	Перед використанням переконайтеся, що панель керування чиста й суха.
Прилад не працює. Індикація помилки :	Посуд не придатний для індукційного готування.	Переконайтеся, що використовується відповідний посуд.
	У зоні для готування немає посуду або діаметр посуду занадто малий для цієї зони.	Переконайтеся, що в зоні для готування розміщено відповідний посуд.

У разі несправності спробуйте усунути її, дотримуючись інструкцій з усунення несправностей у повній версії посібника користувача на www.ikea.com.
Якщо проблема не зникає, зверніться до служби підтримки IKEA.

Гарантія IKEA

Якщо ви хочете скористатися гарантією на ваш продукт або отримати підтримку щодо продукту



Зверніться до служби підтримки IKEA, посилання на портал самообслуговування або номер телефону наведено на www.IKEA.com.

Щоб подати запит на обслуговування на порталі самообслуговування та простіше знайти інформацію про виріб або запасні частини до нього, запишіть артикул IKEA (8 цифр) та серійний номер на етикетці виробу. У розділі «Технічні дані / паспортна табличка» можна знайти місце розташування паспортної таблички

ЗБЕРІГАЙТЕ ДОКУМЕНТ ПРО КУПІВЛЮ/ ДОСТАВКУ!

Це ваше підтвердження покупки; без нього гарантія недійсна. На чеку також зазначено назву та артикул IKEA (8 цифр) кожного придбаного приладу.

Уважно прочитайте технічну документацію, що додається до приладу, перш ніж звертатися до нас.

Informacije o bezbednosti

Pre upotrebe aparata pažljivo pročitajte uputstva za upotrebu i upoznajte se sa njima radi bezbedne upotrebe. Nepravilna upotreba može dovesti do povreda i oštećenja. Uvek sačuvajte uputstva uz aparat za buduću upotrebu i kada se preselite ili ga prodate.

- Ovaj aparat je namenjen isključivo za spremanje hrane.
- Ovaj aparat je namenjen isključivo za upotrebu u domaćinstvu, u zatvorenom prostoru.
- Deca od 8 godina i starija, kao i osobe sa smanjenim fizičkim, čulnim ili mentalnim sposobnostima ili bez dovoljnog iskustva i znanja mogu da koriste ovaj uređaj samo ako su pod nadzorom ili su im data uputstva u vezi sa korišćenjem uređaja na bezbedan način i ako razumeju opasnosti koje pri tome postoje. Deca mlađa od 8 godina i osobe sa veoma obimnim i složenim invaliditetom ne treba da budu u blizini uređaja ako nisu pod stalnim nadzorom. Deca ne smeju da se igraju uređajem.
- Uverite se da je aparat postavljen na suvu, stabilnu površinu tokom upotrebe i da ventilacioni otvori nisu blokirani.

⚠ UPOZORENJE! Aktivirajte zaštitu za decu da mala deca i ljubimci ne bi slučajno uključili ovaj uređaj.

⚠ UPOZORENJE

Upotreba električnih proizvoda bez nadzora može dovesti do izlaganja rizicima koji bi mogli dovesti do teške povrede ili smrti.

Držite aparat vam domašaja male dece, naročito tokom upotrebe i hlađenja.

⚠ UPOZORENJE: vrela površina, površine mogu da se jako zagreju tokom upotrebe.

⚠ UPOZORENJE! Ako napukne površina, isključite uređaj da biste izbegli mogućnost strujnog udara. Obratite se IKEA korisničkoj podršci.

⚠ OPREZ

- NE prenosite i ne premeštajte uređaj ako je na njemu posuđe dok grejni elementi rade.
- NE koristite ovaj aparat u druge svrhe osim za spremanje hrane.
- NE gurajte žicu ni metalne predmete u ventilacione otvore uređaja.
- NE stavljajte i ne čuvajte zapaljive tečnosti, izuzetno zapaljive materijale ni predmete koji se mogu istopiti (npr. plastične folije, plastične predmete, aluminijum) na uređaju ili u blizini uređaja.

PAŽNJA

Nakon svake upotrebe očistite uređaj i uklonite ostatke vodom i tekućinom

za pranje posuđa. Uklonite i ostatke deterdženta!

⚠ UPOZORENJE

OPREZ: Proces termičke obrade hrane mora da se nadgleda. Kraći proces termičke obrade hrane mora neprekidno da se nadgleda. Kuvanje na uređaju bez nadzora, uz upotrebu masti ili ulja, može da bude opasno i može da dovede do požara. NIKADA ne pokušavajte da ugasite požar pomoću vode, već isključite uređaj zatim prekrijte plamen npr. poklopcem ili protivpožarnim ćebetom.

⚠ **UPOZORENJE:** Opasnost od požara: Ne držite predmete na grejnim površinama.

Korisnici sa ugrađenim pejsmejkerima treba da drže gornji deo tela na udaljenost od najmanje 30 cm od uključenih indukcionih grejnih zona. Ne rukujte ovim uređajem ako su vam ruke mokre i vodite računa da područje sa komandama uvek bude suvo. Ako veća količina vode dospe na dugmad komandne table, pokvariće se.

⚠ OPREZ

Pre čišćenja se uverite da aparat nije pod naponom i da se ohladio. U suprotnom, može doći do izlaganja strujnom udaru i opekotina.

⚠ NE koristite abrazivna sredstva, abrazivne jastučiće za čišćenje, rastvarače ili metalne predmete pri čišćenju aparata. Ne koristite paročistač.

- Vodite računa da strujna utičnica obezbeđuje adekvatan napon i da ima uzemljenje. Potrebne informacije se nalaze na nazivnoj pločici uređaja u donjem delu uređaja.
- Uređaj nije namenjen da se njime upravlja pomoću spoljnog tajmera ili posebnog sistema daljinskog upravljanja.
- NE koristite ovaj aparat ukoliko su vam mokre ruke ili ako je u kontaktu s vodom.
- NE stavljajte metalne predmete, kao što su noževi, viljuške, kašike i poklopci na površinu ploče, jer mogu postati vreli.
- NE koristite ovaj aparat ako je posuda prazna.
- NE koristite ovaj aparat ako je oštećen.
- Ovaj aparat radi efikasno na nadmorskim visinama 0–2000 m.
- Zvuci škljocanja i šištanja tokom rada su uobičajeni.
- NEMOJTE sami vršiti popravke niti modifikovati/nadograđivati uređaj da ne bi došlo do povreda i oštećenja uređaja.
- NE priključujte ploču u struju preko produžnog kabla i ne montirajte je tako da strujni kabl prelazi preko radnih površina.

Obratite se ovlašćenom servisnom centru ako je potrebno popraviti ili zameniti neki deo.

- Nepravilna upotreba može izazvati potencijalnu povredu.
- Pazite da se nešto ne prospe na priključak.

Odložite ovaj aparat na odgovoran način na predviđenom mestu za prikupljanje električnih proizvoda.

PAŽNJA

Samo ovlašćeno osoblje sme da popravlja ili rasklapa ovaj aparat da ne bi došlo do požara, strujnog udara ili povrede.

Nepravilna popravka ili neodobrene promene ključnih delova mogu ugroziti bezbednost aparata. To može izazvati kvar, pregrevanje ili požar.

- NE koristite ovaj aparat na otvorenom ni na visinama manjim od 850 mm iznad poda.
- NE koristite i NE postavljajte uređaj tokom spremanja hrane ili dok je priključen na udaljenosti od izvora vode (npr. slavine/sudopere) manjoj od 30 cm.
- Nakon upotrebe, isključite uređaj pomoću njegovih kontrolnih dugmadi i nemojte se naslanjati na senzore za posude.

Ovaj uređaj namenjen je za upotrebu u domaćinstvu i sličnim sredinama kao što su:

  – čajne kuhinje u okviru prodavnica, kancelarija i drugih poslovnih prostora;
  – na farmama;
  – od strane gostiju hotela, motela i u drugim vrstama stambenog prostora;
  – u ugostiteljskim objektima koji pružaju noćenje sa doručkom;

- Držite ovaj aparat i njegov kabl van domašaja dece mlađe od 8 godina. Čišćenje i korisničko održavanje ne smeju da obavljaju deca.
- Aparati za spremanje hrane treba da stoje na stabilnom mestu, sa ručkama postavljenim tako da se ne mogu prosuti vrele tečnosti.
- Ako je kabl za napajanje oštećen, potrebno je da ga zameni proizvođač, ovlašćeni serviser ili druga kvalifikovana osoba kako bi se izbegla opasnost.
- Ovaj aparat ne sme da se potapa u tečnosti.
- Nemojte ugrađivati ovaj uređaj u blizini vrata ni ispod prozora jer može da dođe do prevrtanja posuđa sa ploče pri otvaranju vrata, tj. prozora.
- Uklonite sav ambalažni materijal, nalepnice i foliju sa uređaja pre prve upotrebe.

Informacije u vezi sa zaštitom životne sredine

Odlaganje kućnih aparata

Znak  na proizvodu ili ambalaži označava da proizvod ne sme da se baci kao običan kućni otpad. Umesto toga, treba ga odneti na odgovarajuće prikupljalište za recikliranje električnih i elektronskih uređaja. Pravilno odlaganje ovog proizvoda doprinosi sprečavanju potencijalnih negativnih posledica po životnu sredinu i čovekovo zdravlje, koje bi mogle da nastanu usled nepravilnog manipulisanja ovim proizvodom u svojstvu otpada. Detaljnije informacije o recikliranju ovog proizvoda potražite u lokalnoj mesnoj kancelariji, službi za recikliranje kućnog otpada ili prodavnici u kojoj ste kupili proizvod.

⚠ UPOZORENJE! Uradite sledeće pre odlaganja ovog uređaja:

- Izvucite utikač strujnog kabla iz strujne utičnice.
- Isecite strujni kabl i bacite ga.

Odlaganje ambalaže

Ambalaža sa znakom Ambalažu bacite u odgovarajući kontejner za reciklažu. ♺ može da se reciklira.

Štednja energije

- Kad god je to moguće, stavite poklopac na posudu.
- Stavite posudu na grejnu zonu pre nego što je uključite.
- Dno posude treba da bude što je deblje i što je ravnije moguće.

Opis proizvoda

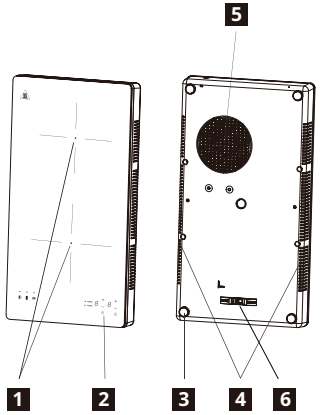

1. Grejna zona
   Prednja grejna zona 180 mm 2000 W
   Zadnja grejna zona 158 mm 1500 W
2. Komandna tabla
3. Silikonsko podnožje
4. Otvor za izlaz vazduha
5. Otvor za ulaz vazduha
6. Mehanički prekidač (pogledajte odeljak Izbor snage)

Komandna tabla

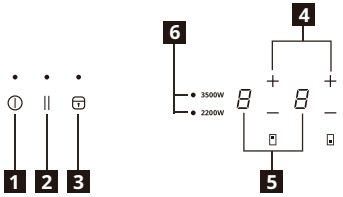

1. Uključivanje/isključivanje
2. Pauza
3. Zaključavanje/zaštita za decu
4. Podešavanja nivoa snage
5. Prikaz nivoa snage
6. Izbor snage

Senzorska polja i ekrani osetljivi na dodir
Pločom se upravlja putem dodirivanja senzorskih polja. Ekrani i zvučni signali (kratki pisak) potvrđuju biranje funkcija.

Indikatori

Posuda je pogrešno postavljena ili je nema Ovaj simbol se pojavljuje ako posuda nije pogodna za indukciono kuvanje, nije pravilno postavljena ili nije odgovarajuće veličine za izabranu grejnu zonu. Ako se u roku od 30 sekundi od biranja ne detektuje posuda, grejna zona će se isključiti.

Zaostala toplota

Ako ekran pokazuje „H“, grejna zona je još uvek vruća. Kada se grejna zona ohladi, ekran će se isključiti.

⚠ UPOZORENJE! Postoji rizik od opekotina usled dejstva zaostale toplote! Nakon isključivanja uređaja grejnim zonama

treba neko vreme da se ohlade. Pogledajte koji je status indikatora vruće ploče [H].

Zaostalu toplotu možete da koristite za otapanje namirnica i održavanje hrane toplom.

Ne isključujte ovaj proizvod iz struje dok [H] ne nestane sa ekrana.

Izbor snage (mehanički prekidač)

Pre nego što priključite proizvod, proverite napajanje u vašem domu i da li ono može da izdrži nominalnu snagu proizvoda. U trenutku kupovine, maksimalna snaga ploče je podešena na 2200 W, ali ako ste sigurni da vaša električna instalacija podržava veću snagu, možete je povećati na 3500 W prateći sledeće korake:

a. Uverite se da je indukciona ploča isključena.
b. Uklonite sve lonce sa ploče.
c. Okrenite indukcionu ploču i pomerite mehanički prekidač na snagu od 3500 W pomoću alata (npr. šrafcigera).

Za više informacija pogledajte kompletnu verziju Saveta i instrukcija za ovaj proizvod

Svakodnevna upotreba

⏻ Povezivanje na utičnicu

1 Nakon priključivanja utikača u utičnicu, aktivira se zaštita za decu. Ako želite da je deaktivirate, pritisnite i 3 sekunde držite taster zaštite za decu.

Uključivanje/isključivanje

1. Kada se pritisne taster za uključivanje/isključivanje, na ekranu će se prikazati „0" kao kod režimu pripravnosti i lampica indikatora napajanja će se upaliti. Ako se roku od 30 sekundi ne izabere nivo toplote, ploča će se automatski isključiti bez pritiskanja dugmeta za uključivanje/isključivanje.
2. Kada se dugme za uključivanje/isključivanje pritisne tokom rada, ploča se isključuje.

— + Podešavanja nivoa snage

1. Pritiskom na — ili + regulišete nivo snage tokom rada.
2. Kada pritisnete —, nivo snage automatski direktno ide na "9". Kada pritisnete —, smanjujete nivo snage u rasponu od "9" do "1".
3. Pritisnite + i nivo snage će se povećati sa „1". Kada pritisnete +, nivo snage se povećava u rasponu od "1" do "9".

⏸ Režim pauze

- Možete pauzirati grejanje umesto da isključite ploču.
- Kada uđete u režim pauze, sve ⏻ kontrole osim kontrole za uključivanje/isključivanje su onemogućene.

Da biste ušli u režim pauze

Dodirnite kontrolu pauze. Svi indikatori će prikazivati „⏸".

Da biste izašli iz režima pauze

Ponovo dodirnite kontrolu pauze.

⚠ Kada je ploča u režimu pauze, sve kontrole su onemogućene osim uključivanja/isključivanja ⏻ i uvek možete isključiti indukcionu ploču pomoću kontrole uključivanja/isključivanja ⏻ u hitnim slučajevima.
Ploča će se isključiti nakon 10 minuta ako ne izađete iz režima pauze.

🔒 Zaključavanje/zaštita za decu

Dok grejna zona radi, komandna tabla može da bude zaključana, na primer dok čistite ploču. To sprečava slučajnu promenu nivoa snage. Ploča može da se isključi pomoću dugmeta za uključivanje/isključivanje.

Tehnički podaci

List sa informacijama o proizvodu je u skladu sa Uredbom o ekološkom dizajnu

Model	14FP22401
Tip ploče	Samostojeća indukciona ploča
Broj grejnih zona i/ili područja	2
Nominalna snaga	3500 W
Nominalni napon	220 - 240 V~
Nominalna frekvencija	50/60 Hz
Dubina*Širina*Visina	520*280*62 mm
Neto težina	4,2 kg

Tehnologija zagrevanja	Indukcija
Prečnik kružnih grejnih zona (Ø)	180 mm 158 mm
Potrošnja energije po grejnoj zoni (EC električna priprema)	187 Wh/kg 186 Wh/kg
Potrošnja energije od strane ploče (EC električna ploča)	186.5 Wh/kg
Direktiva 2009/125/EC, UREDBA KOMISIJE (EU) br. 66/2014, EN 60350-2: 2018+A1:2021. Uređaj će ući u režim isključenosti 1 minut po završetku rada, a potrošnja struje u režimu isključenosti je 0,5 W.	

ⓘ List sa informacijama o proizvodu je u skladu sa Uredbom o ekološkom dizajnu

Serijski broj (počinje sa SN, 22-cifreni kod)

roj artikla (8-cifreni kod)

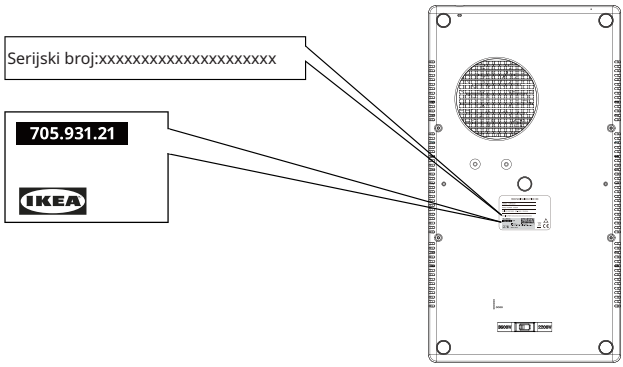

Slika služi samo kao referenca

Održavanje i čišćenje

⚠ UPOZORENJE! Pre isključivanja utikača strujnog kabla iz utičnice, isključite uređaj i sačekajte da se ohladi.

⚠ UPOZORENJE! Pre čišćenja, isključite uređaj i sačekajte da se ohladi.

⚠ UPOZORENJE! Iz bezbednosnih razloga, nemojte čistiti uređaj parocistačem ni mašinom za pranje pod pritiskom.

⚠ UPOZORENJE! Oštri predmeti i abrazivna sredstva za čišćenje dovode do oštećenja ovog uređaja. Nakon svake upotrebe očistite uređaj i uklonite prljavštinu vodom i deterdžentom za sudove. Uklonite i ostatke deterdženta!

ⓘ Ogrebotine i tamne mrlje na staklokeramičkoj površini koje ne mogu da se uklone ne utiču na rad uređaja.

Uklanjanje prljavštine i upornih fleka:

- Namirnice koje sadrže šećer, plastiku i ostatke aluminijumske folije treba hitno ukloniti, za šta će najbolje poslužiti specijalni strugač (ne dobija se uz uređaj). Strugač postavite na ploču pod uglom i očistite prljavštinu prevlačenjem njegovog noža preko površine. Prebrišite uređaj vlažnom krpom sa malo deterdženta za posuđe. Na kraju osušite uređaj glancanjem čistom krpom.
- Prstenove kamenca, prstenove od vode, isprskanu masnoću i fleke na sjajnim metalnim delovima treba očistiti kada se uređaj ohladi, i to pomoću sredstva za čišćenje staklokeramičkih ploča ili nerđajućeg čelika.

Rešavanje problema

Problem	Mogući uzrok	Rešenje
Uređaj ne radi.	Nestanak struje ili kratak spoj u utičnici u kući.	Proverite da vaš osigurač nije iskočio.
	Prošlo je više od 10 sekundi od uključivanja uređaja.	Ponovo uključite uređaj.
	Zaštita za decu je uključena.	Uverite se da funkcija zaključavanje/ zaštite za decu nije aktivirana (pogledajte odeljak „Funkcija zaključavanja/ Funkcija zaštite za decu“).
	Istovremeno je dodirnuto više senzorskih polja.	Dodirujte samo jedno senzorsko polje istovremeno.
	Voda ili prljavština na staklenoj površini.	Uverite se da je komandna tabla čista i suva pre upotrebe.
Uređaj prestaje da radi. Indikator greške ⍈:	Posuda nije pogodna za indukcione uređaje.	Uverite se da koristite odgovarajuću posudu.
	Nema posude na grejnoj zoni ili je prečnik posude premali za tu grejnu zonu.	Uverite se da je na grejnu zonu postavljena odgovarajuća posuda.

Ako postoji problem, pokušajte da ga rešite pomoću smernica za rešavanje problema koje su date u kompletnoj verziji uputstva za upotrebu na www.ikea.com.
Ako problem potraje, obratite se IKEA korisničkoj podršci radi servisiranja.

Garancija kompanije IKEA

Ako želite da podnesete zahtev za garanciju proizvoda ili dobijete podršku za proizvod



Obratite se IKEA korisničkoj podršci, link do samouslužnog portala ili broj telefona naći ćete na www.IKEA.com.

Da biste popunili zahtev za servis na samouslužnom portalu, i lakše pronašli informacije o vašem proizvodu ili rezervnim delovima povezanim sa vašim proizvodom, savetujemo vam da zabeležite IKEA broj artikla (8 cifara) i serijski broj koji se nalaze na nalepnici proizvoda. U odeljku Tehnički podaci/ nazivna pločica možete saznati gde se nalazi nazivna pločica

SAČUVAJTE DOKUMENT O KUPOVINI/ ISPORUCI!

To je vaš dokaz o kupovini, bez njega garancija neće važiti. Račun takođe sadrži naziv i IKEA broj artikla (8 cifara) za svaki kupljeni uređaj.

Pažljivo pročitajte tehničku dokumentaciju priloženu uz vaš uređaj pre nego što nas kontaktirate.

Varnostne informacije

Pred uporabo naprave pazljivo preberite navodila za uporabo in se z njimi seznanite, da zagotovite varno uporabo. Nepravilna uporaba lahko povzroči poškodbe in škodo. Navodila vedno hranite pri napravi za morebitno kasnejšo uporabo, tudi če se preselite ali jo prodate.

- Ta naprava je namenjena samo za kuhanje.
- Ta naprava je namenjena izključno za domačo uporabo v notranjih prostorih.
- Otroci, starejši od 8 let, in osebe z zmanjšanimi fizičnimi, zaznavnimi ali duševnimi sposobnostmi ali s pomanjkljivimi izkušnjami ter znanjem smejo to napravo uporabljati le, če jih pri tem nadzoruje odrasla oseba, ki jih pouči o varni uporabi naprave, in ti razumejo nevarnosti, ki izhajajo iz uporabe naprave. Otroci, mlajši od 8 let, in osebe s težjimi motnjami v razvoju naj se ne zadržujejo v bližini naprave, razen če so pod nadzorom odgovorne osebe. Otroci se ne smejo igrati z napravo.
- Med uporabo poskrbite, da je naprava na suhi in stabilni podlagi ter da prezračevalne odprtine niso zamašene.

⚠ OPOZORILO! Aktivirajte varnostni zaklep, da preprečite, da bi majhni otroci in živali nenamerno vklopili napravo.

⚠ OPOZORILO

Uporaba električnih izdelkov brez nadzora lahko predstavlja resno tveganje in lahko povzroči hude poškodbe ali smrt.

Naprava naj bo izven dosega majhnih otrok, posebej med delovanjem in ohlajanjem.

⚠ OPOZORILO: vroča površina, površine se lahko med segrejejo.

⚠ OPOZORILO! Če je na površini razpoka, napravo izključite, da se izognete električnemu udaru. Obrnite se na podporo strankam IKEA.

⚠ POZOR

- Naprave NE prenašajte ali prestavljajte, ko je na njej posoda med gretjem.
- Te naprave NE uporabljajte za druge namene kot za kuhanje.
- V dovod ali odvod zraka kuhalne plošče NE vstavljajte žic ali kovinskih predmetov.
- NE odlagajte ali hranite vnetljivih tekočin, visokovnetljivih materialov ali taljivih predmetov (npr. plastičnega filma, plastike, aluminija) na ali ob napravi.

OPOMBA

Po vsaki uporabi napravo očistite in ostanke odstranite z vodo in tekočim milom. Ravno tako odstranite ostanke čistilnih sredstev!

⚠ OPOZORILO

POZOR: Postopek kuhanja je treba nadzorovati. Kratkoročni postopek kuhanja je treba stalno nadzorovati. Nenadzorovano kuhanje z maščobo in olji je lahko nevarno in lahko vodi do požara. NIKOLI ne poskušajte požara pogasiti z vodo, temveč najprej izključite napravo in nato ogenj pokrijte na primer s pokrovko ali požarno odejo.

⚠ **OPOZORILO:** Nevarnost požara: Ne hranite predmetov na kuhalni površini.

Uporabniki z vsajenimi spodbujevalniki srca naj skrbijo, da je njihov zgornji del telesa vedno vsaj 30 cm stran od prižganih kuhalnih nerazumljivo ter okorno plošč. Z napravo ne upravljajte z mokrimi rokami in skrbite, da je plošča s kontrolnimi tipkami vedno suha. Voda na plošči s kontrolnimi tipkami lahko povzroči, da te ne bodo več delovale.

⚠ POZOR

Pred čiščenjem poskrbite, da je naprava odklopljena iz napajanja in ohlajena. V nasprotnem primeru lahko pride do električnega udara in opeklin.

⚠ Pri čiščenju naprave NE uporabljajte abrazivnih čistil, grobih čistilnih gobic, topil ali kovinskih predmetov. NE uporabljajte parnega čistilca.

- Uporabljajte samo električno vtičnico s primerno napetostjo in ustrezno ozemljitvijo. Zahtevane informacije so na ploščici za tehnične navedbe na spodnji strani naprave.
- Naprava ni namenjena upravljanju prek zunanjih časovnikov ali z ločenim daljinskim upravljalnim sistemom.
- Naprave NE uporabljajte z mokrimi rokami ali če je bila v stiku z vodo.
- Na površino kuhalne plošče NE odlagajte kovinskih predmetov, kot so noži, vilice, žlice in pokrovke, saj se lahko segrejejo.
- Naprave NE uporabljajte s praznim loncem.
- Naprave NE uporabljajte, če je poškodovana.
- Ta naprava učinkovito deluje na nadmorski višini med 0 in 2000 m.
- Pokanje ali rahlo šumenje med delovanjem je normalno.
- Aparata NE popravljajte, spreminjajte ali nadgrajujte sami, saj lahko pride do telesnih poškodb ali poškodb aparata.
- Kuhalnika NE povezujte s podaljški in ga ne nameščajte tako, da se kabel razteza čez delovne površine.

Za popravila ali nadomestne dele se obrnite na pooblaščeni servisni center.

- Nepravilna uporaba lahko povzroči poškodbe.
- Preprečite, da bi se tekočina polila po priključku.

Napravo zavrzite odgovorno na za to določenem zbirnem mestu za električne izdelke.

OPOMBA

Napravo smejo popravljati ali razstavljati samo pooblaščene osebe, da se prepreči nevarnost požara, električnega udara ali poškodb.

Nepravilno popravilo ali nepooblaščene spremembe ključnih delov lahko ogrozijo varnost naprave. To lahko povzroči okvaro, pregrevanje ali požar.

- Naprave NE uporabljajte na prostem ali na višini, nižji od 850 mm od tal.
- NE uporabljajte in ne postavljajte naprave med kuhanjem ali kadar je priključena ali postavljena manj kot 30 cm od vodnega vira (na primer pipa/ umivalnik).
- Po uporabi ploščo izključite s kontrolnimi tipkami, ne zanašajte se na detektor posode.

Aparat je namenjen za uporabo v gospodinjstvih in podobnih okoljih, kot so:

  – kuhinje za osebje v prodajalnah, pisarne in druga delovna okolja;
  – turistične kmetije;
  – stranke v hotelih, motelih in drugih bivalnih okoljih;
  – v nastanitvah tipa nočitev z zajtrkom.

- Naprava in njen napajalni kabel naj bosta izven dosega otrok, mlajših od 8 let. Čiščenja in vzdrževanja naprave ne smejo izvajati otroci.
- Kuhalne naprave morajo biti postavljene stabilno, z ročaji v takem položaju, da se prepreči polivanje vročih tekočin.
- Da bi se izognili nevarnostim, naj poškodovani električni kabel zamenja proizvajalec, pooblaščeni servisni center ali podobno usposobljena oseba.
- Naprave se ne sme potapljati v vodo.
- Izogibajte se nameščanju naprave blizu vrat in pod okna, saj je mogoče med odpiranjem okna ali vrat vroče kuhinjske lonce prevrniti s kuhalnika.
- Pred prvo uporabo naprave odstranite vso embalažo, nalepke in zaščitne plasti.

Okoljevarstveni zadržki

Odstranjevanje gospodinjskih naprav

Simbol  na embalaži naprave označuje, da tega izdelka ne smete obravnavati kot gospodinjski odpadek. Namesto tega ga odnesite na primerno zbirno mesto za recikliranje električnih in elektronskih naprav. S tem ko ta izdelek pravilno odvržete, boste pomagali preprečiti morebitne negativne posledice za okolje in zdravje ljudi, do katerih bi lahko prišlo v primeru neustreznega odlaganja tega izdelka. Za podrobnejše informacije o recikliranju tega izdelka kontaktirajte lokalne oblasti, vaš zbirni reciklažni center ali trgovino, kjer ste ta izdelek kupili.

⚠ OPOZORILO! Za odstranjevanje aparata sledite naslednjim korakom:

- Izvlecite vtič iz električnega omrežja.
- Odrežite napajalni kabel in ga odvrzite.

Odstranjevanje embalažnega materiala

Materiale s simbolom ♺ reciklirajte. Embalažo odložite v primeren zbirni zabojnik in ga

reciklirajte.

Prihranek energije

- Če je mogoče, posode vedno pokrijte s pokrovko.
- Preden prižgete kuhalno ploščo, nanjo položite posodo.
- Dno posode naj bo debelo in ravno, kolikor je le mogoče.

Opis izdelka

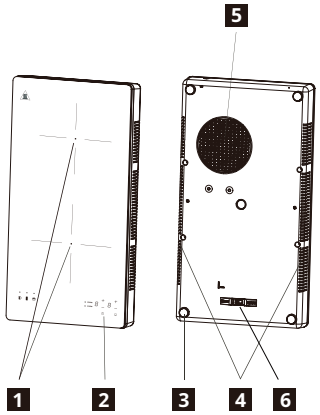

1. Območje ogrevanja
   Prednja kuhalna plošča 180 mm 2000 W
   Zadnja kuhalna plošča 158 mm 1500 W
2. Nadzorna plošča
3. Silikonske nožice
4. Izhodna odprtina za zrak
5. Vhodna odprtina za zrak
6. Mehansko stikalo (glejte razdelek o izbiri moči)

Nadzorna plošča

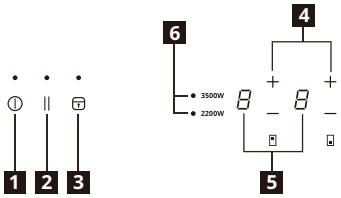

1. Vklop/Izklop
2. Premor
3. Zaklep/otroški zaklep
4. Nastavitev ravni moči
5. Prikaz ravni moči
6. Izbira moči

Senzorna polja na dotik in prikazna okna.
Kuhalno ploščo upravljate z dotikom senzornih polj. Prikaz in akustični signal (kratek pisk) potrjuje izbor funkcije.

Indikatorji

Posoda ni pravilno nameščena ali manjka
Ta simbol se prikaže, če posoda ni primerna za indukcijske plošče, ni pravilno postavljena ali ni primerne velikosti za izbrano kuhalno ploščo. Če v 30 sekundah po izbiri posoda ni zaznana, se kuhališče izklopi.

Preostala toplota
Če je prikazan simbol "H", je kuhalna plošča še vedno vroča. Ko se kuhališče ohladi, se prikaz izklopi.

⚠ OPOZORILO! Tveganje opeklin zaradi preostale toplote! Potem ko ste izklopili napravo, kuhališča potrebujejo nekaj časa, da se ohladijo. Glejte indikator preostale toplote [H].

Preostalo toploto uporabite za odtajanje živil ali ohranjanje toplote hrane. Naprave ne izključujte, preden [H] ne izgine z zaslona.

Izbira moči (mehansko stikalo)

Preden priključite izdelek, preverite napajanje v vašem domu in preverite, ali lahko prenese nazivno moč izdelka. Ob nakupu je največja moč kuhalne plošče nastavljena na 2200 W, če pa ste prepričani, da vaša električna napeljava podpira večjo moč, jo lahko po spodnjih korakih povečate na 3500 W:

a. Prepričajte se, da je indukcijska kuhalna plošča izklopljena.
b. Odstranite morebitne lonce s kuhalne plošče.
c. Indukcijsko ploščo obrnite in z orodjem (npr. izvijačem) premaknite mehansko stikalo na moč 3500 W.

Če želite več informacij, se sklicujte na celotno različico navodil in nasvetov za ta izdelek

Dnevna uporaba

⏻ Priklop v vtičnico

1. Potem ko ste vtič priključili v električno napajanje, se bo aktiviralo zaklepanje. Pritisnite in držite Ključavnico za 3 sekunde.

Vklop/Izklop

1. Pritisnite tipko Vklop/izklop, na zaslonu se bo prikazalo "0" kot način V pripravljenosti, zasvetila bo lučka indikatorja napajanja. Če v 30 sekundah ni izbrana nobena nastavitev toplote, se kuhalnik samodejno izklopi brez pritiska tipke Vklop/izklop.
2. Če med delovanjem pritisnete tipko Vklop/izklop, se bo kuhalna plošča izklopila.

— + Nastavitev ravni moči za upravljanje ravni moči med

1. Pritisnite — ali + za upravljanje ravni moči med delovanjem.
2. Pritisnite —, stopnja moči bo prešla naravnost na "9". Pritiskajte —za zmanjševanje ravni moči z "9" na "1".
3. Če pritisnete +, se bo raven moči začela zviševati od vrednosti »1«. Pritiskajte +za povečevanje moči z "1" na "9".

⏸ Način začasne zaustavitve

- Namesto izklopa kuhalne plošče lahko začasno ustavite ogrevanje.
- Ko vstopite v način začasne zaustavitve, so vsi kontrolniki razen gumba Vklop/izklop onemogočeni.

Vstop v način začasne zaustavitve

Dotaknite se nadzora začasne zaustavitve. Vsi indikatorji bodo prikazovali »||«.

Izhod iz načina začasne zaustavitve

Ponovno se dotaknite nadzora začasne zaustavitve.

⚠ Ko je kuhalna plošča v načinu začasne zaustavitve, so vsi kontrolniki onemogočeni razen vklopa/ izklopa ⏻, indukcijsko kuhalno ploščo pa lahko v sili vedno izklopite z gumbom Vklop/izklop ⏻.
Kuhalna plošča se bo izklopila po 10 minutah, če ne zapustite načina začasne zaustavitve.

🔒 Zaklep/otroški zaklep

Ko kuhalna plošča deluje, lahko zaklenete nadzorno ploščo, na primer za to, da očistite kuhalnik. Ta funkcija preprečuje nenamerno spremembo nastavitve ravni moči. Kuhalno ploščo lahko še vedno izklopite s tipko Vklop/izklop.

Tehnični podatki

List z informacijami o izdelku v skladu z Uredo o okoljsko primerni zasnovi.

Model	14FP22401
Tip kuhalne plošče	Prostostoječa indukcijska kuhalna plošča
Število kuhališč in/ali površin	2
Nazivna moč	3500 W
Nazivna napetost	220 - 240 V~
Nazivna frekvenca	50/60 Hz
Globina*širina*višina	520*280*62 mm
Neto teža	4,2 kg

Ogrevalna tehnologija	Indukcija
Premer okroglih kuhališč (Ø)	180 mm 158 mm
Poraba energije na kuhališče (kuhanje na električno energijo ES)	187Wh/kg 186 Wh/kg
Poraba energije kuhalne plošče (električna kuhalna plošča ES)	186,5 Wh/kg
Direktiva 2009/125/ES, REGULACIJA KOMISIJE (EU), št. 66/2014, EN 60350-2: 2018+A1:2021. Naprava bo prešla v način izklopa po 1 minuti zaključka dela, moč v načinu izklopa pa Je 0,5 W.	

ⓘ Številka artikla in serijska številka sta locirani na nazivni ploščici na dnu ohišja stroja.

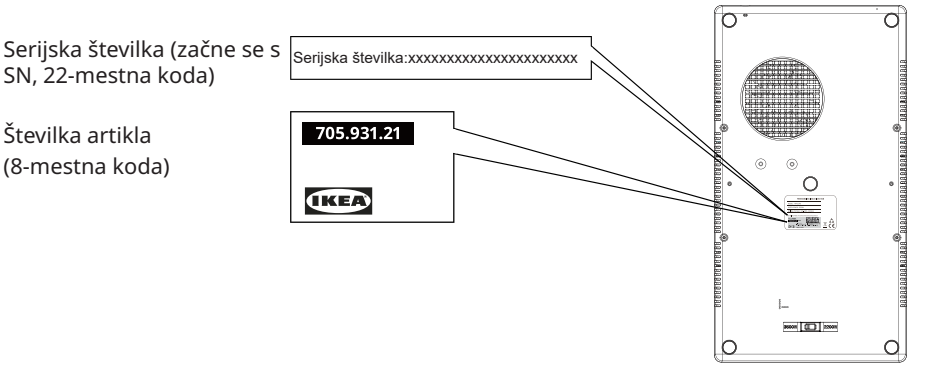

Slika je zgolj informativna

Nega in čiščenje

⚠ OPOZORILO! Preden napravo izključite, jo izklopite in počakajte, da se ohladi.

⚠ OPOZORILO! Pred čiščenjem napravo izklopite in počakajte, da se ohladi.

⚠ OPOZORILO! Iz varnostnih razlogov naprave ne čistite s parniki in visokotlačnimi čistilniki.

⚠ OPOZORILO! Ostri predmeti in abrazivna sredstva bodo poškodovala napravo. Po vsaki uporabi napravo očistite in ostanke odstranite z vodo in tekočim milom. Ravno tako odstranite ostanke čistilnih sredstev!

ⓘ Praske in temni madeži na steklokeramiki, ki jih ni mogoče odstraniti, ne vplivajo na njeno delovanje.

Odstranjevanje ostankov in trdovratni ostanki:

- Hrano, ki vsebuje sladkor, plastiko, ostanke pločevink je treba odstraniti nemudoma, najboljše orodje za čiščenje steklenih površin je strgalo (ni priložen napravi). Položite strgalo na steklokeramično površino pod kotom in odstranite ostanek tako, da z njim podrgnete po površini. Napravo obrišite z vlažno krpo in malo tekočega mila. Končno zdrgnite napravo s čisto krpo.
- Ostanki vodnega kamna, vode, maščobe, svetleča kovinska razbarvanja morajo biti odstranjena s čistilom za steklokeramiko ali nerjaveče jeklo, potem ko se je naprava ohladila.

Odpravljanje težav

Težava	Možen vzrok	Ukrep
Naprava ne deluje.	V vašem domu je prišlo do izpada električne energije ali kratkega stika.	Prepričajte se, da vaš električni odklopnik ni sprožen.
	Od takrat, ko je bila naprava vključena, je minilo že več kot 10 sekund.	Znova vključite napravo.
	Vklopljen je varnostni zaklep.	Prepričajte se, da funkcija zaklep/ varnostni zaklep ni vklopljena (glejte razdelek »Funkcija zaklepa/funkcija varnostnega zaklepa«).
	Hkrati je bilo pritisnjenih več senzornih polj.	Dotaknite se samo enega senzorskega polja naenkrat.
	Voda ali ostanki na stekleni površini.	Pred uporabo poskrbite, da je uporabniški vmesnik čist in suh.
Naprava preneha delovati. Indikacija napake [U]:	Posoda ni primerna za indukcijo.	Poskrbite, da se uporablja primerna posoda za kuhanje.
	Na kuhališču ni posode ali pa je premer posode premajhen za kuhališče.	Poskrbite, da je na kuhališču nameščena primerna posoda.

Če pride do napake, jo poskusite odpraviti po smernicah za odpravljanje težav v celotni različici uporabniškega priročnika na www.ikea.com.
Če težava vztraja, se obrnite na IKEA podporo za stranke.

IKEA Garancija

Če želite uveljaviti garancijo za svoj izdelek ali pridobiti podporo za izdelek



Obrnite se na službo za podporo strankam IKEA, povezavo do portala za samopostrežbo ali telefonsko številko najdete na www.IKEA.com.

Za dokončanje vašega zahtevka za storitev na portalu za samopostrežne storitve in za lažje iskanje informacij o vašem izdelku ali o nadomestnih delih, p vezanih z vašim izdelkom, vas prosimo, da si zabeležite številko artikla IKEA (8-mestno) in serijsko številko na nalepki izdelka. V razdelku Tehnični podatki/ ploščica za tehnične navedbe lahko najdete, kje se nahaja ploščica s tehničnimi podatki

OHRANITE DOKUMENT O NAKUPU/ DOSTAVI! To je vaše potrdilo o nakupu; brez njega garancija ne bo veljavna. Račun vsebuje tudi ime in številko artikla IKEA (8-mestno) za vsak kupljen aparat.

Preden nas kontaktirate, prosimo, natančno preberite tehnično dokumentacijo, priloženo vašemu aparatu.

Güvenlik bilgileri

Cihazı kullanmadan önce güvenli kullanım için kullanma talimatlarını dikkatlice okuyun ve öğrenin. Yanlış kullanım yaralanmalara ve hasarlara neden olabilir. Cihazı taşısanız veya satsanız bile talimatları ileride başvurmak üzere daima cihazla birlikte tutun.

- Bu cihaz yalnızca pişirme amaçlıdır.
- Bu cihaz yalnızca evde ve kapalı mekanda kullanılmak üzere tasarlanmıştır.
- Bu cihaz, gözetim altında oldukları veya cihazın güvenli kullanımı konusunda gerekli talimatların verildiği ve meydana gelebilecek tehlikeleri anladıkları sürece, 8 yaşından büyük çocuklarca ve fiziksel, duyusal veya zihinsel yetenekleri sınırlı veya tecrübe ve bilgi eksikliği olan kişiler tarafından kullanılabilir. 8 yaşından küçük çocuklar ve çok kapsamlı ve karmaşık engeli olan kişiler, sürekli olarak gözetim altında olmadıkları durumlarda cihazdan uzak tutulmalıdır. Çocukların cihazla oynamalarına izin vermeyin.
- Cihazın kullanım sırasında kuru ve sabit bir yüzeye yerleştirildiğinden ve havalandırma açıklıklarının engellenmediğinden emin olun.

⚠ UYARI! Küçük çocukların ve evcil hayvanların istemeden cihazı açmasını önlemek için çocuk kilidini etkinleştirin.

⚠ UYARI

Elektrikli ürünlerin denetimsiz kullanımı, ciddi yaralanmalara veya ölüme neden olabilecek risklere maruz kalmanıza yol açabilir.

Cihazı, özellikle kullanım ve soğuma sırasında küçük çocukların erişemeyeceği bir yerde tutun.

⚠ UYARI: Sıcak yüzey! Yüzeyler kullanım sırasında ısınabilir.

⚠ UYARI! Eğer yüzey çatlarsa elektrik çarpma ihtimalinden kaçınmak için aleti kapatın. Lütfen, IKEA müşteri hizmetleri ile iletişime geçin.

⚠ DİKKAT

- Isıtma sırasında üzerinde pişirme kapları varken cihazı TAŞIMAYIN veya HAREKET ETTİRMEYİN.
- Cihazı, pişirme dışındaki bir amaç için KULLANMAYIN.
- Ocağın hava girişine veya hava çıkışına herhangi bir tel veya metal nesne SOKMAYIN.
- Cihazın üzerine veya yakınına yanıcı sıvılar, yüksek tutuşurluğa sahip maddeler veya eriyebilir nesneler (örneğin plastik film, plastik, alüminyum) koymayın veya bu maddeleri cihazın yakınında TUTMAYIN.

İKAZ

Cihazı temizleyiniz ve her kullanımdan sonra artıkları su ve bulaşık

deterjanı ile çıkarınız. Ayrıca temizlik maddelerinin kalıntılarını da çıkarınız!

⚠ UYARI

DİKKAT: Pişirme işlemi sırasında ocak başıboş bırakılmamalıdır. Özellikle kısa süreli pişirme işlemlerinde ocağın başında durulmalıdır. Ocak üzerinde katı veya sıvı yağ ile gözetimsiz pişirme gerçekleştirmek tehlikeli olabilir ve yangına sebep olabilir. ASLA bir yangını suyla söndürmeye çalışmayın, bunun yerine cihazı kapatın ve ardından alevin üzerini bir kapak veya yangın battaniyesi ile örtün.

⚠ **UYARI:** Yangın tehlikesi: Pişirme yüzeylerine herhangi bir eşya koymayın.

Kalp pili olan kullanıcılar, vücutlarının üst kısmını açık olan indüksiyon pişirme bölgelerinden en az 30 cm uzakta tutmalıdır. Cihazı ıslak ellerle çalıştırmayınız ve kontrol paneli yüzeyini kuru tutunuz. Kontrol paneli tuşları üzerinde su birikmesi bozulmalarına neden olacaktır.

⚠ DİKKAT

Temizlemeden önce cihazın elektrik bağlantısının kesildiğinden ve soğuduğundan emin olun. Bunu yapmamak elektrik çarpmasına ve yanıklara neden olabilir.

⚠ Cihazı temizlerken aşındırıcı ürünler, aşındırıcı temizlik bezleri, çözücüler veya metal objeler KULLANMAYIN. Buharlı temizleyici kullanmayın.

- Uygun voltaj ve topraklamaya sahip bir elektrik prizi kullanıldığından emin olun. Gerekli bilgiler, cihazın alt yüzeyindeki Anma değerleri plakası üzerinde bulunur.
- Cihaz harici bir zamanlayıcı veya ayrı uzaktan kumanda sistemi aracılığıyla çalıştırılmak üzere tasarlanmamıştır.
- Cihazı ıslak ellerle veya suyla temas halindeyken KULLANMAYIN.
- Ocağın yüzeyine bıçak, çatal, kaşık ve kapak gibi metal nesneler ısınabileceklerinden dolayı KOYMAYIN.
- Cihazı boş tencere ile ÇALIŞTIRMAYIN.
- Hasarlıysa cihazı KULLANMAYIN.
- Bu cihaz 0-2.000 metrelik rakımlarda etkili şekilde çalışır.
- Çalışma sırasında tıklama veya cızırtı sesleri normaldir.
- Yaralanmayı ve cihazın zarar görmesini önlemek için cihazı kendiniz ONARMAYIN veya DEĞİŞTİRMEYİN/GÜNCELLEMEYİN.
- Ocağı uzatma kabloları kullanarak KURMAYIN ve ocağın kordonlarını çalışma alanlarından GEÇİRMEYİN.

Onarım veya yedek parça için yetkili servis merkezine başvurun.

- Yanlış kullanım, potansiyel yaralanmalara neden olabilir.
- Konektörün üzerine sıvı dökülmesini önleyin.

Bu cihazı, elektrikli ürünler için belirlenmiş toplama noktasına götürün.

İKAZ

Yangını, elektrik çarpmasını veya yaralanmaları önlemek için yalnızca yetkili personel cihazı onarabilir veya sökebilir.

Önemli parçaların yanlış onarımı veya yetkisiz olarak değiştirilmesi cihazın güvenliğini tehlikeye atabilir. Bu durum arızaya, aşırı ısınmaya veya yangına neden olabilir.

- Cihazı açık havada veya yerden 850 mm'den daha yüksekte KULLANMAYIN.
- Cihazı pişirme sırasında su kaynağına (musluk/lavabo gibi) 30 cm'den daha yakın bağlanmış ya da yerleştirilmiş şekilde KULLANMAYIN.
- Kullanımın ardından düğmesinden ocağı kapatın, tava dedektörüne güvenmeyin.

Bu cihaz, evde ve aşağıdakilere benzer uygulamalarda kullanılmak üzere tasarlanmıştır:

  – Mağazalarda, ofislerde ve diğer çalışma ortamlarında bulunan personel mutfak alanları;
  – Çiftlikler;
  – Otel, motel ve diğer mesken türlerindeki müşteriler tarafından;
  – Oda ve kahvaltı hizmeti sunan ortamlarda;

- Cihazı ve kablosunu 8 yaşından küçük çocukların erişemeyeceği yerde saklayın. Temizlik ve bakım işlemleri çocuklar tarafından yapılmamalıdır.
- Pişirme aletleri, sıcak sıvıların dökülmesini önlemek için tutacakları sabit bir konumda olacak şekilde yerleştirilmelidir.
- Eğer besleme kablosu hasar görmüşse, herhangi bir tehlikenin meydana gelmesini önlemek için üretici ya da Yetkili Servis Merkezi veya benzeri nitelikli kişilerce değiştirilmelidir.
- Cihaz suya batırılmamalıdır.
- Cihazı kapıların yakınına ve ocağın altına monte etmekten kaçınınız, kapı ve pencereler açıldığında sıcak tencere düşebilir.
- İlk kullanımdan önce tüm ambalaj, etiket ve kaplamaları çıkarınız.

Çevre ile ilgili konular

Ev aletlerinin atılması

Ürünün veya ambalajının üzerindeki  sembolü bu ürünün evsel atık olarak değerlendirilmemesi gerektiğini belirtir. Bunun yerine, elektrikli ve elektronik cihazların geri dönüşümü için uygun toplama noktasına alınmalıdır. Bu ürünün doğru şekilde imha edilmesini sağlayarak, ürünün uygun olmayan bir biçimde atılmasının neden olabileceği çevre ve insan sağlığı için potansiyel olumsuz sonuçların önlenmesine yardımcı olacaksınız. Bu ürünün geri dönüşümü ile ilgili daha ayrıntılı bilgi için belediyenize, evsel atık bertaraf hizmetine ya da ürünü satın aldığınız mağazaya başvurunuz.

⚠UYARI! Cihazı atmak için aşağıdaki adımları gerçekleştiriniz:

- Fişi prizden çekiniz.
- Elektrik kablosunu kesin ve hurdaya çıkarın.

Ambalaj malzemelerinin atılması

♺ sembolü bulunan malzemeler geri

dönüştürülebilir. Ambalajı geri dönüşüm için uygun bir toplama konteynerine atınız.

Enerji tasarrufu

- Mümkünse, tavaların üzerine kapaklarını her zaman yerleştiriniz.
- Pişirme bölgesini açmadan önce tencereyi üzerine yerleştiriniz.
- Tencerenin tabanı mümkün olduğunca kalın ve düz olmalıdır.

Ürün açıklaması

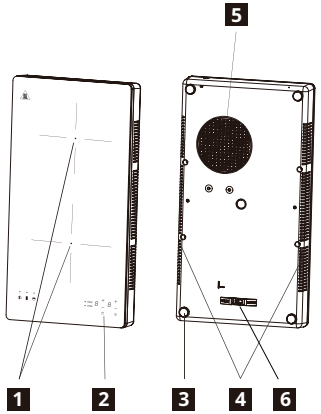

1. Isıtma alanı
   Ön pişirme bölgesi 180 mm 2.000 W
   Arka pişirme bölgesi 158 mm 1.500 W
2. Kontrol paneli
3. Silikon ayaklar
4. Hava çıkışı
5. Hava girişi
6. Mekanik anahtar (Güç Seçimi bölümüne bakınız)

Kontrol paneli

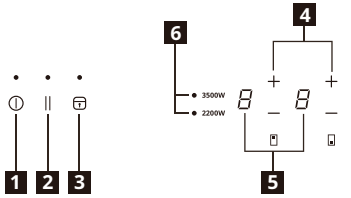

1. Açma/Kapatma
2. Duraklama
3. Kilit/Çocuk kilidi
4. Güç seviyesi ayarı
5. Güç seviyesi ekranı
6. Güç seçimi

Dokunmatik Kontrol sensör alanları ve göstergeleri
Ocak sensör alanlarına dokunarak çalıştırılır. Göstergeler ve akustik sinyaller (kısa uyarı sesi) bir fonksiyonun seçildiğini onaylar.

Göstergeler

Tencere yanlış yerleştirildi veya yok
Tencere indüksiyonlu pişirme için uygun değilse, doğru yerleştirilmemişse veya seçili pişirme bölgesi için uygun boyutta değilse bu sembol görüntülenir. Seçim yapıldıktan sonra 30 saniye içinde herhangi bir tencere algılanmazsa pişirme bölgesi kapanır.

Kalan ısı
Ekranda “H” görüntüleniyorsa pişirme bölgesi hâlâ sıcaktır. Pişirme bölgesi soğuduğunda ekran kapanır.

⚠ UYARI! Kalan ısı nedeniyle yanma tehlikesi!
Cihazı kapattıktan sonra, pişirme bölgelerinin soğuması için biraz zamana ihtiyaç vardır. Kalan ısı göstergesine [H] bakınız.

Kalan ısıyı gıdaları eritmek ve sıcak tutmak için kullanınız.

[H] ifadesinin ekrandan yok olmasını beklemeden ürünü prizden çıkarmayınız.

Güç Seçimi (Mekanik Anahtar)

Ürünü bağlamadan önce evinizdeki güç kaynağını kontrol ediniz ve ürünün anma gücüne dayanıp dayanamayacağını doğrulayınız. Satın alma sırasında ocağın maksimum gücü 2.200 W'tır ancak elektrik tesisatınızın daha yüksek gücü desteklediğinden eminseniz aşağıdaki adımları izleyerek 3.500 W'a yükseltebilirsiniz:

a. İndüksiyonlu ocağın kapalı olduğundan emin olunuz.

b. Ocaktaki tüm tencereleri kaldırınız.

c. İndüksiyonlu ocağı ters çeviriniz ve mekanik anahtarı alet (ör. tornavida) yardımıyla 3.500 W'a getiriniz.

Daha fazla bilgi için lütfen bu ürüne ilişkin Tavsiye ve Talimatların tam versiyonuna bakınız

Günlük kullanım

⏻ Prize takma

1. Fiş ana şebekeye takıldıktan sonra, çocuk kilidi etkinleştirilir. Devre dışı bırakmak için Çocuk Kilidi tuşuna basıp 3 saniye basılı tutunuz.

Açma/Kapatma

1. Açma/Kapatma tuşuna basınız, göstergede bekleme modu olarak “0” değeri gösterilir ve güç göstergesi ışığı yanar. 30 saniye içinde herhangi bir ısı ayarı seçilmezse ocak Açma/Kapatma tuşuna basmadan otomatik olarak kapanacaktır.
2. Çalışma sırasında Açma/Kapatma tuşuna basıldığında ocak kapanır.

— + Güç seviyesi ayarı

1. Cihaz çalışırken güç seviyesini ayarlamak için — veya + tuşuna basınız.
2. — tuşuna basıldığında güç seviyesi doğrudan "9"a ulaşır. Güç seviyesini "9" dan "1" e düşürmek için — tuşuna basınız.
3. + tuşuna basıldığında güç seviyesi "1"den başlayarak yükselir. Güç seviyesini "1" den "9" a yükseltmek için + tuşuna basınız.

⏸ Duraklama Modu

- Ocağı kapatmak yerine ısıtmaya duraklatabilirsiniz.
- Duraklama moduna girildiğinde Açma/Kapatma dışındaki tüm kontroller devre dışı bırakılır.

Duraklama moduna girmek için

Duraklama kontrolüne dokununuz. Tüm göstergelerde "||" görüntülenir.

Duraklama modundan çıkmak için

Duraklama kontrolüne tekrar dokununuz.

⚠ Ocak duraklama modundayken Açma/Kapatma ⏻ dışındaki tüm kontroller devre dışı bırakılır, indüksiyonlu ocağı acil bir durumda Açma/ Kapatma ⏻ kontrolüyle daima kapatabilirsiniz. Duraklama modundan çıkmazsanız ocak 10 dakika sonra kapanır.

🔒 Kilit/Çocuk kilidi

Pişirme bölgesi çalıştığında, ocağı temizlemek için kontrol panelini kilitleyebilirsiniz. Güç seviyesi ayarının yanlışlıkla değiştirilmesini önler. Ocak Açma/Kapatma tuşu ile kapatılabilir.

Teknik veriler

Eko-Tasarım Yönetmeliği uyarınca ürün bilgi formu

Model	14FP22401
Ocak tipi	Bağımsız indüksiyonlu ocak
Pişirme bölgesi ve/veya alanı sayısı	2
Anma Gücü	3.500 W
Anma Gerilimi	220 - 240 V~
Anma Frekansı	50/60 Hz
Derinlik*Genişlik*Yükseklik	520*280*62 mm
Net Ağırlık	4,2 kg

Isıtma teknolojisi	indüksiyon
Dairesel pişirme bölgelerinin çapı (Ø)	180 mm 158 mm
Pişirme bölgesi başına enerji tüketimi (EC elektrikli pişirme)	187 Wh/kg 186 Wh/kg
Ocağın enerji tüketimi (EC elektrikli ocak)	186,5 Wh/kg
Direktif 2009/125/EC, KOMİSYON YÖNETMELİĞİ (EU) No 66/2014, EN 60350-2: 2018+A1:2021. Cihaz, 1 dakikalık çalışma tamamlandıktan sonra kapalı moduna girer, kapalı modunda güç tüketimi 0,5 W'tır.	

ⓘ Ürün numarası ve seri numarası, makinenin alt muhafazasındaki anma değeri plakasında yer alır.

Seri Numarası (SN ile başlar, 22 haneli kod)

Ürün Numarası (8 haneli kod)

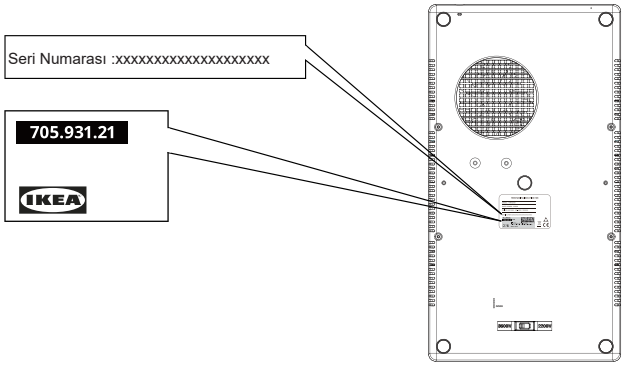

Resim sadece referans içindir

Bakım ve temizlik

⚠ **UYARI!** Cihazı kapatınız ve prizden çekmeden önce soğumasını bekleyiniz.

⚠ **UYARI!** Cihazı kapatınız ve temizlemeden önce soğumasını bekleyiniz.

⚠ **UYARI!** Güvenlikle ilgili nedenlerden dolayı, cihazı buhar püskürtücü veya yüksek basınçlı temizleyicilerle temizlemeyiniz.

⚠ **UYARI!** Keskin cisimler ve aşındırıcı temizlik maddeleri cihaza zarar verir. Cihazı temizleyiniz ve her kullanımdan sonra artıkları su ve bulaşık deterjanı ile çıkarınız. Ayrıca temizlik maddelerinin kalıntılarını da çıkarınız!

ⓘ Cam seramik üzerindeki çizikler veya çıkarılamayan koyu lekeler cihazın çalışmasını etkilemez.

Artıkları ve inatçı kalıntıları çıkarma:

- Şeker içeren gıdalar, plastik, kalay folyo kalıntıları derhal çıkarılmalıdır, cam yüzeyi temizlemek için en iyi araç spatuladır (cihazla birlikte verilmez). Cam seramik yüzeyin üzerinde bir spatula kullanarak bıçağı belli bir açıyla kaydırıp artıkları çıkarınız. Cihazı nemli bir bez ve deterjan ile siliniz. Son olarak, cihazı temiz bir bez kullanarak kurulayınız.
- Cihaz soğuduktan sonra cam seramik veya paslanmaz çelik için temizleyici kullanarak kireç birikintisi halkaları, su halkaları, yağ sıçramaları, parlak metalik renk bozulmaları çıkarılmalıdır.

Sorun Giderme

Sorun	Olası neden	Çözüm
Cihaz çalışmıyor.	Evinizin güç kaynağında elektrik sıkıntısı veya kısa devre.	Elektrik bağlantınızda sigorta atmadığından emin olun.
	Cihazın açılmasından itibaren 10 saniyeden fazla süre geçti.	Cihazı yeniden çalıştırınız.
	Çocuk kilidi açık.	Kilit/çocuk kilidinin etkin olmadığından emin olun (bkz. "Kilit işlevi/Çocuk kilidi işlevi" bölümü).
	Aynı anda birçok sensör alanına dokunulmuş.	Her seferinde yalnızca bir sensör alanına dokunun.
	Cam yüzeyinde su veya kalıntılar var.	Kullanımdan önce kullanıcı yüzeyinin temiz ve kuru olduğundan emin olun.
Cihaz çalışmıyor. Hata göstergesi U:	Tencere indüksiyon için uygun değil.	Uygun pişirme kapları kullanıldığından emin olun.
	Pişirme bölgesinde tencere yok veya tencerenin çapı pişirme bölgesi için çok küçük.	Uygun pişirme kabının pişirme bölgesine yerleştirildiğinden emin olun.

Arıza olması durumunda, www.ikea.com adresindeki Kullanım Kılavuzu'nun tam sürümündeki sorun giderme yönergelerini izleyerek sorunu çözmeyi deneyin.
Sorun devam ederse servis için lütfen IKEA Müşteri Hizmetleri ile iletişime geçin.

IKEA Garantisi

Ürününüzün garantisini talep etmek veya ürün desteği almak istiyorsanız



Lütfen IKEA Müşteri Hizmetleri ile iletişime geçin, self-servis portalının bağlantısını veya telefon numarasını www.IKEA.com adresinde bulabilirsiniz.

Servis talebinizi self-servis portalı üzerinden tamamlamanız ve ürününüz veya ürününüze bağlı yedek parçalarla ilgili bilgileri daha kolay bulabilmeniz için lütfen ürün etiketinde yer alan IKEA ürün numarasını (8 haneli) ve seri numarasını not edin. Teknik veriler/anma değeri plakası bölümünde anma değeri plakasının nerede bulunduğunu görebilirsiniz

SATIN ALMA/TESLİMAT BELGESİNİ SAKLAYIN! Bu, satın alma belgenizdir. Garanti, bu belge olmadan geçerli olmayacaktır. Makbuzda ayrıca her satın alınan cihaz için isim ve IKEA ürün numarası (8 haneli) bulunur.

Lütfen bizimle iletişime geçmeden önce cihazınızla birlikte verilen teknik belgeleri dikkatle okuyun.

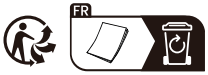

© Inter IKEA Systems B.V. 2023

CE

50208

AA-2505273-2