TILLREDA

en
de
fr
nl
da
is
no
fi
sv
cs





IKEA

Design and Quality
IKEA of Sweden

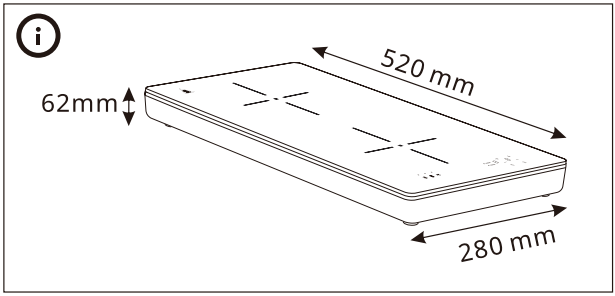
62mm
520 mm
280 mm

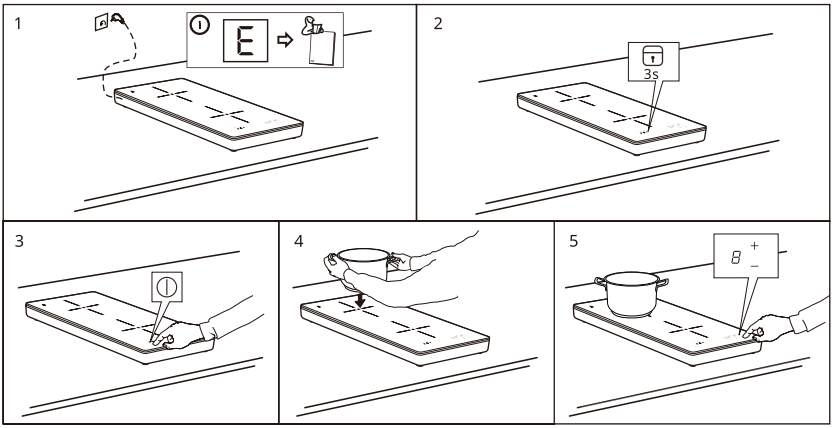
1
2
3s
3
4
5

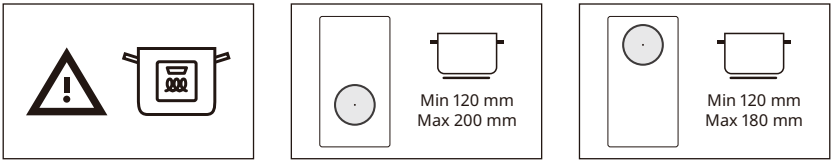
Min 120 mm
Max 200 mm
Min 120 mm
Max 180 mm

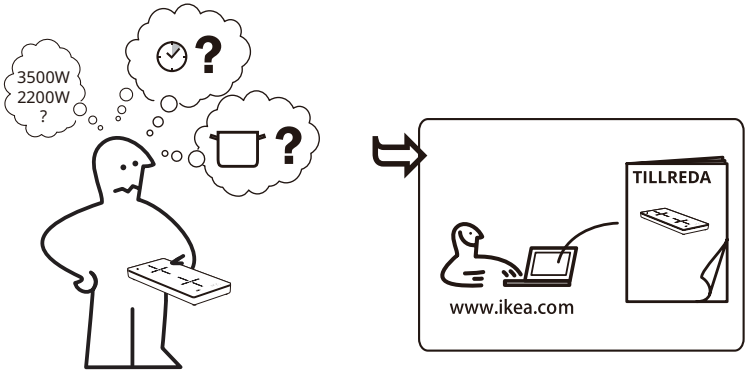
3500W
2200W
?
?
?
TILLREDA
www.ikea.com

ENGLISH	**4**
DEUTSCH	**12**
FRANÇAIS	**22**
NEDERLANDS	**31**
DANSK	**39**
ÍSLENSKA	**47**
NORSK	**54**
SUOMI	**62**
SVENSKA	**70**
ČESKY	**78**

Safety information

Before use of the appliance, carefully read and familiarize with the operating instructions for safe use. Incorrect usage may lead to injuries and damages. Always keep the instructions with the appliance for future reference even if you move or sell it.

- This appliance is intended for cooking purposes only.
- This appliance is designed for domestic indoor use only.
- This appliance can be used by children aged from 8 years and above and persons with reduced physical, sensory or mental capabilities or lack of experience and knowledge if they have been given supervision or instruction concerning the use of the appliance in a safe way and understand the hazards involved. Children of less than 8 years of age and persons with very extensive and complex disabilities shall be kept away from the appliance unless continuously supervised. Do not let children play with the appliance.
- Ensure the appliance is placed on a dry stable surface during use and ventilation openings are not blocked.

⚠ WARNING! Activate child lock to avoid small children and pets unintentionally switching the appliance on.

⚠ WARNING

Unsupervised usage of electrical products may lead to exposure of risks resulting in severe injury or death.

Keep the appliance out of reach from young children, particularly during use and cool down.

⚠ WARNING: hot surface, the surfaces are liable to get hot during.

⚠ WARNING! If the surface is cracked, switch off the appliance to avoid the possibility of electric shock. Please, contact IKEA customer support.

⚠ CAUTION

- DO NOT not carry or move the appliance with cookware on top during heating.
- DO NOT use this appliance for purposes other than cooking.
- DO NOT insert any wire or metal objects into the air inlet or air outlet of the hob.
- DO NOT place or store flammable liquids, highly inflammable materials or fusible objects (e.g. plastic film, plastic, aluminium) on or near the appliance.

ATTENTION

Clean the appliance and remove the residues with water and washing up liquid after each use. Remove also the remnants of the cleaning agents!

To download the full version visit www.ikea.com or scan the QR code

⚠ WARNING

CAUTION: The cooking process has to be supervised. A short term cooking process has to be supervised continuously. Unattended cooking on a hob with fat or oil can be dangerous and may result in fire. NEVER try to extinguish fire with water, but switch off the appliance and then cover flame e.g. with a lid or a fire blanket.

⚠ **WARNING:** Danger of fire: Do not store items on the cooking surfaces.

Users with implanted pacemakers should keep their upper body at least 30 cm from induction cooking zones that are switched on. Do not operate the appliance with wet hands and keep control panel surface dry. Lot of water on control panel keys will make them no longer operable.

⚠ CAUTION

Ensure the appliance is de-energized and cooled down before cleaning. Not doing so may result in exposure to electrical shock and burns.

⚠ DO NOT use abrasive products, abrasive cleaning pads, solvents or metal objects when cleaning the appliance. Do not use Steam cleaner.

- Ensure an electrical outlet with suitable voltage and grounding is used. Required information is to be found on the appliance Rating plate on the underside of the appliance.
- The appliance is not intended to be operated by means of an external timer or separate remote-control system.
- DO NOT operate the appliance with wet hands or when it has contact with water.
- DO NOT put metallic objects such as knives, forks, spoons and lids on the hob surface since they can get hot.
- DO NOT operate the appliance with an empty pot.
- DO NOT use the appliance if damaged.
- This appliance operates effectively at altitudes between 0-2000m.
- Clicking or fizzing sounds during operation are normal.
- DO NOT do repairs yourself or modify / update the appliance to prevent injury and damage to the appliance.
- DO NOT connect the hob with extension cords and do not place the hob with cord across working areas.

Contact an authorized service center for repair or replacement parts.

- Misuse may cause potential injury.
- Avoid spillage on the connector.

Dispose of this appliance responsibly at a designated collection point for electrical products.

ATTENTION

Only authorized personnel may repair or disassemble the appliance to avoid fire, electric shock, or injury.

Improper repair or unauthorized changes to crucial parts can impair safety of the appliance. This may cause malfunction, overheating or fire.

- DO NOT use the appliance outdoors or at heights below 850 mm from the floor.
- DO NOT use and place appliance during cooking or connected closer to water source (like faucet/ sink) less then 30cm away.
- After use, switch off the hob element by its control and do not rely on the pan detector.

This appliance is intended to be used in household and similar applications such as:

  - Staff kitchen areas in shops, office and other working environments;
  - Farm houses;
  - By clients in hotels, motels and other residential type environments;
  - In bed and breakfast type environments;

- Keep the appliance and its cord out of reach of children aged less than 8 years. Cleaning and user maintenance shall not be made by children.
- Cooking appliances should be positioned in a stable situation with the handles positioned to avoid spillage of the hot liquids.
- If the supply cord is damaged, it must be replaced by the manufacturer, its service agent or similarly qualified persons in order to avoid a hazard.
- The appliance must not be immersed.
- Avoid installing the appliance next to doors and under windows as hot cookware may be knocked off the hob when doors and windows are opened.
- Remove all packaging, stickers and film remove the appliance before the first use.

Environmental concerns

Disposal of household appliances

The symbol  on the product or on its packaging indicates that this product may not be treated as household waste. Instead it should be taken to the appropriate collection point for the recycling of electrical and electronic equipment. By ensuring this product is disposed of correctly, you will help prevent potential negative consequences for the environment and human health, which could otherwise be caused by inappropriate waste handling of this product. For more detailed information about recycling of this product, please contact your local council, your household waste disposal service or the shop where you purchased the product.

⚠ **WARNING!** Do these steps to dispose the appliance:

- Pull the mains plug out of the mains socket.
- Cut off the mains cable and discard it.

Disposal of packaging materials

The materials with the symbol are ♺ recyclable. Dispose the packaging in a suitable collection container to recycle it.

Energy saving

- If possible, always place lids on the pans.
- Place cookware on the cooking zone before you switch it on.
- The bottom of the cookware should be as thick and flat as possible.

Product description

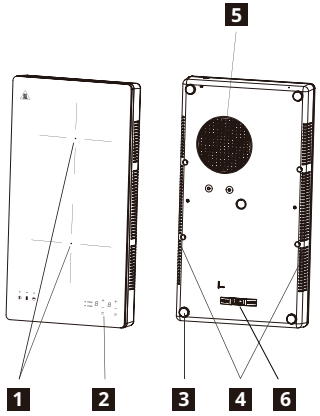

1. Heating area
   Front cooking zone 180mm 2000W
   Rear cooking zone 158mm 1500W
2. Control panel
3. Silicone feet
4. Air outlet
5. Air inlet
6. Mechanical switch (refer to Power Selection section)

Control panel

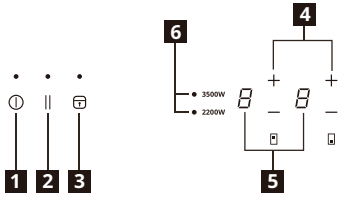

1. On/Off
2. Pause
3. Lock/Child lock
4. Power level setting
5. Power level display
6. Power selection

Touch Control sensor fields and displays
You operate the hob by touching sensor fields. Displays and acoustic signals (short beep) confirm the selection of a function.

Indicators

Pot incorrectly positioned or missing

This symbol appears if the pot is not suitable for induction cooking, is not positioned correctly or is not of an appropriate size for the cooking zone selected. If no pot is detected within 30 seconds of making the selection, the cooking zone switches off.

Residual heat

If display shows "H", the cooking zone is still hot. When the cooking zone cools down, the display goes off.

⚠ WARNING! Risk of burns from residual heat! After you switch the appliance off, the cooking zones need some time to cool down. Look at the residual heat indicator H.

Use residual heat for melting and keeping food warm. Don't disconnect the product without waiting for the H to be removed from display.

Power Selection (Mechanical Switch)

Before connecting the product, please check your home's power supply and verify if it can withstand the rated power of the product. At the time of purchase, the maximum power of the hob is set to 2200W, but if you are sure that your electrical installation supports higher power, you can increase it to 3500W by following the steps below:

a. Make sure the induction hob is power off.

b. Remove any pots from the hob.

c. Turn the induction hob over and move the mechanical switch to the power 3500W with a tool (e.g. screwdriver).

For more information please refer to the full version of Advice & Instruction for this product

Daily use

⏻ Connecting to socket

1. After insert the plug into main supply, the child lock will be activated. Press and hold the Child Lock key for 3 seconds to deactivate.

On/Off

1. Press the On/Off key, the screen will display “0” as in standby mode and the power indicator light will light up. If there is no heat setting selected within 30 seconds, the hob will switch off automatically without pressing the On/Off key.
2. Press On/Off key during operation, the hob will switch off.

— + Power level setting

1. Press — or + to control the power level during operation.
2. Press — , the power level will go straight to “9”. Press — to decrease the power level from “9” to “1”.
3. Press + the power level will increase from “1”. Press + to increase the power level from “1” to “9”.

⏸ Pause Mode

- You can pause the heating instead of shutting the hob off.
- When entering the Pause mode, all the controls except the On/Off control are disabled.

To enter pause mode

Touching the pause control. All the indicator will show “||”.

To exit pause mode

Touching the pause control again.

⚠ When the hob is in the pause mode, all the controls are disabled except the On/Off ⏻ , you can always turn the induction hob off with the On/Off ⏻ control in an emergency. The hob will shut down after 10min if you don’t exit the pause mode.

🔒 Lock/Child lock

When the cooking zone operate, you can lock the control panel, for example in order to clean the hob. It prevents an accidental change of the power level setting. The hob can still be shut off by the On/Off key.

Technical data

Product information sheet according to Ecodesign Regulation

Model	14FP22401
Type of hob	Freestanding induction hob
Number of cooking zones and/or areas	2
Rated Power	3500 W
Rated Voltage	220-240 V~
Rated Frequency	50/60 Hz
Depth*Width*Height	520*280*62 mm
Net Weight	4,2 kg

Heating technology	Induction
Diameter of circular cooking zones (Ø)	180 mm 158 mm
Energy consumption per cooking zone (EC electric cooking)	187 Wh/kg 186 Wh/kg
Energy consumption of the hob (EC electric hob)	186.5 Wh/kg
Directive 2009/125/EC, COMMISSION REGULATION(EU) No 66/2014, EN 60350-2: 2018+A1:2021. The appliance will enter the off mode after 1 minute completion of work, and the off mode power is 0.5W.	

ⓘ The article number and serial number are located in the rating plate of the machine's bottom shell.

Serial Number (start with SN, 22-digit code)

Article Number (8-digit code)

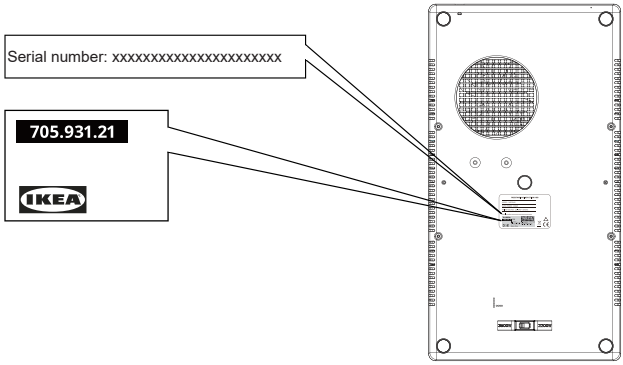

Picture for reference only

Care and cleaning

⚠ WARNING! Switch the appliance off and let it cool down before disconnecting it.

⚠ WARNING! Switch the appliance off and let it cool down before you clean it.

⚠ WARNING! For safety reasons, do not clean the appliance with steam blasters or highpressure cleaners.

⚠ WARNING! Sharp objects and abrasive cleaning agents will damage the appliance. Clean the appliance and remove the residues with water and washing up liquid after each use. Remove also the remnants of the cleaning agents!

ⓘ Scratches or dark stains on the glass ceramic that cannot be removed do not affect the functioning of the appliance.

Removing the residues and stubborn residues:

- Food containing sugar, plastics, tin foil residues should be removed at once, best tool for cleaning glass surface is a scraper (not included with the appliance). Place a scraper on the glass ceramic surface at an angle and remove residues by sliding the blade over the surface. Wipe the appliance with a damp cloth and a little washing up liquid. Finally, rub the appliance dry using a clean cloth.
- Limescale rings, water rings, fat splashes, shiny metallic discolorations should be removed after the appliance has cooled down using cleaner for glass ceramic or stainless steel.

Troubleshooting

Problem	Possible cause	Remedy
The appliance does not operate.	Power shortage or power short circuit in the power source of your home.	Ensure your electrical connection has not tripped.
	More than 10 seconds have passed since the appliance was switched on.	Switch the appliance on again.
	Child lock is switched on.	Ensure Lock/Child lock is not engaged (see the section "Lock function/Child lock function").
	Several sensor fields were touched at the same time.	Touch only one sensor area at a time.
	Water or residues on glass surface.	Ensure the user interface is clean and dry before use.
Appliance stops operating. Error indication ⊡:	The cookware is not suitable for induction.	Ensure that suitable cookware is used.
	No cookware on cooking zone or cookware diameter is too small for the cooking zone.	Ensure that suitable cookware is placed on the zone.

If there is a fault, try to resolve it by following the troubleshooting guidelines in full version of User Manual at www.ikea.com.
If problem persist, please contact IKEA Customer Support for service.

IKEA guarantee

If you want to claim your product warranty or get product support



Please contact IKEA Customer Support, you find the link to the self-service portal or phone number on www.IKEA.com.

To complete your request for service on the selfservice portal, easier find information about your product or spare parts connected to your product, we urge you to note the IKEA article number (8- digits) and the Serial number on the product label. In the section Technical data / rating plate You can find where the rating plate is located

KEEP THE PURCHASE/DELIVERY DOCUMENT! It is your proof of purchase, the warranty will not be valid without it. The receipt also features the name and the IKEA article number (8-digits) for each appliance purchased.

Please read the technical documentation provided with your appliance carefully before contacting us.

Sicherheitshinweise

Lesen Sie vor der Verwendung des Geräts die Bedienungsanleitung sorgfältig durch und machen Sie sich mit ihr vertraut, um eine sichere Handhabung zu gewährleisten. Eine unsachgemäße Verwendung kann zu Verletzungen und Schäden führen. Bewahren Sie die Gebrauchsanleitung stets beim Gerät auf, damit Sie sie später bei Bedarf zur Hand haben, auch wenn Sie umziehen oder das Gerät verkaufen.

- Dieses Gerät ist ausschließlich zum Garen bestimmt.
- Dieses Gerät ist nur für den häuslichen Gebrauch in Innenräumen vorgesehen.
- Dieses Gerät kann von Kindern ab 8 Jahren und von Personen mit verringerten physischen, sensorischen oder geistigen Fähigkeiten oder mangelnder Erfahrung und Kenntnis verwendet werden, wenn sie dabei beaufsichtigt werden oder bezüglich des sicheren Gebrauchs des Geräts unterwiesen wurden und die damit verbundenen Gefahren verstehen. Kinder unter 8 Jahren und Personen mit sehr schwerwiegenden und komplexen Behinderungen müssen von dem Gerät ferngehalten werden, es sei denn, sie werden ständig beaufsichtigt. Lassen Sie Kinder nicht mit dem Gerät spielen.
- Stellen Sie sicher, dass das Gerät während des Betriebs auf einer trockenen, stabilen Oberfläche steht und die Belüftungsöffnungen nicht blockiert sind.

⚠ WARNUNG! Aktivieren Sie die Kindersicherung, um zu vermeiden, dass kleine Kinder und Haustiere das Gerät versehentlich einschalten.

⚠ WARNUNG

Die unbeaufsichtigte Verwendung von Elektrogeräten kann zu Risiken führen, die schwere Verletzungen oder Tod zur Folge haben können.

Bewahren Sie das Gerät außerhalb der Reichweite von Kleinkindern auf, insbesondere während des Betriebs und der Abkühlphase.

⚠ WARNUNG: Heiße Oberfläche. Die Oberflächen können während des Gebrauchs heiß werden.

⚠ WARNUNG! Wenn die Oberfläche Risse aufweist, schalten Sie das Gerät aus, um die Gefahr eines eventuellen Stromschlags zu vermeiden. Bitte wenden Sie sich an den IKEA-Kundendienst.

⚠ VORSICHT

- Tragen oder bewegen Sie das Gerät während des Erhitzens NICHT, wenn sich Kochgeschirr darauf befindet.
- Verwenden Sie dieses Gerät NICHT für andere Zwecke als zum Garen.

- Führen Sie KEINE Drähte oder Metallgegenstände in den Lufteinlass oder Luftauslass des Kochfeldes ein.
- Stellen oder lagern Sie KEINE brennbaren Flüssigkeiten, leicht entzündlichen Materialien oder schmelzfähigen Gegenstände (z. B. Kunststofffolie, Kunststoff, Aluminium) auf das bzw. dem Gerät oder dicht daneben.

ZU BEACHTEN

Reinigen Sie das Gerät nach jeder Verwendung und entfernen Sie Rückstände mit Wasser und Spülmittel. Entfernen Sie auch alle Rückstände der Reinigungsmittel!

⚠ WARNUNG

VORSICHT: Der Garvorgang muss beaufsichtigt werden. Ein kurzzeitiger Garvorgang muss durchgehend beaufsichtigt werden. Unbeaufsichtigtes Kochen mit Fett oder Öl auf dem Kochfeld kann gefährlich sein und zu einem Brand führen. Löschen Sie ein Feuer NIEMALS mit Wasser, sondern schalten Sie das Gerät aus und decken die Flammen dann ab, z. B. mit einem Deckel oder einer Löschdecke.

⚠ **WARNUNG:** Es besteht Brandgefahr: Lagern Sie keine Gegenstände auf den Kochflächen.

Benutzer mit Herzschrittmachern sollten den Oberkörper mindestens 30 cm von eingeschalteten Induktionskochzonen fernhalten. Bedienen Sie das Gerät nicht mit nassen Händen und halten Sie die Oberfläche des Bedienfeldes trocken. Wenn auf dem Bedienfeld viel Wasser vorhanden ist, führt dies zum Verlust der Bedienfähigkeit der Bedienfeldtasten.

⚠ VORSICHT

Stellen Sie sicher, dass das Gerät vor der Reinigung vom Stromnetz getrennt und abgekühlt ist. Anderenfalls besteht die Gefahr eines Stromschlags und von Verbrennungen.

⚠ Verwenden Sie zur Reinigung des Geräts KEINE Scheuermittel, scheuernden Reinigungsschwämme, Lösungsmittel oder Metallgegenstände. Verwenden Sie keinen Dampfreiniger.

- Stellen Sie sicher, dass eine Steckdose mit geeigneter Spannung und Erdung verwendet wird. Die erforderlichen Informationen befinden sich auf dem Typenschild an der Unterseite des Geräts.
- Das Gerät darf nicht über eine externe Zeitsteuerung oder ein separates Fernsteuerungssystem betrieben werden.
- Bedienen Sie das Gerät NICHT mit nassen Händen oder wenn es mit Wasser in Kontakt gekommen ist.
- Legen Sie KEINE Metallgegenstände wie Messer, Gabeln, Löffel und Deckel auf die Kochfeldoberfläche, da diese sie werden können.
- Betreiben Sie das Gerät NICHT mit leerem Topf.

- Verwenden Sie das Gerät NICHT, wenn es beschädigt ist.
- Dieses Gerät funktioniert effektiv in Höhenlagen zwischen 0 und 2 000 m.
- Klick- oder Zischgeräusche während des Betriebs sind normal.
- Führen Sie keine Reparaturen selbst durch und verändern / aktualisieren Sie das Gerät nicht, um Verletzungen und Schäden am Gerät zu verhindern.
- Verwenden Sie zum Anschließen des Kochfeldes KEINE Verlängerungskabel und stellen Sie das Kochfeld so auf, dass dessen Kabel nicht über Arbeitsbereiche verläuft.

Wenden Sie sich für Reparaturen oder Ersatzteile an ein autorisiertes Servicecenter.

- Unsachgemäße Verwendung kann zu Verletzungen führen.
- Vermeiden Sie das Verschütten von Flüssigkeiten auf dem Anschluss.

Entsorgen Sie dieses Gerät fachgerecht an einer ausgewiesenen Sammelstelle für Elektrogeräte.

ZU BEACHTEN

Nur autorisiertes Fachpersonal darf das Gerät reparieren oder zerlegen, um Brand, Stromschlag oder Verletzungen zu vermeiden.

Unsachgemäße Reparaturen oder nicht autorisierte Änderungen an wichtigen Bauteilen können die Sicherheit des Geräts beeinträchtigen. Dies kann zu Fehlfunktionen, Überhitzung oder Brand führen.

- Verwenden Sie das Gerät NICHT im Freien oder in einer Höhe unter 850 mm über dem Boden.
- Verwenden Sie das Gerät NICHT zum Kochen, wenn es selbst oder sein Anschluss nicht einen Abstand von mindestens 30 cm zu einem Wasseranschluss (z. B. Wasserhahn/ Spüle) hat.
- Schalten Sie das Kochfeld nach der Verwendung mittels der Bedienelemente aus und verlassen Sie sich nicht auf die Topferkennung.

Dieses Gerät ist für die Benutzung im Haushalt und ähnlichen Anwendungen bestimmt, wie beispielsweise:

  - Personalküchen in Geschäften, Büros und anderen Arbeitsumgebungen;
  - Bauernhäusern;
  - Für Kunden in Hotels, Motels, Frühstückspensionen und anderen Wohnumgebungen;
  - In einem Bed & Breakfast ähnlichen Umgebungen;

- Bewahren Sie das Gerät und sein Kabel außerhalb der Reichweite von Kindern unter 8 Jahren auf. Reinigung und Wartung durch den Benutzer dürfen nicht von Kindern durchgeführt werden.
- Gargeräte sollten so aufgestellt werden, dass sie einen sicheren Stand haben und die Griffe so positioniert sind, dass ein

Verschütten heißer Flüssigkeiten vermieden wird.

- Wenn das Stromkabel beschädigt wurde, muss dieses entweder vom Hersteller, einem autorisierten Service-Center oder ähnlich qualifiziertem Personal ausgetauscht werden.
- Das Gerät darf nicht in Wasser getaucht werden.
- Vermeiden Sie, das Gerät neben Türen und unter Fenstern zu installieren, da heißes Kochgeschirr von dem Kochfeld gestoßen werden kann, wenn Türen und Fenster geöffnet werden.
- Entfernen Sie alle Verpackungen, Aufkleber und Folien vor dem ersten Gebrauch vom Gerät.

Hinweise zum Umweltschutz

Entsorgung von Haushaltsgeräten

Das Symbol  auf dem Gerät oder dessen Verpackung weist darauf hin, dass dieses Produkt nicht als Hausmüll behandelt werden darf. Stattdessen sollte es zu einer entsprechenden Sammelstelle für das Recycling von elektrischen und elektronischen Geräten gebracht werden. Durch die Gewährleistung einer ordnungsgemäßen Entsorgung dieses Produkts helfen Sie, potenzielle Umwelt- und Gesundheitsschäden zu verhindern, die sonst durch eine unsachgemäße Entsorgung dieses Geräts verursacht werden könnten. Für weitere Informationen über das Recycling dieses Produkts kontaktieren Sie bitte Ihre örtlich zuständige Behörde, Ihr Müllabfuhrunternehmen oder das Geschäft, in dem Sie das Produkt erworben haben.

⚠ WARNUNG! Befolgen Sie für die Entsorgung dieses Gerätes die folgenden Schritte:

- Ziehen Sie den Netzstecker aus der Steckdose.
- Schneiden Sie das Netzkabel ab und entsorgen Sie es.

Entsorgung von Verpackungsmaterialien

Die mit diesem Symbol ♺ gekennzeichneten Materialien sind wiederverwertbar.

Entsorgen Sie die Verpackung in einem geeigneten Sammelbehälter für die Wiederverwertung.

Hinweise zum Umweltschutz

FÜR DEUTSCHLAND GELTENDE ERRATA Folgende Informationen zur Entsorgung ersetzen die Regelungen im Abschnitt „Umwelttips“ des User Manual – Benutzerinformationen mit Wirkung ab dem 01.01.2022

- **Ihre Pflichten als Endnutzer**



Dieses Elektro- bzw. Elektronikgerät ist mit einer durchgestrichenen Abfalltonne auf Rädern gekennzeichnet. Das Gerät darf deshalb nur getrennt vom unsortierten Siedlungsabfall gesammelt und zurückgenommen werden, es darf also nicht in den Hausmüll gegeben werden. Das Gerät kann z. B. bei einer kommunalen Sammelstelle oder ggf. bei einem Vertreiber (siehe zu deren Rücknahmepflichten in Deutschland unten) abgegeben werden. Das gilt auch für alle Bauteile, Unterbaugruppen und Verbrauchsmaterialien des zu entsorgenden Altgeräts.

Bevor das Altgerät entsorgt werden darf, müssen alle Altbatterien und Altakkumulatoren vom Altgerät getrennt werden, die nicht vom Altgerät umschlossen sind. Das gleiche gilt für

Lampen, die zerstörungsfrei aus dem Altgerät entnommen werden können. Der Endnutzer ist zudem selbst dafür verantwortlich, personenbezogene Daten auf dem Altgerät zu löschen.

- **Elektronik- Altgeräten in Deutschland**



Das Symbol der durchgestrichenen Mülltonne auf dem Gerät bzw. auf dem beiliegenden Informationsmaterial weist darauf hin, dass dieses Gerät kein normaler Hausabfall ist, sondern in einer geeigneten Sammelstelle für Elektro- und Elektronik-Altgeräte entsorgt werden muss. Altgeräte können kostenfrei im lokalen Wertstoff- oder Recyclinghof abgeben werden.

- **Hinweise zum Recycling**



Helfen Sie mit, alle Materialien zu recyceln, die mit diesem Symbol gekennzeichnet sind. Entsorgen Sie solche Materialien, insbesondere Verpackungen, nicht im Hausmüll sondern über die bereitgestellten Recyclingbehälter oder die entsprechenden örtlichen Sammelsystemete. Recyceln Sie zum Umwelt- und Gesundheitsschutz elektrische und elektronische Geräte.

- **Rücknahmepflichten der Vertreiber**

Wer auf mindestens 400 m² Verkaufsfläche Elektro- und Elektronikgeräte vertreibt oder sonst geschäftlich an Endnutzer abgibt, ist verpflichtet, bei Abgabe eines neuen Geräts ein Altgerät des Endnutzers der gleichen Geräteart, das im Wesentlichen die gleichen Funktionen wie das neue Gerät erfüllt, am Ort der Abgabe oder in unmittelbarer Nähe hierzu unentgeltlich zurückzunehmen. Das gilt auch für Vertreiber von Lebensmitteln mit einer Gesamtverkaufsfläche von mindestens 800 m², die mehrmals im Kalenderjahr oder dauerhaft Elektro- und Elektronikgeräte anbieten und auf dem Markt bereitstellen. Solche Vertreiber müssen zudem auf Verlangen des Endnutzers Altgeräte, die in keiner äußeren Abmessung größer als 25 cm sind (kleine Elektrogeräte), im Einzelhandelsgeschäft oder in unmittelbarer Nähe hierzu unentgeltlich zurückzunehmen; die Rücknahme darf in diesem Fall nicht an den Kauf eines Elektro- oder Elektronikgerätes geknüpft, kann aber auf drei Altgeräte pro Geräteart beschränkt werden.

Energie sparen

- Setzen Sie, wenn möglich, immer einen Deckel auf das Kochgeschirr.
- Stellen Sie das Kochgeschirr auf die Kochzone, bevor Sie diese einschalten.
- Der Boden des Kochgeschirrs sollte so dick und flach wie möglich sein.

Produktbeschreibung

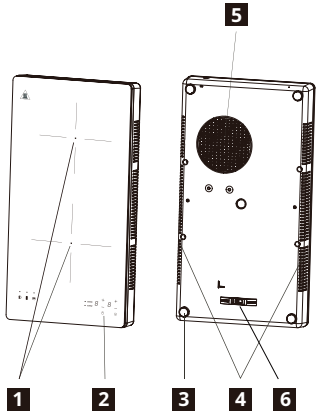

1 Heizbereich
Vordere Kochzone 180 mm 2000 W
Hintere Kochzone 158 mm 1500 W

2 Bedienfeld

3 Silikonfüße

4 Luftauslass

5 Lufteinlass

6 Mechanischer Schalter (siehe Abschnitt Leistungsauswahl)

Bedienfeld

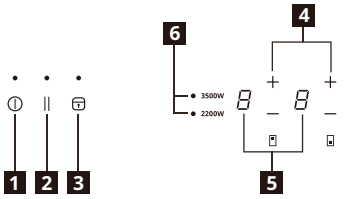

1. An/Aus
2. Pause
3. Sperre/Kindersicherung
4. Einstellung der Leistungsstufe
5. Leistungsstufenanzeige
6. Leistungsauswahl

Touch-Betrieb Sensorfelder und Anzeigen
Das Kochfeld wird über die Berührung der Sensorfelder bedient. Anzeigen und akustische Signale (kurzer Piepton) bestätigen die Auswahl einer Funktion.

Anzeigen

Topf steht falsch oder fehlt

Das Symbol erscheint, wenn der Topf für das Induktionskochen nicht geeignet ist, nicht richtig gesetzt ist oder nicht die richtige Größe für das ausgewählte Kochfeld hat. Wird innerhalb von 30 Sekunden nach der Auswahl kein Topf erkannt, schaltet sich dieses Kochfeld ab.

Restwärme

Wenn die Anzeige „H“ erscheint, ist das Kochfeld noch heiß. Sobald es abgekühlt ist, erlischt die Anzeige.

⚠ WARNUNG!

Verbrennungsgefahr durch Restwärme! Nachdem Sie das Gerät ausgeschaltet haben, benötigen die Kochzonen etwas Zeit zum Abkühlen. Beachten Sie die Restwärme-Anzeige [H].

Nutzen Sie die Restwärme zum Schmelzen oder Warmhalten von Speisen. Trennen Sie das Gerät nicht von der Stromversorgung, ohne zu warten, bis [H] nicht mehr auf dem Display angezeigt wird.

Leistungsauswahl (mechanischer Schalter)

Bevor Sie das Produkt anschließen, überprüfen Sie bitte, ob die Stromversorgung in Ihrer Wohnung für die Nennleistung des Produkts geeignet ist. Werksmäßig ist die maximale Leistung des Kochfelds auf 2200 W eingestellt. Wenn Sie jedoch sicher sind, dass Ihre Elektroinstallation eine höhere Leistung unterstützt, können Sie die Leistung auf 3500 W erhöhen, indem Sie die folgenden Schritte ausführen:

a. Vergewissern Sie sich, dass das Induktionskochfeld ausgeschaltet ist.
b. Nehmen Sie alle Töpfe vom Kochfeld.
c. Drehen Sie das Induktionskochfeld um und stellen Sie den mechanischen Schalter mit einem Werkzeug (z. B. einem Schraubendreher) auf 3500 W.

Weitere Informationen finden Sie in der Vollversion der Empfehlungen und Anweisungen für dieses Produkt

Tägliche Verwendung

⏻ Anschluss an die Steckdose

1. Nachdem der Stecker in die Steckdose eingesteckt wurde, wird die Kindersicherung aktiviert. Halten Sie die Taste für die Kindersicherung 3 Sekunden lang gedrückt, um sie zu deaktivieren.

An/Aus

1. Betätigen Sie die Taste An/Aus. Auf dem Display wird, wie im Bereitschaftsmodus, „0“ angezeigt und die Stromanzeige leuchtet auf. Wird innerhalb von 30 Sekunden keine Wärmeeinstellung ausgewählt, schaltet sich das Kochfeld von selbst aus, auch ohne dass die Taste An/Aus betätigt wird.
2. Wird die An/Aus-Taste während des Betriebs betätigt, schaltet sich das Kochfeld aus.

— + Einstellung der Leistungsstufe

1. Zum Regeln der Leistungsstufe bei laufendem Betrieb drücken Sie — oder +.
2. Das Betätigen von — schaltet direkt auf die Leistungsstufe „9“. Drücken Sie , um — die Leistungsstufe von „9“ auf „1“ herunterzuschalten.
3. Drücken Sie +, wird die Leistungsstufe von „1“ aus erhöht. Drücken Sie +, um die Leistungsstufe von „1“ bis „9“ zu erhöhen.

|| Pausenmodus

- Sie können den Heizvorgang unterbrechen, statt das Kochfeld auszuschalten.
- Im Pausenmodus sind alle ⏻ Bedienelemente mit Ausnahme der An/Aus-Taste deaktiviert.

So rufen Sie den Pausenmodus auf

Tippen Sie auf die Pausentaste. Alle Anzeigen zeigen das Symbol „||“.

So beenden Sie den Pausenmodus

Tippen Sie erneut auf die Pausentaste.

⚠ Wenn sich das Kochfeld im Pausenmodus befindet, sind alle Bedienelemente mit Ausnahme der An/Aus-Taste ⏻ deaktiviert. Im Notfall können Sie das Induktionskochfeld jederzeit mit der An/Aus-Taste ⏻ ausschalten. Das Kochfeld schaltet sich nach 10 Minuten ab, wenn Sie den Pausenmodus nicht beenden.

🔒 Sperre/Kindersicherung

Wenn die Kochzone in Betrieb ist, können Sie das Bedienfeld sperren, um beispielsweise das Kochfeld zu reinigen. Dadurch wird eine ungewollte Verstellung der Leistungsstufe verhindert. Das Kochfeld kann immer noch mithilfe der Taste An/Aus ausgeschaltet werden.

Technische Daten

Produktinformationsblatt nach der Ökodesign-Verordnung

Modell	14FP22401
Art des Kochfeldes	Freistehendes Induktionskochfeld
Anzahl der Kochzonen bzw. Kochbereiche	2
Nennleistung	3500 W
Nennspannung	220-240 V~
Nennfrequenz	50/60 Hz
Tiefe x Breite x Höhe	520*280*62 mm
Eigengewicht	4,2 kg

Heiztechnik	Induktion
Durchmesser der runden Kochzonen(Φ)	180 mm 158 mm
Energieverbrauch pro Kochzone (EC-Elektrokochen)	187 Wh/kg 186 Wh/kg
Energieverbrauch des Kochfeldes (EC-Elektrokochen)	186,5 Wh/kg
Verordnung 2009/125/EG, VERORDNUNG DER KOMMISSION (EU) Nr.66/2014, EN 60350-2: 2018+A1:2021. Das Gerät wechselt 1 Minute nach Abschluss des Betriebs in den Aus-Modus. Die Leistungsaufnahme im Aus-Modus beträgt 0,5 W.	

ⓘ Die Artikelnummer und die Seriennummer befinden sich auf dem Typenschild an der Gehäuseunterseite.

Seriennummer (beginnt mit SN, 22-stelliger Code)

Artikelnummer (8-stelliger Code)

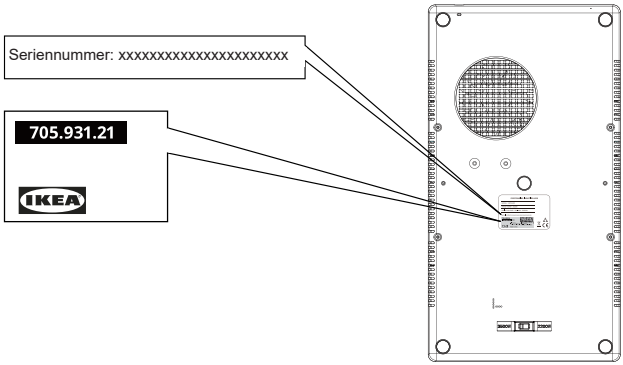

Abbildung dient nur als Referenz

Reinigung und Pflege

⚠ WARNUNG! Schalten Sie das Gerät aus und lassen Sie es abkühlen, bevor Sie es vom Stromnetz trennen.

⚠ WARNUNG! Schalten Sie das Gerät aus und lassen Sie es abkühlen, bevor Sie es reinigen.

⚠ WARNUNG! Aus Sicherheitsgründen darf das Gerät nicht mit Dampfstrahlern oder Hochdruckreinigern gereinigt werden.

⚠ WARNUNG! Scharfe Gegenstände und scheuernde Reinigungsmittel beschädigen das Gerät. Reinigen Sie das Gerät nach jeder Verwendung und entfernen Sie Rückstände mit Wasser und Spülmittel. Entfernen Sie auch alle Rückstände der Reinigungsmittel!

ⓘ Kratzer oder dunkle Flecken auf der Glaskeramik, die nicht entfernt werden können, beeinflussen nicht die Funktionsfähigkeit des Gerätes.

Entfernen von Rückständen und hartnäckigen Rückständen:

- Zuckerhaltige Lebensmittel, Kunststoffe und Aluminiumfolienrückstände sollten sofort entfernt werden. Zum Reinigen der Glasoberfläche eignet sich am besten ein Schaber (nicht mit dem Gerät mitgeliefert). Setzen Sie den Schaber in einem Winkel auf die Glaskeramikoberfläche und entfernen Sie Rückstände, indem Sie die Klinge über die Oberfläche schieben. Anschließend wischen Sie das Gerät mit einem feuchten Tuch und ein wenig Spülmittel ab. Trocknen Sie das Gerät zum Schluss mit einem sauberen Tuch.
- Kalkringe, Wasserringe, Fettspritzer oder glänzende metallische Verfärbungen sollten entfernt werden, nachdem das Gerät abgekühlt ist, indem ein Reiniger für Glaskeramik oder Edelstahl benutzt wird.

Fehlerbehebung

Störung	Mögliche Ursache	Abhilfe
Das Gerät arbeitet nicht.	Stromausfall oder Kurzschluss der Stromversorgung Ihres Hauses.	Stellen Sie sicher, dass Ihr Sicherungsautomat nicht ausgelöst hat.
	Es sind mehr als 10 Sekunden vergangen, seit das Gerät eingeschaltet wurde.	Schalten Sie das Gerät wieder ein.
	Die Kindersicherung ist eingeschaltet.	Stellen Sie sicher, dass die Sperre / Kindersicherung nicht aktiviert ist (siehe Abschnitt „Sperrfunktion / Kindersicherungsfunktion“).
	Es wurden mehrere Sensorfelder gleichzeitig berührt.	Berühren Sie jeweils nur einen Sensorbereich.
	Wasser oder Rückstände auf der Glasoberfläche.	Stellen Sie sicher, dass das Bedienfeld vor Gebrauch sauber und trocken ist.
Das Gerät stellt den Betrieb ein. Fehleranzeige [E]:	Das Kochgeschirr ist nicht für Induktionskochen geeignet.	Stellen Sie sicher, dass geeignetes Kochgeschirr verwendet wird.
	Kein Kochgeschirr auf der Kochzone oder der Durchmesser des Kochgeschirrs ist zu klein für die Kochzone.	Stellen Sie sicher, dass geeignetes Kochgeschirr auf der Kochzone steht.

Wenn ein Fehler auftritt, versuchen Sie, ihn zu beheben, indem Sie die Anleitungen zur Fehlerbehebung in der vollständigen Version des Benutzerhandbuchs auf www.ikea.com befolgen.
Wenn das Problem weiterhin besteht, wenden Sie sich bitte an den IKEA-Kundendienst.

IKEA-Garantie

Wenn Sie Ihre Produktgarantie in Anspruch nehmen oder Produktsupport erhalten möchten



Bitte kontaktieren Sie den IKEA-Kundendienst. Den Link zum Self-Service-Portal oder die Telefonnummer finden Sie auf www.IKEA.com.

Um Ihre Serviceanfrage im Self-Service-Portal abzuschließen und Informationen zu Ihrem Produkt oder zu Ersatzteilen, die mit Ihrem Produkt verbunden sind, leichter zu finden, bitten wir Sie, die IKEA-Artikelnummer (8-stellig) und die Seriennummer auf dem Typenschild zu notieren. Im Abschnitt Technische Daten / Typenschild finden Sie, wo sich das Typenschild befindet

BEWAHREN SIE DEN KAUF-/LIEFERBELEG AUF!
Er ist Ihr Kaufnachweis und ohne ihn ist die Garantie nicht gültig. Auf der Kauf-/Lieferbeleg finden Sie auch den Namen und die IKEA-Artikelnummer (8-stellig) für jedes gekaufte Gerät.

Bitte lesen Sie die im Lieferumfang Ihres Geräts enthaltene technische Dokumentation sorgfältig durch, bevor Sie sich an uns wenden.

Informations de sécurité

Avant d'utiliser l'appareil, lisez attentivement et familiarisez-vous avec le mode d'emploi afin de garantir une utilisation en toute sécurité. Une utilisation incorrecte peut entraîner des blessures et des dommages. Conservez toujours la notice avec l'appareil pour référence ultérieure, même si vous déménagez ou le vendez.

- Cet appareil est destiné uniquement à la cuisson.
- Cet appareil est conçu pour un usage domestique en intérieur uniquement.
- Cet appareil peut être utilisé par les enfants âgés de 8 ans et plus et les personnes aux capacités physiques, sensorielles ou mentales réduites ou ne disposant pas de l'expérience ou de la connaissance nécessaire, s'ils sont sous surveillance ou ont reçu les instructions nécessaires concernant l'utilisation de l'appareil et s'ils en comprennent les dangers. Les enfants âgés de moins de 8 ans et les personnes souffrant de handicaps très étendus et complexes devront être tenus à l'écart de l'appareil, sauf s'ils sont surveillés en permanence. Ne laissez pas les enfants jouer avec l'appareil.
- Assurez-vous que l'appareil est placé sur une surface sèche et stable pendant son utilisation et que les ouvertures de ventilation ne sont pas obstruées.

⚠ AVERTISSEMENT! Activez la sécurité enfants pour éviter que de jeunes enfants ou des animaux domestiques n'allument l'appareil par inadvertance.

⚠ AVERTISSEMENT

L'utilisation sans surveillance de produits électriques peut entraîner des risques pouvant causer des blessures graves, voire mortelles.

Gardez l'appareil hors de portée des jeunes enfants, en particulier pendant son utilisation et son refroidissement.

⚠ AVERTISSEMENT: surface chaude, les surfaces sont susceptibles de devenir chaudes pendant.

⚠ AVERTISSEMENT! En cas d'apparition de fissures sur la surface, éteignez l'appareil pour éviter tout risque d'électrocution. Veuillez contacter le service client IKEA.

⚠ MISE EN GARDE

- NE TRANSPORTEZ ET NE DÉPLACEZ PAS l'appareil pendant qu'il chauffe avec des ustensiles de cuisson posés dessus.
- N'UTILISEZ PAS cet appareil à d'autres fins que la cuisson.
- N'INSÉREZ AUCUN fil ou objet métallique dans l'entrée ou la sortie d'air de l'appareil.
- NE PLACEZ PAS ET NE STOCKEZ PAS de liquides inflammables, de matériaux hautement

inflammables ou des objets susceptibles de fondre (ex. film plastique, plastique, aluminium) sur ou près de l'appareil.

ATTENTION

Après chaque utilisation, nettoyez l'appareil et éliminez les résidus avec de l'eau et un liquide vaisselle. Enlevez également le résidu des produits de nettoyage !

⚠ AVERTISSEMENT

MISE EN GARDE : Le processus de cuisson doit être surveillé. Un processus de cuisson à court terme doit être surveillé en permanence. L'utilisation sans surveillance de cette plaque de cuisson pour préparer des repas contenant de la graisse ou de l'huile peut être dangereuse et risque de provoquer un incendie. Ne tentez JAMAIS d'éteindre un incendie avec de l'eau, commencez par éteindre l'appareil et étouffez la flamme à l'aide d'un couvercle ou d'une couverture anti-feu.

⚠ **AVERTISSEMENT:** Risque d'incendie : Ne stockez pas d'objets sur les surfaces de cuisson.

Les personnes portant un stimulateur cardiaque doivent garder la partie supérieure de leur corps à au moins 30 cm des zones de cuisson à induction allumées. N'utilisez pas l'appareil avec les mains mouillées et essuyez tout liquide de la surface du bandeau de commande. La présence de liquide sur la surface du bandeau de commande risque de rendre les touches inutilisables.

⚠ MISE EN GARDE

Assurez-vous que l'appareil est hors tension et refroidi avant de le nettoyer. Tout manquement à cette consigne peut entraîner un risque d'électrocution et de brûlures.

⚠ N'UTILISEZ PAS de produits abrasifs, de tampons abrasifs, de solvants ou d'objets métalliques pour nettoyer l'appareil. N'utilisez pas de nettoyeur à vapeur.

- Assurez-vous d'utiliser une prise électrique avec une tension et une mise à la terre appropriées. Les informations requises se trouvent sur la Plaque signalétique située sous l'appareil.
- Cet appareil ne doit pas être contrôlé au moyen d'une minuterie externe ou d'un système de commande à distance séparé.
- N'UTILISEZ PAS l'appareil avec des mains mouillées ou lorsqu'il est en contact avec de l'eau.
- NE POSEZ PAS d'objets métalliques tels que des couteaux, des fourchettes, des cuillères et des couvercles sur la surface de la table de cuisson, car ils peuvent devenir chauds.
- N'UTILISEZ PAS l'appareil avec un récipient vide.
- N'UTILISEZ PAS l'appareil s'il est endommagé.
- Cet appareil fonctionne correctement à des altitudes comprises entre 0 et 2 000 m.

- Des cliquetis ou des sifflements pendant le fonctionnement sont normaux.
- NE RÉPAREZ PAS l'appareil vous-même et ne le modifiez pas / ne le mettez pas à jour afin d'éviter tout risque de blessure et tout dommage à l'appareil.
- N'UTILISEZ PAS de rallonges pour brancher la table de cuisson et ne faites pas passer le cordon par-dessus la surface de cuisson.

Contactez un centre de service agréé pour la réparation ou le remplacement des pièces.

- Une mauvaise utilisation peut causer des blessures.
- Évitez tout déversement sur le connecteur.

Débarrassez-vous de cet appareil de manière responsable auprès d'un point de collecte spécifique pour les produits électriques.

ATTENTION

Seul un personnel agréé est autorisé à réparer ou démonter l'appareil afin d'éviter tout risque d'incendie, d'électrocution ou de blessure.

Une réparation incorrecte ou des modifications non autorisées apportées à des pièces essentielles peuvent compromettre la sécurité de l'appareil. Cela peut entraîner un dysfonctionnement, une surchauffe ou un incendie.

- N'utilisez PAS l'appareil à l'extérieur ou à une hauteur inférieure à 850 mm du sol.
- N'UTILISEZ PAS ET NE PLACEZ PAS l'appareil pendant la cuisson, ni le brancher à moins de 30 cm d'une source d'eau (comme un robinet/évier).
- Éteignez la plaque chauffante après chaque utilisation par le dispositif de commande correspondant et ne faites pas confiance au détecteur d'ustensile de cuisson.

Cet appareil est conçu pour une utilisation domestique ou autre utilisation similaire telle que :

  - Les cuisines du personnel dans les magasins, les bureaux et autres environnements de travail ;
  - Les maisons de campagne ;
  - Par des clients dans un hôtel, un motel ou dans d'autres environnements de type résidentiel ;
  - Dans les chambres d'hôtes ;
- Gardez l'appareil et son cordon d'alimentation hors de la portée des enfants âgés de moins de 8 ans. Les opérations de nettoyage et d'entretien ne doivent pas être effectuées par des enfants.
- Les appareils de cuisson doivent être placés dans une position stable, les poignées orientées de manière à éviter tout déversement de liquides chauds.
- Pour éviter tout risque de danger, faites remplacer le cordon d'alimentation endommagé par le fabricant, son agent de service

ou des personnes possédant des qualifications équivalentes.

- L'appareil ne doit pas être immergé.
- Évitez d'installer l'appareil près d'une porte ou sous une fenêtre, car l'ouverture de celles-ci risque de renverser les ustensiles de cuisson chauds posés sur la table de cuisson.
- Retirez tous les emballages, les autocollants et le film de l'appareil avant la première utilisation.

Protection de l'environnement

Mise au rebut des appareils ménagers

Le symbole sur le produit ou son emballage indique que ce produit ne peut être traité comme déchet ménager. Il doit être remis à un point de collecte approprié pour le recyclage des équipements électriques et électroniques. En vous assurant que ce produit est correctement jeté, vous aidez à éviter les conséquences potentiellement néfastes pour l'environnement et la santé publique, qui pourraient sinon être causées par une manipulation des ordures inadaptée à ce produit. Pour plus d'informations sur le recyclage de ce produit, veuillez contacter votre mairie, le service des ordures ménagères ou le magasin où vous avez acheté le produit.

⚠ AVERTISSEMENT ! Voilà ce qu'il faut faire avant de jeter l'appareil :

- Retirez la fiche de la prise secteur.
- Coupez et jetez le cordon d'alimentation.

Mise au rebut des matériaux d'emballage

Les matériaux marqués par ce symbole ♺ sont recyclables. Déposez les matériaux d'emballage dans un conteneur de collecte approprié pour être recyclés.

Économie d'énergie

- Si possible, recouvrez toujours les ustensiles de cuisson avec leurs couvercles.
- Placez l'ustensile de cuisson sur la zone de cuisson avant de l'allumer.
- Le fond de l'ustensile de cuisson doit être aussi plat et épais que possible.

Description du produit

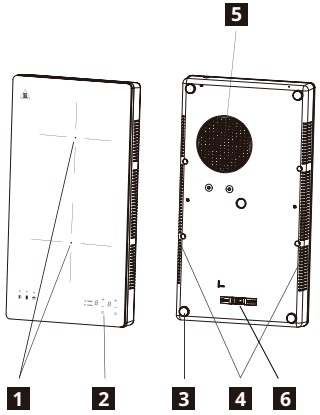

1. Zone chaude
   Zone de cuisson avant 180 mm 2 000 W
   Zone de cuisson arrière 158 mm 1 500 W
2. Bandeau de commande
3. Pieds en silicone
4. Sortie d'air
5. Entrée d'air
6. Commutateur mécanique (voir la section « Choix de la puissance »)

Bandeau de commande

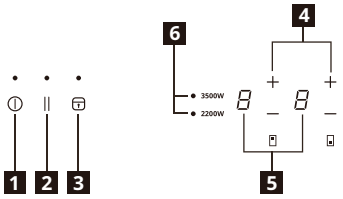

1. Allumer/Éteindre
2. Pause
3. Verrou/sécurité enfants
4. Réglage du niveau de cuisson
5. Affichage du niveau de cuisson
6. Choix de la puissance

Touches sensitives et éléments affichés
La table de cuisson est commandée à l'aide de touches sensitives. La sélection d'une fonction est confirmée par un élément affiché et un signal acoustique (bip).

Indicateurs

Casserole mal positionnée ou absente

Ce symbole apparaît si la casserole ne convient pas à la cuisson à induction, si elle n'est pas positionnée correctement ou si elle n'est pas de taille appropriée pour la zone de cuisson sélectionnée. Si aucune casserole n'est détectée dans les 30 secondes suivant la sélection, la zone de cuisson s'éteindra.

Chaleur résiduelle

Si l'écran affiche « H », la zone de cuisson est encore chaude. Une fois la zone de cuisson refroidie, l'écran s'éteint.

⚠ AVERTISSEMENT! Risquede brûlures par la chaleur résiduelle ! Une fois l'appareil éteint, la zone de cuisson met un certain de temps pour refroidir. Il faut surveiller l'indicateur de chaleur résiduelle [H].

Vous pouvez utiliser la chaleur résiduelle pour faire fondre ou garder au chaud des aliments. Ne débranchez pas l'appareil tant que l'indicateur [H] reste affiché.

Choix de la puissance (commutateur mécanique)

Avant de brancher le produit, vérifiez l'alimentation électrique de votre domicile et assurez-vous qu'elle peut fonctionner à la puissance nominale du produit. Au moment de l'achat, la puissance maximale de la table de cuisson est réglée sur 2 200 W, mais si vous êtes sûr que votre installation électrique fonctionne avec une puissance supérieure, vous pouvez l'augmenter jusqu'à 3 500 W en procédant comme suit :

a. Assurez-vous que la plaque de cuisson à induction est hors tension.
b. Retirez toutes les casseroles de la plaque de cuisson.
c. Retournez la table de cuisson à induction et placez le commutateur mécanique sur la puissance 3 500 W à l'aide d'un outil (par exemple un tournevis).

Pour plus d'informations, veuillez vous référer à la version complète des conseils et instructions pour ce produit

Utilisation quotidienne

⏻ Branchement au secteur

1. Dès que l'appareil est branché au secteur, la sécurité enfants est activée. Maintenez la touche de sécurité enfants enfoncée pendant 3 secondes pour la désactiver.

Allumer/Éteindre

1. Appuyez sur la touche Allumer/Éteindre, « 0 » s'affiche indiquant le mode veille et le témoin d'alimentation s'allume. Si aucun réglage de chaleur n'est sélectionné dans les 30 secondes, la table de cuisson s'éteint automatiquement sans qu'il soit nécessaire d'appuyer sur la touche Allumer/Éteindre.
2. Appuyez sur la touche Allumer/Éteindre pour éteindre la table de cuisson.

— + Réglage du niveau de cuisson

1. Appuyez sur — ou sur + pour contrôler le niveau de cuisson au cours de l'utilisation.
2. Appuyez sur — , le niveau de cuisson passe directement à « 9 ». Appuyez sur —pour diminuer le niveau de cuisson de « 9 » à « 1 ».
3. Appuyez sur +, le niveau de cuisson augmentera à partir de « 1 ». Appuyez sur + pour augmenter le niveau de cuisson de « 1 » à « 9 ».

|| Mode pause

- Il est possible d'interrompre la cuisson au lieu d'éteindre la table de cuisson.
- En mode pause, toutes les commandes sont désactivées, à l'exception de la commande Allumer/Éteindre.

Pour passer en mode pause

Touchez la commande pause. Tous les indicateurs affichent « || ».

Pour sortir du mode pause

Touchez à nouveau la commande pause.

⚠ En mode pause, toutes les commandes de la table de cuisson sont désactivées, à l'exception de la commande Allumer/Éteindre ⏻. En cas d'urgence, il est toujours possible d'éteindre la table de cuisson à induction à l'aide de la commande Allumer/Éteindre ⏻. La table de cuisson s'éteint au bout de 10 minutes si vous ne sortez pas du mode pause.

Verrou/sécurité enfants

Lorsque la zone de cuisson fonctionne, vous pouvez verrouiller le bandeau de commande, par exemple pour nettoyer la table de cuisson. Cela permet d'éviter une modification accidentelle du réglage du niveau de cuisson. Mais vous pouvez toujours éteindre la table de cuisson à l'aide de la touche Allumer/Éteindre. Illustration à titre de référence uniquement

Données techniques

Fiche d'information sur le produit en conformité avec la réglementation sur l'écoconception

Modèle	14FP22401
Type de table de cuisson	Plaque de cuisson à induction indépendante
Nombre de zones ou de surfaces de cuisson	2
Valeurs nominales	3500 W
Tension nominale	220-240 V~
Fréquence nominale	50/60 Hz
Profondeur*Largeur*Hauteur	520*280*62 mm
Poids net	4,2 kg

Technologie de chauffage	Induction
Diamètre des zones de cuisson circulaires (Ø)	180 mm 158 mm
Consommation d'énergie par zone de cuisson (cuisson électrique CE)	187 Wh/kg 186 Wh/kg
Consommation d'énergie de la table de cuisson (cuisson électrique CE).	186,5 Wh/kg
Directive 2009/125/CE, RÈGLEMENT (UE) N° 66/2014 DE LA COMMISSION, EN 60350-2: 2018+A1:2021. L'appareil s'arrête au bout de 1 minute à la fin du cycle de fonctionnement. La consommation à l'arrêt est de 0,5 W.	

ⓘ La référence de l'article et le numéro de série se trouvent sur la plaque signalétique de la coque inférieure de la machine.

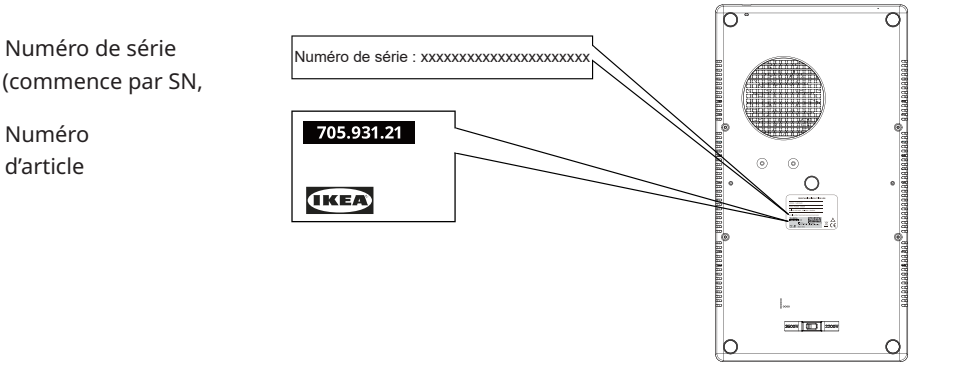

Illustration à titre de référence uniquement

Entretien et nettoyage

⚠ AVERTISSEMENT ! Éteignez l'appareil et le laisser refroidir avant de le débrancher.

⚠ AVERTISSEMENT ! Éteignez l'appareil et le laisser refroidir avant de le nettoyer.

⚠ AVERTISSEMENT ! Pour des raisons de sécurité, n'utilisez jamais d'appareil à vapeur ou à haute pression pour nettoyer l'appareil.

⚠ AVERTISSEMENT !

L'appareil sera endommagé par des objets pointus et des produits de nettoyage abrasifs. Après chaque utilisation, nettoyez l'appareil et éliminez les résidus avec de l'eau et un liquide vaisselle. Enlevez également le résidu des produits de nettoyage !

ⓘ Des égratignures ou des taches foncées impossibles à enlever sur la vitrocéramique n'affectent pas le fonctionnement de l'appareil.

Nettoyage des résidus et taches tenaces :

- Les résidus alimentaires contenant du sucre, de matières plastiques, de papier d'aluminium doivent être éliminés immédiatement ; le meilleur outil pour le nettoyage de la surface du verre est un racloir (non inclus avec l'appareil). Pour enlever les résidus, tenez le racloir incliné par rapport à la surface vitrocéramique en faisant glisser la lame. Essuyez l'appareil avec un chiffon humide avec un peu de liquide vaisselle. Séchez ensuite l'appareil avec un chiffon propre.
- Une fois l'appareil suffisamment refroidi, nettoyez les dépôts de calcaire, traces d'eau, éclaboussures de graisse, décolorations métalliques brillantes à l'aide d'un produit de nettoyage pour vitrocéramique ou inox.

Dépannage

Problème	Causes possibles	Solutions
L'appareil ne marche pas.	Panne de courant ou court-circuit dans votre source d'alimentation domestique.	Assurez-vous que votre connexion électrique n'a pas été interrompue.
	Plus de 10 secondes se sont écoulées après la mise en marche de l'appareil.	Remettez l'appareil en marche.
	La sécurité enfants est activée.	Assurez-vous que le verrouillage ou la sécurité enfant n'est pas activé (voir la section « Fonction Verrouillage/fonction Sécurité enfant »).
	Plusieurs touches sensitives ont été touchées en même temps.	Touchez une seule zone tactile à la fois.
	Eau ou résidus sur la surface vitrée.	Assurez-vous que la surface de commande est propre et sèche avant utilisation.
L'appareil cesse de fonctionner. Indication d'erreur :	L'ustensile de cuisson n'est pas adapté à la cuisson par induction.	Assurez-vous d'utiliser des ustensiles de cuisson adaptés.
	Aucun ustensile sur la zone de cuisson ou le diamètre de l'ustensile est trop petit pour la zone de cuisson.	Assurez-vous que des ustensiles de cuisson adaptés sont placés sur la zone.

En cas de panne, essayez de la résoudre en suivant les consignes de dépannage dans la version complète du manuel d'utilisation sur www.ikea.com.
Si le problème persiste, veuillez contacter le service client IKEA pour obtenir une assistance.

Garantie IKEA

Si vous souhaitez faire valoir la garantie de votre produit ou obtenir une assistance produit



Veuillez contacter le Service client IKEA, vous trouverez le lien vers le portail libre-service ou le numéro de téléphone sur www.IKEA.com.

Pour compléter votre demande de service sur le portail en libre-service et trouver plus facilement des informations sur votre produit ou des pièces détachées liées à votre produit, nous vous recommandons de noter le numéro d'article IKEA (8 chiffres) et le numéro de série figurant sur l'étiquette du produit. Dans la section Données techniques/plaque signalétique, vous trouverez l'emplacement de la plaque signalétique

CONSERVEZ LE BORDEREAU D'ACHAT/DE LIVRAISON !

C'est votre preuve d'achat et la garantie ne sera pas valable sans lui. Le ticket de caisse comporte également le nom et le numéro d'article IKEA (8 chiffres) de chaque appareil acheté.

Veuillez lire attentivement la documentation technique fournie avec votre appareil avant de nous contacter.

Veiligheidsinformatie

Lees voor gebruik van het apparaat de gebruiksaanwijzing zorgvuldig door en maak uzelf vertrouwd met de instructies voor veilig gebruik. Onjuist gebruik kan leiden tot letsel en schade. Bewaar de handleiding altijd bij het apparaat voor latere raadpleging, ook als u verhuist of het apparaat verkoopt.

- Dit apparaat is uitsluitend bedoeld voor kookdoeleinden.
- Dit apparaat is uitsluitend bedoeld voor huishoudelijk gebruik binnenshuis.
- Dit apparaat kan worden gebruikt door kinderen van 8 jaar en ouder en door personen met beperkte fysieke, zintuiglijke of mentale vermogens of met een gebrek aan kennis en ervaring, indien zij onder toezicht staan of aanwijzingen hebben gekregen over het veilige gebruik van het apparaat en de gevaren die hiermee zijn gemoeid begrijpen. Houd kinderen jonger dan 8 jaar en personen met zeer uitgebreide en complexe handicaps uit de buurt van het apparaat tenzij ze voortdurend onder toezicht staan. Laat kinderen niet met het apparaat spelen.
- Verifieer of het apparaat tijdens het gebruik op een droog en stabiel oppervlak is geplaatst en dat de ventilatieopeningen niet worden geblokkeerd.

⚠ WAARSCHUWING!

Activeer het kinderslot om te voorkomen dat kleine kinderen en huisdieren het apparaat onbedoeld inschakelen.

⚠ WAARSCHUWING

Onbeheerd gebruik van elektrische producten kan leiden tot blootstelling aan risico's die ernstig letsel of de dood tot gevolg kunnen hebben.

Houd het apparaat buiten het bereik van jonge kinderen, vooral tijdens gebruik en afkoeling.

⚠ WAARSCHUWING:

heet oppervlak, de oppervlakken kunnen tijdens het gebruik heet worden.

⚠ WAARSCHUWING!

Schakel als het oppervlak is gebarsten het apparaat uit om mogelijke elektrische schokken te vermijden. Neem contact op met de klantenservice van IKEA.

⚠ OPGELET

- Draag of verplaats het apparaat NIET met kookgerei erop tijdens het opwarmen.
- Gebruik dit apparaat NIET voor andere doeleinden dan koken.
- Steek GEEN draden of metalen voorwerpen in de luchtinlaat of -uitlaat van de kookplaat.
- Plaats of bewaar GEEN brandbare vloeistoffen, zeer ontvlambare materialen of voorwerpen die kunnen smelten (bijv. plastic folie, plastic, aluminium) op of in de buurt van het apparaat.

ATTENTIE

Reinig het apparaat en verwijder de resten met water en afwasmiddel na elk gebruik. Verwijder ook alle resten van de schoonmaakmiddelen!

⚠ WAARSCHUWING

OPGELET: Tijdens het koken moet er toezicht zijn. Een kortdurend kookproces moet voortdurend in de gaten worden gehouden. Het koken met vet of olie zonder toezicht kan gevaarlijk zijn en tot brand leiden. Probeer NOOIT om een brand met water te blussen, maar schakel het apparaat uit en dek dan de vlammen af met bijvoorbeeld een deksel of een branddeken.

⚠ WAARSCHUWING:

Brandgevaar: Leg geen voorwerpen op het kookoppervlak.

Gebruikers met een geïmplanteerde pacemaker moeten hun bovenlichaam op minstens 30 cm afstand houden van ingeschakelde inductiekookzones. Bedien het apparaat niet met natte handen en houd het oppervlak van het bedieningspaneel droog. Veel water op de toetsen van het bedieningspaneel maakt deze defect.

⚠ OPGELET

Zorg ervoor dat het apparaat is uitgeschakeld en is afgekoeld voordat u het schoonmaakt. Als u dat niet doet kunt u blootgesteld worden aan elektrische schok en brandwonden oplopen.

⚠ Gebruik GEEN schurende producten, schuursponsjes, oplosmiddelen of metalen voorwerpen bij het reinigen van het apparaat. Gebruik geen stoomreiniger.

- Verifieer of een stopcontact met de juiste spanning en met aarding wordt gebruikt. De vereiste informatie is te vinden op het typeplaatje van het apparaat aan de onderzijde van het apparaat.
- Het apparaat is niet bedoeld om te worden bediend met een externe timer of een apart afstandsbedieningssysteem.
- Gebruik het apparaat NIET met natte handen of wanneer het in contact is gekomen met water.
- Plaats GEEN metalen voorwerpen zoals messen, vorken, lepels en deksels op het kookoppervlak, omdat deze heet kunnen worden.
- Gebruik het apparaat NIET met een lege pan.
- Gebruik het apparaat NIET als het beschadigd is.
- Dit apparaat werkt goed op hoogtes tussen 0-2000 m.
- Klik- of bruisgeluiden tijdens het bedrijf zijn normaal.
- Voer GEEN reparaties zelf uit en breng GEEN wijzigingen of aanpassingen aan het apparaat aan om letsel en schade aan het apparaat te voorkomen.
- Sluit de kookplaat NIET aan met verlengsnoeren en zorg ervoor dat de kabel van de kookplaat niet over andere werkplekken wordt geplaatst.

Neem contact op met een geautoriseerd servicecentrum voor reparatie of vervangende onderdelen.

- Verkeerd gebruik kan letsel veroorzaken.
- Voorkom morsen op de aansluiting.

Voer dit apparaat op verantwoorde wijze af bij een aangewezen inzamelpunt voor elektrische producten.

ATTENTIE

Alleen geautoriseerd personeel mag het apparaat repareren of uit elkaar halen om brand, elektrische schokken of letsel te voorkomen.

Onjuiste reparaties of ongeoorloofde wijzigingen aan cruciale onderdelen kunnen de veiligheid van het apparaat in gevaar brengen. Dit kan leiden tot storingen, oververhitting of brand.

- Gebruik het apparaat NIET buitenshuis of op een hoogte van minder dan 850 mm boven de vloer.
- Gebruik en plaats het apparaat NIET tijdens het koken of wanneer het is aangesloten op minder dan 30 cm van een waterbron (zoals een kraan of gootsteen).
- Schakel na gebruik het element van de kookplaat met de hiervoor bestemde knop uit en vertrouw niet op de pandetector.

Het apparaat is uitsluitend bestemd voor huishoudelijke en vergelijkbare toepassingen, zoals:

  – Personeelskantines in winkels, kantoren en andere bedrijfsomgevingen;
  – Boerderijen;
  – Dit apparaat is bedoeld voor huishoudelijk- en soortgelijk gebruik, bijv. door gasten in hotels, motels en andere woonomgevingen;
  – In bed en breakfast-type omgevingen;
- Houd het apparaat en het snoer buiten het bereik van kinderen die jonger zijn dan 8 jaar. Kinderen mogen het apparaat niet zonder toezicht reinigen of er gebruikersonderhoud aan uitvoeren.
- Kookapparatuur moet stabiel worden geplaatst, met de handgrepen zo gepositioneerd dat het morsen van hete vloeistoffen wordt vermeden.
- Als het netsnoer is beschadigd dient het ter voorkoming van gevaar door de fabrikant, de dealer of een vergelijkbaar bevoegde persoon te worden vervangen.
- Het apparaat mag niet worden ondergedompeld.
- Installeer het apparaat niet naast deuren of onder ramen omdat kookgerei mogelijk van de kookplaat kan vallen als deuren en ramen worden geopend.
- Verwijder voor het eerste gebruik al het verpakkingsmateriaal, de stickers en de folie van het apparaat.

Milieu

Verwijdering van huishoudelijke apparaten

Het symbool op het product of op de verpakking wijst erop dat dit product niet als huishoudafval mag worden behandeld. In plaats daarvan moet het worden afgegeven bij een verzamelpunt waar elektrische en elektronische apparatuur wordt gerecycled. Als u ervoor zorgt dat dit product op de juiste manier wordt verwijderd, voorkomt u mogelijke negatieve gevolgen voor mens en milieu die zich zouden kunnen voordoen in geval van verkeerde afvalverwerking. Voor gedetailleerdere informatie over het recyclen van dit product, kunt u contact opnemen met de gemeente, de gemeentereiniging of de winkel waar u het product hebt gekocht.

⚠WAARSCHUWING! Voer de volgende stappen uit om het apparaat af te voeren:

- Trek de stekker uit het stopcontact.
- Snijd het netsnoer door en gooi het weg.

Weggooien van verpakkingsmateriaal

De materialen met het symbool zijn recycleerbaar. Gooi de verpakking in een geschikte verzamelcontainer om deze te recyclen.

Energiebesparing

- Plaats, indien mogelijk, altijd de deksels op de pannen.
- Plaats het kookgerei op de kookzone voor u deze inschakelt.
- De onderkant van het kookgerei moet zo dik en plat mogelijk zijn.

Productbeschrijving

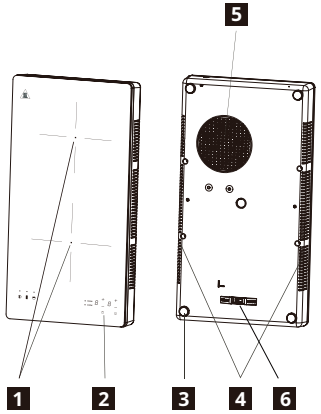

1. Opwarmzone
   Kookzone voor 180mm 2000W
   Kookzone achter 158mm 1500W
2. Bedieningspaneel
3. Silicone pootjes
4. Luchtuitlaat
5. Luchtinlaat
6. Mechanische schakelaar (raadpleeg het hoofdstuk Vermogenskeuze)

Bedieningspaneel

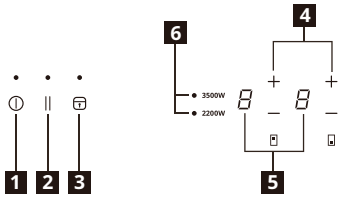

1. Aan/Uit
2. Pauze
3. Vergrendeling/Kinderslot
4. Instelling vermogensniveau
5. Weergave vermogensniveau
6. Vermogenskeuze

Druksensorvelden en displays
U bedient de kookplaat door het aanraken van de druksensorvelden. Displays en geluidssignalen (korte piepgeluiden) bevestigen de keuze van een functie.

Indicatoren

Pan verkeerd geplaatst of ontbreekt

Dit symbool verschijnt als de pan niet geschikt is voor inductiekoken, niet correct is neergezet of niet de juiste maat heeft voor de geselecteerde kookzone. Als binnen 30 seconden na het maken van de selectie geen pan wordt gedetecteerd, wordt de kookzone uitgeschakeld.

Restwarmte

Als het display "H" weergeeft, dan is de kookzone nog heet. Als de kookzone is afgekoeld, gaat het display uit.

⚠ WAARSCHUWING!

Verbrandingsgevaar door restwarmte! Nadat u het apparaat hebt uitgeschakeld, duurt het even voordat de kookzones zijn afgekoeld. Controleer de restwarmte-indicator [H].

Gebruik de restwarmte voor het smelten en warm houden van gerechten. Schakel het product niet uit voordat [H] van de display verdwijnt.

Vermogenskeuze (Mechanische schakelaar)

Controleer voordat u het product aansluit de stroomvoorziening in uw huis en controleer of deze bestand is tegen het nominale vermogen van het product. Op het moment van aankoop is het maximale vermogen van de kookplaat ingesteld op 2200W, maar als u zeker weet dat uw elektrische installatie een hoger vermogen ondersteunt, dan kunt u het vermogen verhogen tot 3500W door de onderstaande stappen te volgen:

a. Controleer of de inductiekookplaat is uitgeschakeld.

b. Verwijder eventuele pannen van de kookplaat.

c. Draai de inductiekookplaat om en zet de mechanische schakelaar met een gereedschap (bijvoorbeeld een schroevendraaier) op 3500W.

Raadpleeg voor meer informatie de volledige versie van Advies & Instructies voor dit product

Dagelijks gebruik

Aansluiten op stopcontact

1. Nadat u de stekker in het stopcontact hebt gestopt wordt het kinderslot geactiveerd. Houd de toets Kinderslot gedurende 3 seconden ingedrukt om uit te schakelen.

Aan/Uit

1. Druk op de Aan-/Uit-toets ingeschakeld, het scherm zal "0" weergeven net als in de standbymodus en het voedingsindicatorlampje gaat branden. Als er binnen 30 seconden geen warmteinstelling wordt geselecteerd, dan wordt de kookplaat automatisch uitgeschakeld zonder op de Aan-/Uit-toets te drukken.
2. Als u tijdens gebruik op de Aan-/Uit-toets drukt, dan wordt de kookplaat uitgeschakeld.

— + Instelling vermogensniveau

1. Druk op — of + om het vermogensniveau tijdens gebruik in te stellen.
2. Als u op—drukt, dan gaat het vermogensniveau gelijk naar "9". Als u op — drukt, dan neemt het vermogensniveau af van "9" naar "1". Als u op drukt, dan neemt het vermogensniveau toe vanaf "1".
3. Als u op + drukt, wordt het stroomniveau + verhoogd van "1" naar "9".

Pauzestand

- U kunt de verwarming pauzeren in plaats van de kookplaat uit te schakelen.
- Als u de Pauzestand activeert, dan worden alle bedieningselementen, behalve de Aan-/Uit-knop, uitgeschakeld.

De pauzestand activeren

Raak de pauzeknop aan. Alle indicatoren geven "||" aan.

De pauzestand afsluiten

Raak de pauzeknop opnieuw aan.

⚠ Wanneer de kookplaat in de pauzestand staat, dan zijn alle bedieningselementen uitgeschakeld, behalve Aan-/Uit. In noodgevallen kunt u de inductiekookplaat altijd uitschakelen met de Aan-/Uit toets.
De kookplaat wordt na 10min uitgeschakeld als u de pauzestand niet verlaat.

Vergrendeling/Kinderslot

Als er in de kookzone gewerkt wordt, kunt u het bedieningspaneel vergrendelen, bijvoorbeeld om de kookplaat te reinigen. Dit voorkomt onbedoeld wijzigen van de instelling van het vermogensniveau. De kookplaat kan nog steeds worden uitgeschakeld met de Aan-/Uit-toets. Afbeelding uitsluitend ter referentie

Technische gegevens

Productinformatieblad volgens de Ecodesignverordening

Model	14FP22401
Type kookplaat	Vrijstaande inductiekookplaat
Aantal kookzones en/of gebieden	2
Nominaal vermogen	3500 W
Nominale spanning	220-240 V~
Nominale frequentie	50/60 Hz
Diepte*Breedte*Hoogte	520*280*62 mm
Netto gewicht	4,2 kg

Verwarmingstechnologie	Inductie
Diameter van ronde kookzones (Ø)	180 mm 158 mm
Energieverbruik per kookzone (EV elektrisch koken)	187 Wh/kg 186 Wh/kg
Energieverbruik van de kookplaat (EV elektrische kookplaat)	186,5 Wh/kg
Richtlijn 2009/125/EG, VERORDENING (EU) Nr. 66/2014 VAN DE COMMISSIE, EN 60350-2: 2018+A1:2021. Het apparaat schakelt 1 minuut na beëindiging van het gebruik over naar de uitmodus en het vermogen in de uitmodus is 0,5 W.	

ⓘ Het artikelnummer en serienummer staan op het typeplaatje op de onderkant van het apparaat.

Serienummer (start met SN, 22-cijferige code)

Artikelnummer (8-cijferige code)

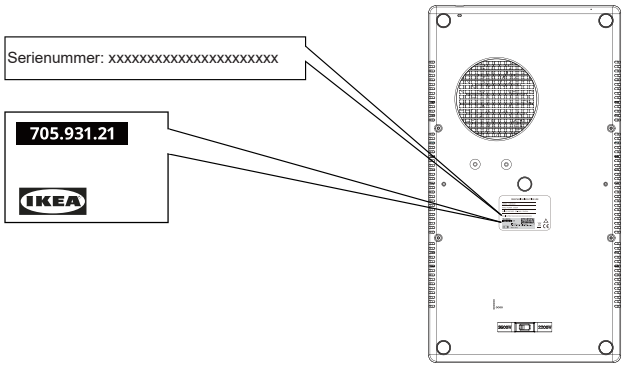

Afbeelding uitsluitend ter referentie

Reiniging en onderhoud

⚠ WAARSCHUWING!

Schakel het apparaat uit en laat het afkoelen voor u het loskoppelt.

⚠ WAARSCHUWING!

Schakel het apparaat uit en laat het afkoelen voordat u het reinigt.

⚠ WAARSCHUWING! Reinig het apparaat om veiligheidsredenen niet met een stoomreiniger of hogedrukreiniger.

⚠ WAARSCHUWING!

Scherpe objecten en schuurmiddel beschadigen het apparaat. Reinig het apparaat en verwijder de resten met water en afwasmiddel na elk gebruik. Verwijder ook alle resten van de schoonmaakmiddelen!

ⓘ Krassen of donkere vlekken op het glaskeramiek die niet kunnen worden verwijderd hebben geen invloed op de werking van het apparaat.

Hardnekkige resten verwijderen:

- Voedsel met suiker, plastic, resten van aluminiumfolie moet gelijk worden verwijderd, het beste middel om het glazen oppervlak te reinigen is een schraper (niet inbegrepen bij het apparaat). Plaats de schraper op het oppervlak van glaskeramiek in een hoek en verwijder de resten door het blad over het oppervlak te laten glijden. Veeg het apparaat schoon met een vochtige doek en een beetje schoonmaakmiddel. Wrijf ten slotte het apparaat schoon met een schone doek.
- Kalkringen, waterringen, vetspetters en glanzende metaalachtige verkleuringen moeten worden verwijderd nadat het apparaat is afgekoeld met reiniger voor glaskeramiek of roestvrij staal.

Problemen oplossen

Probleem	Mogelijke oorzaak	Oplossing
Het apparaat werkt niet.	Kortsluiting of een stroomstoring in de voedingsbron van uw huis.	Controleer of de stroomtoevoer niet is uitgevallen.
	Het is meer dan 10 seconden geleden sinds u het apparaat hebt ingeschakeld.	Schakel het apparaat opnieuw in.
	Het kinderslot is ingeschakeld.	Controleer of de vergrendeling/ kinderslotfunctie niet is ingeschakeld (zie het hoofdstuk “Vergrendelingsfunctie/ Kinderslotfunctie”).
	Verschillende sensorvelden zijn tegelijkertijd aangeraakt.	Raak slechts één sensorgebied tegelijk aan.
	Water of resten op het glazen oppervlak.	Zorg ervoor dat het bedieningspaneel schoon en droog is voor gebruik.
Het apparaat doet het niet meer. Foutmelding ⊔:	De pannen niet geschikt voor inductie.	Zorg ervoor dat geschikt kookgerei wordt gebruikt.
	Er staat geen kookgerei op de kookzone of de diameter van het kookgerei is te klein voor de kookzone.	Zorg ervoor dat geschikt kookgerei op de zone wordt geplaatst.

Als er een storing is, probeer deze dan op te lossen door de richtlijnen voor het oplossen van problemen in de volledige versie van de gebruikershandleiding op www.ikea.com te volgen. Als het probleem aanhoudt, neem dan contact op met de IKEA-klantenservice voor service.

IKEA garantie

Als u aanspraak wilt maken op de productgarantie of productondersteuning wilt krijgen



Neem dan contact op met de IKEA- klantenservice. U vindt de link naar het zelfbedieningsportaal of het telefoonnummer op www.IKEA.com.

Om uw serviceaanvraag via het zelfbedieningsportaal te voltooien en gemakkelijker informatie over uw product of reserveonderdelen voor uw product te vinden, raden wij u aan het IKEA-artikelnummer (8 cijfers) en het serienummer van het productlabel te noteren. In het gedeelte Technische gegevens/ typeplaatje kunt u vinden waar het typeplaatje zich bevindt

BEWAAR HET AANKOOP-/ LEVERINGSDOCUMENT!
Dit is uw aankoopbewijs; zonder dit document is de garantie ongeldig. Op de kassabon staan ook de naam en het IKEA- artikelnummer (8 cijfers) van elk aangeschaft apparaat vermeld.

Lees de technische documentatie bij uw apparaat aandachtig door voordat u contact met ons opneemt.

Oplysninger om sikkerhed

Før apparatet tages i brug, skal du omhyggeligt læse og sætte dig ind i betjeningsvejledningen til sikker anvendelse. Forkert brug kan medføre kvæstelser og skader på ejendom. Opbevar altid instruktionerne sammen med apparatet til fremtidig reference, selv hvis du flytter eller sælger det.

- Dette apparat er kun beregnet til madlavning.
- Dette apparat er kun designet til indendørs husholdningsbrug.
- Dette apparat kan anvendes af børn fra 8 år og opefter og af personer med nedsatte fysiske, sensoriske eller psykiske evner, eller som mangler den nødvendige erfaring og viden, hvis de er under opsyn eller har modtaget undervisning i, hvordan apparatet kan bruges på sikker måde, og hvis de har forstået de medfølgende farer. Børn under 8 år og personer med meget omfattende og komplekse handikap må ikke komme i nærheden af opvaskemaskinen, medmindre de er under konstant opsyn. Lad ikke børn lege med apparatet.
- Sørg for, at apparatet står på en tør og stabil overflade under brug, og at ventilationsåbningerne ikke er blokerede.

⚠ ADVARSEL! Aktivér børnelåsen for at forhindre, at småbørn og kæledyr tænder apparatet ved et uheld.

⚠ ADVARSEL

Uovervåget brug af elektriske produkter kan medføre risici, der kan resultere i alvorlige kvæstelser eller dødsfald.

Hold apparatet utilgængeligt for små børn, især under brug og nedkøling.

⚠ ADVARSEL: Varm overflade, overfladerne kan blive varme under brug.

⚠ ADVARSEL! Hvis overfladen er revnet, bør du slukke apparatet for at undgå risiko for elektrisk stød. Kontakt venligst IKEA kundesupport.

⚠ FORSIGTIG

- Bær eller flyt IKKE apparatet med kogegrej ovenpå under opvarmning.
- Brug IKKE apparatet til andre formål end madlavning.
- Stik IKKE ledninger eller metalgenstande ind i luftindtaget eller luftudtaget på apparatet.
- Anbring eller opbevar IKKE brandbare væsker, stærkt brandbare materialer eller genstande, der kan smelte (f.eks. plastfolie, plast, aluminium) på eller nær apparatet.

BEMÆRK

Rengør apparatet og fjern evt. madrester med vand og opvaskemiddel efter hver brug. Fjern også resterne af rengøringsmidlerne!

⚠ ADVARSEL

FORSIGTIG: Tilberedningsprocessen skal overvåges. En kort tilberedningsproces skal overvåges løbende. Madlavning med fedt eller olie skal altid ske under opsyn, da det ellers kan være farligt og medføre brand. Forsøg ALDRIG at slukke en brand med vand, men sluk apparatet, og dæk derefter flammerne til f.eks. med et låg eller et brandtæppe.

⚠ **ADVARSEL:** Brandfare:
Opbevar ikke genstande på kogepladen.

Brugere med pacemaker bør holde overkroppen på en afstand af mindst 30 cm fra tændte induktionskogezoner. Betjen ikke apparatet med våde hænder, og hold kontrolpanelets overflade tør. Hvis der ligger meget vand på kontrolpanelets knapper, vil de ikke længere fungere korrekt.

⚠ FORSIGTIG

Sørg for, at apparatet er slukket og afkølet, inden det rengøres. Manglende overholdelse kan medføre elektrisk stød og forbrændinger.

⚠ Brug IKKE slibende produkter, skuresvampe, opløsningsmidler eller metalgenstande, når apparatet rengøres. Brug ikke en damprenser.

- Sørg for at bruge en stikkontakt med korrekt spænding og jordforbindelse. De nødvendige oplysninger findes på typeskiltet på undersiden af apparatet.
- Apparatet er ikke beregnet til at blive betjent via en ekstern timer eller et separat fjernbetjeningssystem.
- Betjen IKKE apparatet med våde hænder, eller når apparatet er i kontakt med vand.
- Læg IKKE metalgenstande såsom knive, gafler, skeer og låg på kogepladens overflade, da de kan blive varme.
- Betjen IKKE apparatet med en tom gryde.
- Brug IKKE apparatet, hvis det er beskadiget.
- Dette apparat fungerer effektivt i højder mellem 0 og 2.000 m.
- Kliklyde eller spruttende lyde under drift er normale.
- Du må IKKE selv udføre reparationer eller ændre/opdatere apparatet for at undgå personskader og beskadigelse af apparatet.
- Tilslut IKKE kogepladen via en forlængerledning og undlad at placere kogepladen således, at ledningen føres over arbejdsfladen.

Kontakt et autoriseret servicecenter for reparation eller reservedele.

- Misbrug kan medføre potentielle kvæstelser.
- Undgå spild på stikket.

Bortskaf apparatet ansvarsbevidst på et godkendt indsamlingssted til elektriske produkter.

BEMÆRK

Kun autoriseret personale må reparere eller adskille apparatet for at undgå brand, elektrisk stød eller personskade.

Forkert reparation eller uautoriserede ændringer af vigtige dele kan forringe apparatets sikkerhed. Dette kan medføre funktionsfejl, overophedning eller brand.

- Brug IKKE apparatet udendørs eller i højder under 850 mm fra gulvet.
- Brug og anbring IKKE apparatet nærmere end 30 cm på en vandkilde (vandhane/ vask), når det er i brug eller tilsluttet.
- Sluk kogezonerne på kontrolpanelet efter brug i stedet for at stole på grydedetektoren.

Apparatet er beregnet til husholdningsbrug eller lignende anvendelser, eksempelvis:

  – Personalekøkkener i butikker, kontorer og andre arbejdsmiljøer;
  – Landhuse;
  – Af kunder på hoteller, moteller og andre boligmiljøer;
  – I BnB-miljøer;

- Hold apparatet og dets ledning utilgængelige for børn under 8 år. Rengøring og vedligeholdelse må ikke udføres af børn.
- Apparater til madlavning skal placeres stabilt med håndtagene placeret, så spild af varme væsker undgås.
- Hvis netledningen er beskadiget, skal den udskiftes af producenten, dennes autoriserede servicecenter eller tilsvarende kvalificerede personer for at undgå fare.
- Apparatet må ikke nedsænkes i vand.
- Undlad at installere apparatet direkte ved siden af døre eller under vinduer, da varmt kogegrej kan blive slået af kogepladen, når døre og vinduer åbnes.
- Fjern al emballage, mærkater og film fra apparatet før ibrugtagning.

Miljøhensyn

Bortskaffelse af husholdningsapparater

Symbolet  på produktet eller dets indpakning angiver, at produktet ikke må behandles som husholdningsaffald. I stedet skal det indleveres på et relevant indsamlingssted til genanvendelse af elektrisk og elektronisk udstyr. Hvis du sikrer, at dette produkt bliver bortskaffet korrekt, hjælper du med til at undgå negative konsekvenser for miljø og personers sundhed, som ellers kunne opstå på grund af forkert affaldshåndtering af dette produkt. Du kan få yderligere oplysninger om genanvendelse hos din kommune, dit lokale renovationsselskab eller i butikken, hvor du købte produktet.

⚠ ADVARSEL! Gør følgende, når du vil bortskaffe apparatet:

- Træk stikket ud af stikkontakten.
- Klip ledningen af og smid den væk.

Bortskaffelse af emballagemateriale

Materialer med symbolet ♺ kan genanvendes. Bortskaf indpakningsmaterialerne i en indsamlingscontainer til genbrug.

Spar på energien

- Læg om muligt altid låg på gryder og pander.
- Placér kogegrejet på kogezonen inden, du tænder den.
- Kogegrejets bund skal være så tyk og plan som muligt.

Beskrivelse af produktet

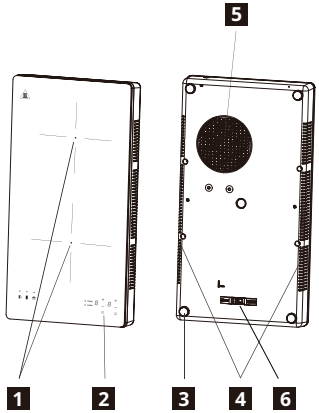

1. Varmeområde
   Forreste kogezone på 180 mm, 2.000 W
   Bagerste kogezone på 158 mm, 1.500 W
2. Kontrolpanel
3. Silikonefødder
4. Luftudtag
5. Luftindtag
6. Mekanisk kontakt (se afsnit om valg af effekt)

Kontrolpanel

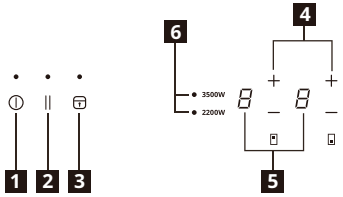

1. Tænd/Sluk
2. Sæt på pause
3. Lås/børnelås
4. Valg af effekttrin
5. Visning af effekttrin
6. Valg af effekt

Sensorfelter til berøringsbetjening og display
Du betjener kogepladen ved at berøre sensorfelterne. Display og lydsignaler (korte bip) bekræfter valg af funktion.

Indikatorer

Gryde ikke placeret korrekt eller ingen gryde
Symbolet vises, hvis gryden ikke er egnet til madlavning med induktion, ikke er placeret korrekt eller ikke har en størrelse, der passer til den valgte kogezone. Kogezonen slukker, hvis der ikke registreres en gryde inden for 30 sekunder efter valget.

Restvarme
Hvis displayet viser et "H", er kogezonen fortsat varm. Displayet slukker, når kogezonen er kølet af.

⚠ ADVARSEL! Risiko for forbrændinger fra restvarme! Efter at du slukker apparatet, har kogezonerne brug for tid til at køle af. Kig på restvarmeindikatoren [H].

Brug restvarmen til smeltning eller til at holde maden varm. Tag ikke stikket til apparatet ud af kontakten, før [H] er forsvundet fra displayet.

Valg af effekt (mekanisk kontakt)

Kontrollér strømforsyningen i dit hjem, før du tilslutter apparatet, for at bekræfte, at den kan bære produktets nominelle effekt. På købstidspunktet er den maksimale effekt for kogepladen indstillet til 2.200 W, men hvis du er sikker på, at din elinstallation understøtter en højere effekt, kan du forøge den til 3.500 W ved at følge trinnene nedenfor:

a. Sørg for, at induktionskogepladen er slukket.
b. Fjern eventuelle gryder fra kogepladen.
c. Vend induktionskogepladen om, og flyt den mekaniske kontakt til effekten 3.500 W med et værktøj (f.eks. en skruetrækker).

Se den fulde version af Råd og vejledning for produktet for at få flere oplysninger

Daglig brug

⏻ Tilslutning til stikkontakt

1. Når du sætter stikket i stikkontakten, aktiveres børnesikringen. Tryk og hold låseknappen på børnesikringen nede i 3 sekunder for at deaktivere.

Tænd/Sluk

1. Tryk på tænd/sluk-knappen, hvorefter displayet viser "0" som tegn på standby, og effektindikatoren lyser. Kogepladen slukker automatisk uden tryk på tænd/sluk-knappen, hvis der ikke vælges et effekttrin inden for 30 sekunder.
2. Tryk på tænd/sluk-knappen under brug, og kogepladen slukker.

— + Valg af effekttrin

1. Tryk på — eller + for at vælge effekttrin under drift.
2. Tryk på — for at vælge effekttrin "9" direkte. Tryk på for at — reducere effekttrin "9" til effekttrin "1".
3. Tryk på + for at øge effekttrinnet fra "1". Tryk på for + at gå op i effekttrin fra "1" til "9".

⏸ Pausetilstand

- Du kan sætte varmen på pause i stedet for at slukke kogepladen.
- Når du aktiverer pausetilstanden, deaktiveres alle kontrolknapper med undtagelse af tænd/slukknappen.

Aktivering af pausetilstanden

Tryk på kontrolknappen Pause. Alle indikatorer viser "||".

Afslutning af pausetilstanden

Tryk igen på kontrolknappen Pause.

⚠ Når kogepladen er i pausetilstanden, deaktiveres alle kontrolknapper med undtagelse af tænd/sluk-knappen ⏻. Du kan altid slukke induktionskogepladen med tænd/sluk-knappen ⏻ i en nødsituation. Kogepladen slukkes efter 10 minutter, hvis du ikke afslutter pausetilstanden.

🔒 Lås/børnelås

Du kan låse kontrolpanelet for eksempelvis at rengøre kogepladen, når kogezonen er i brug. På den måde undgår du at ændre valget af effekttrin ved et uheld. Du kan stadig slukke kogepladen ved at trykke på tænd/sluk-knappen. Billede er kun til reference

Tekniske data

Produktdatablad i henhold til forordningen om Ecodesign

Model	14FP22401
Kogepladetype	Fritstående induktionskogeplade
Antal kogezoner og/eller -områder	2
Nominel effekt	3500 W
Nominel spænding	220-240 V~
Nominel frekvens	50/60 Hz
Dybde x Bredde X Højde	520*280*62 mm
Nettovægt	4,2 kg

Varmeteknologi	Induktion
Diameter på runde kogezoner (Ø)	180 mm 158 mm
Energiforbrug pr. kogezone (energiforbrug ved madlavning med el)	187 Wh/kg 186 Wh/kg
Kogepladens energiforbrug (energiforbrug for elektrisk kogeplade)	186.5 Wh/kg
EU-direktiv 2009/125/EF, Kommissionens forordning (EU) nr. 66/2014, IEC EN 60350-2: 2018+A1:2021. Apparatet aktiverer slukket tilstand 1 minut efter brugen, og effekten i slukket tilstand er 0,5 W.	

ⓘ Varenummer og serienummer findes på typepladen på apparatets bundplade.

Serienummer (starter med SN, kode på 22 cifre)

Varenummer (kode på 8 cifre)

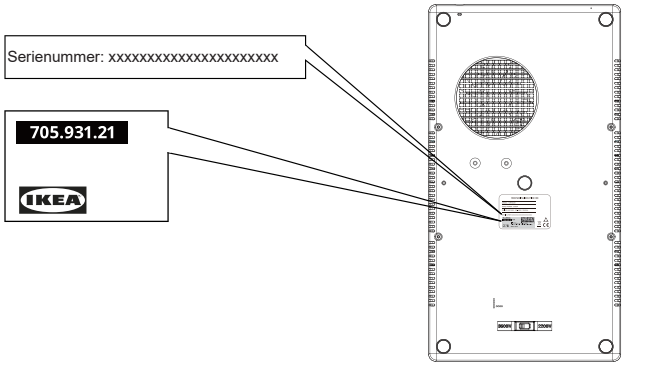

Billede er kun til reference

Rengøring og vedligeholdelse

⚠ **ADVARSEL!** Sluk apparatet og lad det køle af, inden du kobler det fra lysnettet.

⚠ **ADVARSEL!** Sluk apparatet og lad det køle af, inden du rengør det.

⚠ **ADVARSEL!** Rengør af sikkerhedshensyn ikke apparatet med en damprenser eller højtryksrenser.

⚠ **ADVARSEL!** Skarpe genstande og rengøringsmidler med slibemiddel vil beskadige apparatet. Rengør apparatet og fjern evt. madrester med vand og opvaskemiddel efter hver brug. Fjern også resterne af rengøringsmidlerne!

ⓘ Ridser eller mørke pletter på den glaskeramiske overflade, der ikke kan fjernes, har ingen indflydelse på apparatets funktionsduelighed.

Sådan fjernes spildte og fastbrændte pletter:

- Sukkerholdige madvarer, plast- og sølvpapirrester skal fjernes omgående. Det bedste redskab til rengøring af glaspladen er en skraber (leveres ikke med apparatet). Placér en skraber i en vinkel mod den glaskeramiske overflade og fjern madrester ved at lade bladet glide hen over pladen. Tør apparatet med en fugtig klud med lidt opvaskemiddel. Tør til sidst apparatet med en ren, tør klud.
- Kalk- og vandaflejringer, fedtstænk og skinnende metalmisfarvninger skal fjernes med et rengøringsmiddel til glaskeramiske kogeplader eller rustfrit stål efter, at kogepladen er kølet af.

Fejlfinding

Problem	Mulig årsag	Løsning
Apparatet virker ikke.	Manglende strømtilførsel eller en kortslutning i strømforsyningen i dit hjem.	Du skal sikre dig, at din strømafbryder ikke er slået fra.
	Der er gået mere end 10 sekunder siden, du tændte kogepladen.	Tænd apparatet igen.
	Børnelås er aktiveret.	Sørg for, at Lås / børnelås ikke er aktiveret (se afsnittet "Låsefunktion / børnelåsfunktion").
	Du har rørt ved flere sensorfelter på samme tid.	Berør kun ét sensorområde ad gangen.
	Vand eller rester på glasoverfladen.	Sørg for, at brugergrænsefladen er ren og tør, før brug.
Apparatet holder op med at fungere. Fejlkode [U]:	Kogegrejet er ikke egnet til induktion .	Sørg for at bruge egnet kogegrej.
	Intet kogegrej på kogezonen, eller kogegrejets diameter er for lille til kogezonen.	Sørg for, at egnet kogegrej er placeret på kogezonen.

Hvis der opstår en fejl, så prøv at løse den ved at følge fejlfindingens retningslinjer i den fulde brugervejledning på www.ikea.com.
Hvis problem vedvarer, kontakt venligst IKEA Kundeservice for service.

IKEA's garanti

Hvis du vil gøre krav på din produktgaranti eller få produktsupport



Kontakt IKEA's kundeservice. Du finder linket til selvbetjeningsportalen eller telefonnummeret på www.IKEA.com.

For at fuldføre din anmodning om service på selvbetjeningsportalen, og for lettere at finde oplysninger om dit produkt eller reservedele tilknyttet dit produkt, opfordrer vi dig til at notere IKEA- varenummeret (8 cifre) og serienummeret på produktetiketten. I afsnittet Tekniske data / typeskilt kan du få flere oplysninger om, hvor typeskiltet er placeret

GEM KØBS-/LEVERINGSDOKUMENTET!
Det er din købskvittering; garantien er ikke gyldig uden denne. Kvitteringen indeholder ligeledes navnet og IKEA-varenummeret (8-cifret kode) på alle købte apparater.

Læs omhyggeligt den tekniske dokumentation, der fulgte med dit apparat, før du kontakter os.

Öryggisupplýsingar

Áður en tækið er notað skal lesa notkunarleiðbeiningarnar vandlega og kynna sér þær til að tryggja örugga notkun. Röng notkun getur leitt til meiðsla og skemmda. Geymið alltaf leiðbeiningarnar með tækinu til framtíðar jafnvel ef þið flytjið það eða seljið það.

- Þetta tæki er eingöngu ætlað fyrir matreiðslu.
- Þetta tæki er eingöngu hannað til notkunar innandyra á heimilum.
- Börn, 8 ára og eldri og fólk sem er hreyfihamlað, með skerta skynjun, skert andlega eða skortir reynslu og þekkingu mega aðeins nota heimilistækið ef þau hafa fengið leiðsögn eða leiðbeiningar um örugga notkun heimilistækisins og geri sér grein fyrir hættunum sem fylgja notkun þess. Halda skal frá börnum innan við 8 ára og fólki með mjög viðtæka og erfiða fötlun nema þau njóti stöðugrar umsjónar. Ekki leyfa börnum að leika sér með tækið.
- Gangið úr skugga um að tækið sé sett á þurrt og stöðugt yfirborð meðan það er í notkun og að loftræstiop séu ekki stífluð.

⚠ VIÐVÖRUN! Setjið barnalæsingu á til að hindra að ung börn og gæludýr kveiki óvart á helluborðinu.

⚠ VIÐVÖRUN

Eftirlitslaus notkun rafmagnstækja getur leitt til áhættu sem getur valdið alvarlegum meiðslum eða dauða.

Geymið tækið þar sem ung börn ná ekki til, sérstaklega meðan á notkun stendur og á meðan það kólnar.

⚠ VARÚÐ: heitt yfirborð, yfirborðin geta orðið heit á meðan.

⚠ VIÐVÖRUN! Ef sprungur eru í yfirborðinu, skal slökkva á helluborðinu til að komast hjá hugsanlegu raflosti. Vinsamlegast, hafðu samband við þjónustuver IKEA.

⚠ VARÚÐ

- EKKI bera eða færa tækið með pottum ofan á meðan það er að hita.
- EKKI nota þetta tæki í öðrum tilgangi en matreiðslu.
- EKKI stinga neinum vírum eða málmhlutum í loftinntak eða loftúttak tækisins.
- EKKI setja eða geyma eldfima vökva, mjög eldfim efni eða sambræðanlega hluti (t.d. plastfilmu, plast, ál) á eða nálægt tækinu.

ATHUGIÐ

Hreinsið tækið og fjarlægja leifar með vatni og uppþvottaefni eftir hverja notkun. Fjarlægið einnig leifar af hreinsiefnum!

⚠ VIÐVÖRUN

VARÚÐ: Fylgjast verður með eldun. Skammtímaeldun þarf að vakta stöðugt. Hættulegt getur verið að elda á helluborðinu með feiti eða

olíu og getur valdið eldsvoða. ALDREI skal reyna að slökkva slíkan eld með vatni, heldur slökkva á helluborðinu og kæfa logann, t.d. með loki eða eldvarnarteppi.

⚠ **VIÐVÖRUN:** Eldhætta: Ekki geyma neitt á eldunarflötum.

Notendur með ígræddan gangráð ættu að halda efri hluta líkamans minnst 30 cm frá eldunarsvæðunum sem kveikt er á. Ekki nota tækið þegar hendurnar eru blautar og hafið yfirborð stjórnborðsins þurrt. Ef of mikið vatn er á stjórnborðstökkunum þá er ekki lengur hægt að nota það.

⚠ VARÚÐ

Gangið úr skugga um að tækið sé rafmagnslaust og hafi kólnað áður en það er þrifið. Ef það er ekki gert getur það valdið raflosti og bruna.

⚠ EKKI nota slípiefni, slípandi hreinsipúða, leysiefni eða málmhluti þegar þú þrífur tækið. Notaðu ekki gufuhreinsitæki.

- Gangið úr skugga um að rafmagnsinnstunga með viðeigandi spennu og jarðtengingu sé notuð. Nauðsynlegar upplýsingar er að finna á merkiplötu tækisins, sem er undir því.
- Ekki er ætlast til að helluborðið sé notað með aukatímastilli eða aðskildri, sérstakri fjarstýringu.
- EKKI vinna við heimilistækið með votum höndum eða þegar það er í snertingu við vatn.
- EKKI setja málmhluti, svo sem hnífa, gaffla, skeiðar og lok, á helluna, því þeir geta orðið heitir.
- EKKI nota tækið með tómum potti.
- EKKI nota tækið ef það er skemmt.
- Þetta tæki virkar á áhrifaríkan hátt í hæð á bilinu 0-2000 m.
- Það er eðlilegt að það heyrist smellir eða suð við notkun.
- EKKI gera viðgerðir sjálfur eða breyta / uppfæra tækinu til að koma í veg fyrir meiðsli og skemmdir á tækinu.
- EKKI tengja helluborðið með framlengingarsnúru og ekki leggja helluborðið með snúrunni yfir vinnusvæðin.

Hafðu samband við viðurkennda þjónustumiðstöð til að fá viðgerðir eða varahluti.

- Misnotkun getur valdið hugsanlegum meiðslum.
- Forðist leka á tengið.

Farið með þetta tæki á ábyrgan hátt á tilnefndan söfnunarstað fyrir raftæki.

ATHUGIÐ

Aðeins viðurkennt starfsfólk má gera við eða taka tækið í sundur til að koma í veg fyrir eld, rafstuð eða meiðsli.

Óviðeigandi viðgerðir eða óheimilar breytingar á mikilvægum hlutum geta skert öryggi tækisins. Þetta getur valdið bilun, ofhitnun eða eldsvoða.

- EKKI nota tækið utandyra eða í minni hæð en 850 mm frá gólfi.

- EKKI nota tækið á meðan eldun stendur eða tengt það nær vatnslind (eins og krana/vaski) innan við 30 cm fjarlægð.
- Eftir notkun skal slökkva á helluborðinu og ekki treysta á pottaskynjarann.

Tækið er ætlað til notkunar á heimili og við svipaðar aðstæður, svo sem:

  - Í starfsmannaeldhúsum í verslunum, skrifstofum og öðru vinnuumhverfi;
  - Á bóndabæjum;
  - Af viðskiptavinum á hótelum, gistiheimilum og í annarskonar íbúðarhúsnæði;
  - Á gistiheimilum og þess konar umhverfi;
- Geymið tækið og snúruna þar sem börn yngri en 8 ára ná ekki til. Börn mega ekki framkvæma þrif og viðhald notenda.
- Eldunartæki ættu að vera staðsett á stöðugum stað og handföng látin snúa þannig að komið sé í veg fyrir að heitir vökvar hellist niður.
- Ef rafsnúran er skemmd þarf framleiðandi, þjónustufulltrúi eða einhverjir með hliðstæða löggildingu að skipta um hana til að forðast hættu.
- Ekki má sökkva tækinu í vatn.
- Forðist að setja tækið upp við hliðina á hurðum eða undir gluggum þar sem heitur pottur getur fallið af helluborðinu þegar hurðirnar og gluggarnir eru opnaðir.
- Fjarlægja skal allar umbúðir, límmiða og plastfilmu utan af helluborði fyrir notkun.

Umhverfismálefni

Förgun heimilistækja

Táknið  á vörunni eða umbúðum hennar gefur til kynna að það megi ekki meðhöndla sem hana sem heimilissorp. Þess í stað ætti að fara með vöruna á réttan afhendingarstað til endurvinnslu fyrir rafmagns- og rafeindabúnað. Með því að tryggja að þessi vara sé rétt fargað ertu að koma í veg fyrir hugsanlegar neikvæðar afleiðingar fyrir umhverfi og heilsu manna, sem annars gæti hlotist við ranga förgun vörunnar. Vinsamlegast hafðu samband við bæjarstjórn, endurvinnslustöð eða verslunina þar sem þú keyptir vöruna til að fá nánari upplýsingar um endurvinnslu á þessari vöru.

⚠ VIÐVÖRUN! Fylgdu þessum skrefum til að farga tækinu:

- Dragið klóna úr innstungunni.
- Skerið rafmagnssnúruna í burtu og fleygið henni.

Förgun umbúða

Efni með tákninu ♺ eru endurvinnanleg. Fargið umbúðum á viðeigandi söfnunarstað til að endurvinna þær.

Orkusparnaður

- Setjið lokið á pottinn ef það er hægt.
- Setjið pottinn á eldunarsvæðið áður en kveikt er á plötunni.
- Botn pottsins ætti að vera eins þykkur og flatur og mögulegt er.

Vörulýsing

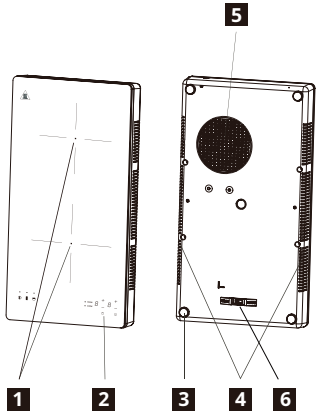

1. Eldunarsvæði
   Fremra eldunarsvæði 180 mm 2000 W
   Aftara eldunarsvæði 158 mm 1500 W
2. Stjórnborð
3. Sílikon-fætur
4. Loftúttak
5. Loftinntak
6. Vélrænn rofi (sjá kaflann um hitastillingu)

Stjórnborð

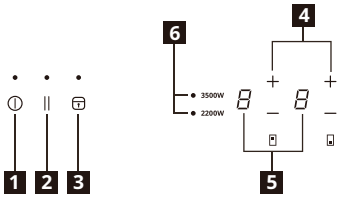

1. Kveikja/Slökkva
2. Hlé
3. Læsing/barnalæsing
4. Hitastilling
5. Stilliskjár
6. Hitastilling

Nemasvæði snertistýringar og skjáir
Eldavélin er stýrð með því að snerta nemasvæðin. Skjár og hljóðmerki (stutt píp) staðfestir val á aðgerð.

Gaumljós

Pott vantar eða hann á röngum stað

Táknið birtist ef potturinn hentar ekki til spaneldunar, er rangt staðsettur eða ekki af réttri stærð á viðkomandi eldunarsvæði. Ef enginn pottur er skynjaður innan 30 sekúndna, eftir að valið hefur verið, slokknar á eldunarsvæðinu.

Leifar af hita

Ef skjárinn sýnir „H“ er eldunarsvæðið enn heitt. Þegar eldunarsvæðið kólnar, slokknar á skjánum.

⚠ VIÐVÖRUN! Hætta á bruna vegna afgangshita!
Eftir að slökkt er á tækinu þarf eldunarsvæðið tíma til að kólna. Horfið á afgangshitavísirinn [H].

Notið afgangshitavísirinn til að bræða mat eða halda honum heitum. Ekki taka tækið úr sambandi án þess að bíða að [H] fari af skjánum.

Hitastilling (vélrænn rofi)

Áður en heimilistækið er tengt skal athuga heimtaugina og hvort hún beri afköst heimilistækisins. Þegar kaupin eru gerð er hámarksstilling á helluborði 2200 W, en ef þú ert viss um að raflagnir beri meiri afköst er hægt að auka stillinguna í 3500 W á eftirfarandi hátt:

a Gættu þess að slökkt sé á spanhelluborðinu.

b Fjarlægðu alla potta af helluborðinu.

c. Snúðu spanhelluborðinu á hvolf og stilltu vélræna rofann á 3500 W afköst með verkfæri (t.d. skrúfjárni).

Sjá heildarútgáfu af Ráð og fyrirmæli fyrir þessa vöru

Dagleg notkun

⏻ Sett í samband

1. Eftir að klónni er stungið í samband verður barnalæsingin virk. Ýtið á og haldið barnalæsingartakkanum inni í 3 sekúndur til að slökkva.

Kveikja/Slökkva

1. Ýtið á Kveikja/Slökkva takkann. Skjárinn sýnir „0“ eins og í biðstöðu og það kviknar á gaumljósinu. Ef ekki er valin hitastilling innan 30 sekúndna, slokknar sjálfkrafa á helluborðinu án þess að ýtt sé á Slökkva/Kveikja-hnappinn.
2. Ýtið á takkann Kveikja/Slökkva meðan eldað er og helluborðið slekkur á sér.

— + Hitastilling

1. Ýtið á — eða + til að stjórna hitanum við eldamennskuna.
2. Ef ýtt er á — fer hitastillingin beint í „9“. Ýtið á — til að lækka stillinguna úr „9“ í „1“.
3. Ef ýtt er á+hækkar hitastillingin úr „1“. Ýtið á + til að hækka hitastillinguna úr „1“ í „9“.

⏸ Biðstaða

- Hægt er að setja hitun á bið í stað þess að slökkva á helluborðinu.
- Þegar farið er í biðstöðu afvirkjast allar stýringar nema Slökkva/Kveikja.

Þegar farið er í biðstöðu

Snert við biðstýringu. Öll gaumljós sýna „||“.

Þegar farið er úr biðstöðu

Snertið aftur biðstýringuna.

⚠ Þegar helluborðið er í biðstöðu afvirkjast allar stýringar nema Slökkva/Kveikja ⏻. Það er alltaf hægt að slökkva á spanhelluborðinu með stýringunni Slökkva/Kveikja ⏻ í neyð. Helluborðið slekkur á sér eftir 10 mín ef ekki er farið úr biðstillingu.

🔒 Læsing/barnalæsing

Þegar eldunaraðstaðan er notuð geturðu læst stjórnborði, til dæmis til að hreinsa helluborðið. Það kemur í veg fyrir að hitastillingin breytist óvart. Hægt er að slökkva á helluborðinu með Kveikja/Slökkva takkanum. Mynd aðeins til viðmiðunar

Tæknileg gögn

Vöruupplýsingasíða samkvæmt reglugerð um visthönnun

Gerð	14FP22401
Gerð helluborðs	Frístandandi spanhelluborð
Fjöldi eldunarsvæða og/eða svæða	2
Orkuhlutfall	3500 W
Spennuhlutfall	220-240 V~

Tíðnihlutfall	50/60 Hz
Dýpt*Breidd*Hæð	520*280*62 mm
Nettó þyngd	4,2 kg

Hitunartækni	Spanstraumur
Þvermál hringlaga eldunarsvæða Ø)	180 mm 158 mm
Orkunotkun á eldunarsvæði (EC rafmagnseldun)	187 Wh/kg 186 Wh/kg
Orkunotkun helluborðs (EC rafmagnshelluborð)	186.5 Wh/kg
Tilskipun 2009/125/EC, REGLUGERÐ EVRÓPUÞINGSINS OG RÁÐSINS (ESB) Nr 66/2014, EN 60350-2: 2018+A1:2021. Heimilistækið slekkur á sér eftir 1 mínútu vinnu en aflnotkun þá er 0,5 W.	

ⓘ Hlutanúmerið og raðnúmerið eru staðsett á merkiplötu á botnplötu vélar.

Raðnúmer (byrjar á SN, 22-talna kóði)

Vörunúmer (8-talna kóði)

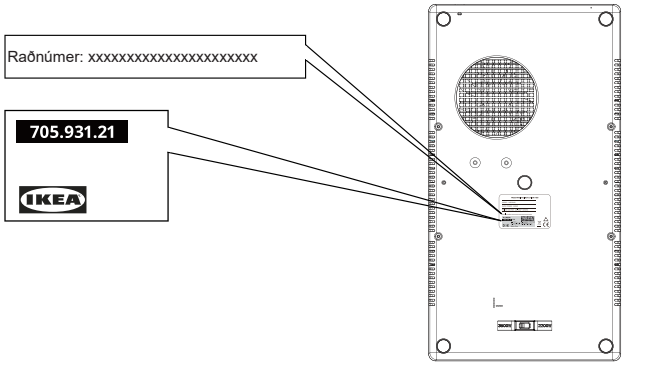

Mynd aðeins til viðmiðunar

Umhirða og þrif

⚠ **VIÐVÖRUN!** Slökkvið á tækinu og láta það kólna áður en það er tekið úr sambandi.

⚠ **VIÐVÖRUN!** Slökkvið á tækinu og láta það kólna áður en það er þrifið.

⚠ **VIÐVÖRUN!** Af öryggisástæðum er mælst til að tækið sé ekki hreinsað með gufuþrýstibúnaði eða háþrýstihreinsiefnum.

⚠ **VIÐVÖRUN!** Oddhvassir hlutir og fægilögur mun skemma tækið. Hreinsið tækið og fjarlægja leifar með vatni og uppþvottaefni eftir hverja notkun. Fjarlægið einnig leifar af hreinsiefnum!

ⓘ Rispur eða dökkir blettir á keramikinu sem ekki er hægt að fjarlægja hafa ekki áhrif á starfsemi tækisins.

Blettir og erfiðir blettir fjarlægðir:

- Fjarlægja ætti strax matvæli sem innihalda sykur, plast, leifar af álpappír, besta tækið til að hreinsa gleryfirborð er skafa (fylgir ekki tækinu). Setjið sköfuna á yfirborð keramiksins í halla og fjarlægja leifar með því að renna blaðinu yfir yfirborði. Þurrkið tæki með rökum klút með smá uppþvottalegi. Nuddið tækið með hreinum þurrum klút í lokin.
- Fjarlægja ætti kalk-, vatns-, fitubletti, glansandi málmupplitun eftir að tækið hefur kólnað niður með hreinsiefni fyrir keramik eða ryðfríu stáli.

Bilanaleit

Vandamál	Möguleg orsök	Úrræði
Heimilistækið virkar ekki.	Það vantar orku eða skammhlaup á heimilinu þínu.	Gakktu úr skugga um að straumrofi hafi ekki fallið.
	Meira en 10 sekúndur eru liðnar frá því að kveikt var á tækinu.	Kveikið aftur á tækinu.
	Barnalæsing er á.	Gakktu úr skugga um að Lás / Barnalás sé ekki virkur (sjá kafla „Lásvirkni / Barnalásvirkni“).
	Nokkrir skynjarar voru snertir á sama tíma.	Snertu aðeins eitt skynjarasvæði í einu.
	Vatn eða leifar á glerinu.	Gakktu úr skugga um að notendaviðmótið sé hreint og þurrt áður en það er notað.
Helluborðið starfar ekki. Vísbendingar um villu E:	Pottur eða panna henta ekki á spanhellur.	Gakktu úr skugga um að nota viðeigandi eldunarfatnað.
	Engin eldunaráhöld eru á eldunarsvæðinu eða þvermál eldunaráhaldsins er of lítið fyrir eldunarsvæðið.	Gakktu úr skugga um að viðeigandi pottar eða pönnur séu á eldunarsvæðinu.

Ef villa kemur upp, skaltu reyna að leysa hana með því að fylgja leiðbeiningum um bilanaleit í fullri útgáfu notendahandbókarinnar á www.ikea.com.
Ef vandamálin halda áfram, vinsamlegast hafðu samband við IKEA þjónustuver.

IKEA ábyrgð

Ef þú vilt nýta þér vörugarantíuna eða fá vöruþjónustu



Vinsamlegast hafðu samband við IKEA þjónustuver. Hlekkinn á sjálfsafgreiðsluportaliðinu eða símanúmerið finnur þú á www.IKEA.com.

Til að ljúka þjónustubeiðni þinni á sjálfsafgreiðslugáttinni og auðvelda leit að upplýsingum um vöruna þína eða varahlutum tengdum vörunni, hvetjum við þig til að skrá IKEA-vörunúmerið (8 stafa) og raðnúmerið á vörumerkingunni. Í kaflanum Tæknilegar upplýsingar / merkingarskífa geturðu fundið hvar merkingarskífan er staðsett

GEYMIÐ KAUP-/AFHENDINGARGÖGN!
Þau eru staðfesting á kaupum, en ábyrgðin er ekki í gildi án þeirra. Á kvittuninni kemur einnig fram heiti og vörunúmer IKEA (8 stafa tala) fyrir hvert keypt heimilistæki.

Kynnið ykkur vandlega meðfylgjandi tæknilýsingu áður en haft er samband við okkur.

Sikkerhetsinformasjon

Før du bruker apparatet, må du lese og gjør deg kjent med bruksanvisningen for sikker bruk. Feil bruk kan føre til personskader og materielle skader. Oppbevar alltid instruksjonene sammen med apparatet for senere referanse, selv om du flytter eller selger det.

- Dette apparatet er kun ment for tilberedningsformål.
- Dette apparatet er kun for innendørs husholdningsbruk.
- Dette apparatet kan brukes av barn som er fylt 8 år og personer med reduserte fysiske, sensoriske eller psykiske evner eller personer som mangler erfaring og kunnskap, så lenge de er under tilsyn eller får instruksjoner i sikker bruk av apparatet og forstår risikoene forbundet med bruken. Barn under 8 år, samt personer med svært omfattende og komplekse funksjonshemninger skal alltid holdes på avstand, med mindre de er under kontinuerlig tilsyn. Ikke la barna leke med apparatet.
- Sørg for at apparatet er plassert på en tørr, stabil overflate under bruk, og at ventilasjonsåpningene ikke er blokkert.

⚠ ADVARSEL! Aktiver barnesikringen for å unngå at små barn og dyr utilsiktet slår apparatet på.

⚠ ADVARSEL

Bruk av elektriske produkter uten tilsyn kan føre til risiko som kan medføre alvorlig personskade eller død.

Oppbevar apparatet utilgjengelig for små barn, spesielt under bruk, og la det kjøle seg ned.

⚠ ADVARSEL: varm overflate, overflatene kan bli varme under bruk.

⚠ ADVARSEL! Hvis overflaten er sprukket, må apparatet skrus av for å unngå elektrisk støt. Kontakt IKEAs kundeservice.

⚠ FORSIKTIG

- IKKE bær eller flytt apparatet med kokekar under oppvarming på toppen.
- IKKE bruk dette apparatet til noe annet enn matlaging.
- IKKE før inn ledninger eller metallobjekter i luftinntaket eller luftutslippet på apparatet.
- IKKE plasser eller oppbevar brennbare væsker, svært brennbare materialer eller ting som kan smelte (f.eks. plastfolie, plast, aluminium), på eller nær apparatet.

MERK

Rengjør apparatet og fjern restene med vann og oppvasksåpe etter hver gangs bruk. Fjern også restene av rengjøringsmiddel!

⚠ ADVARSEL

FORSIKTIG: Kokeprosessen må overvåkes. En kort kokeprosess må overvåkes løpende. Matlaging med fett eller olje uten tilsyn kan være farlig og forårsake brann. Prøv ALDRI å slukke en brann med vann. Skru av apparatet og dekk flammen med et lokk eller brannteppe.

⚠ **ADVARSEL:** Fare for brann:
Ikke oppbevar gjenstander på kokeoverflatene.

Brukere som har operert inn pacemaker må holde overkroppen minst 30 cm unna induksjonskokesoner som er skrudd på. Bruk ikke apparatet med våte hender. Hold overflaten til kontrollpanelet tørr. Vannsøl på kontrollpanelet gjør at tastene ikke kan brukes.

⚠ FORSIKTIG

Sørg for at apparatet er strømløst og avkjølt før rengjøring. Hvis dette ikke gjøres, kan det føre til eksponering for elektrisk støt og brannskader.

⚠ IKKE bruk slipemidler, slipende svamper, løsemidler eller metallobjekter ved rengjøring av apparatet. Ikke bruk damprenser.

- Sørg for at du bruker en stikkontakt med riktig spenning og jording. Du finner viktig informasjon på typeskiltet på undersiden av apparatet.
- Apparatet er ikke beregnet på bruk med en ekstern tidtaker eller et separat fjernkontrollsystem.
- IKKE bruk apparatet med våte hender eller dersom det har kontakt med vann.
- IKKE plasser gjenstander av metall på koketoppen, f.eks. kniver, gafler, skjeer og grytelokk, da disse kan bli varme.
- IKKE bruk apparatet med en tom gryte.
- IKKE bruk apparatet hvis det er skadet.
- Dette apparatet fungerer effektivt i høyder mellom 0 – 2000 m.
- Klikkelyder eller susende lyder under drift er normalt.
- IKKE reparer apparatet selv eller endre/ oppdatere apparatet for å forhindre personskade og skade på apparatet.
- Koble IKKE til koketoppen med skjøteledninger. Plasser ikke koketoppen med ledningen liggende over arbeidsflater.

Kontakt et autorisert servicesenter for reparasjon eller reservedeler.

- Feil bruk kan forårsake potensiell skade.
- Unngå søl på kontakten.

Kast dette apparatet på ansvarlig måte på et angitt innsamlingssted for elektriske produkter.

MERK

Kun autoriserte personer kan reparere eller demontere apparatet for å unngå brann, elektrisk støt eller skade.

Feil reparasjon eller uautoriserte endringer av viktige deler kan svekke apparatets sikkerhet. Dette kan

forårsake funksjonsfeil, overoppheting eller brann.

- IKKE bruk apparatet utendørs eller i høyder under 850 mm fra gulvet.
- IKKE bruk eller plasser apparatet (både under matlaging og når det bare er tilkoblet) nærmere enn 30 cm fra en vannkilde (f.eks. kran/vask).
- Etter bruk skal kokeplaten skrus av med kontrollen. Stol ikke på at kokekardetektoren gjør det for deg.

Dette apparatet er beregnet for bruk i hjem og lignende, deriblant følgende:

  – Personalkjøkken i butikker, kontorer og andre arbeidsplasser;
  – Gårdskjøkken;
  – Av gjester på hoteller, moteller eller andre overnattingsteder;
  – B&B-hoteller og lignende;

- Hold apparatet og ledningen til det utenfor rekkevidden til barn under 8 år. Rengjøring og brukervedlikehold skal ikke utføres av barn.
- Kjøkkenapparater bør plasseres stabilt med håndtakene plassert slik at det ikke blir søl fra varme væsker.
- Hvis strømtilførselen skades, må den erstattes av produsenten, et godkjent servicesenter eller tilsvarende kvalifiserte personer for å unngå potensielle farer.
- Apparatet må ikke senkes ned i vann.
- Unngå å plassere apparatet ved siden av dører og under vinduer. Varme kokekar kan bli skjøvet av koketoppen når døren eller vinduet åpnes.
- Fjern all emballasje, klistremerker og film fra apparatet før første bruk.

Miljøinformasjon

Avhending av husholdningsapparater

Symbolet  på produktet eller emballasjen viser at produktet ikke kan avhendes som husholdningssøppel. Det må leveres inn på en miljøstasjon som tar imot elektrisk og elektronisk utsyr. Ved å sikre at produktet avhendes på riktig måte, bidrar du til å beskyttet miljøet og menneskers helse mot skadelige konsekvenser, som kan oppstå hvis produktet kastes på feil måte. For mer detaljert informasjon om resirkulering av dette produktet, kan du kontakte de lokale myndighetene, den lokale miljøstasjonen eller butikken der du kjøpte produktet.

⚠ ADVARSEL! Følg disse trinnene for å kaste apparatet:

- Trekk støpselet ut av stikkontakten.
- Kutt hovedledningen og kast den.

Avhending av emballasjemateriell

Emballasje med symbolet ♺ kan resirkuleres. Kast emballasjen i en passende beholder når den resirkuleres.

Energisparing

- Hvis det er mulig, bør du alltid legge lokk på grytene.
- Plasser kokekaret på kokesonen før du skrur den på.
- Undersiden av kokekaret skal være så tykt og flatt som mulig.

Produktbeskrivelse

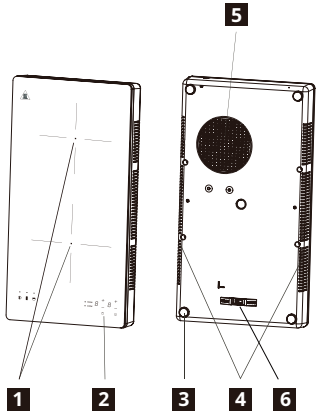

1. Oppvarmingsområde
   Fremre kokesone 180 mm 2000 W Bakre kokesone 158 mm 1500 W
2. Kontrollpanel
3. Silikonfot
4. Luftutslipp
5. Luftinnta
6. Mekanisk bryter (se avsnittet «Strømvalg»)

Kontrollpanel

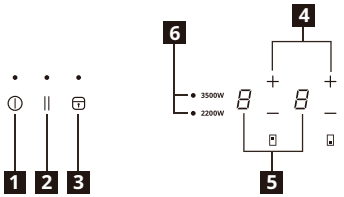

1. Av/På
2. Pause
3. Lås/barnesikring
4. Effektinnstilling
5. Effektvisning
6. Strømvalg

Berøringskontroll i sensorfelter og display
Du bruker koketoppen ved å berøre sensorfeltene. Displayer og lydsignaler (korte pip) bekrefter at en funksjon er valgt.

Indikatorer

Gryten er feil plassert eller mangler

Dette symbolet vises dersom gryten ikke er egnet for induksjon, ikke er plassert riktig eller ikke er av passende størrelse for den valgte kokesonen. Dersom ingen gryte detekteres innen 30 sekunder fra valget er gjort, slås kokesonen av.

Gjenværende varme

Dersom skjermen viser «H», er kokesonen fremdeles varm. Skjermen slås av når kokesonen er avkjølt.

⚠ ADVARSEL! Restvarmen kan forårsake brannskader! Kokesonen trenger tid for å kjøle seg ned etter at apparatet er skrudd av. Se på varmeindikatoren [H].

Bruk restvarmen til å smelte ting eller holde maten varm.

Koble ikke fra produktet før [H] forsvinner fra displayet.

Strømvalg (mekanisk bryter)

Før du kobler til produktet, bes du kontrollere hjemmets strømforsyning og at den tåler den nominelle effekten til produktet. På kjøpstidspunktet er kokeplatens maksimale effekt satt til 2200 W. Dersom du er sikker på at din elektriske installasjon støtter høyere effekt, kan du øke den til 3500 W ved å følge trinnene nedenfor:

a. Sørg for at induksjonstoppen er slått av.

b. Fjern eventuelle gryter fra koketoppen.

c. Snu induksjonstoppen og flytt den mekaniske bryteren til effekten 3500 W med et verktøy (f.eks. en skrutrekker).

Du finner mer informasjon i den komplette versjonen av Tips og instruksjoner for dette produktet

Daglig bruk

⏻ Koble til stikkontakten

1. Når du setter inn støpselet i stikkontakten, aktiveres barnesikringen. Trykk og hold inne barnesikring-tasten i tre sekunder for å deaktivere.

Av/På

1. Trykk på Av/På-tasten. Skjermen viser «0» som i standbymodus, og av/på-indikatorlyset tennes. Dersom ingen varmeinnstilling er valgt innen 30 sekunder, slås koketoppen automatisk av uten at det trykkes på Av/På-knappen.
2. Hvis du trykker på Av/På-knappen under bruk, skrur koketoppen seg av.

— + Effektinnstilling

1. Trykk på — eller + for å justere effekten under bruk.
2. Trykk på —, så går varmenivået rett til «9». Trykk på — for å senke varmenivået fra «9» til «1».
3. Trykk på + og varmenivået øker fra «1». Trykk på for + å øke varmenivået fra «1» til «9».

⏸ Pausemodus

- Du kan sette pause oppvarmingen i stedet for å slå av koketoppen.
- Når du går inn i pausemodus, er alle kontrollene deaktivert, unntatt på/av-kontrollen.

For å gå inn i pausemodus

Berør pausekontrollen.
Alle indikatorene viser «||».

For å avslutte pausemodus

Berør pausekontrollen igjen.

⚠ Når koketoppen er i pausemodus, er alle kontrollene deaktivert bortsett fra Av/På ⏻. Du kan alltid slå av induksjonstoppen med Av/På ⏻ kontrollen i en nødssituasjon.
Koketoppen slår seg av etter 10 minutter hvis du ikke går ut av pausemodus.

🔒 Lås/barnesikring

Når tilberedningssonen er i bruk kan du låse kontrollpanelet, for eksempel for å rengjøre koketoppen. Det forhindrer utilsiktet endring av effekten. Koketoppen kan likevel skrus av med Av/På-knappen. Bildet er kun for referanse

Tekniske data

Produktinformasjonsblad i henhold til Ecodesign-forskriften

Modell	14FP22401
Koketopptype	Frittstående induksjonstopp
Antall tilberedningssoner og/eller områder	2
Strømforsyning	3500 W
Spenning	220-240 V~
Frekvens	50/60 Hz
Dybde*Bredde*Høyde	520*280*62 mm
Nettovekt	4,2 kg

Varmeteknologi	Induksjon
Diameter på runde matlagingssoner (Ø)	180 mm 158 mm
Energiforbruket per kokesone (EC elektrisk tilberedning)	187 Wh/kg 186 Wh/kg
Energiforbruket til koketoppen (EC elektrisk koketopp)	18,5 Wh/kg
Direktivet 2009/125/EF, Kommisjonens forordning (EU) nr. 66/2014, EN 60350-2: 2018+A1:2021. Apparatet slår seg av etter 1 minutts fullført arbeid, og effekten når det er av, er 0,5 W.	

ⓘ Artikkelnummeret og serienummeret er plassert på typeskiltet på maskinens bunnskall.

Serienummer (starter med SN, 22-sifret kode)

Varenummer (8-sifret kode)

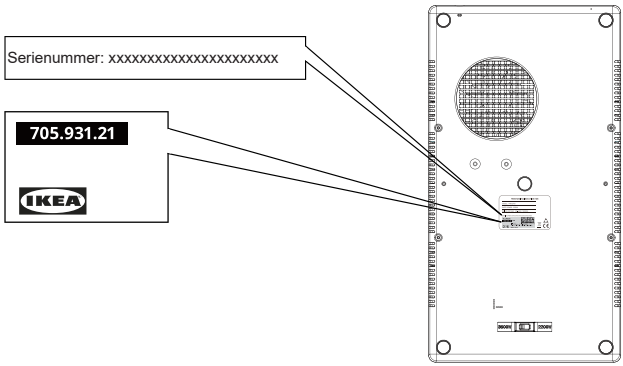

Bildet er kun for referanse

Vedlikehold og rengjøring

⚠ ADVARSEL! Sku av apparatet og vent til det kjøler seg ned før du kobler det fra.

⚠ ADVARSEL! Sku av apparatet og vent til det kjøler seg ned før du rengjør det.

⚠ ADVARSEL! Av sikkerhetsårsaker må du ikke rengjøre apparatet med dampvaskere eller høytrykksspylere.

⚠ ADVARSEL! Skarpe gjenstander og sterke rengjøringsmidler skader apparatet. Rengjør apparatet og fjern restene med vann og oppvasksåpe etter hver gangs bruk. Fjern også restene av rengjøringsmiddel!

ⓘ Permanente skraper eller mørke flekker på det keramiske glasset påvirker ikke funksjonaliteten.

Fjerne restene og vanskelige flekker:

- Plast, rester av aluminiumsfolie og mat som inneholder sukker må fjernes øyeblikkelig. Det beste verktøyet for å rengjøre glassoverflater er en skraper (følger ikke med apparatet). Plasser skraperen vinklet mot glassoverflaten og fjern restene ved å skyve bladet over overflaten. Tørk av apparatet med en fuktig klut og litt oppvaskmiddel. Tørk så av apparatet med en ren klut.
- Avleiringer, fett og metalliske misfarginger skal fjernes når apparatet har kjølt seg ned. Bruk rengjøringsmiddel for glass eller rustfritt stål.

Feilsøking

Problem	Mulig årsak	Middel
Apparatet fungerer ikke.	Strømbrudd eller kortslutning i boligen din.	Kontroller at sikringen ikke har slått ut.
	Det har gått mer enn 10 sekunder siden apparatet ble skrudd på.	Skru apparatet av igjen.
	Barnesikringen er slått på.	Sørg for at lås/barnesikring ikke er aktivert (se avsnittet «Låsfunksjon/ barnesikringsfunksjon»).
	Flere enn ett sensorfelt ble berørt samtidig.	Berør kun ett sensorområde om gangen.
	Vann eller rester på glassoverflaten.	Sørg for at brukergrensesnittet er rent og tørt før bruk.
Apparatet slutter å fungere. Feilindikasjon ⊔:	Kokekaret er ikke egnet for induksjon.	Sørg for å bruke egnet kokekar.
	Ingen kokekar på kokesonen eller kokekarets diameter er for liten for kokesonen.	Sørg for at egnet kokekar er plassert på kokesonen.

Hvis det oppstår en feil, prøv å løse den ved å følge feilsøkingsveiledningen i fullversjonen av bruksanvisningen på www.ikea.com.
Hvis problemet vedvarer, bes du kontakte IKEAs kundeservice for service.

IKEA-Garanti

Hvis du vil gjøre krav på produktgarantien din eller få produktsupport



Kontakt IKEAs kundeservice. Du finner lenken til selvbetjeningsportalen eller telefonnummeret på www.IKEA.com.

For å fullføre forespørselen om service på selvbetjeningsportalen, og for enklere å finne informasjon om produktet ditt eller reservedeler tilknyttet produktet, ber vi deg merke deg IKEA-artikkelnummeret (8-sifret) og serienummeret på produktetiketten. I avsnittet «Tekniske data/typeskilt» finner du hvor typeskiltet er plassert

TA VARE PÅ KJØPS-/ LEVERINGSDOKUMENTET!
Det er ditt kjøpsbevis, garantien er ikke gyldig uten det. Kvitteringen inneholder også navnet og IKEA-varenummeret (8 sifre) for hvert apparat som er kjøpt.

Les nøye gjennom den tekniske dokumentasjonen som følger med apparatet ditt før du kontakter oss.

Turvallisuustiedot

Ennen laitteen käyttöä lue käyttöohjeet ja tutustu niihin huolellisesti turvallisen käytön takaamiseksi. Väärä käyttö voi aiheuttaa tapaturmia ja vahinkoja. Pidä käyttöohjeet aina laitteen mukana tulevaa tarvetta varten, vaikka muuttaisit tai myisit laitteen.

- Tämä laite on tarkoitettu ainoastaan ruoanlaittoon.
- Laite on suunniteltu vain kotitalouskäyttöön sisätiloissa.
- Yli 8-vuotiaat lapset ja henkilöt, joiden fyysiset, aistinvaraiset ja henkiset ominaisuudet ovat heikentyneet, tai joilla ei ole riittävää kokemusta tai tietoa, saavat käyttää tätä laitetta, jos heitä valvotaan tai heille on annettu ohjeet laitteen turvallisesta käytöstä, ja he ymmärtävät käyttöön liittyvät vaarat. Laite on pidettävä alle 8-vuotiaiden lasten ja erittäin vakavasti vammaisten henkilöiden ulottumattomissa, ellei heitä valvota jatkuvasti. Älä anna lasten leikkiä kylmälaitteella.
- Varmista, että laite asetetaan kuivalle ja vakaalle pinnalle käytön aikana ja että laitteen tuuletusaukot eivät ole tukittuina.

⚠ VAROITUS! Ota lapsilukko käyttöön, jotta pienet lapset tai lemmikkieläimet eivät kytke laitetta vahingossa päälle.

⚠ VAROITUS

Sähkötuotteiden valvomaton käyttö voi altistaa vaaroille, joiden seurauksena voi olla vakava vamma tai kuolema.

Pidä laite pois pienten lasten ulottuvilta, erityisesti käytön ja jäähtymisen aikana.

⚠ VAROITUS: kuuma pinta, pinnat voivat kuumentua käytön aikana.

⚠ VAROITUS! Jos pinnassa on halkeamia, kytke laite pois päältä sähköiskuvaaran ehkäisemiseksi. Ota yhteyttä IKEA-asiakaspalveluun.

⚠ HUOMIO

- ÄLÄ kanna tai siirrä laitetta, jos sen päällä on keittoastia lämpenemässä.
- ÄLÄ käytä tätä laitetta muuhun kuin ruoanlaittoon.
- ÄLÄ työnnä mitään metallilankoja tai metalliesineitä laitteen ilmanotto- tai -ulostuloaukkoihin.
- ÄLÄ aseta syttyviä nesteitä, helposti syttyviä materiaaleja tai sulavia materiaaleja (kuten muovikalvoa, muovia tai alumiinia) laitteen päälle tai sen lähettyville tai säilytä niitä laitteen päällä tai sen lähettyvillä.

HUOMAA

Puhdista laite ja poista ruoantähteet vedellä ja astianpesuaineella

aina käytön jälkeen. Poista myös puhdistusainejäämät!

⚠ VAROITUS

HUOMIO: Ruoan valmistumista tulee valvoa. Lyhytaikaista ruoan valmistumista on valvottava jatkuvasti. Rasvaa tai öljyä sisältävien ruokien liedelle vartioimatta jättäminen voi olla vaarallista ja aiheuttaa tulipalon. ÄLÄ KOSKAAN yritä sammuttaa tulipaloa vedellä, vaan kytke laite pois päältä ja peitä liekit esimerkiksi kannella tai sammutuspeitolla.

⚠ **VAROITUS**: Tulipalovaara: Älä säilytä mitään keittopintojen päällä.

Käyttäjien, joilla on implantoitu sydämentahdistin, on pidettävä ylävartalonsa vähintään 30 cm:n etäisyydellä päälle kytketyistä induktiokeittoalueista. Älä käytä laitetta märillä käsillä ja pidä ohjauspaneelin pinta kuivana. Ohjauspaneelin painikkeet menevät epäkuntoon, jos ne altistetaan suurelle määrälle vettä.

⚠ HUOMIO

Varmista, että laitteessa ei ole virtaa, ja että se on jäähtynyt ennen puhdistamista. Tämän laiminlyöminen voi aiheuttaa altistumisen sähköiskulle ja palovammoille.

⚠ ÄLÄ käytä laitteen puhdistamiseen hankaavia tuotteita, hankaussieniä, liuotinaineita tai metalliesineitä. Älä käytä höyrypesuria.

- Varmista, että käytössä on asianmukaisen jännitteen ja maadoituksen omaava pistorasia. Tarvittavat tiedot löytyvät laitteen alapuolella olevasta tyyppikilvestä.
- Laitetta ei ole tarkoitettu käytettäväksi ulkoisen ajastimen tai erillisen kauko-ohjausjärjestelmän avulla.
- ÄLÄ käytä laitetta märillä käsillä tai kun laite on kosketuksissa veden kanssa.
- ÄLÄ aseta metalliesineitä, kuten veitsiä, haarukoita, lusikoita tai kansia keittotason päälle, koska ne voivat kuumentua.
- ÄLÄ käytä laitetta, kun sen pata on tyhjä.
- ÄLÄ käytä laitetta, jos se on vioittunut.
- Laite toimii tehokkaasti 0–2 000 m korkeudella merenpinnasta.
- Napsahtelevat tai poreilevat äänen käytön aikana ovat normaaleja.
- ÄLÄ korjaa laitetta itse tai muuta/päivitä laitetta, jotta vältät loukkaantumiset ja laitteen vaurioitumisen.
- ÄLÄ liitä keittotasoa jatkojohtoon tai sijoita keittotasoa niin, että sen johto kulkee työtilojen poikki.

Ota yhteyttä valtuutettuun huoltoliikkeeseen korjaus- tai varaosa-asioissa.

- Väärä käyttö voi aiheuttaa tapaturman.
- Vältä vuotoja liittimen päälle.

Hävitä tämä laite vastuullisesti sähkötuotteita varten tarkoitetuissa keräyspisteissä.

HUOMAA

Tulipalon, sähköiskun tai tapaturman välttämiseksi vain valtuutettu henkilöstö saa korjata tai purkaa laitetta.

Väärä korjaus tai luvattomat muutokset tärkeissä osissa voivat vaikuttaa laitteen turvallisuuteen. Tämä voi aiheuttaa toimintahäiriön, ylikuumenemisen tai tulipalon.

- ÄLÄ käytä laitetta ulkotiloissa tai alle 850 mm:n korkeudella lattiasta.
- ÄLÄ käytä tai sijoita laitetta ruoanlaiton aikana tai kytkettynä alle 30 cm:n etäisyydellä vesilähteestä (esim. hana/ allas).
- Kytke keittotaso käytön jälkeen pois päältä säätimien avulla, älä luota keittoastian tunnistimeen.

Tämä laite on tarkoitettu käytettäväksi kotona tai vastaavissa paikoissa, kuten:

  - Henkilöstökeittiöissä kaupoissa, toimistoissa ja muissa työympäristöissä.
  - Maatiloilla.
  - Asiakaskäyttöön hotelleissa, motelleissa ja muissa asuintyyppisissä ympäristöissä.
  - Aamiaismajoitusta tarjoavissa tiloissa.
- Pidä laite ja sen virtajohto alle 8-vuotiaiden lasten ulottumattomissa. Lapset eivät saa tehdä käyttäjän puhdistus- ja huoltotoimenpiteitä.
- Ruoanlaittolaitteet tulee sijoittaa vakaasti niin, että roiskeiden tai kuumien nesteiden osuminen niiden kahvoihin vältetään.
- Jos virtajohto vaurioituu, valmistajan tai sen valtuuttaman huoltopalvelun tai vastaavan pätevän henkilön on vaihdettava se vaaran välttämiseksi.
- Laitetta ei saa upottaa nesteeseen.
- Älä asenna laitetta ovien läheisyyteen tai ikkunoiden alle, sillä kuumat keittoastiat voivat pudota liedeltä, kun ovia ja ikkunoita avataan.
- Poista kaikki pakkausmateriaali, tarrat ja kalvot laitteesta ennen ensimmäistä käyttökertaa.

Ympäristönsuojelu

Kodinkoneiden hävittäminen

Tuotteessa oleva merkintä 

tarkoittaa, että tuotetta ei saa hävittää kotitalousjätteiden mukana. Toimita laite sähkö- ja elektroniikkaromun keräys- ja kierrätyspisteeseen. Tuotteen oikein hävittämällä autat estämään mahdollisia negatiivisia ympäristö- ja terveysvaikutuksia, joita virheellinen jätteenkäsittely voi aiheuttaa. Lisätietoa tämän tuotteen kierrättämisestä saat kunnanvaltuustostasi, jätehuoltoliikkeestäsi tai liikkeestä, josta ostit tuotteen.

⚠ VAROITUS! Suorita seuraavat toimet ennen laitteen hävittämistä:

- Irrota pistoke pistorasiasta.
- Leikkaa virtajohto irti ja hävitä se.

Pakkausmateriaalien hävittäminen

Merkinnällä♺varustetut materiaalit ovat kierrätettäviä. Kierrätä pakkaus hävittämällä se asianmukaiseen keräysastiaan.

Energiansäästö

- Peitä kattilat ja pannut kansilla aina, kun se on mahdollista.
- Aseta keittoastia keittotasolle jo ennen kuin kytket keittotason päälle.
- Keittoastian pohjan tulee olla mahdollisimman paksu ja tasainen.

Tuotteen kuvaus

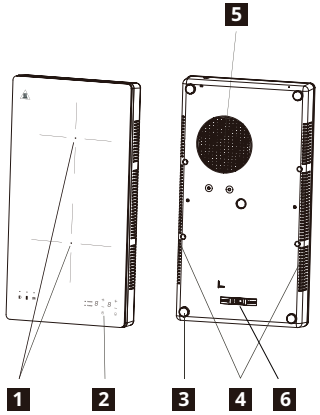

1. Lämpöalue
   Etukeittoalue 180 mm 2000 W
   Takakeittoalue 158 mm 1500 W
2. Käyttöpaneeli
3. Silikonijalat
4. Ilman ulostuloaukko
5. Ilmanottoaukko
6. Mekaaninen kytkin (katso Tehon valinta -osiota)

Käyttöpaneeli

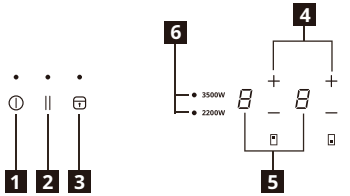

1. Päälle / pois päältä
2. Tauko
3. Lukko/lapsilukko
4. Tehotason asettaminen
5. Tehotason näyttö
6. Tehon valinta

Kosketuspainikkeet ja näytöt
Keittotasoa käytetään kosketuspainikkeita koskettamalla. Laite vahvistaa uuden toiminnon valitsemisen näyttömerkintöjen ja äänimerkkien (lyhyt piippaus) avulla.

Ilmaisimet

Astia väärin asetettu tai se puuttuu

Symboli ilmestyy, jos astia ei sovellu induktioliedelle, sitä ei ole asetettu oikein tai sen koko ei vastaa valitun keittoalueen kokoa. Jos astiaa ei tunnisteta 30 sekunnin kuluessa valinnan jälkeen, keittoalue kytkeytyy pois päältä.

Jälkilämpö

Jos näytössä näkyy ”H”, keittoalue on vielä kuuma. Näyttö sammuu, kun keittoalue jäähtyy.

⚠ VAROITUS! Jälkilämmön aiheuttama palovammavaara!
Kun laite sammutetaan, keittoalueet tarvitsevat aikaa jäähtyäkseen kunnolla.Pidä silmällä jälkilämmön merkkivaloa [H].

Jälkilämpöä voi käyttää ruoan sulattamiseen ja lämpimänä pitämiseen.
Älä kytke laitetta irti ennen kuin merkintä [H]

on poistunut näytöstä.

Tehon valinta (mekaaninen kytkin)

Ennen tuotteen kytkemistä tarkista kotisi virtalähde ja varmista, että se kestää tuotteen nimellistehon. Ostohetkellä keittotason maksimiteho on asetettu 2200 W:iin, mutta jos olet varma, että sähköasennuksesi kestää suurempaa tehoa, voit nostaa sen 3500 W:iin noudattamalla alla olevia ohjeita:

a. Varmista, että induktiokeittotaso on kytketty pois päältä.

b. Poista kaikki astiat keittotasolta.

c. Käännä induktiokeittotaso ympäri ja siirrä mekaaninen kytkin työkalulla (esim. ruuvimeisselillä) tehoon 3500 W.

Lisätietoja on tämän tuotteen Neuvot ja ohjeet täydellisessä versiossa.

Päivittäinen käyttö

⏻ Pistorasiaan kytkeminen

1. Kun pistoke on kytketty sähköverkkoon, lapsilukko aktivoituu. Poista lukitus pitämällä lapsilukkopainike painettuna kolmen sekunnin ajan.

Päälle / pois päältä

1. Kun Päälle / pois päältä -painiketta painetaan, näytöllä näkyy valmiustilan merkkinä ”0” ja virran merkkivalo syttyy. Jos lämpöasetusta ei valita 30 sekunnin sisällä, keittotaso kytkeytyy automaattisesti pois päältä ilman Päälle / pois päältä -painikkeen painamista.
2. Paina Päälle / pois päältä -painiketta käytön aikana sammuttaaksesi keittotason.

— + Tehotason asettaminen

1. Voit vaihtaa tehotasoa käytön aikana painamalla — tai +.
2. —-painiketta painettaessa—tehotaso siirtyy suoraan arvoon ”9”. Säädä tehotasoa alaspäin arvojen ”9” ja ”1” välillä painamalla —-painiketta.
3. +-painiketta painettaessa tehotaso nousee ylöspäin tasosta ”1”. Säädä tehotasoa ylöspäin arvojen ”1” ja ”9” välillä painamalla +-painiketta.

⏸ Taukotila

- Voit keskeyttää lämmityksen sen sijaan, että sammuttaisit keittotason.
- Kun siirryt taukotilaan, kaikki säätimet Päälle / pois päältä -säädintä lukuun ottamatta poistetaan käytöstä.

Siirtyminen taukotilaan

Kosketa taukosäädintä. Kaikki merkkivalot näyttävät ”| |”.

Poistuminen taukotilasta

Kosketa taukosäädintä uudelleen.

⚠ Kun keittotaso on taukotilassa, kaikki säätimet poistetaan käytöstä Päälle / pois päältä ⏻ -säädintä lukuun ottamatta. Voit aina sammuttaa keittotason hätätapauksessa Päälle / pois päältä ⏻-säätimellä.

Keittotaso sammuu 10 minuutin kuluttua, jos et poistu taukotilasta.

🔒 Lukko/lapsilukko

Voit lukita käyttöpaneelin keittotason ollessa toiminnassa esimerkiksi lieden puhdistamista varten. Se estää tehotason muuttamisen vahingossa. Keittotaso voidaan edelleen sammuttaa Päälle / pois päältä -näppäimellä. Piirustus vain viitteellinen

Tekniset tiedot

Ekologista suunnittelua koskevan asetuksen mukainen tuoteseloste

Malli	14FP22401
Keittotason tyyppi	Vapaasti seisova induktiokeittotaso
Keittovyöhykkeiden ja/tai -alueiden määrä	2
Nimellisteho	3500 W
Nimellisjännite	220-240 V~
Nimellistaajuus	50/60 Hz
Syvyys x leveys x korkeus	520*280*62 mm
Nettopaino	4,2 kg

Kuumennustekniikka	Induktio
Pyöreiden keittoalueiden halkaisija (Ø)	180 mm 158 mm
Energiankulutus keittoaluetta kohden (EC electric cooking)	187 Wh/kg 186 Wh/kg
Keittotason energiankulutus (EC electric hob)	186.5 Wh/kg
Direktiivi 2009/125/EY, KOMISSION ASETUS (EU) No 66/2014, EN 60350-2: 2018+A1:2021 Laite siirtyy pois päältä 1 minuutin kuluttua työskentelyn lopettamisesta ja pois päältä -tilan virrankulutus on 0,5 W.	

ⓘ Tuotenumero ja sarjanumero sijaitsevat koneen pohjakuoren tyyppikilvessä.

Sarjanumero (alkaa SN, 22-numeroinen koodi)

Tuotteen numero (8-numeroinen koodi)

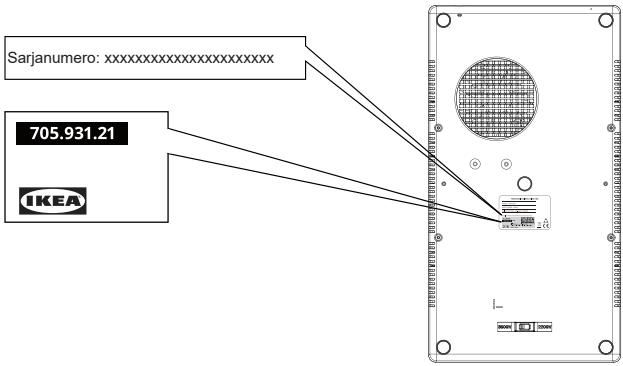

Piirustus vain viitteellinen

Hoito ja puhdistus

⚠ VAROITUS! Sammuta laite ja anna sen jäähtyä ennen kuin kytket sen irti.

⚠ VAROITUS! Sammuta laite ja anna sen jäähtyä ennen laitteen puhdistamista.

⚠ VAROITUS!

Turvallisuussyistä laitetta ei saa puhdistaa höyrypuhdistimilla tai korkeapainepesureilla.

⚠ VAROITUS! Terävät esineet ja hankaavat puhdistusaineet vahingoittavat laitetta. Puhdista laite ja poista ruoantähteet vedellä ja astianpesuaineella aina käytön jälkeen. Poista myös puhdistusainejäämät!

ⓘ Keraamisessa lasissa olevat naarmut ja tummat tahrat, joita ei voida poistaa, eivät vaikuta laitteen toimintaan.

Lian ja pinttyneen lian poistaminen:

- Sokerisen ruoan, muovin ja folion jäämät on poistettava heti. Paras työkalu lasipinnan puhdistukseen on kaavin (ei toimiteta laitteen mukana). Pitele kaavinta pienessä kulmassa keraamiseen lasipintaan nähden ja poista lika liu'uttamalla terää pintaa pitkin. Pyyhi laite kostealla liinalla ja pienellä määrällä astianpesuainetta. Kuivaa laite lopuksi puhtaalla liinalla.
- Kalkki, vesirenkaat, rasvaroiskeet ja metallimaiset kiiltävät läiskät tulee poistaa keraamiselle lasille tai ruostumattomalle teräkselle tarkoitetulla puhdistusaineella, kun laite on jäähtynyt.

Vianmääritys

Ongelma	Mahdollinen syy	Korjaustoimi
Laite ei toimi.	Kodissasi on tapahtunut sähkökatko tai oikosulku.	Varmista, ettei sähköliitäntä ole lauennut.
	Laitteen päälle kytkemisestä on kulunut yli 10 sekuntia.	Kytke laite uudelleen päälle.
	Lapsilukko on kytketty päälle.	Varmista, että lukko / lapsilukko ei ole käytössä (katso kohta ”Lukon toiminto / lapsilukon toiminto”).
	Useita painikkeita kosketettiin samanaikaisesti.	Kosketa kerrallaan vain yhtä kosketusaluetta.
	Vettä tai jäämiä lasipinnalla.	Varmista, että käyttöpaneeli on puhdas ja kuiva ennen käyttöä.
Laite lopettaa toiminnan. Virheilmoitus ⏻:	Keittoastia ei sovellu induktioon.	Varmista, että käytät sopivia keittoastioita.
	Keittoalueella ei ole keittoastiaa tai keittoastian halkaisija on liian pieni.	Varmista, että keittoalueelle on asetettu sopiva keittoastia.

Jos ilmenee vika, yritä ratkaista se noudattamalla osoitteessa www.ikea.com olevan käyttöohjeen täydellisen version vianmääritysohjeita.
Jos ongelma jatkuu, ota yhteyttä IKEA-asiakaspalveluun huoltoa varten.

IKEA-Takuu

Jos haluat tehdä takuuvaatimuksen tai saada tuotetukea



Ota yhteyttä IKEA-asiakaspalveluun. Löydät linkin itsepalveluportaaliin tai puhelinnumeron osoitteesta www.IKEA.com.

Jotta voit täyttää huoltopyynnön itsepalveluportaalissa ja löytää helpommin tietoja tuotteestasi tai siihen liittyvistä varaosista, suosittelemme, että merkitset muistiin tuotteen tyyppikilvestä löytyvän IKEA-tuotenumeron (8 numeroa) ja sarjanumeron. Kohdasta Tekniset tiedot / tyyppikilpi näet, missä tyyppikilpi sijaitsee

SÄILYTÄ OSTOKUITTI / TOIMITUSASIAKIRJA! Se on todisteesi ostosta, ja se vaaditaan takuuta varten. Lisäksi kuitissa on kunkin ostetun laitteen nimi ja IKEA-tuotenumero (8-numeroa).

Ennen yhteydenottoa meihin tutustu huolellisesti laitteen mukana tuleviin teknisiin asiakirjoihin.

Säkerhetsinformation

Läs igenom och bekanta dig med bruksanvisningen innan du använder produkten för att säkerställa säker användning. Felaktig användning kan leda till personskador eller materiella skador. Förvara alltid bruksanvisningen tillsammans med produkten, för framtida bruk, även om du flyttar eller säljer den.

- Den här produkten är endast avsedd för matlagning.
- Den här produkten är endast avsedd för användning inomhus i hemmiljö.
- Barn från 8 års ålder och personer med nedsatt fysisk, sensorisk eller mental förmåga, eller bristande erfarenhet och kunskap, kan använda produkten under uppsikt eller om de har fått instruktioner om hur produkten kan användas på ett säkert sätt och förutsatt att de förstår vilka faror det innebär. Håll barn under 8 år och personer med mycket omfattande och komplexa funktionsnedsättningar på behörigt avstånd från produkten, såvida de inte är under ständig uppsikt. Låt inte barn leka med produkten.
- Placera produkten på ett torrt, stabilt underlag under användning och se till att ventilationsöppningarna inte blockeras.

⚠ VARNING! Aktivera barnlåset för att undvika att små barn och husdjur oavsiktligt slår på produkten.

⚠ VARNING

Obevakad användning av elektriska produkter kan leda till allvarliga skador eller dödsfall.

Förvara produkten utom räckhåll för små barn, i synnerhet under användning och medan den svalnar.

⚠ VARNING: varm yta, ytorna kan bli heta under användning.

⚠ VARNING! Om ytan är sprucken måste du stänga av produkten för att undvika risken för elstötar. Kontakta kundtjänsten på IKEA.

⚠ VAR FÖRSIKTIG

- Bär eller flytta INTE produkten med kokkärl på under uppvärmning.
- Använd INTE produkten för andra ändamål än matlagning.
- För INTE in några kablar eller metallföremål i spishällens luftintag eller luftutlopp.
- Placera eller förvara INTE brännbara vätskor, mycket lättantändliga material eller smältbara föremål (t.ex. plastfilm, plast, aluminium) på eller i närheten av produkten.

OBSERVERA

Rengör hällen och avlägsna rester med vatten och diskmedel efter varje användning. Avlägsna även rester från rengöringsmedel!

⚠ VARNING

VAR FÖRSIKTIG: Matlagningen måste ske under uppsikt. En kort tillagningsprocess måste övervakas kontinuerligt. Att laga mat med fett eller olja på en häll utan uppsikt kan vara farligt och leda till brand. Försök ALDRIG att släcka brand med vatten – stäng i stället av produkten och täck över elden med t.ex. ett lock eller en brandfilt.

⚠ **VARNING**: Brandrisk: Förvara inga föremål på spishällen.

Användare med inopererade pacemakers bör hålla överkroppen minst 30 cm från påslagna induktionszoner. Använd inte produkten med blöta händer och håll kontrollpanelens yta torr. Mycket vatten på kontrollpanelens knappar gör att de inte fungerar.

⚠ VAR FÖRSIKTIG

Se till att produkten är avstängd och har svalnat innan den rengörs. I annat fall kan det leda till elstötar eller brännskador.

⚠ Använd INTE slipande rengöringsmedel, skurborstar, lösningsmedel eller metallföremål för att rengöra produkten. Använd inte ångrengörare.

- Använd ett eluttag med rätt spänning och korrekt jordning. Nödvändig information finns på typskylten på produktens undersida.
- Produkten är inte avsedd att styras med hjälp av en extern timer eller ett separat fjärrkontrollsystem.
- Använd INTE produkten med våta händer eller när den är i kontakt med vatten.
- Lägg INTE metallföremål som knivar, gafflar, skedar eller lock på hällens yta eftersom de kan bli varma.
- Använd INTE produkten med en tom innergryta.
- Använd INTE produkten om den är skadad.
- Produkten fungerar effektivt på en höjd mellan 0 och 2 000 meter.
- Klickande eller fräsande ljud under drift är normala.
- Utför INTE reparationer på egen hand och gör inga ändringar eller uppgraderingar av produkten då detta kan orsaka personskador och skada produkten.
- Anslut INTE hällen med förlängningssladdar och placera inte hällen där sladden korsar arbetsytor.

Kontakta ett auktoriserat servicecenter för reparationer eller reservdelar.

- Felaktig användning kan leda till personskador.
- Undvik att spilla vätska på kontakten.

Kassera produkten på ett ansvarsfullt sätt och lämna den till en insamlingsplats för elektrisk utrustning.

OBSERVERA

Låt endast behörig personal reparera eller demontera produkten för

att förhindra brand, elstötar eller personskador.

Felaktiga reparationer eller otillåtna modifieringar av viktiga delar kan äventyra produktens säkerhet. Detta kan leda till funktionsfel, överhettning eller brand.

- Använd INTE apparaten utomhus eller på lägre höjd än 850 mm från golvet.
- Använd eller placera INTE produkten inom 30 cm från en vattenkälla, till exempel en kran eller ett handfat, när den är i drift.
- Använd reglaget för att stänga av hällens värmeelement efter användning. Förlita dig inte på kokkärlsdetektorn.

Denna produkt är avsedd för användning i hushåll och liknande tillämpningar såsom:

  - Personalkök i butiker, kontor och andra arbetsmiljöer;
  - Lantbruksmiljöer;
  - Av gäster på hotell, motell och i andra typer av boenden;
  - På bed and breakfast-boenden;
- Håll produkten och sladden utom räckhåll för barn under 8 år. Rengöring och underhåll ska inte utföras av barn.
- Köksmaskiner ska placeras på ett stabilt underlag med handtagen placerade så att het vätska inte kan spillas ut.
- Om strömsladden är skadad måste den bytas ut av tillverkaren, dess serviceagent eller annan behörig person för att undvika fara.
- Produkten får inte doppas i vatten.
- Installera inte produkten intill dörrar och under fönster, eftersom heta köksredskap kan slås omkull och falla ned från hällen om dörrar eller fönster öppnas.
- Ta bort allt förpackningsmaterial, alla klistermärken och all plastfilm innan produkten används för första gången.

Miljöhänsyn

Avfallshantering av hushållsapparater

Symbolen  på produkten eller dess förpackningsmaterial, betyder att produkten inte får hanteras som hushållssopor. I stället bör den tas till lämplig återvinningsstation för elektrisk och elektronisk utrustning. Genom att försäkra dig om att denna produkt kasseras på ett korrekt sätt, hjälper du till att att motverka potentiella negativa effekter på miljön och på människors hälsa som skulle kunna orsakas av felaktig kassering av denna produkt. För mer detaljerad information om hur man återvinner denna produkt, kontakta kommunen, din återvinningsstation eller det varuhus där du köpte produkten.

⚠ VARNING! Följ dessa steg för att kassera produkten:

- Dra ut kontakten ur eluttaget.
- Klipp av strömsladden och släng den.

Avfallshantering av förpackningsmaterial

Material med symbolen ♺ kan återvinnas. Kassera förpackningen i en lämplig insamlingscontainer för återvinning.

Energisparande

- Om det är möjligt bör alltid lock användas på kokkärlen.

- Ställ kokkärlet på matlagningszonen innan du sätter på den.
- Kokkärlets botten bör vara så tjock och plan som möjligt.

Beskrivning av produkten

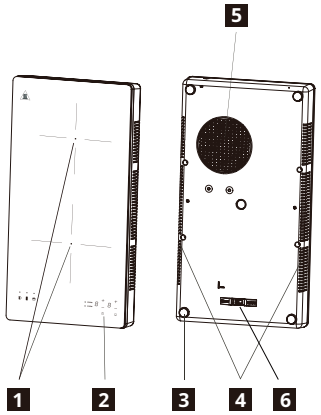

1. Uppvärmningsyta
   Främre matlagningszon 180 mm 2000 W
   Bakre matlagningszon 158 mm 1500 W
2. Kontrollpanel
3. Silikonfötter
4. Luftutsläpp
5. Luftintag
6. Mekanisk omkopplare (se avsnittet Effektval)

Kontrollpanel

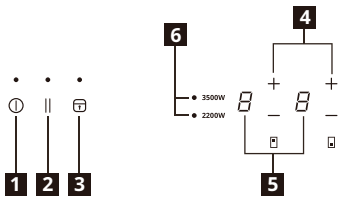

1. På/Av
2. Paus
3. Lås/barnlås
4. Inställningar för effektnivå
5. Display för effektnivå
6. Effektval

Fält och displayer för touchkontrollsensorn
Hällen kontrolleras genom att trycka på sensorfält. Displayer och akustiska signaler (korta pip) bekräftar valet av en funktion.

Indikeringar

Gryta felaktigt placerad eller saknas

Denna symbol visas om grytan inte är lämplig för användning på en induktionshäll, inte är korrekt placerad eller inte har en lämplig storlek för den valda matlagningszonen. Om ingen gryta upptäcks inom 30 sekunder efter valet stängs matlagningszonen av.

Kvarvarande värme

Om displayen visar ”H” är matlagningszonen fortfarande varm. När matlagningszonen svalnar slocknar displayen.

⚠ VARNING! Risk för brännskador från restvärme! Efter att du stänger av hällen behöver matlagningszonerna lite tid att svalna. Titta på restvärmeindikatorn [H].

Använd restvärmen för smältning och för att hålla mat varm. Dra inte ut sladden till hällen innan [H] har försvunnit från displayen.

Effektval (mekanisk omkopplare)

Innan produkten ansluts ska du kontrollera strömförsörjningen i bostaden och säkerställa att den är anpassad för produktens märkeffekt. Hällen levereras med maxeffekten inställd på 2 200 W, men om du är säker på att elinstallationen klarar högre effekt kan du öka den till 3 500 W genom att följa stegen nedan:

a. Kontrollera att induktionshällen är avstängd.

b. Ta bort eventuella grytor från hällen.

c. Vänd induktionshällen upp och ned och flytta den mekaniska omkopplaren till effekten 3 500 W med ett verktyg (t.ex. en skruvmejsel).

Se den fullständiga versionen av Råd och anvisningar för den här produkten för mer information

Daglig användning

⏻ Ansluta till ett uttag

1. När kontakten har satts in i ett eluttag aktiveras barnlåset. Tryck och håll ned barnlåsknappen i 3 sekunder för att inaktivera.

På/Av

1. Tryck på knappen På/Av.”0” visas på displayen, vilket innebär att hällen befinner sig i standbyläge, och strömindikatorlampan tänds. Om ingen värmeinställning väljs inom 30 sekunder stängs hällen av automatiskt utan att man behöver trycka på knappen På/Av.
2. Om man trycker på knappen På/Av under användning stängs hällen av.

— + Inställningar för effektnivå

1. Tryck på — eller + för att styra effektnivån under användning.
2. Tryck på — och strömnivån går direkt till ”9”. Tryck på för — att minska effektnivån från ”9” till ”1”.
3. Tryck på + så ökar effektnivån från ”1”. Tryck på + för att öka effektnivån från ”1” till ”9”.

⏸ Pausläge

- Det går att pausa uppvärmningen i stället för att stänga av hällen.
- I pausläget inaktiveras alla kontroller utom knappen På/Av.

Aktivering av pausläget

Tryck på pausknappen. Alla indikatorer visar ”⏸”.

Inaktivering av pausläget

Tryck på pausknappen igen.

⚠ När hällen är i pausläget är alla knappar inaktiverade utom På/Av ⏻ Det går alltid att stänga av induktionshällen med knappen På/Av ⏻ i en nödsituation. Hällen stängs av efter 10 minuter om pausläget inte avslutas.

🔒 Lås/barnlås

Medan matlagningszonen används kan du låsa kontrollpanelen för att till exempel rengöra hällen. Detta förhindrar en oavsiktlig ändring av inställningen för effektnivån. Hällen kan fortfarande stängas av med knappen På/Av. Bilden är endast för referens

Tekniska data

Produktinformationsblad i enlighet med förordningen om ekodesign

Modell	14FP22401
Typ av häll	Fristående induktionshäll
Antal matlagningszoner och/eller -ytor	2
Märkeffekt	3500 W
Spänning	220-240 V~
Frekvens	50/60 Hz
Djup x bredd x höjd	520*280*62 mm
Nettovikt	4,2 kg

Uppvärmningsteknik	Induktion
Diameter på cirkulära matlagningszoner (Ø)	180 mm 158 mm
Energiförbrukning per matlagningszon (EF vid elektrisk matlagning)	187 Wh/kg 186 Wh/kg
Hällens energiförbrukning (EF för hällen)	186.5 Wh/kg
Direktiv 2009/125/EC, KOMMISSIONENS FÖRORDNING (EU) nr 66/2014, EN 60350-2: 2018+A1:2021. Produkten går in i avstängt läge 1 minut efter att matlagningen avslutats, och effekten i avstängt läge är 0,5 W.	

ⓘ Artikel- och serienumret finns på typskylten på enhetens undersida.

Serienummer (börja med SN, 22-siffrig kod)

Artikelnummer (8-siffrig kod)

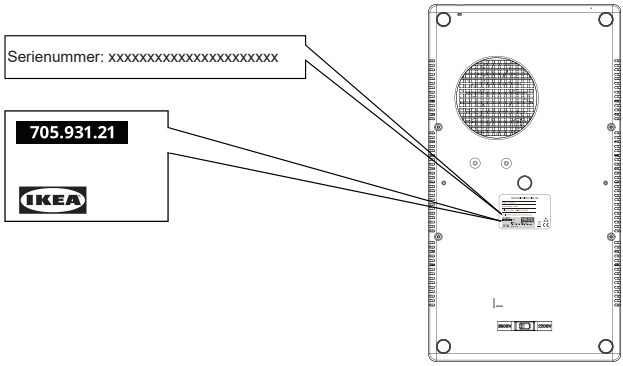

Bilden är endast för referens

Skötsel och rengöring

⚠ VARNING! Stäng av hällen och låt den svalna innan sladden dras ur.

⚠ VARNING! Stäng av hällen och låt den svalna innan du rengör den.

⚠ VARNING! Av säkerhetsskäl får hällen inte rengöras med ångblästrare eller högtryckstvätt.

⚠ VARNING! Vassa föremål och rengöringsmedel med slipeffekt skadar hällen. Rengör hällen och avlägsna rester med vatten och diskmedel efter varje användning. Avlägsna även rester från rengöringsmedel!

ⓘ Repor eller mörka fläckar på glaskeramiken som inte kan avlägsnas påverkar inte hällens funktion.

Ta bort rester och envisa fläckar:

- Livsmedel som innehåller socker, plast och aluminiumfolie måste tas bort omedelbart. Det bästa verktyget för att rengöra glasytan är en skrapa (medföljer ej hällen). Placera skrapan vinklad mot glaskeramikytan och avlägsna rester genom att låta skrapans blad glida över ytan. Torka av hällen med en fuktad trasa och lite diskmedel. Torka till sist av hällen med en ren trasa tills den är torr.
- Ringar från kalkavlagringar, vattenringar, fettstänk och blanka metalliska fläckar bör avlägsnas efter att hällen har svalnat genom att använda rengöringsmedel för glaskeramik eller rostfritt stål.

Felsökning

Problem	Möjlig orsak	Åtgärd
Produkten fungerar inte.	Strömavbrott eller kortslutning i strömkällan i bostaden.	Kontrollera att säkringen inte har löst ut.
	Mer än 10 sekunder har gått sedan hällen sattes på.	Sätt på hällen igen.
	Barnlåset är aktiverat.	Kontrollera att låsningen/ barnlåset inte är aktiverat (se avsnittet ”Låsfunktion/ barnlåsfunktion”).
	Flera sensorfält har rörts på samma gång.	Tryck endast på ett sensorområde i taget.
	Vatten eller rester på glasytan.	Se till att användarpanelen är ren och torr före användning.
Hällen slutar fungera. Felindikering [U]:	Kokkärlet är inte lämpligt för induktion.	Använd ett lämpligt kokkärl.
	Inget kokkärl på matlagningszonen eller kokkärlets diameter är för liten för matlagningszonen.	Placera ett lämpligt kokkärl på zonen.

Om ett fel uppstår, försök att åtgärda det genom att följa anvisningarna för felsökning i den fullständiga bruksanvisningen på www.ikea.com.
Kontakta IKEA:s kundtjänst om problemet kvarstår, så hjälper de dig.

Garanti från IKEA

Om du vill göra anspråk på din produktgaranti eller få produktsupport



Kontakta kundtjänsten på IKEA. Du hittar länken till självbetjäningsportalen eller telefonnumret på www.IKEA.com.

För att du ska kunna slutföra din serviceförfrågan i självbetjäningsportalen och lättare hitta information om din produkt eller reservdelar till den, ber vi dig att anteckna artikelnumret från IKEA (8 siffror) och serienumret som finns på produktetiketten. I avsnittet Tekniska data/typskylt visas typskyltens placering

SPARA INKÖPS- OCH LEVERANSKVITTOT!
Det är ditt inköpsbevis. Garantin gäller inte utan det. På kvittot visas även namnet och artikelnumret från IKEA (8 siffror) för varje produkt som köpts.

Vi ber dig att noga läsa igenom den tekniska dokumentationen som medföljer produkten innan du kontaktar oss.

Bezpečnostní informace

Před použitím spotřebiče si pečlivě přečtěte návod k obsluze a seznamte se s ním, abyste zajistili bezpečné používání. Nesprávné použití může vést ke zranění a poškození. Tyto pokyny uchovávejte vždy se spotřebičem pro budoucí použití, i když se přestěhujete nebo spotřebič prodáte.

- Tento spotřebič je určen pouze k vaření.
- Tento spotřebič je navržen pouze pro použití v interiéru domácnosti.
- Tento spotřebič mohou používat děti od 8 let a osoby s omezenými fyzickými, smyslovými nebo duševními schopnostmi, nebo bez patřičných zkušeností a znalostí, pokud jim byl poskytnut dohled nebo pokyny týkající se použití spotřebiče bezpečným způsobem a pokud rozumí případnému nebezpečí. Pokud nejsou děti do 8 let a osoby s velmi silným a komplexním postižením pod nepřetržitým dozorem, neměly by mít ke spotřebiči přístup. Zabraňte dětem si se spotřebičem hrát.
- Zajistěte, aby byl spotřebič během používání umístěn na suchém stabilním povrchu a aby nebyly blokovány ventilační otvory.

⚠ VAROVÁNÍ! Aktivujte dětský zámek, abyste zabránili nechtěnému zapnutí spotřebiče malými dětmi nebo domácími zvířaty.

⚠ VAROVÁNÍ

Používání elektrických spotřebičů bez dozoru může vést k vystavení rizikům, která mohou mít za následek vážná zranění nebo smrt.

Spotřebič uchovávejte mimo dosah malých dětí, zejména během používání a chladnutí.

⚠ UPOZORNĚNÍ: horký povrch, povrchy se mohou během provozu zahřát.

⚠ VAROVÁNÍ! Pokud je povrch popraskaný, spotřebič vypněte, abyste zabránili nebezpečí úrazu elektrickým proudem. Obraťte se na zákaznickou podporu IKEA.

⚠ UPOZORNĚNÍ

- NEPŘENÁŠEJTE ani nepřemisťujte spotřebič s nádobím umístěným na něm během ohřevu.
- NEPOUŽÍVEJTE spotřebič k jinému účelu než k vaření.
- NEVKLÁDEJTE do otvorů přívodu ani odvodu vzduchu varné desky žádné dráty ani jiné kovové předměty.
- NEPOKLÁDEJTE ani neskladujte hořlavé tekutiny, vysoce hořlavé materiály či materiály, které se mohou tavit (např. plastové folie, plasty, hliník), na spotřebiči nebo v jeho blízkosti.

POZOR

Spotřebič po každém použití vyčistěte vodou a čisticím prostředkem. Odstraňte také zbytky čisticích prostředků!

⚠ VAROVÁNÍ

UPOZORNĚNÍ: Na proces vaření je nutné dohlížet. Při krátkém vaření je nutné udržovat neustálý dohled. Ponecháte-li nádobu s tukem nebo olejem na sporáku bez dozoru, hrozí nebezpečí požáru. NIKDY se nepokoušejte uhasit oheň vodou. Místo toho spotřebič vypněte a poté oheň přikryjte například pokličkou nebo protipožární dekou.

⚠ **VAROVÁNÍ**: Nebezpečí požáru: Na varném povrchu nic neskladujte.

Uživatelé s implantovanými kardiostimulátory musí udržovat horní polovinu těla minimálně 30 cm od zapnutých indukčních varných zón. Spotřebič nepoužívejte, pokud máte mokré ruce, povrch panelu s ovládacími prvky udržujte suchý. Pokud bude na tlačítkách ovládacího panelu velké množství vody, nebudou fungovat.

⚠ UPOZORNĚNÍ

Před čištěním se ujistěte, že je spotřebič odpojen od napájení a vychladlý. V opačném případě může dojít k úrazu elektrickým proudem a popáleninám.

⚠ Při čištění spotřebiče NEPOUŽÍVEJTE abrazivní prostředky, abrazivní čisticí houbičky, rozpouštědla ani kovové předměty. Nepoužívejte parní čistič.

- Ujistěte se, že používáte elektrickou zásuvku s vhodným napětím a uzemněním. Požadované informace najdete na typovém štítku umístěném na spodní straně spotřebiče.
- Spotřebič není určen k ovládání pomocí externího časovače ani samostatného systému dálkového ovládání.
- NEOVLÁDEJTE spotřebič vlhkýma rukama ani jej neovládejte, je-li v kontaktu s vodou.
- NEPOKLÁDEJTE kovové předměty, jako jsou nože, vidličky, lžíce a pokličky, na povrch varné desky, protože se mohou zahřát.
- NEOVLÁDEJTE spotřebič s prázdnou nádobou.
- NEPOUŽÍVEJTE spotřebič, je-li poškozený.
- Tento spotřebič funguje efektivně v nadmořských výškách mezi 0 a 2 000 m.
- Cvakání nebo syčení během provozu je normální.
- NEOPRAVUJTE spotřebič sami ani jej neupravujte či do něj nezasahujte, aby nedošlo k úrazu a poškození spotřebiče.
- NEPŘIPOJUJTE varnou desku prodlužovacím kabelem a neumisťujte ji tak, aby napájecí kabel procházel pracovním prostorem.

Ohledně opravy nebo výměny dílů kontaktujte autorizované servisní středisko.

- Nesprávné použití může způsobit zranění.
- Zabraňte rozlití tekutin na konektor.

Tento spotřebič zlikvidujte zodpovědně v určeném sběrném místě pro elektrické výrobky.

POZOR

Aby se zabránilo požáru, úrazu elektrickým proudem nebo zranění, smí spotřebič opravovat nebo rozebírat pouze oprávněný personál.

Nesprávná oprava nebo neoprávněné změny důležitých dílů mohou ohrozit bezpečnost spotřebiče. Může dojít k poruše, přehřátí nebo požáru.

- NEPOUŽÍVEJTE spotřebič venku ani ve výšce nižší než 850 mm od podlahy.
- NEPOUŽÍVEJTE ani neumisťujte spotřebič během vaření ani jej nepřipojujte blíže než 30 cm ke zdroji vody (např. kohoutek/ dřez).
- Po použití vypněte plotýnky sporáku jejich ovládacími prvky a nespoléhejte se na detektor přítomnosti nádoby.

Tento spotřebič je určen pro použití v domácnosti a k podobným účelům, jako jsou:

- Kuchyňské prostory zaměstnanců v obchodech, kancelářích a jiných pracovních prostředích;
- Zážitkové farmy;
- Využití klienty v hotelech, motelech nebo jiných typech prostředí poskytujících ubytování;
- Ubytování poskytující nocleh se snídaní;

- Spotřebič a jeho kabel udržujte mimo dosah dětí mladších 8 let. Čištění a uživatelskou údržbu nesmí provádět děti.
- Varné spotřebiče by měly být umístěny stabilně s rukojeťmi tak, aby nedošlo k rozlití horkých tekutin.
- Pokud je napájecí kabel poškozen, musí jej vyměnit výrobce, jeho autorizované servisní středisko nebo podobně kvalifikované osoby, aby se předešlo možnému nebezpečí.
- Spotřebič nesmí být ponořen do vody.
- Spotřebič neinstalujte vedle dveří a pod okny, při jejich otevření by mohlo dojít ke shození horkého kuchyňského nádobí.
- Před prvním použitím ze spotřebiče sejměte veškerý obalový materiál, nálepky a ochrannou fólii.

Ekologické informace

Likvidace domácích spotřebičů

Symbol uvedený na výrobku nebo jeho obalu znamená, že výrobek nesmí být považován za běžný komunální odpad. Namísto toho musí být odevzdán do sběrného místa pro recyklaci elektrického a elektronického zařízení. Zajištěním správné likvidace tohoto výrobku pomůžete zabránit možným negativním dopadům na životní prostředí a lidské zdraví, ke kterým by mohlo v důsledku nesprávné likvidace tohoto výrobku dojít. Podrobnější informace týkající se recyklace tohoto výrobku Vám sdělí na místním úřadu, společnost provádějící likvidaci domovního odpadu nebo v obchodě, ve kterém jste výrobek zakoupili.

⚠ VAROVÁNÍ! Při likvidaci spotřebiče dodržujte tyto kroky:

- Odpojte zástrčku z elektrické zásuvky.
- Odřízněte napájecí kabel a zlikvidujte jej.

Likvidace obalových materiálů

Materiály se symbolem lze recyklovat. Obaly likvidujte ve vhodném sběrném kontejneru, aby došlo k jejich recyklaci.

Úspora energie

- Pokud je to možné, vždy na pánve pokládejte pokličky.
- Dříve než varnou zónu zapnete, dejte na ni kuchyňské nádobí.
- Dno kuchyňského nádobí by mělo být co možná nejvíce tlusté a ploché.

Popis spotřebiče

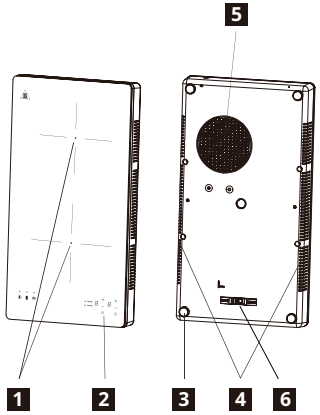

1. Topná oblast
   Přední varná zóna 180 mm 2 000 W
   Zadní varná zóna 158 mm 1 500 W
2. Ovládací panel
3. Silikonové nožičky
4. Odvod vzduchu
5. Přívod vzduchu
6. Mechanický spínač (viz část Volba výkonu)

Ovládací panel

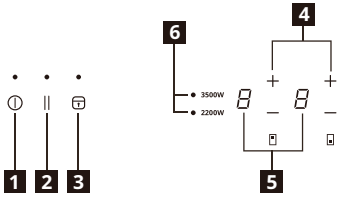

1. Vypínač
2. Pozastavit
3. Zámek / dětský zámek
4. Nastavení úrovně výkonu
5. Zobrazení úrovně výkonu
6. Volba výkonu

Dotykové ovládání senzorovými poli a zobrazení
Varnou desku můžete ovládat dotykem senzorových polí. Výběr funkce je potvrzen zobrazením a zvukovým signálem (krátké pípnutí).

Kontrolky

Nesprávně umístěný nebo chybějící hrnec
Tento symbol se zobrazí v případě, že hrnec není vhodný pro indukční vaření, je nesprávně umístěn nebo nemá příslušnou velikost pro vybranou varnou zónu. Pokud k detekci hrnce nedojde do 30 sekund od nastavení volby, varná zóna se vypne.

Zbytkové teplo
Pokud se zobrazuje hodnota „H“, je varná zóna stále horká. Jakmile varná zóna zchladne, zobrazení se vypne.

⚠ VAROVÁNÍ! Nebezpečí popálení zbytkovým teplem! Po vypnutí spotřebiče je nutno nechat varné zóny chvíli vychladnout. Sledujte kontrolku zbytkového tepla [H].

Zbytkové teplo používejte pro rozmrazování potravin a zahřívání jídla. Pokud je na displeji stále zobrazena kontrolka zbytkového tepla [H], spotřebič neodpojujte.

Volba výkonu (mechanický spínač)

Před připojením výrobku zkontrolujte napájení vaší domácnosti a ověřte, zda vydrží jmenovitý výkon výrobku. V době nákupu je maximální výkon varné desky nastaven na 2 200 W, ale pokud jste si jisti, že vaše elektrická instalace podporuje vyšší výkon, můžete jej zvýšit na 3 500 W podle níže uvedených kroků:

a. Ujistěte se, že je indukční varná deska vypnutá.
b. Odstraňte z varné desky všechny hrnce.
c. Otočte indukční varnou desku a pomocí nástroje (např. šroubováku) přesuňte mechanický spínač do polohy výkonu 3 500 W.

Další informace naleznete v plné verzi pokynů a návodů k tomuto výrobku.

Každodenní používání

⏻ Zapojení do zásuvky
1. Po zapojení zástrčky do elektrické zásuvky se aktivuje dětský zámek. Stisknutím tlačítka Dětský zámek na dobu 3 sekund dětský zámek deaktivujete.

Vypínač
1. Stiskněte vypínač. Na displeji se zobrazí pohotovostní režim „0“ a rozsvítí se kontrolka napájení. Pokud do 30 sekund nedojde k výběru nastavení teploty, varná deska se vypne automaticky bez stisknutí vypínače.
2. Pokud během provozu stisknete vypínač, varná deska se vypne.

— + Nastavení úrovně výkonu
1. Stisknutím tlačítka — nebo + ovládáte během provozu úroveň výkonu.
2. Stisknutím tlačítka — se úroveň výkonu ihned přepne na „9“. Stisknutím tlačítka — budete snižovat úroveň výkonu od „9“ do „1“.
3. Stisknutím tlačítka + nastavíte úroveň výkonu na „1“. Stisknutím tlačítka + budete zvyšovat úroveň výkonu od „1“ do „9“.

|| Režim pauzy
- Místo vypnutí varné desky můžete ohřev pozastavit.
- Při přechodu do režimu pauzy jsou všechny ovládací prvky kromě vypínače vypnuty.

Aktivace režimu pauzy
Dotkněte se ovládacího prvku pozastavení. Na všech ukazatelích se zobrazí „||“.

Ukončení režimu pauzy
Opět se dotkněte ovládacího prvku pauzy.

⚠ Když je varná deska v režimu pauzy, všechny ovládací prvky jsou deaktivovány, kromě vypínače ⏻. V případě nouze můžete indukční varnou desku vždy vypnout pomocí vypínače ⏻.
Pokud režim pauzy neukončíte, varná deska se po 10 minutách vypne.

Zámek / dětský zámek
Je-li varná zóna v provozu, můžete ovládací panel uzamknout, například z důvodu čištění varné desky. Zabraňuje se tak náhodné změně nastavení úrovně výkonu. Varnou desku bude možné stále vypnout vypínačem.

Technické údaje

Informační list výrobku podle nařízení o ekodesignu

Model	14FP22401
Typ varné desky	Volně stojící indukční varná deska
Počet varných zón a/nebo oblastí	2
Jmenovitý příkon	3 500W
Jmenovité napětí	220 - 240 V~
Jmenovitý kmitočet	50/60 Hz
Hloubka x Šířka x Výška	520x280x62 mm
Hmotnost netto	4,2 kg

Technologie ohřevu	Indukce
Průměr kruhových varných zón (Ø)	180 mm 158 mm
Spotřeba energie na varnou zónu (EC electric cooking)	187 Wh/kg 186 Wh/kg
Spotřeba energie varné desky (EC electric hob)	186,5 Wh/kg
Směrnice 2009/125/EC, NAŘÍZENÍ KOMISE (EU) č. 66/2014, EN 60350-2: 2018+A1:2021. Spotřebič přejde do vypnutého režimu po 1 minutě od dokončení práce a příkon vypnutého režimu je 0,5 W.	

ⓘ Číslo výrobku a sériové číslo Jsou umístěny na typovém štítku spodního pláště spotřebiče.

Sériové číslo (začíná písmeny „SN", 22místné číslo)
Číslo výrobku podle (8místné číslo)

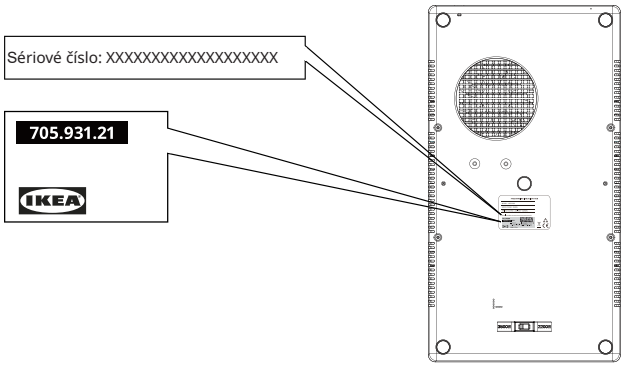

Obrázek slouží pouze k referenčním účelům

Údržba a čištění

⚠ **VAROVÁNÍ!** Před odpojením spotřebič vypněte a nechte vychladnout.

⚠ **VAROVÁNÍ!** Před čištěním spotřebič vypněte a nechte vychladnout.

⚠ **VAROVÁNÍ!** Z bezpečnostních důvodů nepoužívejte čisticí přístroje na páru nebo vysokotlaká čisticí zařízení.

⚠ **VAROVÁNÍ!** Ostré předměty a hrubé čisticí prostředky mohou spotřebič poškodit. Spotřebič po každém použití vyčistěte vodou a čisticím prostředkem. Odstraňte také zbytky čisticích prostředků!

ⓘ Škrábance nebo tmavé skvrny, které nelze ze sklokeramické desky odstranit, nemají na funkci spotřebiče žádný vliv.

Odstranění nečistot a usazenin:

- Potraviny obsahující cukr, plasty a zbytky alobalu musí být odstraněny okamžitě, nejlepším nástrojem pro čištění skleněných povrchů je škrabka (není dodávána s tímto spotřebičem). Škrabku položte ve vhodném úhlu na povrch sklokeramické desky a posouváním čepele po povrchu odstraňte nečistoty.

Spotřebič otřete navlhčenou utěrkou a malým množstvím čisticího prostředku. Nakonec spotřebič vysušte čistou utěrkou. • Kroužky tvořené vodním kamenem, vodou, potřísnění tuky a kovově lesklé zbarvení musíte po vychladnutí spotřebiče odstranit pomocí čističe na sklokeramické desky nebo nerezovou ocel.

Řešení potíží

Problém	Možná příčina	Náprava
Spotřebič nefunguje.	Výpadek proudu nebo zkrat elektrického proudu ve Vaší domácnosti.	Zkontrolujte, že nedošlo k vypnutí přívodu elektřiny.
	Od zapnutí spotřebiče uplynulo více než 10 sekund.	Zapněte spotřebič znovu.
	Je zapnutý dětský zámek.	Zkontrolujte, zda není zapnutý zámek / dětský zámek (viz část „Funkce zámku / funkce dětského zámku“).
	Dotkl/a jste se několik senzorových polí najednou.	Dotýkejte se v jedné chvíli pouze jedné oblasti senzoru.
	Na skleněném povrchu je voda nebo zbytky.	Před použitím se ujistěte, že je ovládací panel čistý a suchý.
Spotřebič přestane fungovat. Indikace chyby ⍾:	Nádobí není vhodné pro indukční varné desky.	Zkontrolujte, že používáte vhodné kuchyňské nádobí.
	Na varné zóně není žádné nádobí nebo je průměr nádoby pro varnou zónu příliš malý.	Zkontrolujte, že je na varné zóně umístěno vhodné nádobí.

Pokud dojde k závadě, pokuste se ji vyřešit podle pokynů pro odstraňování závad v úplné verzi návodu k obsluze na webu www.ikea.com.
Pokud problém přetrvává, obraťte se s žádostí o servis na zákaznickou podporu IKEA.

Záruka IKEA

Pokud chcete uplatnit záruku na výrobek nebo k němu získat podporu



Obraťte se na zákaznickou podporu IKEA, odkaz na samoobslužný portál nebo telefonní číslo najdete na webu www.IKEA.com.

Důrazně doporučujeme si poznamenat číslo výrobku IKEA (8 číslic) a sériové číslo na štítku výrobku, abyste mohli požádat o servis na samoobslužném portálu a snáze našli informace o výrobku nebo o náhradních dílech k němu. V části Technické údaje / typový štítek najdete, kde se typový štítek nachází

USCHOVEJTE SI DOKLAD O KOUPI / DODÁNÍ! Je to váš doklad o koupi a bez něj nebude záruka platná. Na dokladu je rovněž uveden název a číslo výrobku IKEA (8 číslic) pro každý zakoupený spotřebič.

Než se na nás obrátíte, přečtěte si pozorně technickou dokumentaci dodanou se spotřebičem.

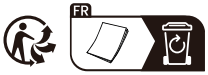

© Inter IKEA Systems B.V. 2023

CE

50208

AA-2505272-3