991.0753.246_01 - 251103
D0000001 0650_00

© Inter IKEA Systems B.V. 2024

23199

AA-2492069-3

المظاهر البيئية

التخلص من الأجهزة الكهربائية المنزلية

يشير الرمز الموجود على المنتج أو على عبوته إلى أنه يجب عدم التخلص من المنتج مع النفايات المنزلية العادية. يجب التخلص من المنتج لدى مركز متخصص في إعادة تدوير المكونات الكهربائية والإلكترونية. من خلال التأكد من التخلص من هذا المنتج بشكل صحيح، فإنك ستساهم في الوقاية من العواقب السلبية المحتملة على البيئة والصحة والتي قد تنتج بسبب التخلص غير المناسب منه. لمزيد من المعلومات الأكثر تفصيلاً عن كيفية إعادة تدوير هذا المنتج، اتصل بسلطات البلدية أو بالخدمة المحلية للتخلص من النفايات أو المحل الذي تم شراء المنتج منه.

يتوافق الجهاز مع التوجيه EU/2012/19 بشأن الحد من المواد الخطرة المستخدمة في الأجهزة الكهربائية والإلكترونية والتخلص من النفايات.

التخلص من مواد التغليف

المواد التي تحمل الرمز هي مواد قابلة لإعادة التدوير. تخلص من مواد التغليف في صناديق جمع النفايات المخصصة لإعادة التدوير.

كفاءة استهلاك الطاقة

معلومات عن المنتج طبقاً للائحة الاتحاد الأوروبي رقم 66/2014	الوحدة	القيمة
اسم المورد	IKEA	
الرقم التعريفي للطراز	UNDERVERK 106.224.14	
استهلاك الطاقة السنوي	كيلوواط بالساعة/سنة	38.5
معامل زيادة الوقت		0.7
الكفاءة الديناميكية للسوائل		34.8
مؤشر كفاءة الطاقة		41.8
معدل تدفق الهواء المُقاس في نقطة الكفاءة الفضلى	م^3/ساعة	373.0
ضغط الهواء المُقاس في نقطة الكفاءة الفضلى	باسكال	448
معدل تدفق الهواء الأقصى	م^3/ساعة	630
التغذية الكهربائية المُقاسة في نقطة الكفاءة الفضلى	واط	133.5
القدرة الاسمية لنظام الإضاءة	واط	6
متوسط إضاءة نظام الإضاءة على موقد الطهي	لكس	220
استهلاك التيار المُقاس في وضع الاستعداد	واط	N/D
استهلاك التيار المُقاس في وضع الإطفاء	واط	0.00
مستوى الصوت عند السرعة القصوى (بدون الضبط المكثف)	ديسيبل	64

المعايير المرجعية:

EN/IEC 61591
EN/IEC 60704-1
EN/IEC 60704-2-13
EN/IEC 60704-3
EN 50564

وظيفة ترشيد الطاقة

يشمل الجهاز مواصفاتٍ تساعد على توفير الطاقة أثناء الطهي في جميع الأيام.

البيانات الفنية

		الوحدة	القيمة
نوع المنتج			شفاط مدمج
الأبعاد	العرض	مم	599 / 799
	العمق	مم	358
	الارتفاع الأدنى/الأقصى	مم	245
معدل تدفق الهواء الأقصى* - الطرد		م3/ساعة	630
مستوى الضوضاء الأقصى - الطرد		ديسيبل	64
معدل تدفق الهواء الأقصى* - إعادة التدوير		م3/ساعة	365
مستوى الضوضاء الأقصى* - الطرد		ديسيبل	79
إجمالي القدرة		واط	256
معلومات عن المصباح	النوع		شريط مصباح الليد
	العدد والقدرة		2 × 3 واط
	التوصيل		N/D
الحد الأدنى لارتفاع التركيب - موقد طهي بالغاز		مم	650
الحد الأدنى لارتفاع التركيب - موقد طهي كهربائي		مم	500
الوزن الصافي		كجم	11 ـ 12
* السرعة القصوى (بدون الضبط المكثف)			

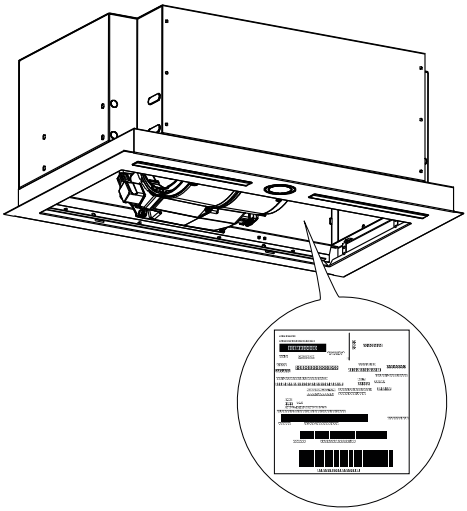

CE

تم تصميم هذا الجهاز وتصنيعه وتسويقه طبقاً لتوجيهات الاتحاد الأوروبي CEE.

تُعرض البيانات الفنية على اللوحة المثبتة داخل الجهاز.

ماذا تفعل إن...

في حالة العطل، حاول أولاً العثور على حل بمفردك. إن لم تتمكن من حل المشكلة بمفردك، توجه إلى مركز دعم فني معتمد.

ⓘ في حالة الاستخدام غير السليم للجهاز أو التركيب المنفذ دون الالتزام بتعليمات التركيب، فقد يكون من الضروري دفع مقابل زيارة فني مركز الدعم الفني المعتمد حتى خلال فترة سريان الضمان.

المشكلة	السبب المحتمل	الحل
الجهاز غير مستقر.	لم يتم تركيب الجهاز بشكلٍ صحيح.	اتبع تعليمات التركيب الواردة مع الجهاز.
الجهاز ليس مستوياً.	لم يتم تركيب الجهاز بشكلٍ صحيح.	اتبع تعليمات التركيب الواردة مع الجهاز.
معدلات الأداء غير مُرضية من حيث التقاط الدهون.	وجود زيت أو دهون على المرشحات المعدنية أو على مرشحات الكربون.	التزم بتكرار نظافة المرشحات على النحو الموصوف في دليل الاستخدام.
الجهاز لا يعمل.	لم يتم توصيل الجهاز بشكلٍ صحيح.	تأكد من أن كابل التيار الكهربائي متصل بمجموعة المحرك أو أن القابس متصل بالمقبس.
المصباح لا يعمل.	لمبة الليد معيبة.	من أجل استبدالها اتصل بمركز دعم فني معتمد.
يُصدر الشفاط ضوضاءً أشد مقارنةً بتطلعات العميل.	قطر فتحة تنفيس الهواء في الحائط صغيرة جدًا ويؤدي إلى فقدان الضغط وزيادة سرعة المحرك.	اتبع تعليمات التركيب الواردة مع الجهاز.
	تم تركيب المنتج بطريقة إعادة التدوير.	المنتج في وضع إعادة التدوير (مع تركيب مرشح الكربون) يكون أكثر ضوضاءً من المنتج في وضع الشفط.
	ماسورة التهوية بها أكثر من منحنى.	إذا كان نظام طرد الأدخنة من المبنى يحتوي على منحنيات متعددة أو يقطع مسافة طويلة، فقد يكون المنتج أكثر ضوضاء.

قبل الاتصال بمركز الدعم الفني المعتمد:

أعد تشغيل الجهاز من أجل للتعرف عما إذا كانت المشكلة قد اختفت. وإلا، أعد إطفاءه مرةً أخرى وكرِّر العملية بعد ساعة. إذا استمر الجهاز في العمل بشكل غير صحيح بعد تنفيذ الفحوصات المدرجة في دليل حل الأعطال وبعد إعادة تشغيل الجهاز، فاتصل بمركز الدعم الفني المعتمد واشرح المشكلة بوضوح مع تحديد:

- نوع العطل؛
- الطراز؛
- نوع الجهاز والرقم المسلسل الخاص به (يشار إليهما على لوحة البيانات).

يجب التخلص من واقي مرشح إزالة الدهون باعتباره مادة PE-LD 04 وفقًا للوائح المحلية.

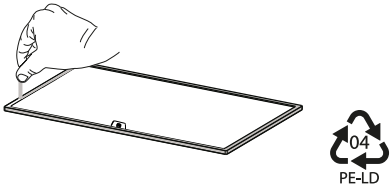

استبدال المصابيح

من أجل استبدالها اتصل بمركز دعم فني معتمد.

اقتراحات عامة

- قم بتشغيل الشفاط على السرعة الصغرى عند بدء الطهي واستمر في تشغيله لبضع دقائق بعد انتهاء الطهي.
- لا تقم بزيادة السرعة إلا في وجود كميات كبيرة من الدخان والبخار واستخدام السرعة (السرعات) المكثفة فقط في الحالات الشديدة.
- استبدل مرشح أو مرشحات الكربون عند الضرورة للحفاظ على كفاءة جيدة في مكافحة الروائح.
- نظف مرشح أو مرشحات إزالة الدهون عند الضرورة للحفاظ على كفاءة جيدة في امتصاص الدهون.
- استخدم أقصى قطر للأنابيب المشار إليه في هذا الدليل لتحسين الكفاءة وتقليل الضوضاء إلى الحد الأدنى.

النظافة والصيانة

⚠ أطفئ الجهاز أو افصله عن شبكة التغذية الكهربائية قبل أية عملية صيانة.

هـــام: نظِّف الشفاط باستخدام قطعة قماش رطبة ومنظف سائل محايد.

مرشح الكربون طويل الأجل (أخضر)

يمكن غسيل مرشح إزالة الروائح وتجديده كل 3-4 أشهر (أو بشكلٍ أكثر تكراراً إن كان المرشح يخضع للاستخدام المكثف)، حتى 8 دورات من التجديد بحدٍ أقصى (في حالة الاستخدام المكثف بشكلٍ خاص نوصي بعدم تجاوز 5 دورات).

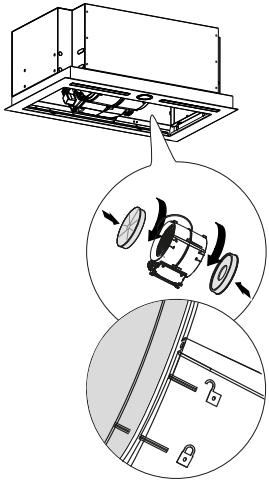

إجراء التجديد

- يُغسل في غسالة الأطباق على درجة حرارة 70° كحد أقصى أو يُغسل يدويًا بالماء الساخن دون استخدام قطع إسفنج كاشطة (لا تستخدم منظفات!).
- يُجفف في الفرن على درجة حرارة 70° كحد أقصى لمدة ساعتين (نوصي بقراءة دليل المستخدم بعناية وتعليمات تركيب الفرن الخاص بك).

مرشح إزالة الدهون

استمر في تنظيف أو استبدال المرشحات على الفواصل الزمنية المشار إليها من أجل الحفاظ على الشفاط في حالة تشغيل جيدة وتجنب مخاطر الحريق المحتملة بسبب التراكم المفرط للدهون. يجب تنظيف مرشحات إزالة الدهون كل شهرين من التشغيل، أو بشكلٍ أكثر تكراراً في حالة الاستخدام المكثف للغاية، ويمكن غسلها في غسالة الأطباق.

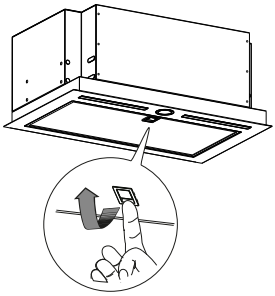

وصف المنتج

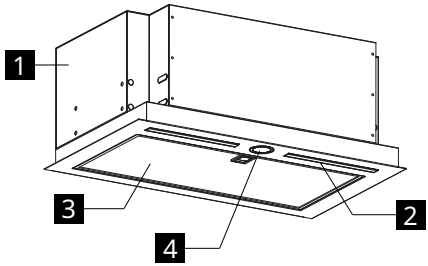

1 جسم الشفاط
2 الإضاءة
3 مرشح إزالة الدهون
4 لوحة التحكم

لوحة التحكم

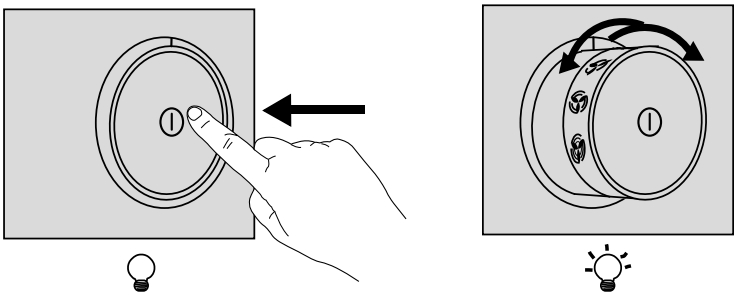

الأضواء	لتشغيل الأضواء، ادفع المقبض ثم حرره حتى يخرج من مقره. لإطفاء الأضواء، أعد دفع المقبض للخلف وأعده إلى وضع مفتاح مطفأ.
ضبط سرعة المحرك	ادفع المقبض ثم حرره حتى يخرج من مقره، ثم لف المقبض لاختيار سرعة الشفط المتاحة.

معلومات عامة

الاستخدام

- أطفئ الجهاز أو افصله عن شبكة التغذية الكهربائية قبل أية عملية نظافة أو صيانة.
- يجب عدم استخدام الشفاط كسطح إسناد.
- الشفاط بإصدار الشفط مصمم حصرًا للتخلص من روائح الطهي في الاستخدام المنزلي.
- في أي حالٍ من الأحوال، لا تستخدم الجهاز لأغراض مختلفة عن تلك التي صُمم من أجلها.
- لا تترك أبداً ألسنة لهب عالية تحت الشفاط بإصدار الشفط عندما يكون قيد التشغيل.
- اضبط شدة اللهب بحيث يتم توجيهه حصريًا نحو قاع إناء الطهي، مع التأكد من أنه لا يلف الجوانب.
- يجب مراقبة المقالي باستمرار أثناء الاستخدام: فقد يؤدي التسخين المفرط للزيت إلى اشتعال النيران.

طرق التركيب

تم تصميم الشفاط للتركيب والاستخدام في "إصدار الشفط" أو في "إصدار إعادة تدوير الهواء".

إصدار الشفط (انظر الرمز الوارد في تعليمات التركيب)

يتم شفط بخار الطهي ويُنقل إلى خارج المنزل عبر أنبوب الطرد (غير مرفق بالتوريد) والذي يتم تركيبه عند مخرج بخار الشفاط. تأكد من تركيب أنبوب الطرد بشكل صحيح عند مخرج الهواء، باستخدام نظام توصيل مناسب.

الإصدار المزود بإعادة تدوير الهواء (انظر الرمز الوارد في تعليمات التركيب)

يتم ترشيح الهواء عبر مرشح أو أكثر ومن ثم يتم نقله مجدداً إلى المكان.

هـــــام: تأكد من وجود تدوير صحيح للهواء حول الشفاط.

هـــــام: إن لم يكن الشفاط مزوداً بمرشحات الكربون، يجب طلبها وتركيبها قبل استخدام الجهاز. المرشحات متوفرة في الأسواق.

يجب تركيب الشفاط بعيداً عن المناطق المتسخة بشكلٍ خاص والنوافذ والأبواب ومصادر الحرارة. لا يشمل التوريد ملحقات التثبيت على الحائط حيث أنها تختلف حسب مادة الحائط. استخدم أنظمة تثبيت مناسبة لحوائط منزلك ووزن الجهاز. للحصول على معلوماتٍ أكثر تفصيلاً، اتصل بموزعٍ متخصص. احفظ هذه التعليمات للإطلاع عليها في المستقبل.

يتمتعون بخبرة ومعرفة كافيتين، طالما تم الإشراف عليهم بعناية وتدريبهم على كيفية استخدام الجهاز بطريقة آمنة وتعريفيهم بالمخاطر التي ينطوي عليها الجهاز. تأكد من أن الأطفال لا يلعبون بالجهاز. يجب ألا يُنفذ الأطفال النظافة والصيانة التي يختص بها المستخدم، إلا إذا كانوا تحت مراقبة.

- راقب الأطفال، حتى تتأكد من عدم لعبهم بالجهاز.
- يجب عدم استخدام الجهاز من قِبل الأشخاص (بمن فيهم الأطفال) ذوي القدرات النفسية والجسدية والحسية المنخفضة أو الذين لا يتمتعون بخبرة ومعرفة كافيتين، إلا إذا تم الإشراف عليهم بعناية وتدريبهم.

⚠ قد تُصبح الأجزاء التي يمكن الوصول إليها ساخنة للغاية أثناء استخدام أجهزة الطهي

- نظِّف و/أو استبدل المرشحات بعد الفترة الزمنية المحددة (لتجنب خطر الحريق).
- يجب توفر تهوية كافية في المكان عند استخدام الشفاط في نفس الوقت مع الأجهزة التي تستخدم الغاز أو أنواع الوقود الأخرى (لا يسري ذلك على الأجهزة التي تُصدر في المكان هواءً فقط).
- إن شفاطات المطبخ وأجهزة طرد أدخنة الطهي الأخرى يمكن أن يؤثر سلباً على التشغيل الآمن للأجهزة التي تحرق الغاز أو أنواع أخرى من الوقود (بما في ذلك تلك الموجودة في غرف أخرى)، بسبب التدفق الراجع لغازات الاحتراق. يمكن أن تؤدي هذه الغازات التسمم بأول أكسيد الكربون. بعد تركيب شفاط المطبخ أو أي جهاز طرد آخر لأدخنة الطهي، تأكد من إجراء اختبار لأجهزة الغاز من قبل شخص مختص لضمان عدم وجود تدفق راجع لغازات الاحتراق.

- قم بتوصيل الشفاط بالمدخنة بواسطة أنبوب بقطر لا يقل عن 120 مم. يجب أن يكون مسار الأدخنة أقصر مسار ممكن.
- يجب الالتزام بكافة القوانين والتشريعات الخاصة بعملية تفريغ الهواء وعوادم الاحتراق والأدخنة.
- لا تقم بتوصيل الشفاط بالمداخن التي تنقل أدخنة احتراق (على سبيل المثال الغلايات ومداخن المدافئ، الخ).
- إذا تم استخدام الشفاط مع أجهزة غير كهربائية (مثل الأجهزة العاملة بالغاز)، فإنه يجب ضمان درجة كافية من التهوية في المكان لمنع رجوع تدفق غازات العادم. عند استخدام شفاط المطبخ مع أجهزة لا تتم تغذيتها بالتيار الكهربائي، يجب ألا يتجاوز الضغط السلبي في المكان 4 باسكال لمنع إعادة سحب الأدخنة من الشفاط إلى المكان.
- يجب عدم طرد الهواء عبر ماسورة تُستخدم لتصريف الأدخنة من أجهزة احتراق تعمل بالغاز أو بأنواع أخرى من الوقود.
- يجب استبدال سلك الطاقة، في حالة تلفه، من قبل الشركة المصنعة أو من قِبل فني خدمة الدعم الفني.
- قم بتوصيل القابس بمقبس مطابق للمعايير السارية وفي موضع يمكن الوصول إليه.
- بشأن الإجراءات الفنية وإجراءات السلامة اللازم تبنيها من أجل تصريف الأدخنة، من المهم الامتثال بدقة للوائح المحددة من قِبل السلطات المحلية.

⚠ تحذير: أزل طبقات البلاستيك الواقي قبل البدء في تركيب الجهاز.

- لا تستخدم إلا المسامير وأدوات التوصيل من النوع المناسب للشفاط.

⚠ تحذير: يمكن أن يؤدي عدم تركيب المسامير أو أدوات التثبيت طبقاً لهذه التعليمات إلى مخاطر الصعقات الكهربائية.

- قم بتوصيل الشفاط بشبكة التغذية الكهربائية عن طريق مفتاح ثنائي القطب يمتلك مسافة بين نقاط التلامس لا تقل عن 3 مم.
- لا تراقب مباشرة باستخدام الأدوات البصرية (منظار، عدسة مكبرة ...).
- لا تقم بالطهي بطريقة فلامبيه تحت الشفاط: فقد ينشب حريق.
- يجوز استخدام هذا الجهاز من قبل الأطفال الذين تقل أعمارهم عن 8 سنوات والأشخاص ذوي القدرات النفسية والجسدية والحسية المنخفضة أو الذين لا

محتويات

معلومات بشأن السلامة	27	النظافة والصيانة	32
معلومات عامة	30	ماذا تفعل إن...	34
وصف المنتج	31	البيانات الفنية	35
لوحة التحكم	31	كفاءة استهلاك الطاقة	36
اقتراحات عامة	32	المظاهر البيئية	37

معلومات بشأن السلامة

ⓘ من أجل سلامتكم الشخصية ومن أجل التشغيل الصحيح للجهاز، يرجى قراءة هذا الدليل بعناية قبل التركيب والتشغيل. احتفظ دائمًا بهذه التعليمات مع الجهاز، حتى في حالة بيعه أو نقله إلى الغير. من المهم أن يعرف المستخدمون جميع مواصفات التشغيل والسلامة الخاصة بالجهاز.

⚠ يجب تنفيذ توصيل الكابلات بواسطة فني مختص.

- لن يجوز اعتبار الشركة المصنعة مسئولة عن أية أضرار ناتجة عن التركيب أو الاستخدام غير الصحيح.
- تبلغ أقل مسافة آمنة بين موقد الطهي والشفاط 500 مم بالنسبة لشفاطات المطابخ الكهربائية و 650 مم لشفاطات المطابخ التي تعمل بالغاز.
- إذا نصت تعليمات تركيب موقد الطهي بالغاز على مسافة أكبر من تلك المذكورة أعلاه، فإنه من الضروري أخذها في الاعتبار.
- تحقق من أن جهد الشبكة الكهربائية يتوافق مع الجهد المشار إليه على لوحة البيانات المثبتة داخل الشفاط.
- يجب تركيب أجهزة قطع في الشبكة الثابتة وفقًا للمعايير الخاصة بأنظمة توصيل الكابلات.
- بالنسبة للأجهزة من الفئة الأولى، تحقق من أن شبكة التغذية المنزلية تمتلك توصيلاً أرضياً مناسباً.

היבטים סביבתיים

סילוק מכשירי חשמל ביתיים

הסמל שעל המוצר או על אריזתו מציין שאסור להשליך את המוצר יחד עם האשפה הביתית הרגילה. יש להשליך את המוצר במרכז המתמחה במחזור רכיבים חשמליים ואלקטרוניים. סילוק נכון של מוצר זה, מסייע במניעת השלכות שליליות אפשריות על הסביבה ועל בריאות האדם, שעלולות לנבוע מסילוק לא הולם של פסולת. למידע מפורט יותר על אופן המחזור של מוצר זה, ניתן לפנות לרשויות העירוניות במקום מגוריך, לשירות פינוי הפסולת המקומי שלך או לחנות שבה רכשת את המוצר.

המכשיר תואם להנחיה EU/2012/19 לגבי הפחתת חומרים מסוכנים המשמשים בציוד חשמלי ואלקטרוני ובסילוק פסולת.

סילוק חומרי אריזה

חומרים עם הסמל ניתנים למחזור. יש להשליך את חומרי האריזה במכלי איסוף מתאימים למחזור.

יעילות אנרגטית

מידע על המוצר בהתאם לתקנה מס' 66/2014 של האיחוד האירופי	יחידות	ערך
שם יצרן	איקאה	
מזהה דגם	UNDERVERK 106.224.14	
צריכת חשמל שנתית	kWh/a	38.5
מקדם עליית זמן		0.7
יעילות דינמית של נוזל		34.8
מדד יעילות אנרגטית		41.8
זרימת אוויר שנמדדה בנקודת היעילות הטובה ביותר	מ"ק/שעה	373.0
לחץ אוויר שנמדד בנקודת היעילות הטובה ביותר	Pa	448
זרימת אוויר מקסימלית	מ"ק/שעה	630
אספקת חשמל שנמדדה בנקודת היעילות הטובה ביותר	W	133.5
הספק נומינלי של התאורה	W	6
תאורה בינונית של מערכת התאורה בבירים	Lux	220
צריכת חשמל שנמדדה במצב המתנה	W	לא זמין
צריכת חשמל שנמדדה במצב כבוי	W	0.00
רמת קול במהירות מירבית (ללא הגדרה אינטנסיבית)	dbA	64

בהתאם לתקנות:

EN/IEC 61591
EN/IEC 60704-1
EN/IEC 60704-2-13
EN/IEC 60704-3
EN 50564

חיסכון בחשמל

המכשיר כולל מאפיינים שמסייעים לחיסכון באנרגיה במהלך בישול יומיומי.

מפרט טכני

		יחידות	ערך
סוג מוצר			קולט אדים אינטגרלי
מידות	רוחב	מ"מ	599 / 799
	עומק	מ"מ	358
	גובה מינ'/מקס'	מ"מ	245
זרימת אוויר מקסימלית* - פליטה		מ"ק/לשעה	630
רמת רעש מקסימלית - פליטה		dBA	64
זרימת אוויר מקסימלית* - מחזור		מ"ק/לשעה	365
רמת רעש מקסימלית *- מחזור		dBA	79
הספק כולל		W	256
מידע אודות הנורה	סוג		סרגל LED
	מספר והספק		2 x 3W
	חיבור		לא זמין
גובה מינימלי להתקנה - כיריים לבישול בגז		מ"מ	650
גובה מינימלי להתקנה - כיריים חשמליות		מ"מ	500
משקל נטו		ק"ג	11 - 12
* מהירות מקסימלית (ללא הגדרה אינטנסיבית)			

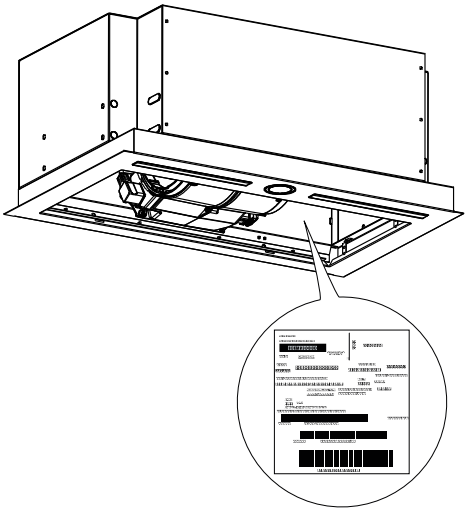

CE

מכשיר זה תוכנן, יוצר ושווק בהתאם להנחיות האיחוד האירופי.

הנתונים הטכניים מוצגים על הלוחית שנמצאת בתוך המכשיר.

מה לעשות במקרה של...

במקרה של תקלה, ראשית יש לנסות למצוא פתרון בעצמך. אם אין באפשרותך לפתור את הבעיה בעצמך, יש לפנות למרכז תמיכה מורשה.

במקרה של שימוש לא נכון במכשיר או התקנה שבוצעה מבלי לכבד את הוראות ההרכבה, ייתכן שיהיה צורך לשלם עבור ביקור הטכנאי ממרכז התמיכה המורשה גם במהלך תקופת האחריות.

בעיה	סיבה אפשרית	פתרון
המכשיר אינו יציב.	המכשיר לא הותקן כראוי.	יש לעקוב אחר הוראות ההתקנה המסופקות עם המכשיר.
המכשיר אינו מפולס.	המכשיר לא הותקן כראוי.	יש לעקוב אחר הוראות ההתקנה המסופקות עם המכשיר.
הביצועים מבחינת לכידת שומן אינם טובים.	נוכחות של שמנים על מסנני המתכת או מסנני הפחם.	יש לשים לב לתדירות ניקוי המסננים במתואר במדריך למשתמש.
המכשיר אינו פועל.	המכשיר לא חובר לחשמל כראוי.	יש לבדוק שכבל החשמל מחובר ליחידת המנוע או שהתקע מחובר לשקע.
האור לא עובד.	נורית LED שבורה.	על מנת להחליף את הנורות יש לפנות למרכז תמיכה מורשה.
קולט האדים חעש ממה שציפה הלקוח.	קוטר פתח האוורור בקיר קטן מדי וגורם למנוע לאבד לחץ ולהגביר מהירות.	יש לעקוב אחר הוראות ההתקנה המסופקות עם המכשיר.
	המוצר מותקן במצב מחזור.	המוצר במצב מחזור (ועם מסנן פחם מותקן) חעש יותר ממוצר שמותקן במצב שאיבה.
	לצינור האוורור יש יותר מעיקול אחד.	אם למערכת שאיבת העשן של הבניין יש עיקולים מרובים או שהיא מכסה מרחק רב, המוצר עלול להתעייש יותר.

לפני פנייתך למרכז תמיכה מורשה:

יש להפעיל שוב את המכשיר כדי לראות אם הבעיה נעלמה. אם לא, יש לכבות אותו שוב ולחזור על הפעולה לאחר שעה. אם המכשיר עדיין אינו פועל כראוי לאחר ביצוע הבדיקות המפורטות במדריך לפתרון בעיות והדלקה מחדש של המכשיר, יש לפנות למרכז התמיכה המורשה תוך הסבר ברור על הבעיה ולפרט את:

- סוג התקלה,
- הדגם,
- הסוג והמספר הסידורי של המכשיר (מצוינים על לוחית הזיהוי).

יש להשליך את מגן מסנן השומנים בחומר פלסטיק מסוג PE-LD 04 בהתאם לתקנות המקומיות.

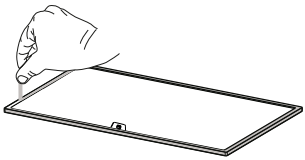

החלפת מנורות

על מנת להחליף את הנורות יש לפנות למרכז תמיכה מורשה.

הצעות כלליות

- כדאי להפעיל את קולט האדים במהירות מינימלית כאשר מתחילים לבשל ולהשאיר אותו פועל במשך כמה דקות לאחר סיום הבישול.
- כדאי להגביר את המהירות רק כאשר יש כמויות גדולות של עשן ואדים ולהשתמש במהירות האינטנסיבית רק במצבים קיצוניים.
- מומלץ להחליף את מסנן או מסנני הפחם בעת הצורך כדי לשמור על יעילות הפחתת ריחות טובה.
- מומלץ לנקות את מסנן או מסנני השומן בעת הצורך כדי לשמור על יעילות ספיגת שומן טובה.
- כדאי להשתמש בקוטר הצינור המרבי המצוין במדריך זה כדי למקסם את היעילות ולמזער את הרעש.

ניקיון ותחזוקה

יש לכבות או לנתק את המכשיר מאספקת החשמל לפני ביצוע כל פעולת תחזוקה.

חשוב: יש לנקות את קולט האדים בעזרת מטלית לחה וחומר ניקוי נוזלי ניטרלי.

מסנן פחמן עם חיי מדף ארוכים (ירוק)

ניתן לשטוף ולחדש את המסנן מונע הריח כל 3-4 חודשים (או בתדירות גבוהה יותר אם קולט האדים נמצא בשימוש אינטנסיבי), עד למקסימום של 8 מחזורי חידוש (במקרה של שימוש אינטנסיבי במיוחד מומלץ לא לחרוג מ-5 מחזורי חידוש).

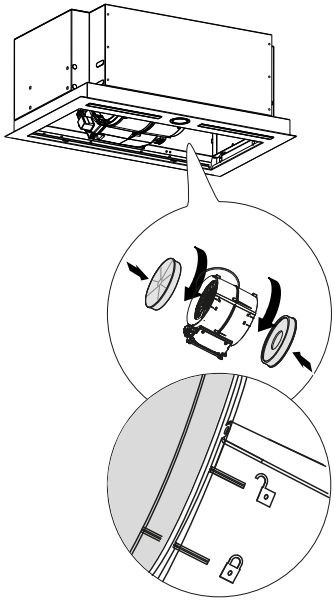

תהליך חידוש

- יש לשטוף במדיח כלים בטמפרטורה מקסימלית של 70° או לשטוף ביד במים חמים ללא שימוש בספוגים שוחקים (אין להשתמש בחומרי ניקוי!).
- יש לייבש בתנור בטמפרטורה מקסימלית של 70° למשך שעתיים (מומלץ לקרוא בעיון את המדריך למשתמש והוראות ההרכבה של התנור שלכם).

מסנני שמן

יש להמשיך לנקות או להחליף מסננים במרווחי הזמן המצוינים על מנת לשמור על קולט האדים במצב תקין ולהימנע מסיכון פוטנציאלי של שריפה עקב הצטברות שומן מוגזמת. יש לנקות את מסנני השמן בכל חודשיים של פעולה, או בתדירות גבוהה יותר במקרה של שימוש אינטנסיבי מאוד, וניתן לשטוף אותם במדיח כלים.

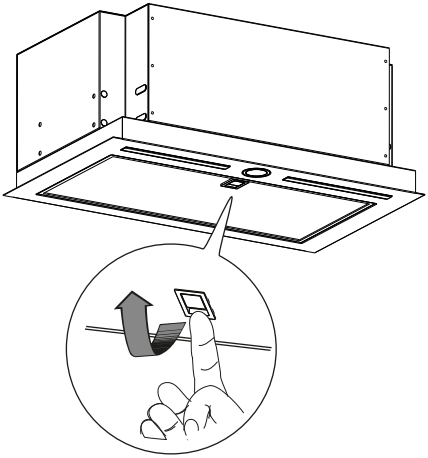

תיאור המוצר

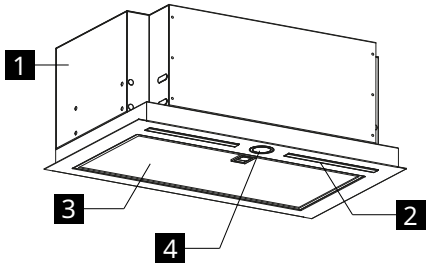

1 גוף קולט האדים

2 תאורה

3 מסנן שמן

4 לוח בקרה

לוח פקודות

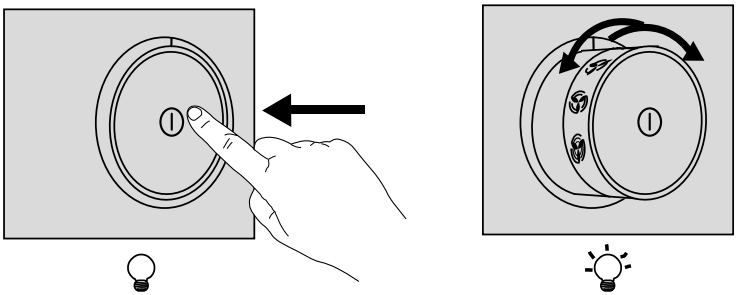

אור	כדי להדליק את האורות, יש ללחוץ על הכפתור ולשחרר אותו כך שייצא ממקומו. כדי לכבות את האורות, יש לדחוף את הכפתור לכיוון פנימה, ולהחזיר אותו למצב הכיבוי.
כיוון מהירות מנוע	יש לדחוף את הכפתור ולשחרר אותו כך שייצא ממקומו, ואז לסובב את הכפתור כדי לבחור אחת ממהירויות השאיבה הזמינות.

מידע כללי

שימוש

- יש לכבות או לנתק את המכשיר מאספקת החשמל לפני ביצוע כל פעולת ניקוי או תחזוקה.
- אסור להשתמש בקולט האדים במשטח תמיכה.
- קולט האדים תוכנן אך ורק להעלמת ריחות בישול בשימוש ביתי.
- לעולם אסור להשתמש בקולט האדים למטרות אחרות מאלה שלשמן הוא תוכנן.
- לעולם לא להשאיר להבות גבוהות מתחת לקולט האדים כאשר הוא פועל.
- יש לכוונן את עוצמת הלהבה כך שתכוון אך ורק לתחתית מיכל הבישול, ולוודא שהיא לא תעטוף את הדפנות של המחבת או הסיר.
- יש לפקח במהלך השימוש בטיגונים כל הזמן: שמן שחומם יתר על המידה עלול להתלקח.

שיטת התקנה

קולט האדים תוכנן להתקנה ושימוש ב"גרסת שאיבה" או "גרסת מחזור האוויר".

גרסת שאיבה (לראות בהתאם לסמל בהוראות ההתקנה)

אדי הבישול נשאבים ומועברים אל מחוץ לבית דרך צינור פליטה (לא כלול) המותקן ביציאת האדים של קולט האדים. יש לוודא שצינור הפליטה מותקן כהלכה ביציאת האוויר, באמצעות מערכת חיבור מתאימה.

גרסת מחזור אוויר (לראות בהתאם לסמל בהוראות ההתקנה)

האוויר מסונן דרך מסנן אחד או יותר ולאחר מכן מועבר חזרה לחדר.

חשוב: יש לוודא שקיימת זרימת אוויר תקינה סביב קולט האדים.

חשוב: אם קולט האדים אינו מסופק עם מסנני פחם, יש להזמין אותם ולהתקין אותם לפני השימוש במכשיר. המסננים זמינים באופן מסחרי.

יש להתקין את קולט האדים הרחק מאזורים מלוכלכים במיוחד, חלונות, דלתות ומקורות חום. אביזרי עיגון על הקיר אינם כלולים מכיוון שהם משתנים בהתאם לחומר ממנו עשוי הקיר. יש להשתמש במערכות עיגון המתאימות לקירות הבית ולמשקל המכשיר. למידע מפורט יותר, יש לפנות למשווק מורשה. יש לשמור הוראות אלה לעיון עתידי.

מופחתות או חוסר ניסיון וידע מספיק, אלא אם הם נמצאים תחת פיקוח והודרכו בקפידה.

⚠ החלקים הנגישים יכולים להתחמם מאוד במהלך השימוש במכשירי בישול

- יש לנקות ו/או להחליף את המסננים לאחר פרק הזמן שצוין (סכנת שריפה).
- החדר חייב להיות מאוורר בצורה נאותה במקרה בו קולט האדים משמש במקביל גם למכשירים המשתמשים בגז או בדלקים אחרים (לא ישים למכשירים המוציאים אוויר לחדר בלבד).
- קולטי אדים למטבח ושואבי אדי בישול אחרים עלולים לסכן את פעולתם הבטוחה של מכשירים השורפים גז או דלקים אחרים (כולל אלו הממוקמים בחדרים אחרים), עקב זרימה חוזרת של גזי בעירה. גזים אלו עלולים לגרום להרעלת פחמן חד חמצני. לאחר התקנת קולט אדים או כל שואב אדי בישול אחר, יש לוודא שמכשירי הגז נבדקים על ידי אדם מוסמך כדי לוודא שלא מתרחשת זרימה חוזרת של גזי בעירה.

- אין לחבר את קולט האדים לתעלות עשן המובילות אדי בעירה (למשל לדודים, קמינים וכו').
- אם קולט האדים משמש לעבודה בשילוב עם מכשירים שאינם חשמליים (למשל מכשירי גז), יש להבטיח מידת אוורור מספקת בחדר כדי למנוע זרימה חוזרת של גזי פליטה. כאשר נעשה שימוש בקולט אדים במטבח בשילוב עם מכשירי חשמל שאינם מופעלים בחשמל, הלחץ השלילי בחדר לא יעלה על 4 Pa כדי למנוע מאדים להישאב בחזרה לחדר על ידי קולט האדים.
- אין לפנות את האוויר דרך תעלה המשמשת לפליטת אדים ממכשירי בעירה המופעלים על ידי גז או דלקים אחרים.
- אם כבל החשמל ניזוק, החלפה שלו תתבצע על ידי היצרן או טכנאי שירות התמיכה.
- יש לחבר את התקע לשקע התואם לתקנות הנוכחיות ובמיקום נגיש.
- בכל הנוגע לאמצעים הטכניים והבטיחותיים שיש לנקוט עבור פליטת אדים, חשוב לעמוד בקפדנות בתקנות שנקבעו על ידי הרשויות המקומיות.

⚠ אזהרה: לפני התקנת קולט האדים, יש להסיר את סרטי ההגנה.

- יש להשתמש רק בברגים ובחלקים קטנים המתאימים לקולט האדים.

⚠ אזהרה: אי שימוש בברגים או בהתקני עיגון בהתאם למתואר בהוראות אלה עלול להוות סכנה להתחשמלות.

- יש לחבר את קולט האדים לאספקת החשמל באמצעות מתג דו-קוטבי עם מרווח מגעים של לפחות 3 מ"מ.
- אסור להביט עליו ישירות עם מכשירים אופטיים (משקפת, זכוכית מגדלת...).
- לא לבשל 'פלמבה' - הבערת אלכוהול - מתחת לקולט האדים: בישול כזה עלול לגרום לשריפה.
- השימוש במכשיר זה מותר לילדים מגיל 8 ומעלה ולאנשים עם יכולות פסיכופיזיות-חושיות מופחתות או חוסר ניסיון וידע מספיק, בתנאי שהם נמצאים תחת פיקוח והודרכו בקפידה לגבי השימוש הבטוח במכשיר והסכנות הכרוכות בכך. יש לוודא שילדים לא משחקים עם המכשיר. לא לאפשר לילדים לבצע עבודות ניקוי ותחזוקה שמותרות לביצוע על ידי המשתמש, אלא אם הם נמצאים תחת פיקוח.
- יש להשגיח על ילדים, ולוודא שהם לא משחקים עם המכשיר.
- השימוש במכשיר אסור לאנשים (כולל ילדים) עם יכולות פסיכופיזיות-חושיות

אינדקס

מידע בנושא אבטחה 16
מידע כללי 19
תיאור המוצר 20
לוח פקודות 20
הצעות כלליות 21
ניקיון ותחזוקה 21
מה לעשות במקרה של... 23
מפרט טכני 24
יעילות אנרגטית 25
היבטים סביבתיים 26

מידע בנושא אבטחה

למען בטיחותך ולמען תפקוד נכון של המכשיר, יש לקרוא מדריך זה בעיון לפני ההתקנה וההפעלה. יש לשמור תמיד הוראות אלה עם המכשיר, גם אם הוא נמכר או מועבר לצדדים שלישיים. חשוב שהמשתמשים ידעו את כל תכונות ההפעלה והבטיחות של המכשיר.

חיבור כבלי החשמל חייב להתבצע על ידי טכנאי מוסמך.

- היצרן אינו יכול לשאת באחריות לכל נזק הנובע מהתקנה או שימוש לא נאותים.
- המרחק הבטיחותי המינימלי בין הכיריים לקולט האדים הוא 500 מ"מ לקולטי אדים לכיריים חשמליים ו-650 מ"מ לקולטי אדים לכיריים גז.
- אם הוראות ההתקנה של כיריים הגז שלכם מציינות מרחק גדול מהמצוין לעיל, יש לקחת זאת בחשבון.
- יש לבדוק שמתח החשמל מתאים לזה המצוין על לוחית הנתונים שנמצאת בתוך קולט האדים.
- יש להתקין את התקני הניתוק במערכת הקבועה בהתאם לתקנות מערכות הכבלים.
- עבור מכשירי Class I, יש לוודא שקו אספקת החשמל הביתי מצוייד בחיבור הארקה מתאים.
- יש לחבר את קולט האדים לצינור הפליטה עם צינור בקוטר מינימלי של 120 מ"מ. מסלול העשן חייב להיות קצר ככל האפשר.
- יש לכבד את כל התקנות לגבי פליטת אוויר.

Environmental aspects

Disposal of household appliances

The symbol on the product or packaging indicates that the product must not be disposed of with normal domestic waste. The product must be disposed of at a specialist recycling centre for electrical and electronic components. By ensuring that this product is disposed of correctly, you will help prevent possible negative consequences for the environment and health that might result from its improper disposal. For more detailed information on how to recycle this product, please contact your local municipal offices, local waste disposal service or the shop from which the product was purchased.

The appliance complies with directive 2012/19/EU relating to reduction in the use of dangerous substances in electrical and electronic appliances and waste disposal.

Disposal of packaging materials

Materials with the symbol can be recycled. Dispose of the packaging in special recycling collection bins.

Energy efficiency

Product information according to EU regulation No. 66/2014	Unit	Value
Supplier's name	IKEA	
Model id	UNDERVERK 106.224.14	
Annual energy consumption	kWh/a	38.5
Time increase factor		0.7
Fluid dynamics efficiency		34.8
Energy efficiency index		41.8
Air flow measured at the optimum efficiency point	m^3/h	373.0
Air pressure measured at the optimum efficiency point	Pa	448
Maximum air flow	m^3/h	630
Electrical power supply measured at the optimum efficiency point	W	133.5
Nominal power of the lighting system	W	6
Average illumination of the lighting system on the cooking surface	Lux	220
Currency consumption measured in standby	W	N/A
Currency consumption measured when off	W	0.00
Maximum sound level (without booster setting)	dbA	64

Reference standards:

EN/IEC 61591
EN/IEC 60704-1
EN/IEC 60704-2-13
EN/IEC 60704-3
EN 50564

Energy saving

The appliance includes features that help save energy during everyday cooking.

Technical data

		Unit	Value
Type of product			Built-In Hob
Dimensions	Width	mm	599 / 799
	Depth	mm	358
	Min./max. height	mm	245
Max air flow* - Output		m3/h	630
Noise max* - Exhaust		dBA	64
Airflow max* - Recirculating		m3/h	365
Noise max* - Recirculating		dBA	79
Total power		W	256
Information on the light	Type		LED Bar
	Number and power		2 x 3W
	Connection		N/A
Minimum installation height - gas hob		mm	650
Minimum installation height - electric hob		mm	500
Net weight		Kg	11 - 12
* Maximum speed (without booster setting)			

CE

This appliance has been designed, manufactured and sold in compliance with the EEC directives.

The technical data are shown on the plate applied inside the appliance.

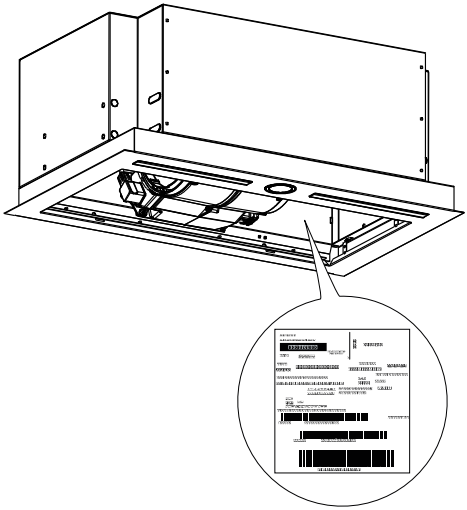

What to do if...

If there is a fault, first try to find a solution yourself. If you are unable to resolve the problem yourself, contact an authorised service centre.

ⓘ In the event of improper use of the appliance or installation carried out without respecting the assembly instructions, it may be necessary to pay for the visit of an Authorised Service Centre technician, even during the warranty period.

PROBLEM	POSSIBLE CAUSE	SOLUTION
The device is not stable.	The appliance has not been installed correctly.	Follow the installation instructions supplied with the appliance.
The appliance is not level.	The appliance has not been installed correctly.	Follow the installation instructions supplied with the appliance.
The performance in terms of grease capture is not satisfactory.	Presence of oil and grease on the metal filters or on the carbon filters.	Observe the cleaning frequency of the filters as described in the user manual.
The appliance does not work.	The device has not been connected correctly.	Check that the mains cable is connected to the motor unit or that the plug is connected to the socket.
The light doesn't work.	The LED is broken.	For replacement, contact an Authorised Service Centre.
The hood is noisier than the customer's expectations.	The diameter of the air vent in the wall is too small and causes the pressure to drop and the motor speed to increase.	Follow the installation instructions supplied with the appliance.
	The product is installed in recirculation mode.	The product in recirculation mode (and with the carbon filter fitted) is noisier than a product in suction mode.
	The ventilation duct has more than one bend.	If the fume evacuation system of the building has multiple bends or covers a long distance, the product may be noisier.

Before contacting the Authorised Service Centre:

Turn the power back on to check whether the problem has disappeared. If this is not the case, turn it off and repeat the operation after one hour. If the appliance still does not work correctly after carrying out the checks listed in the troubleshooting guide and turning the appliance back on, contact the Authorised Service Centre clearly explaining the problem and specifying:

- the type of fault;
- the model;
- the type and serial number of the appliance (indicated on the data plate).

The grease filter protection must be disposed of as PE-LD 04 material, in accordance with local regulations.

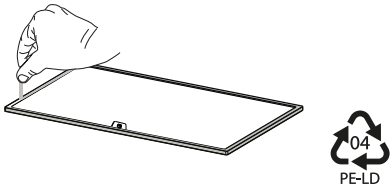

Light replacement

For replacement, contact an Authorised Service Centre.

General tips

- Operate the hood at minimum speed at the start of cooking and keep it running for a few minutes after cooking is finished.
- Only increase the speed in the presence of large quantities of smoke and steam and only use the booster speed(s) in extreme situations.
- Replace the filter or carbon filters when necessary to maintain good odour reduction efficiency.
- Clean the grease filter or filters when necessary to maintain good grease absorption efficiency.
- Use the maximum diameter of the ducting indicated in this manual to optimise efficiency and to minimise noise.

Cleaning and maintenance

Switch off or unplug the appliance from the mains supply before carrying out any maintenance work.

IMPORTANT: Clean the hood using a damp cloth and a neutral liquid detergent.

Long-life carbon filter (Green)

The odour filter can be washed and regenerated every 3-4 months (or more frequently if the hood is subject to intensive use), up to a maximum of 8 regeneration cycles (in case of particularly intensive use it is recommended that you do not exceed 5 cycles).

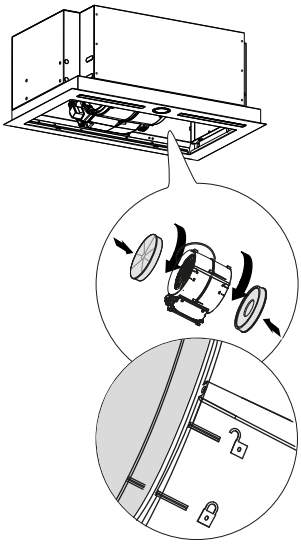

Regeneration procedure

- Wash in the dishwasher at a MAX temperature of 70° or hand wash in hot water without using abrasive sponges (do not use detergents!).
- Dry in the oven at a MAX temperature of 70° for 2 hours (it is advisable to carefully read the user manual and the assembly instructions of the oven you own).

Grease filters

Continue to clean or replace the filters at the scheduled intervals to keep the hood in good working order and avoid the potential risk of fire due to the excessive build-up of grease. The grease filters must be cleaned after every 2 months of operation or more frequently in the case of very intense use and are dishwasher safe.

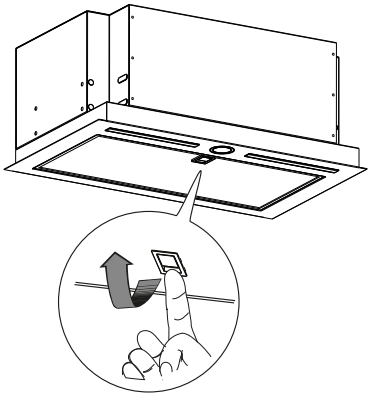

Product description

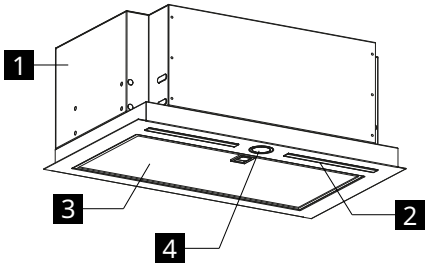

1 Hood body
2 Lighting
3 Grease filter
4 Control panel

Control panel

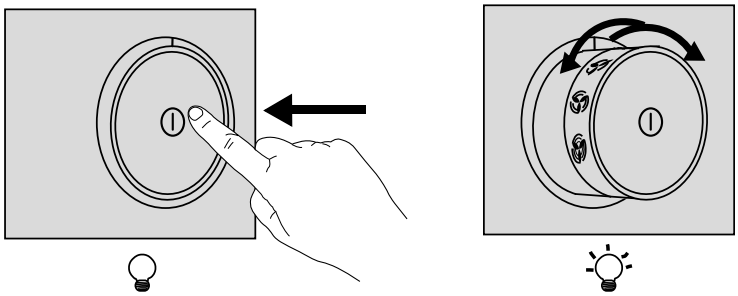

Light	To turn on the lights, press the hand grip and release it so that it comes out of its housing. To turn off the lights, press the hand grip in again, putting it back in the off position.
Motor speed adjustment	Push the hand grip and release it so that it comes out of its housing, then turn the hand grip to select one of the available suction speeds.

General information

Use

- Switch off or unplug the appliance from the mains supply before carrying out any maintenance work.
- The top of the hood must not to be used as a shelf.
- The extractor hood has been designed exclusively to eliminate cooking smells in domestic use.
- Never use the extractor hood for purposes other than those for which it was designed.
- Never leave high flames under the extractor hood when it is on.
- Adjust the flame intensity to direct it onto the bottom of the pan only, making sure that it does not engulf the sides.
- Deep fat fryers must be continuously monitored during use: overheated oil can burst into flames.

Installation method

The hood has been designed for installation and use in the "suction version" or in the "air recirculation version".

Extraction version (see symbol in the installation instructions)

Cooking steam is suctioned and channelled outside the house through a discharge duct (not supplied), fitted to the hood steam outlet. Make sure that the outlet duct is properly installed at the air outlet, using a suitable connection system.

Air recirculation version (see symbol in the installation instructions)

The air is filtered through one or more carbon filters, and then resent into the room.

Important: Ensure appropriate air circulation around the hood.

Important: If the hood is supplied without carbon filters and installed on recirculation mode, these must be fitted before the hood can be used. The filters are commercially available.

The hood should be installed away from particularly dirty areas, windows, doors and heat sources. Wall mounting accessories are not included as they vary depending on the wall material. Use fixing systems suitable for the walls of your home and for the weight of the appliance. For further details, contact a specialist dealer. Keep this booklet for future consultation.

the safe operation of appliances which burn gas or other fuels (including those in other rooms) due to the backflow of combustion gases. These gases can cause carbon monoxide poisoning. After installing a kitchen extractor hood or any other cooking fume extractor, make sure that the gas appliances are tested by a certified technician to guarantee that there is no backflow of combustion gases.

⚠ WARNING: failure to install the screws or fixing devices in accordance with these instructions may result in electrical hazards.

- Connect the hood to the power supply by means of a bipolar switch with a distance between the contacts of at least 3 mm.
- Do not look directly at the light through optical devices (binoculars, magnifying glasses...).
- Do not flambé under the hood; risk of fire.
- This appliance can be used by children aged from 8 years and above and by persons with reduced physical, sensory or mental capabilities or lacking in experience and knowledge if they have been given supervision or instruction concerning use of the appliance in a safe way and if they understand the hazards involved. Children must not play with the appliance. Cleaning and maintenance by the user must not be performed by children, unless they are supervised.
- Children should be supervised to ensure that they do not play with the appliance.
- The appliance is not to be used by persons (including children) with reduced physical, sensory or mental capabilities, or lacking in experience and knowledge, unless they have been given supervision or instruction.

⚠ The accessible parts may become hot when used with cooking appliances.

- Clean and/or replace the filters after the time specified (fire hazard).
- There must be adequate ventilation of the room when the hood is used at the same time as appliances burning gas or other fuels (not applicable to appliances that only discharge the air back into the room).
- Kitchen hoods and other cooking fume extractors can affect

cording to the wiring system regulations.

- For Class I appliances, check that the domestic power supply has a suitable earthing connection.
- Connect the hood to the flue with a pipe with a minimum diameter of 120 mm. The fume path must be as short as possible.
- All the regulations regarding air discharge must be complied with.
- Do not connect the extractor hood to exhaust ducts carrying combustion fumes (boilers, fireplaces, etc.).
- If the extractor is used in conjunction with non-electrical appliances (e.g. gas burning appliances), a sufficient degree of ventilation must be guaranteed in the room in order to prevent the backflow of exhaust gas. When the cooker hood is used in conjunction with appliances supplied with energy other than electricity, the negative pressure in the room must not exceed 4 Pa mbar to prevent fumes being drawn back into the room by the cooker hood.
- The air must not be discharged into a flue that is used for exhausting fumes from appliances burning gas or other fuels.
- The power cord, if damaged, must be replaced by the manufacturer or by a service technician.
- Connect the plug to a socket complying with current regulations, located in an accessible place.
- Regarding the technical and safety measures to be adopted for fume discharging it is important to strictly follow the regulations provided by the local authorities.

⚠ WARNING: Before installing the hood, remove the protective films.

- Use only screws and small parts of a type suitable for the hood.

Contents

Safety information	4	Cleaning and maintenance	10
General information	8	What to do if...	12
Product description	9	Technical data	13
Control panel	9	Energy efficiency	14
General tips	10	Environmental aspects	15

Safety information

ⓘ For your own safety and correct operation of the appliance, please read this manual carefully before installation and operation. Always keep these instructions together with the appliance, even if it is sold or transferred to third parties. It is important that users are familiar with all the appliance's operating and safety characteristics.

⚠ Connection of the wiring must be performed by a specialist technician.

- The manufacturer cannot be held responsible for any damage resulting from incorrect or inadequate installation.
- The minimum safety distance between the cooker hob and the extractor hood is: for electrical hob 500mm and for gas hob 650mm.
- If the gas hob installation instructions specify a distance greater than that indicated above, this must be taken into account.
- Check that the mains voltage corresponds to that indicated on the rating plate fixed to the inside of the hood.
- The cut-out devices must be installed in the fixed system ac-

ENGLISH	**4**
HEBREW	**16**
العربية	**27**

Please refer to the last page of this manual for the full list of IKEA appointed Authorized Service Centre and relative national phone number.

יש לעיין בפרק 'אחריות איקאה' לפרטי התקשרות של מרכז שירות הלקוחות לאחר המכירה.

يُرجى الرجوع إلى الصفحة الأخيرة من هذا الدليل للاطلاع على قائمة كاملة بأسماء مراكز الخدمة المعتمدة من ايكيا وأرقام الهاتف المحلية الخاصة بها

UNDERVERK

en
he
ar

Design and Quality
IKEA of Sweden