400020024185

© Inter IKEA Systems B.V. 2025

23256

AA-2624944-1

ENGLISH 5

עברית 5

Table of contents

Safety Information	**5**
Product description	**7**
Control panel	**7**
First Use	**8**
Loading the racks	**9**
Daily Use	**10**
Programs table	**11**
Cleaning and maintenance	**12**
What to do if ...	**13**
After-Sales Service	**14**
Technical Data	**15**
Environmental concerns	**15**
Installation	**16**

Safety Information

Before using the appliance, read these safety instructions. Keep them nearby for future reference.
These instructions and the appliance itself provide important safety warnings, to be observed at all times. The manufacturer declines any liability for failure to observe these safety instructions, for inappropriate use of the appliance or incorrect setting of controls.
⚠ Very young children (0-3 years) should be kept away from the appliance. Young children (3-8 years) should be kept away from the appliance unless continuously supervised. Children from 8 years old and above and persons with reduced physical, sensory or mental capabilities or lack of experience and knowledge can use this appliance only if they are supervised or have been given instructions on safe use and understand the hazards involved. Children must not play with the appliance. Cleaning and user maintenance must not be carried out by children without supervision.

PERMITTED USE

⚠ **CAUTION**: the appliance is not intended to be operated by means of an external switching device, such as a timer, or separate remote controlled system.
⚠ This appliance is intended to be used in household and similar applications such as: staff kitchen areas in shops, offices and other working environments; farm houses; by clients in hotels, motels, bed & breakfast and other residential environments.
⚠ This appliance is not for professional use. Do not use the appliance outdoors.
⚠ The maximum number of place settings is shown in the product sheet.
⚠ The door should not be left in the open position - risk of tripping. The open appliance door can only support the weight of the loaded rack when pulled out. Do not rest objects on the door or sit or stand on it.
⚠ **WARNING**: Dishwasher detergents are strongly alkaline. They can be extremely dangerous if swallowed. Avoid contact with the skin and eyes and keep children away from the dishwasher when the door is open. Check that the detergent receptacle is empty after completion of the wash cycle.
⚠ **WARNING**: Knives and other utensils with sharp points must be loaded in the basket with their points down or placed in a horizontal position - risk of cuts.
⚠ Do not store explosive or flammable substances (e.g. gasoline or aerosol cans) inside or near the appliance - risk of fire.
The appliance must be used only to wash domestic dishes in accordance with the instructions in this manual. The water in the appliance is not potable. Use only detergent and rinse additives designed for an automatic dishwasher. When adding a water softener (salt), run one cycle immediately with the machine empty, to avoid corrosion damage to internal parts.
Store the detergent, rinse aid and salt out of reach of children. Shut off the water supply and unplug or disconnect the power before servicing and maintenance.
Disconnect the water and electricity supply in the event of any malfunction.

INSTALLATION

⚠ The appliance must be handled and installed by two or more persons - risk of injury. Use protective gloves to unpack and install - risk of cuts.
⚠ Installation, including water supply (if any), electrical connections and repairs must be carried out by a qualified technician. Do not repair or replace any part of the appliance unless specifically stated in the user manual. Keep children

away from the installation site. After unpacking the appliance, make sure that it has not been damaged during transport. In the event of problems, contact the dealer or your nearest After-sales Service. Once installed, packaging waste (plastic, styrofoam parts etc.) must be stored out of reach of children - risk of suffocation.
The appliance must be disconnected from the power supply before any installation operation - risk of electrical shock. During installation, make sure the appliance does not damage the power cable - risk of fire or electrical shock. Only activate the appliance when the installation has been completed.
Connect the dishwasher to the water mains using only new hose sets. The old hose sets should not be reused. All hoses must be securely clamped to prevent them coming loose during operation.
All local waterboard regulations must be complied with.
Water supply pressure 0.05 - 1.0 MPa.
The appliance must be placed against the wall or built into furniture to limit the access to its rearside.
For dishwashers having ventilation openings in the base, the openings must not be obstructed by a carpet.
If installing the dishwasher at the end of a row of units making the side panel accessible, the hinge area must be covered to avoid risk of injury.
The inlet water temperature depends on the dishwasher model. If the installed inlet hose is marked “25°C Max”, the maximum allowed water temperature is 25°C. For all other models the maximum allowed water temperature is 60°C. Do not cut hoses and, in the case of appliances fitted with a waterstop system, do not immerse the plastic casing containing the inlet hose in water. If hoses are not long enough, contact your local dealer. Make sure the inlet and drain hoses are kink-free and are not crushed. Before using the applinace for the first time, check the water inlet and drain hose for leaks. Make sure that the four feet are stable and resting on the floor, adjusting them as required, and check that the dishwasher is perfectly levelled using a spirit level.
⚠ Use the appliance only when the covers shown on diagram 19 in the Assembly instruction are correctly assembled - risk of injury.

ELECTRICAL WARNINGS
The rating plate is on the edge of the dishwasher door (visible when the door is open).
⚠ It must be possible to disconnect the appliance from the power supply by unplugging it if plug is accessible, or by a multi-pole switch installed upstream of the socket in accordance with the wiring rules and the appliance must be earthed in conformity with national electrical safety standards.
⚠ Do not use extension leads, multiple sockets or adapters. The electrical components must not be accessible to the user after installation. Do not use the appliance when you are wet or barefoot. Do not operate this appliance if it has a damaged power cable or plug, if it is not working properly, or if it has been damaged or dropped.
⚠ If the supply cord is damaged, it must be replaced with an identical one by the manufacturer, its service agent or similarly qualified persons in order to avoid a hazard - risk of electrical shock.
If the fitted plug is not suitable for your socket outlet, contact a qualified technician. Do not pull the power supply cable. Do not immerse the mains cord or plug in water. Keep the cord away from hot surfaces.

CLEANING AND MAINTENANCE
⚠ **WARNING**: Ensure that the appliance is switched off and disconnected from the power supply before performing any maintenance operation. To avoid risk of personal injury use protective gloves (risk of laceration) and safety shoes (risk of contusion); be sure to handle by two persons (reduce load); never use steam cleaning equipment (risk of electric shock).
Non-professional repairs not authorized by the manufacturer could result in a risk to health and safety, for which the manufacturer cannot be held liable.
Any defect or damage caused from nonprofessional repairs or maintenance will not be covered by the guarantee, the terms of which are outlined in the document delivered with the unit.

Product description

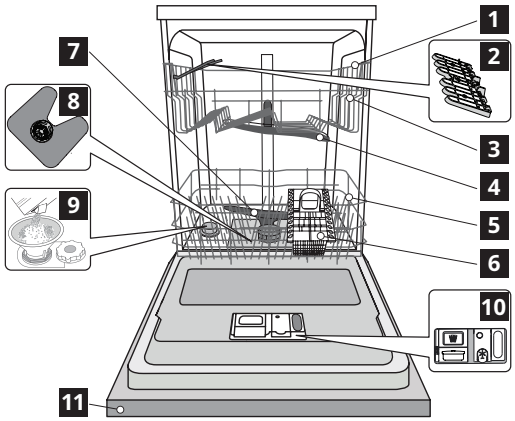

1 Upper rack
2 Foldable flaps
3 Upper rack height adjuster
4 Upper sprayer arm
5 Lower rack
6 Cutlery basket
7 Lower sprayer arm
8 Filter Assembly
9 Salt reservoir
10 Detergent and Rinse Aid dispensers
11 Control panel

Control panel

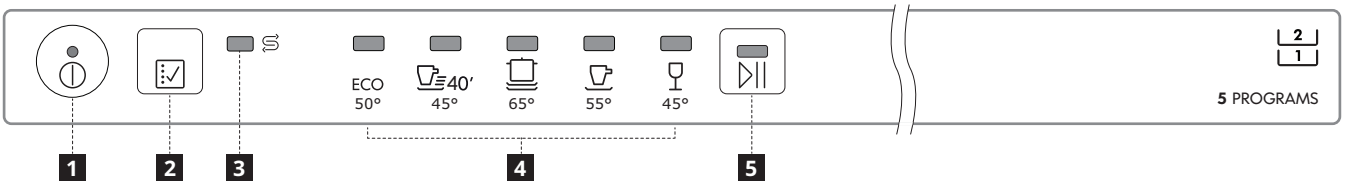

1 On-Off/Reset button with indicator light
2 Program selection button
3 Salt refill indicator light
4 Program indicator lights
5 START/Pause button with indicator light

First Use

Advice regarding the first time use

Before installation and first usage of the appliance please read carefully „ SAFETY INSTRUCTION" and „ASSEMBLY INSTRUCTION" available in the product literature bag. Please remember to remove all transport protection parts from the dishwasher.

Filling the salt reservoir

The use of salt prevents the formation of LIMESCALE on the dishes andon the machine's functional components.

- It is mandatory that **THE SALT RESERVOIR BE NEVER EMPTY.**
- It is important to set the water hardness.

The salt reservoir is located in the lower part of the dishwasher (see PRODUCT DESCRIPTION) and should be filled when the SALT REFILL indicator light in the control panel is lit.

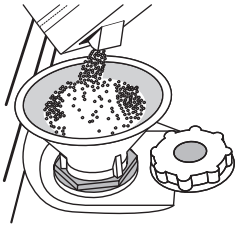

1. Remove the lower rack and unscrew the reservoir cap (anticlockwise).
2. Position the funnel (see figure) and fill the salt reservoir right up to its edge (approximately 1 kg); it is not unusual for a little water to leak out.
3. **Only the first time you do this: fill the salt reservoir with water.**
4. Remove the funnel and wipe any salt residue away from the opening.

Make sure the cap is screwed on tightly, so that no detergent can get into the container during the wash program (this could damage the water softener beyond repair).
As soon as this procedure is complete, run a program without loading. The "Pre-Wash" program alone is NOT sufficient.
Residual saline solution or grains of salt can lead to corrosion, irreparably damaging the stainless steel components.
The guarantee is not applicable if faults are caused by such circumstances.

Only use salt that has been specifically designed for dishwashers. If the salt container is not filled, the water softener and the heating element may be damaged as a result of limescale accumulation. Using of Salt is recommended with any type of dishwasher detergent. Whenever you need to add salt, it is mandatory to complete the procedure before the beginning of the washing cycle to avoid corrosion.

Setting the water hardness

To allow the water softener to work in a perfect way, it is essential that the water hardness setting is based on the actual water hardness in your house. This information can be obtained from your local water supplier. The factory sets the default value for the water hardness.

- Switch on the appliance by pressing the ON/OFF button.
- Switch off the appliance by pressing the ON/OFF button.
- Hold down button for 5 seconds, until you hear a beep.
- Switch on the appliance by pressing quickly the ON/OFF button.
- The program indicator light of the current set level flashes.
- Press button to select the desired hardness level (see WATER HARDNESS TABLE).
- Switch off the appliance by pressing the ON/OFF button. Setting is complete!

Water Hardness Table			
Level	**°dH** German degrees	**°fH** French degrees	**°Clark** English degrees
1 Soft	0 - 6	0 - 10	0 - 7
2 Medium	7 - 11	11 - 20	8 - 14
3 Average	12 - 16	21 - 29	15 - 20
4 Hard	17 - 34	30 - 60	21 - 42
5 Very hard	35 - 50	61 - 90	43 - 62

Water Softening System

Water softener automatically reduces water hardness, consequently preventing scale buildup on heater, contributing also to better cleaning efficiency. This system regenerates itself with salt, therefore it is required to refill salt container when empty. Frequency of regeneration depends on water hardness level setting - regeneration takes place once per **6** Eco cycles with water hardness level set to **3**.
Regeneration process starts in final rinse and finishes in drying phase, before cycle ends.

- Single regeneration consumes: ~3.5 L of water;
- Takes up to 5 additional minutes for the cycle;
- Consumes below 0.005 kWh of energy.

Filling the rinse aid dispenser

Rinse aid makes dish DRYING easier. The rinse aid dispenser **A** should be filled when when the dark optical indicator on the dispenser door **C** becomes transparent.

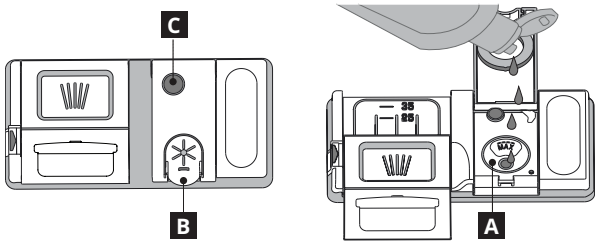

1. Open the dispenser **B** by pressing and pulling up the tab on the lid.
2. Carefully introduce the rinse aid as far as the maximum (110 ml) reference notch of the filling space - avoid spilling it. If this happens, clean the spill immediately with a dry cloth.
3. Press the lid down until you hear a click to close it.

NEVER pour the rinse aid directly into the tub.

Adjusting the dosage of rinse aid

If you are not completely satisfied with the drying results, you can adjust the quantity of rinse aid used.

- Switch the dishwasher on using the ON/OFF button.
- Switch it off using the ON/OFF button.
- Press button three times - a beep will be heard.
- Switch it on using the ON/OFF button.
- The program indicator light of the current set level flashes.
- Press button to select the level of rinse aid quantity to be supplied.
- Switch it off using the ON/OFF button.

Setting is complete!

If the rinse aid level is set to **1** (ECO), no rinse aid will be supplied. The LOW RINSE AID indicator light will not be lit if you run out of rinse aid. A maximum of 5 levels can be set according to the dishwasher model. The factory setting is specific to the model, please follow instruction above to check this for your machine.

- If you see bluish streaks on the dishes, set a low number (2-3).
- If there are drops of water or limescale marks on the dishes, set a high number (4-5).

Filling the detergent dispenser

Usage of detergent not designed for dishwashers may cause malfunction or damage to the appliance.
To achieve the best washing and drying results, the combined use of detergent, rinse aid liquid and refined salt is required. We recommend using detergents that do not contain phosphates or chlorine, as these products are harmful to the environment.
Good washing results also depend on the correct amount of detergent being used.
Exceeding the stated amount does not result in a more effective wash and increases environmental pollution.
The amount can be adjusted to the soil level. In the case of normally soiled items, use approximately either 35g (powder detergent) or 35ml (liquid detergent) and additional tea spoon of detergent directly inside the tub. If tablets are used, one tablet will be enough.
If the crockery is only lightly soiled or if it has been rinsed with water before being placed in the dishwasher, reduce the amount of detergent used accordingly (minimum 25 g/ml) e.g. skip the powder/gel putted inside the tub.

To open the detergent dispenser press button D.
Introduce the detergent into the dry dispenser E only.
Place the amount of detergent for pre-washing directly inside the tub.

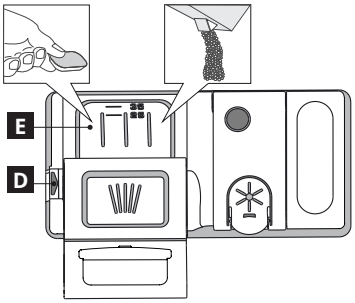

1. When measuring out the detergent refer to the mentioned earlier information to add the proper quantity. Inside the dispenser E there are indications to help the detergent dosing.
2. Remove detergent residues from the edges of the dispenser and close the cover until it clicks.
3. Close the lid of the detergent dispenser by pulling it up until the closing device is secured in place.

The detergent dispenser automatically opens up at the right time according to the program.

Loading the racks

TIPS

Before loading the baskets, remove all food residues from the crockery and empty the glasses. You do not need to rinse beforehand under running water.
Arrange the crockery so that it is held in place firmly and does not tip over; and arrange the containers with the openings facing downwards and the concave/convex parts placed obliquely, thus allowing the water to reach every surface and flow freely.
Warning: lids, handles, trays and frying pans do not prevent the sprayer arms from rotating.
Place any small items in the cutlery basket. Very soiled dishes and pans should be placed in the lower basket because in this sector the water sprays are stronger and allow a higher washing performance.
After loading the appliance, make sure that the sprayer arms can rotate freely.

Upper rack

Load delicate and light dishes: glasses, cups, saucers, low salad bowls.

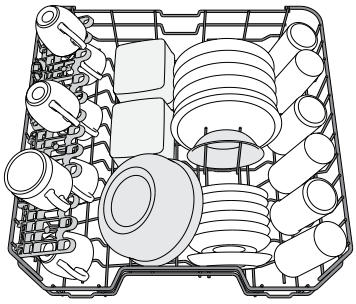

(loading example for the upper rack)

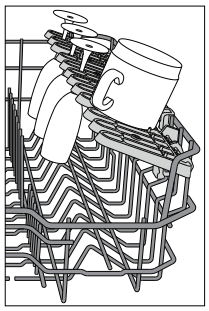

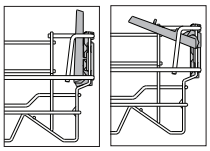

Foldable flaps with adjustable position

The side foldable flaps can be fold or unfold to optimize the arrangement of crockery inside the rack.
Wine glasses can be placed safely in the foldable flaps by inserting the stem of each glass into the corresponding slots.
Depending on the model:

- to unfold the flaps there is needed to slide it up and rotate or release it from the snaps and pull it down.
- to fold the flaps there is needed to rotate it and slide flaps down or pull it up and attach flaps to the snaps.

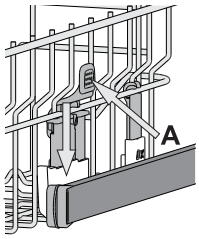

Adjusting the height of the upper rack

The height of the upper rack can be adjusted: high position to place bulky crockery in the lower basket and low position to make the most of the tip-up supports by creating more space upwards and avoid collision with the items loaded into lower rack.
The upper rack is equipped with a **Upper Rack height adjuster** (see figure), without pressing the levers, lift it up by simply holding the rack sides, as soon as the rack is stable in its upper position.
To restore to the lower position, press the levers **A** at the sides of the rack and move the basket downwards.
We strongly recommend that you do not adjust the height of the rack when it is loaded.
NEVER raise or lower the basket on one side only.

Lower rack
For pots, lids, plates, salad bowls, cutlery etc. Large plates and lids should ideally be placed at the sides to avoid interferences with the spray arm.

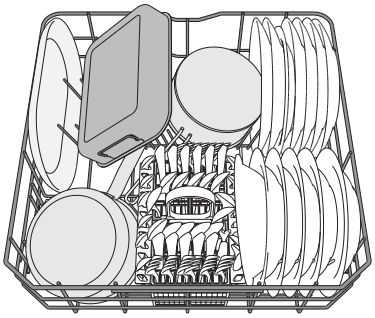

(loading example for the lower rack)

Cutlery basket
The basket is equipped with top grilles for improved cutlery arrangement. The cutlery basket should be positioned only at the front of the lower rack.
Knives and other utensils with sharp edges must be placed in the cutlery basket with the points facing downwards or they must be positioned horizontally in the tip-up compartments on the upper rack.

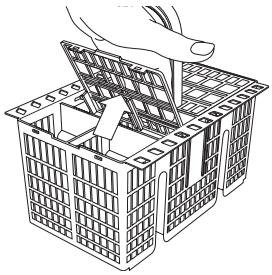

Unsuitable crockery
- Wooden crockery and cutlery.
- Delicate decorated glasses, artistic handicraft and antique crockery. Their decorations are not resistant.
- Parts in synthetic material which do not withstand high temperatures.
- Copper and tin crockery.
- Crockery soiled with ash, wax, lubricating grease or ink.

The colours of glass decorations and aluminium/silver pieces can change and fade during the washing process. Some types of glass (e.g. crystal objects) can become opaque after a number of wash cycles too.

Damage to glass and crockery
- Only use glasses and porcelain guaranteed by the manufacturer as dishwasher safe.
- Use a delicate detergent suitable for crockery
- Collect glasses and cutlery from the dishwasher as soon as the wash cycle is over.

Hygiene
To avoid odour and sediment which can be accumulated in the dishwasher please run a high temperature program at least once a month. Use a tea spoon of detergent and run it without the loading to clean your appliance.

TIPS ON ENERGY SAVING
- When the household dishwasher is used according to the manufacturer's instructions, **washing tableware in a dishwasher usually consumes less energy and water than hand dishwashing.**
- In order to maximize dishwasher efficiency it is recommended to **initiate the wash cycle once dishwasher is fully loaded**. Loading the household dishwasher up to the capacity indicated by the manufacturer will contribute to energy and water savings. Information on correct loading of tableware can be found in Loading chapter. Incorrect loading or overloading the dishwasher may increase resources usage (such as water, energy and time, as well as increase noise level), reducing cleaning and drying performance.
- Manual pre-rinsing of tableware items leads to increased water and energy consumption and is not recommended.

Daily Use

1. **CHECK WATER CONNECTION**
   Check that the dishwasher is connected to the water supply and that the tap is open.
2. **SWITCH ON THE DISHWASHER**
   Open the door and press the ON/OFF button.
3. **LOAD THE RACKS** (see LOADING THE RACKS)
4. **FILLING THE DETERGENT DISPENSER**
   (see FILLING THE DETERGENT DISPENSER).
5. **CHOOSE THE PROGRAM AND CUSTOMISE THE CYCLE**
   Select the most appropriate program in accordance with the type of crockery and its soiling level (see PROGRAMS DESCRIPTION) by pressing the button.
6. **START**
   Start the wash cycle by pressing START/Pause button (led is lit) and closing the door within 4 sec. When the program starts you hear a single beep. If the door was not closed within 4sec., the alarm sound will be played. In this case, open the door, press START/Pause button and close the door again within 4 sec.
7. **END OF WASH CYCLE**
   The end of the wash cycle is indicated by beeps and by the flashing of the indicator light of the selected program. Open the door and switch off the appliance by pressing the ON/OFF button.
   Wait for a few minutes before removing the crockery - to avoid burns. Unload the racks, beginning with the lower one.

The machine will switch off automatically during certain extended periods of inactivity, in order to minimise electricity consumption. If the crockery is only lightly soiled or if it has been rinsed with water before being placed in the dishwasher, reduce the amount of detergent used accordingly.

Modifying a running program
If a wrong program was selected, it is possible to change it, provided that it has only just begun: open the door, press and hold the ON/OFF button, the machine will switch off. Switch the machine back on using the ON/OFF button and select the new wash cycle; Start the wash cycle by pressing START/Pause button and closing the door within 4 sec.
If it takes more than 4 seconds the appliance automatically pauses and you must restart the appliance again by repeating the last operation.

Adding extra crockery
Without switching off the machine, open the door (START/Pause led starts blinking) **(be aware of HOT steam!)** and place the crockery inside the dishwasher. Press the START/Pause button and close the door within 4 sec., the cycle will resume from the point at which it was interrupted.

Accidental interruptions
If the door is opened during the wash cycle, or if there is a power cut, the cycle pauses. Press the START/Pause button and close the door within 4 sec., the cycle will resume from the point at which it was interrupted.

Programs table

Program			Drying phase	Duration of wash program (h:min)*)	Water consumption (litres/cycle)	Energy consumption (kWh/cycle)
1 Eco	ECO	50°	√	3:35	9.5	0.95
2 Fast Wash 40'	40'	45°	-	0:40	9.0	0.50
3 Intensive		65°	√	2:40	18.0	1.60
4 Mixed		55°	√	2:15	16.0	1.40
5 Glass		45°	√	1:40	11.5	1.20

ECO program data is measured under laboratory conditions according to European Standard EN 60436:2020.
Note for Test Laboratories: For information on comparative EN testing conditions, please send an email to the following address: dw_test_support@europeanappliances.com
Pre-treatment of the dishes is not needed before any of the programs.
*) Values given for programes other than the eco program are indicative only. The actual time may vary depending on many factors such as temperature and pressure of the incoming water, room temperature, amount of detergent, quantity and type of load, load balancing, additional selected options and sensor calibration.

1. **ECO -** Eco program is suitable to clean normally soiled tableware, that for this use, it is the most efficient program in terms of its combined energy and water consumption, and that it is used to assess compliance with the EU Ecodesign legislation.
2. **FAST WASH 40' -** Program for limited quantity of normally soiled crockery. Ensures optimal cleaning performance in shorter time.
3. **INTENSIVE -** Program recommended for heavily soiled crockery, especially suitable for pans and saucepans (not to be used for delicate items).
4. **MIXED -** Mixed soil. For normally soiled dishes with dried food residues.
5. **GLASS -** Program for delicate items, which are more sensitive to high temperatures, for example glasses and cups.

Cleaning and maintenance

ATTENTION: Always unplug the appliance when cleaning it and when performing maintenance work. Do not use flammable liquids to clean the machine.

Cleaning the dishwasher

Any marks on the inside of the appliance may be removed using a cloth dampened with water anda little vinegar.

The external surfaces of the machine and the control panel can be cleaned using a non-abrasive cloth which has been dampened with water. Do not use solvents or abrasive products.

Preventing unpleasant odours

Always keep the door of the appliance ajar in order to avoid moisture from forming and being trapped inside the machine. Clean the seals around the door and detergent dispensers regularly using a damp sponge. This will avoid food becoming trapped in the seals, which is the main cause behind the formation of unpleasant odours.

Cheking the water supply hose

Check the inlet hose regularly for brittleness and cracks. If damaged, replace it by a new hose available through our After-Sales Service or your specialist dealer. Depending on the hose type:

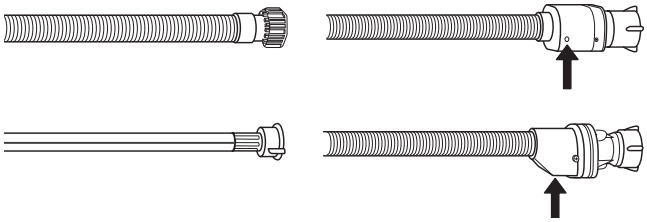

If the inlet hose has a transparent coating, periodically check if the colour intensifies locally. If yes, the hose may have a leak and should be replaced.

For water stop hoses: check the small safety valve inspection window (see arrow). If it is red, the water stop function was triggered, and the hose must be replaced by a new one.

For unscrewing this hose, press the release button while unscrewing the hose.

Cleaning the water inlet hose

If the water hoses are new or have not been used for an extended period of time, let the water run to make sure it is clear and free of impurities before performing the necessary connections. If this precaution is not taken, the water inlet could become blocked and damage the dishwasher.

Cleaning the filter assembly

Regularly clean the filter assembly so that the filters do not clog and that the waste water flows away correctly.

Using dishwasher with clogged filters or foreign objects inside filtration system or sprayarms may cause unit malfunction resulting in lose of performance, noisy work or higher resources usage.

The filter assembly consists of three filters which remove food residues from the washing water and then recirculate the water.

The dishwasher must not be used without filters or if the filter is loose.

At least once per month or after each 30 cycles, check the filter assembly and if necessary clean it thoroughly under running water, using a non-metallic brush and following the instructions below:

1. Turn the cylindrical filter **A** in an anti-clockwise direction and pull it out (Fig 1).
2. Remove the cup filter **B** by exerting a slight pressure on the side flaps (Fig 2).
3. Slide out the stainless-steel plate filter **C** (Fig 3).
4. In case you find foreign objects (such as broken glass, porcelain, bones, fruit seeds etc.) **please remove them carefully**.
5. Inspect the trap and remove any food residues. **NEVER REMOVE** the wash-cycle pump protection (black detail) (Fig 4).

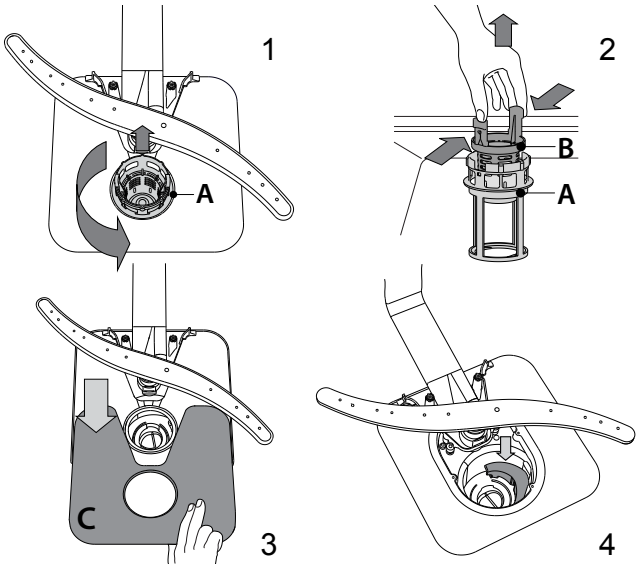

After cleaning the filters, replace the filter assembly and fix it in position correctly; this is essential for maintaining the efficient operation of the dishwasher.

Cleaning the spray arms

On occasions, food residue may become encrusted onto the spray arms and block the holes used to spray the water. It is therefore recommended that you check the arms from time to time and clean them with a small non-metallic brush.

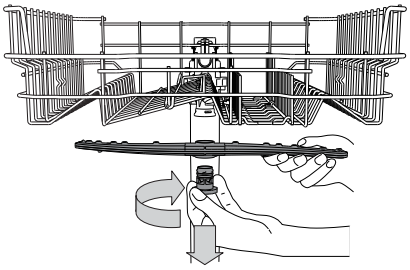

To remove the upper spray arm, turn the plastic locking ring in a clockwise direction. The upper spray arm should be replaced so that the side with the greater number of holes is facing upwards.

The lower spray arm may be removed by pulling it upwards and rotating it anti-clockwise.

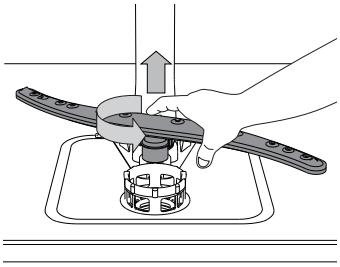

What to do if ...

In case your dishwasher doesn't work properly, check if the problem can be solved by going through the following list. For other errors or issues please contact authorized After-sales Service which contact details can be found in the guarantee booklet. Spare parts will be available for a period of either up to 7 or up to 10 years, according to the specific Regulation requirements.
The spare parts can be found: parts-selfservice.europeanappliances.com

Problems...	Possible causes...	Solutions...
Salt indicator is lit	Salt reservoir is empty. (After refill the salt indicator may remain lit for several wash cycles).	Refill reservoir with salt (for more information - see page 8). Adjust water hardness - see table, page 8.
The dishwasher won't start or does not respond to commands.	The appliance has not been plugged in properly.	Insert the plug into the socket.
	Power outage.	For safety reasons, dishwasher will not re-start automatically when power returns. Open dishwasher door, press START/Pause button and close the door within 4 seconds.
	The dishwasher door is not closed.	Vigorously push the door until you hear the "click".
	Cycle is interupted by door opening for more than 4 seconds.	Press START/Pause and close the door within 4 seconds.
	It does not respond to commands.	Switch off the appliance by pressing the ON/OFF button, switch it back on after approximately one minute and restart the program. If problem persists, unplug the appliance for 1 minute, then plug it back in.
The dishwasher won't drain.	The wash cycle has not finished yet.	Wait until the wash cycle finishes.
	The drain hose is bent.	Check that the drain hose is not bent (see INSTALLATION).
	The sink drain pipe is blocked.	Clean the sink drain pipe.
	The filter is clogged up with food residues.	Clean the filter (see CLEANING THE FILTER ASSEMBLY).
The dishwasher makes excessive noise.	The dishes are rattling against each	Position the crockery correctly (see LOADING THE RACKS).
	An excessive amount of foam has been produced.	The detergent has not been measured out correctly or it is not suitable for use in dishwashers (see FILLING THE DETERGENT DISPENSER). Restart the current cycle by switching OFF the dishwasher, then switch it on again, select a new program, press START/Pause and close the door within 4 seconds. Please do not add any detergent.
The dishes are not clean.	The crockery has not been arranged properly.	Arrange the crockery correctly (see LOADING THE RACKS).
	The spray arms cannot rotate freely, being hindered by the dishes.	Arrange the crockery correctly (see LOADING THE RACKS).
	The wash cycle is too gentle and/or detergent efficiency is low.	Select an appropriate wash cycle (see PROGRAMS TABLE).
	An excessive amount of foam has been produced.	The detergent has not been measured out correctly or it is not suitable for use in dishwashers (see FILLING THE DETERGENT DISPENSER).
	The cap on the rinse aid compartment has not been shut correctly.	Make sure the cap of the rinse aid dispenser is closed.
	The filter is soiled or clogged.	Clean the filter assembly (see CLEANING AND MAINTENANCE).
	There is no salt.	Fill the salt reservoir (see FILLING THE SALT RESERVOIR).
Dishwasher finishes the cycle prematurely.	Drain hose positioned too low or siphoning into home sewage system.	Check if end of drain hose is placed at correct height (see INSTALLATION). Check for siphoning into home sewage system, install air admittance valve if necessary.
	Air in water supply.	Check water supply for leaks or other issues letting air inside.
The dishwasher does not fill the water.	No water in the water supply or the tap is closed.	Make sure there is water in the water supply or the tap running.
All LEDs are blinking rapidly	The inlet hose is bent.	Make sure the inlet hose is not bent (see INSTALLATION) reprogram the dishwasher and reboot.
	The sieve in the water inlet hose is clogged; it is necessary to clean it	After having carried out the verification and cleaning, turn off and turn on the dishwasher and restart a new program.

Problems...	Possible causes...	Solutions...
Dishes have not been dried.	Selected program has no drying phase.	Verify in the programs table if the selected program has drying phase.
	Rinse aid has run out or the dosage is not adequate.	Add the rinse aid or adjust the dosage levels higher (see FILLING THE RINSE AID DISPENSER).
	Dishes are made of non-stick or plastic.	The presence of drops of water it is normal (see TIPS).
Dishes and glasses show limescale or a whitish film.	Salt level is too low.	Fill the salt reservoir (see FILLING THE SALT RESERVOIR).
	Adjustment of the water hardness is not adequate.	Increase the values (see WATER HARDNESS TABLE).
	Cap of the salt reservoir is not properly closed.	Check the salt reservoir cap.
	Rinse aid has run out or the dosage is insufficient.	Add the rinse aid or adjust the dosage levels higher.
Dishes and glasses have a bluish tinge or blue streakes.	Rinse aid dosage is excessive.	Adjust the dosage rates to lower values.

After-Sales Service

If, after carrying out the above checks, the fault persists, disconnect the mains plug and turn off the water tap. Contact the After-sales Service (see guarantee).
Before contacting our After-Sales Service, take note of the following:

- the description of the fault,
- the appliance type and model,
- the service code (the number indicated on the adhesive rating plate) inside the door on the right-hand side:

SERVICE 0000 000 00000

Technical Data

Product dimensions (mm)	Height	mm	**820**
	Width	mm	**598**
	Depth	mm	**555**
Performances	Voltage	V	**220/240**
	Frequency	Hz	**50**
	Energy efficiency class		**E**
	Cleaning performance index		**1.13**
	Drying performance index		**1.07**
	Water supply pressure, max	Bar	**10**
	Water supply pressure, min	Bar	**0.5**
	Energy consumption	kWh/100 cycles	**95**
	Water supply, max inlet water temp.	°C	**60**
	Number of place settings		**14**
	Power consumption in delay start	W	**4**
	Power consumption in standby mode	W	**0.5**
	Water consumption	l/cycle	**9.5**
	Noise level	dB(A) re 1 pW	**46**
	Noise class		**C**

Environmental concerns

Disposal of packaging materials
The packaging material is 100% recyclable and is marked with the recycle symbol . The various parts of the packaging must therefore be disposed of responsibly and in full compliance with local authority regulations governing waste disposal.

Disposal of household appliances
This appliance is manufactured with recyclable or reusable materials. Dispose of it in accordance with local waste disposal regulations. For further information on the treatment, recovery and recycling of household electrical appliances, contact your local authority, the collection service for household waste or the store where you purchased the appliance. This appliance is marked in compliance with European Directive 2012/19/EU, Waste Electrical and Electronic Equipment (WEEE) and with the Waste Electrical and Electronic Equipment regulations 2013 (as amended). By ensuring this product is disposed of correctly, you will help prevent negative consequences for the environment and human health.

The symbol on the product or on the accompanying documentation indicates that it should not be treated as domestic waste but must be taken to an appropriate collection center for the recycling of electrical and electronic equipment.

Energy saving tips
ECO programme is suitable to clean normally soiled tableware, that for this use, it is the most efficient programme in terms of its combined energy and water consumption, and that it is used to assess compliance with the EU Ecodesign legislation. Loading the household dishwasher up to the capacity indicated by the manufacturer will contribute to energy and water savings. The manual pre-rinsing of tableware items leads to increased water and energy consumption and is not recommended. Washing tableware in a household dishwasher usually consumes less energy and water in the use phase than hand dishwashing when the household dishwasher is used according to the manufacturer’s instructions.

Installation

ATTENTION: If the appliance must be moved at any time, keep it in an upright position; if absolutely necessary, it may be tilted onto its back.

Connecting the water supply

Adaptation of the water supply for installation should only be performed by a qualified technician.
The water inlet and outlet hoses may be positioned towards the right or the left in order to achieve the best possible installation.
Make sure the dishwasher does not bend or squash the hoses.

Connecting the water inlet hose

- Run the water until it is perfectly clear.
- Screw the inlet hose tightly into position and turn on the tap.

If the inlet hose is not long enough, contact a specialist store or an authorised technician.
The water pressure must be within the values indicated in the Technical Data table - otherwise the dishwasher may be function properly.
Make sure the hose is not bent or compressed.

Specifications for the connection of the water supply hose:

Water supply	cold or hot (max. 60°C)
Water intake	3/4”
Power of water pressure	0.05 ÷ 1 MPa (0.5 ÷ 10 bar) 7.25 – 145 psi

Connecting the water outlet hose

Connect the outlet hose to a drain duct with a minimum diameter of 2 cm **A**.

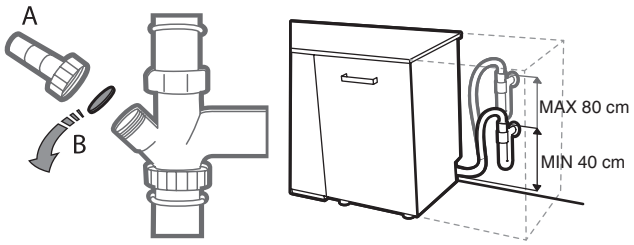

The outlet hose connection must be at a height ranging from 40 to 80 cm from the floor or surface where the dishwasher rests.
Before connecting the water outlet hose to the sink drain, remove the plastic plug **B**.

Electrical connection

WARNING: Under no circumstances should the water inlet hose be cut as it contains live electrical parts.

Before inserting the plug into the electrical socket, make sure that:

- The socket is **earth** and complies with current regulations;
- The socket can ⏚ withstand the maximum load of the appliance as shown on the data plate located on the inside of the door (see PRODUCT DESCRIPTION).
- The power supply voltage falls within the values indicated on the data plate on the inside of the door.
- The socket is compatible with the plug of the appliance.

If this is not the case, ask an authorised service only to replace the certified power cord with a correct plug dedicated for this appliance (see AFTER-SALES SERVICE). Do not use extension cablesor multiple sockets or not authorized power cords with plugs.
Once the appliance has been installed, the power supply cable and the electrical socket should be easily accessible.
The cable should not be bent or compressed.
If the power supply cable is damaged, have it replaced by the manufacturer or its authorised Technical Assistance Service in order to prevent all potential hazards.
The Company shall not be held responsible for any incidents, if these regulations are not observed.

Positioning and levelling

1. Position the dishwasher on a level sturdy floor. If the floor is uneven, the front feet of the appliance may be adjusted until it reaches a horizontal position. If the appliance is levelled correctly, it will be more stable and much less likely to move or cause vibrations and noise while it is operating.
2. Before recessing the dishwasher, stick the adhesive transparent strip under the wooden shelf in order to protect it from any condensation which may form.
3. Place the dishwasher so that its sides or back panel are in contact with the adjacent cabinets or the wall. This appliance can also be recessed under a single worktop.
4. To adjust the height of the rear foot, turn the red hexagonal bushing on the lower central part at the front of the dishwasher using a hexagonal spanner with an opening of 8 mm. Turn the spanner in a clockwise direction to increase the height and in an anticlockwise direction to decrease it.

DIMENSIONS AND CAPACITY:

Width	**598** mm
Height	**820** mm
Depth	**555** mm
Capacity	**14** standard place-settings

התקנה

שים לב: אם עליך להזיז את המכשיר בשלב מסוים, שמור עליו ישר; אם חייבים, אפשר להטות אותו מעט על הגב.

חיבור אספקת המים

רק טכנאי מוסמך רשאי להתאים את אספקת המים להתקנה.
כדי שתוכל להתקין את המדיח במקום הטוב ביותר, ניתן למקם את הצינורות של אספקת וניקוז המים בצד ימין או שמאל.
ודא שהמדיח אינו מעקם או מועך את הצינורות.

חיבור הצינור של אספקת המים

- פתח את המים ואפשר להם לזרום עד שהם יהיו צלולים.
- הברג היטב את הצינור של אספקת המים למקומו ופתח את הברז.

אם צינור הכניסה לא מספיק ארוך, פנה לחנות לחומרי בניין או לטכנאי מורשה.
לחץ המים צריך להיות בטווח הערכים שרשומים הנתונים הטכניים, אחרת ייתכן שהמדיח לא יעבוד כהלכה.
ודא שהצינור אינו עקום או מעוך.

מפרט לחיבור הצינור של אספקת המים:

אספקת מים	קרים או חמים (מקסימום 60°C)
יניקת מים	4/3"
לחץ מים	1÷0.05 מיליפסקל (0.5÷10 בר) psi 145 – 7.25

חיבור הצינור של ניקוז המים

חבר את צינור הניקוז לתעלת ניקוז עם קוטר מינימלי של 2 ס"מ **A**.

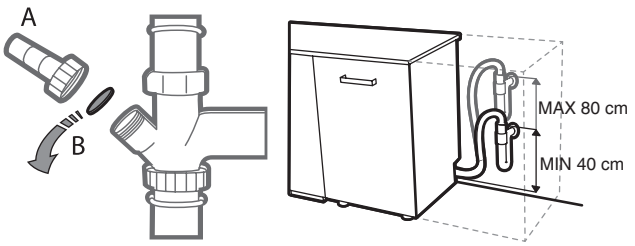

החיבור של צינור הניקוז צריך להיות בגובה של 40-80 ס"מ מהרצפה או מהמשטח שעליו מונח המדיח.
לפני חיבור צינור הניקוז של המים לכיור, הוצא את תקע הפלסטיק **B**.

חיבור חשמלי

אזהרה: בשום מקרה אין לחתוך את צינור אספקת המים מכיוון שהוא מכיל חלקים המחוברים לחשמל.

לפני חיבור התקע לשקע החשמל, ודא ש:

- השקע **מחובר להארקה** ותואם לתקנות המקומיות;
- השקע תומך בעומס ⏚ המקסימלי של המכשיר, כפי שרשום בלוחית הנתונים שנמצאת בתוך הדלת (ראה תיאור מוצר) .
- המתח של אספקת החשמל הוא בטווח הערכים שרשומים בלוחית הנתונים שנמצאת בתוך הדלת.
- השקע תואם לתקע של המכשיר.

אם זה לא המקרה, בקש רק משירות מורשה להחליף את הכבל המאושר בתקע הנכון המתאים למכשיר זה (ראה שירות לאחר המכירה). אין להשתמש בכבלים מאריכים, בשקעים כפולים או בכבלים לא מורשים עם תקעים. ודא שלאחר התקנת המכשיר כבל החשמל והשקע החשמלי נגישים.
אין לעקם או למעוך את הכבל.
אם כבל החשמל ניזוק, יש לפנות ליצרן או למרכז שירות מורשה כדי למנוע סכנות אפשריות.
החברה לא תישא באחריות בגין תאונות שיינבעו עקב אי ציות לתקנות.

מיקום ויישור

1. מקם את המדיח על רצפה ישרה וקשיחה. אם הריצפה עקומה, אפשר לכוון את הרגל הקדמית של המדיח עד שהוא יהיה ישר. כשהמדיח ישר הוא יציב יותר ויש פחות סיכוי שהוא יזוז, ירעד או ישמיע רעשים בזמן שהוא עובד.
2. לפני שתשים את המדיח במקומו, הדבק את הרצועה השקופה מתחת למדף העץ כדי להגן עליו מפני עיבוי.
3. מקם את המדיח כך שהצדדים או הגב שלו נוגעים בארונות או בקיר. אפשר למקם את המדיח גם מתחת לשיש או משטח עבודה.
4. כדי לכוון את הגובה של הרגל האחורית, סובב את הטבעת האדומה המשושה שלמטה בחלק האמצעי שבחזית המדיח באמצעות מפתח ברגים משושה עם פתח של 8 מ"מ. סובב את מפתח הברגים בכיוון השעון כדי להגביה את הרגל ונגד כיוון השעון כדי להנמיך אותה.

מידות וקיבולת:

רוחב	**598** מ"מ
גובה	**820** מ"מ
עומק	**555** מ"מ
נפח	**14** מערכות כלים רגילות

נתונים טכניים

מידות המוצר (מ"מ)	גובה	מ"מ	**820**
	רוחב	מ"מ	**598**
	עומק	מ"מ	**555**
ביצועים	הספק	וולט	**220/240**
	תדירות	הרץ	**50**
	רמת יעילות אנרגטית		**E**
	מדד ביצועי ניקיון		**1.13**
	מדד ביצועי ייבוש		**1.07**
	לחץ אספקת מים, מרבי	בר	**10**
	לחץ אספקת מים, מינימום	בר	**0.5**
	צריכת אנרגיה	קוט"ש/100 מחזורים	**95**
	אספקת מים, טמפ' מים כניסה מקסימלית.	C°	**60**
	מספר הגדרות מקום		**14**
	צריכת חשמל בהשהיית התחלה	ואט	**4**
	צריכת חשמל במצב המתנה	ואט	**0.5**
	צריכת מים	l/מחזור	**9.5**
	עוצמת רעש	dB(A) לכל 1 pW	**46**
	שיעור רעש		**C**

נושאי סביבה

השלכת חומרי אריזה
חומרי האריזה ניתנים למיחזור מלא ומסומנים בסמל המיחזור♻. משום כך, סילוק החלקים השונים של האריזה צריך להתבצע באופן אחראי ותוך עמידה מלאה בתקנות הרשות המקומית בנוגע לסילוק פסולת.

השלכת מכשירי חשמל ביתיים
מכשיר זה מיוצר מחומרים הניתנים למחוזר או לשימוש חוזר. יש להשליכה בהתאם לתקנות להשלכת פסולת של הרשות המקומית. לקבלת מידע מפורט יותר אודות הטיפול, ההשבה והמיחזור של מוצרי חשמל ביתיים, פנה לרשות המקומית, לשירות איסוף פסולת ביתית או לחנות שבה רכשת את המוצר. מכשיר זה מסומן בהתאם להנחייה האירופית 2012/19/EU, פסולת ציוד חשמלי ואלקטרוני (WEEE) ולתקנות פסולות ציוד חשמלי ואלקטרוני 2013 (כפי שתוקנה). בהקפדה על השלכה נאותה של מוצר זה, ניתן לסייע במניעת נזקים לסביבה ולבריאות הציבור.

הסמל 🗑 על-גבי המוצר או במסמכים הנלווים לו מציין שאין להשליך את המכשיר עם האשפה הביתית הרגילה אלא להעבירו לנקודת איסוף מתאימה שבה ממחזקים ציוד חשמלי ואלקטרוני.

עצות לחסכון בחשמל
התוכנית Eco מתאימה לניקוי כלים ברמת לכלוך רגילה, ולצורך כך היא התוכנית היעילה ביותר במושגי צריכת חשמל ומים, והיא משמשת להערכת העמידה בתקינה של EU Ecodesign.
מילוי מדיח הכלים הביתי עד לקיבולת המצוינת על-ידי היצרן תתרום לחיסכון בחשמל ובמים. שטיפה מקדימה של כלים מובילה לצריכת מים וחשמל מוגברת ואינה מומלצת. שטיפת כלים במדיח כלים ביתי בדרך כלל צורכת פחות חשמל ומים במהלך השימוש מאשר שטיפת כלים ידנית כאשר נעשה שימוש במדיח הכלים בהתאם להוראות היצרן.

בעיות...	גורמים אפשריים...	פתרונות...
הכלים לא התייבשו.	לתוכנית שנבחרה אין שלב ייבוש.	היעזר בטבלת התוכניות כדי לוודא שיש לתוכנית שנבחרה שלב ייבוש.
	אזל נוזל ההברקה או שהכמות אינה מספיקה.	הוסף נוזל הברקה וכוון את הכמות לגבוהה יותר (ראה מילוי מתקן חומר השטיפה).
	הכלים עשויים מפלסטיק, טפלון או חומר דומה.	נוכחות של טיפות מים זה נורמלי (ראה עצות).
יש סימני אבנית או פסים לבנים על הכלים והכוסות.	יש מעט מדי מלח למדיח.	מלא את מאגר המלח (ראה 'מילוי מאגר המלח').
	רמת הקשיות של המים שהוגדרה לא נכונה.	הגדל את ההגדרה של רמת הקשיות (ראה "טבלת רמת הקשיות של המים").
	המכסה של מכל המלח לא סגור טוב.	בדוק את מכסה מכל המלח.
	אזל נוזל ההברקה או שהמינון אינו מספיק.	הוסף נוזל הברקה וכוון את הכמות לגבוהה יותר.
לכלים ולכוסות יש פסים כחולים או גוון כחול.	מינון נוזל הברקה מוגזם.	התאם את שיעורי המינון לערכים נמוכים יותר.

שירות לאחר המכירה

אם הבעיה ממשיכה לאחר ביצוע הבדיקות שלעיל, נתק את תקע החשמל וסגור את ברז המים. צור קשר עם ה'שירות לאחר המכירה' (ראה אחריות). לפני יצירת קשר עם ה'שירות לאחר המכירה', רשום את הפרטים הבאים:

- תיאור התקלה,
- סוג ודגם המכשיר,
- קוד השירות (המספר המצוין על לוחית הדירוג של הדבק) בתוך הדלת בצד ימין:

SERVICE 0000 000 00000

מה לעשות אם...

אם מדיח הכלים אינו פועל כהלכה, בדוק אם ניתן לפתור את הבעיה על-ידי מעבר על הרשימה שלהלן. לשגיאות או בעיות אחרות יש ליצור קשר עם השירות לאחר המכירה שפרטיו מופיעים בחוברת האחריות. חלקי חילוף יהיו זמינים לתקופה של עד 7 או עד 10 שנים, בהתאם לדרישות הרגולציה הספציפיות.
ניתן למצוא את חלקי החילוף: parts-selfservice.europeanappliances.com

בעיות...	גורמים אפשריים...	פתרונות...
מחוון המלח דולק	מאגר המלח ריק. (אחרי מילוי, נורית החיווי של המלח עשויה להישאר דולקת למשך מספר מחזורים).	מלא מחדש את המכל במלח (למידע נוסף - עיין בעמוד 8). כוונן את קשיות המים - עיין בטבלה בעמוד 8.
המדיח לא מתחיל לעבוד או לא מגיב לפקודות.	ייתכן שהמכונה לא חוברה טוב לחשמל.	הכנס את התקע לשקע.
	יש הפסקת חשמל.	מסיבות בטיחות, מדיח הכלים לא יופעל מחדש באופן אוטומטי כשאספקת החשמל תחודש. פתח את דלת מדיח הכלים, לחץ על הלחצן 'התחלה/השהיה' וסגור את הדלת תוך ארבע שניות.
	דלת המדיח אינה סגורה.	דחוף את הדלת חזק עד שתשמע נקישה.
	המחזור מופסק על-ידי פתיחת הדלת למשך יותר מארבע שניות.	לחץ על 'התחלה/השהיה' וסגור את הדלת בתוך ארבע שניות.
	המכונה לא מגיבה לפקודות.	כבה את המכשיר על-ידי לחיצה על הלחצן 'הפעלה/כיבוי', הפעל אותו חזרה אחרי כדקה והתחל מחדש את התוכנית. אם הבעיה ממשיכה, נתק את המכשיר למשך דקה, ולאחר מכן חבר אותו חזרה.
המדיח לא מנקז את המים.	התוכנית לא הסתיימה.	המתן עד שתוכנית ההדחה תסתיים.
	צינור הניקוז עקום.	בדוק שצינור הניקוז לא עקום (ראה התקנה) .
	יש סתימה בצינור הניקוז של הכיור.	יש לנקות את צינור הניקוז של הכיור.
	המסנן סתום במשקעי אוכל או אבנית.	נקה את המסנן (ראה ניקוי מכלול המסנן).
המדיח משמיע רעשים חריגים.	הכלים מתנדנדים ומתנגשים זה בזה	מקם את הכלים כהלכה (ראה 'מילוי הסלסלות').
	נוצר יותר מדי קצף .	נמדדה כמות חומר ניקוי שגויה או שהוא לא מתאים לשימוש במדיח כלים (ראה 'מילוי מכל חומר הניקוי'). הפעל מחדש את המחזור הנוכחי על-ידי כיבוי מדיח הכלים, ולאחר מכן הפעלתו מחדש, בחירת תכנית חדשה, לחיצה על 'הפעלה/השהיה' וסגירת הדלת בתוך ארבע שניות. אל תוסיף חומר ניקוי.
הכלים לא נקיים.	לא סידרת את הכלים נכון.	סדר את הכלים כהלכה (ראה 'מילוי הסלסלות').
	הכלים מונעים מזרועות ההתזה להסתובב בחופשיות.	סדר את הכלים כהלכה (ראה 'מילוי הסלסלות').
	תוכנית ההדחה עדינה מדי ו/או חומר הניקוי לא מספיק טוב.	בחר מחזור הדחה מתאים (ראה 'טבלת תוכניות').
	נוצר יותר מדי קצף .	נמדדה כמות חומר ניקוי שגויה או שהוא לא מתאים לשימוש במדיח כלים (ראה 'מילוי מכל חומר הניקוי').
	לא סגרת טוב את המכסה של מכל נוזל ההברקה.	ודא שפקק מכל נוזל ההברקה סגור.
	המסנן מלוכלך או סתום.	נקה את מכלול המסנן (ראה 'ניקוי ותחזוקה').
	אין מלח למדיח.	מלא את מאגר המלח (ראה 'מילוי מאגר המלח').
מדיח הכלים מסיים את המחזור מוקדם מדי.	צינור הניקוז ממוקם נמוך מדי או שיש פעולת סיפון לתוך מערכת הביוב הביתית.	ודא שקצה צינור הניקוז נמצא בגובה הנכון (ראה 'התקנה'). בדוק אם יש סיפון למערכת הביוב הביתית, התקן שסתום כניסת אוויר במידת הצורך.
	אוויר בצינור האספקה.	חפש נזילות או בעיות אחרות באספקת המים שמכניסות אוויר פנימה.
המדיח לא ממלא מים. **כל הנוריות מהבהבות במהירות**	אין מים בברז של אספקת המים או שהברז סגור.	ודא שיש מים בברז של אספקת המים ושהברז פתוח.
	צינורת אספקת המים עקום.	וודא שצינור הכניסה לא מכופף(ראה 'התקנה') תכנת מחדש את מדיח הכלים והפעל מחדש.
	הרשת שבצינור אספקת המים סתומה; צריך לנקות אותה	אחרי שווידאת וניקית כבה והפעל מחדש את המדיח והפעל תוכנית חדשה.

ניקוי ותחזוקה

שים לב: הקפד לנתק את המכשיר מהחשמל כשאתה מנקה אותו או מבצע עבודות תחזוקה. אין להשתמש בנוזלים דליקים לניקוי המכונה.

ניקוי המדיח

אפשר לנקות סימנים קלים מתוך המכונה באמצעות מטלית שהורטבה מעט במים וקצת חומץ.
אפשר לנקות את המשטחים החיצוניים של המכונה ואת לוח הבקרה באמצעות מטלית שאינה שורטת שהורטבה מעט במים. אין להשתמש בממיסי שומנים או חומרים שורטים.

מניעת ריחות לא נעימים

כדי למנוע מלחות להיווצר ולהיתקע בתוך המכונה שמור על הדלת מעט פתוחה. נקה מעת לעת את גומיות האיטום שסביב הדלת ואת המכלים של חומרי הניקוי באמצעות ספוג לח. כך תמנע מחלקיקי אוכל להיתקע בגומיות. חלקיקי האוכל הם הגורם העיקרי להיווצרות של ריחות לא נעימים.

בדיקת הצינור של אספקת המים

בדוק באופן סדיר את צינור אספקת המים לאיתור התייבשות או סדקים. במקרה של נזק, יש להחליף בצינור חדש אותו ניתן להשיג משירות הלקוחות או מהסוכן. בהתאם לסוג הצינור:

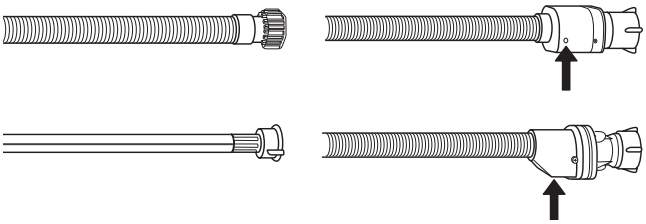

אם יש לצינור אספקת המים ציפוי שקוף, בדוק שאין אזורים שבהם הצבע כהה יותר. אם כן, ייתכן שיש נזילה בצינור ויש להחליפו.
עבור צינורות עם הפסקת מים: בדוק את החלונית של שסתום הבטיחות (ראה חץ). אם היא אדומה, פונקציית ההפקה הופעלה ויש להחליף בצינור חדש. כדי לפתוח את הברגת הצינור יש ללחוץ על לחצן השחרור תוך כדי פתיחת ההברגה.

ניקוי הצינור של אספקת המים

אם צינורות המים חדשים או לא היו בשימוש זמן רב, אפשר למים לזרום דרכם כדי לוודא שאין סתימות לפני חיבורם. אם לא שומרים על אמצעי הזהירות הזה צינור אספקת המים עלול להיסתם ולגרום לנזק במדיח.

ניקוי מכלול המסננים

נקה מעת לעת את מכלול המסננים כך שהוא לא ייסתם ושמי הפסולת ייזרמו כהלכה.
השימוש במדיח כלים עם מסננים סתומים או עצמים זרים בתום מערכת הסינון או המתזים עלולה לגרום לתקלות ביחידה שיובילו לירידה בביצועים, לפעולה רועשת או לצריכת משאבים מוגברת.
מכלול המסננים כולל שלושה מסננים שמסירים את שאריות האוכל ממי השטיפה וממחזרים את המים.

אין להשתמש במדיח ללא המסננים או אם הם רופפים.

לפחות פעם בחודש או אחרי 30 מחזורים, בדוק את מכלול הסינון ובמידת הצורך נקה אותו היטב במים זורמים תוך שימוש במברשת לא מתכתית בהתאם להוראות שלהלן:

1. סובב את המסנן שבצורת גליל **A** נגד כיוון השעון ושלוף אותו החוצה (איור 1).
2. שלוף החוצה את מסנן הכוסות **B** על ידי לחיצה קלה על הלשוניות שבצדדים (איור 2).
3. החלק החוצה את המסנן מפלדת אל-חלד **C** (איור 3).
4. אם תמצא עצמים זרים (כגון זכוכית שבורה, פורצלן, עצמות, זרעי פירות וכו'.) **הסר אותם בזהירות**.
5. בדוק את המסנן ונקה את שאריות האוכל. **לעולם אין להסיר** את המגן של משאבת ההדחה (פרט שחור) (איור 4).

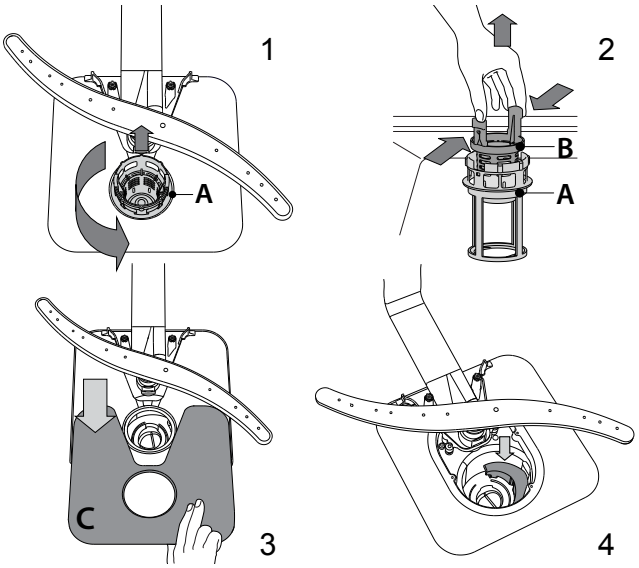

אחרי הניקוי המסננים החזר אותם למקומם הנכון; חשוב לעשות זאת כדי לשמור על פעולה תקינה של המדיח.

ניקוי זרועות ההתזה

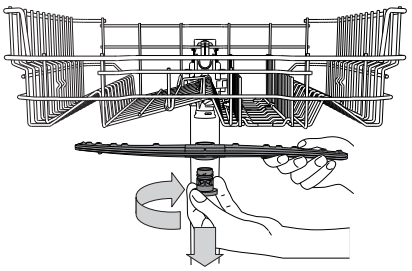

מעת לעת, שאריות אוכל עשויות להצטבר על זרועות ההתזה ולחסום את חורי ההתזה של המים. לכן מומלץ לבדוק את זרועות ההתזה מעת לעת ולנקות אותן באמצעות מברשת קטנה עם שערות שאינן ממתכת.
כדי להסיר את זרוע ההתזה העליונה, סובב את טבעת הנעילה מפלסטיק עם כיוון תנועת מחוגי השעון. בסיום הניקיון החזר את זרוע ההתזה כך שהצד עם יותר חורים פונה כלפי מעלה.

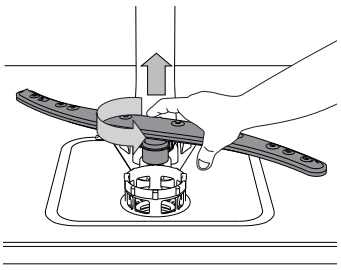

ניתן להוציא את זרוע הריסוס התח־תונה על-ידי משיכתה כלפי מעלה וסיבובה נגד כיוון תנועת מחוגי הש־עון.

שימוש יומיומי

1. **בדיקת חיבור המים**
בדוק שהמדיח מחובר לאספקת המים ושהברז פתוח.

2. **הדלקת המדיח**
יש לפתוח את הדלת וללחוץ על הלחצן הפעלה/כיבוי.

3. **תוליסלסה תא ועט** (ראה 'טעינת הסלסילות')

4. **מילוי המכל של חומר הניקוי**
(ראה מילוי המכל של חומר הניקוי).

5. **בחירת תוכנית והתאמה אישית של המחזור**
יש לבחור את התוכנית המתאימה ביותר בהתאם לסוג הכלים ולרמת הלכלוך (יש לעיין ב'תיאורי תוכניות') על-ידי לחיצה על ☑ הלחצן תוכנית.

6. **התחלה**
יש להתחיל את מחזור ההדחה על-ידי לחיצה (התחלה/השהיה) על הלחצן START/Pause(נורית תידלק) וסגירת הדלת תוך ארבע שנ'. כאשר התוכנית תתחיל יישמע צפצוף אחד. אם הדלת לא נסגרה תוך ארבע שנ', יישמע צליל אזעקה. במקרה זה, יש לפתוח את הדלת, ללחוץ על הלחצן (התחלה/השהיה) START/Pause ולסגור שוב את הדלת תוך ארבע שנ'.

7. **סיום תוכנית ההדחה**
בסיום תוכנית ההדחה תצוין על ידי צפצופים ועל ידי הבהוב של נורית החיווי של התוכנית שנבחרה. פתח את הדלת וכבה את המכשיר על-ידי לחיצה על הלחצן ON/OFF (הפעלה/כיבוי) .
יש להמתין מספר דקות לפני הוצאת הכלים כדי למנוע כוויות. יש להוציא את הכלים מהמדיח החל מהסלסלה התחתונה.

לאחר פרק זמן ממושך של חוסר פעילות המכונה תיכבה אוטומטית כדי לחסוך בצריכת החשמל. אם הכלים רק מעט מלוכלכים או אם הם נשטפו במים לפני הכנסתם הקטן את כמות חומר הניקוי בהתאם.

שינוי תוכנית שפועלת
אם נבחרה תוכנית לא נכונה, אפשר לשנות אותה בתנאי שהיא רק החלה: ישד לפתוח את הדלת, ללחוץ ולהחזיק את הלחצן 'הפעלה/כיבוי', המכונה תכבה. יש להפעיל שוב את המכונה על-ידי לחיצה על הלחצן 'הפעלה/כיבוי' ובחירת תוכנית חדשה; יש להתחיל את המחזור על-ידי לחיצה על הלחצן (התחלה/השהיה) START/Pause וסגירה של הדלת תוך ארבע שנ'.
אם זה לוקח יותר מ-4 שניות המכשיר משתהה אוטומטית ואתה חייב להפעיל מחדש את המכשיר על ידי חזרה על הפעולה האחרונה.

הוספת כלים
מבלי לכבות את המכונה, פתח את הדלת (נורית START/PAUS מתחילה להבהב) **(שימו לב לאדים החמים!)** והכנס את הכלים למדיח. יש ללחוץ על הלחצן (התחלה/השהיה)START/Pause ולסגור את דלת תוך ארבע שנ', המחזור ימשיך מהנקודה שבה הוא הופסק.

הפסקת התוכנית בטעות
אם הדלת נפתחת במהלך התוכנית או אם יש הפסקת חשמל, התוכנית תושהה. יש ללחוץ על הלחצן (התחלה/השהיה)START/Pause ולסגור את דלת תוך ארבע שנ', המחזור ימשיך מהנקודה שבה הוא הופסק.

טבלת התוכניות

תוכנית		יבוש שלב	משך זמן של התוכנית הדחה ראשונית (שעה:דקה)*	מים צריכה (ליטרים/מחזור)	הספק צריכה (קוט"ש/מחזור)
1 חיסכון	ECO °50	√	3:35	9.5	0.95
2 שטיפה מהירה 40'	40' °45	—	0:40	9.0	0.50
3 אינטנסיבית	°65	√	2:40	18.0	1.60
4 מעורב	°55	√	2:15	16.0	1.40
5 זכוכית	°45	√	1:40	11.5	1.20

נתוני תוכנית החיסכון נמדדו בתנאי מעבדה בהתאם לתקן האירופי EN 60436:2020.
הערה עבור מעבדות בדיקה: לקבלת מידע על תנאי בדיקה השוואתיים עבור EN, שלח דוא"ל אל הכתובת הבאה:
dw_test_support@europeanappliances.com
לא נחוץ טיפול מוקדם בכלים לפני אף אחת מהתוכניות.
*) ערכים הנתונים עבור תוכניות שאינן eco הן הערכה בלבד. משך הזמן בפועל עשוי להשתנות בהתאם לגורמים רבים, כגון טמפרטורת ולחץ המים בברז הכניסה, טמפרטורת החדר, כמות חומר הניקוי, כמות וסוג הכלים, אופן הפריסה של הכלים במדיח, אפשרויות נוספות שנבחרו והמצב של כיול החיישן.

1. **ECO -** התוכנית Eco מתאימה לניקוי כלים ברמת לכלוך רגילה, ולצורך כך היא התוכנית היעילה ביותר במושגי צריכת חשמל ומים, והיא משמשת להערכת העמידה בתקינה של .
2. **FAST WASH 40' -** עבור כמות מוגבלת של כלים עם רמת לכלוך רגילה. מבטיחה ביצועי ניקוי אופטימליים בזמן קצר יותר.
3. **INTENSIVE -** התוכנית המומלצת לכלים מלוכלכים מאוד. מתאימה במיוחד למחבתות (לא מתאימה לפריטים עדינים).
4. **MIXED -** לכלוך מעורב. לכלים עם לכלוך רגיל ושאריות של אוכל שהתייבשו.
5. **GLASS -** תוכנית לפריטים עדינים שרגישים יותר לטמפרטורות גבוהות, כמו כוסות זכוכית או ספלים..

טעינת הסלסילות

טיפים

לפני הכנסת הכלים למגשים והסלסלות נקה את שאריות האוכל מהצלחות והקערות ורוקן את הכוסות. לא צריך לשטוף את הכלים במים לפני הכנסתם למדיח.

סדר את הכלים כך שיישארו טוב במקומם ולא ייפלו; סדר קופסאות כשהפתח שלהן פונה כלפי מטה וקערות באלכסון, כדי לאפשר למים להגיע לכל החלקים ולזרום בחופשיות.

אזהרה: ודא שמכסים, ידיות, מגשים ומחבתות לא ימנעו מזרועות ההתזה להסתובב.

הכנס כלים קטנים לסלסלת הסכו"ם. שים את הכלים המלוכלכים מאוד במגש התחתון מכיוון שזרם המים חזק יותר בחלק הזה ויאפשר לשטוף אותם טוב יותר.

אחרי הכנסת הכלים למדיח ודא שזרועות ההתזה יכולות להסתובב בחופשיות.

מגש עליון

הכנס לכאן כלים עדינים או כלים שלא שוקלים הרבה: כוסות, ספלים, צלוחיות וקערות סלט קטנות.

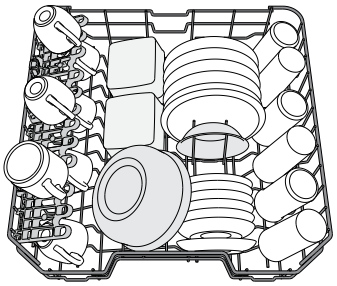

(דוגמה להכנסת כלים למגש העליון)

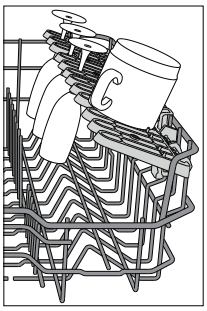

כנפיים מתקפלות עם מיקום מתכוונן

ניתן לקפל או לפתוח את הדשים המתקפלים בצד כדי לייעל את סידור הכלים בתוך המתלה.

אפשר להניח בבטחה כוסות יין בכנפיים המתקפלות על ידי הכנסת כל רגל של הכוס למקום המתאים.

בהתאם לדגם:

- לפתיחת הכנף יש צורך להחליק אותה מעלה ולסובב או לשחרר אותה מהתפסנים ולמשוך אותה מטה.
- לקיפול הכנף יש צורך לסובב אותה להחליק אותה מטה או למשוך אותה מעלה ולהצמיד אותה להתפסנים.

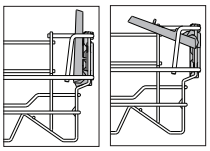

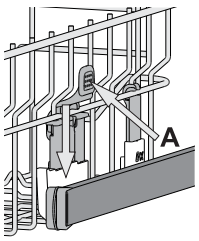

כיוון הגובה של המגש העליון

אפשר לכוון את הגובה של המגש העליון: במיקום הגבוה אם רוצים לשים במגש התחתון כלים גדולים ובמיקום התחתון אם רוצים להשתמש במעמדים ולפנות מקום לכלים גבוהים, כדי להימנע מהתנגשות בין הכלים שבמגש העליון לכלים שבמגש התחתון.

המגש העליון כולל **רכיב לכיוון הגובה המגש** העליון ((ראה איור), המאפשר לכוון את הגובה בלי ללחוץ על הידיות אלא רק על ידי החזקת המגש בשני הצדדים, הרמתו ועזיבתו כשהוא יציב במיקום העליון.

כדי להחזיר את המגש למיקום התחתון, לחץ על הידיות**A** בשני הצדדים של המגש והזז אותו למטה.

מומלץ לא לכוון את הגובה של המגש כשיש בו כלים.
לעולם אין להגביה או להנמיך את המגש רק מצד אחד.

מגש תחתון

מיועד לסירים, מכסים, צלחות, קערות, סכו"ם וכו'. מומלץ לשים צלחות גדולות או מכסים גדולים בצדדים כדי לא להפריע לתנועה של זרוע ההתזה.

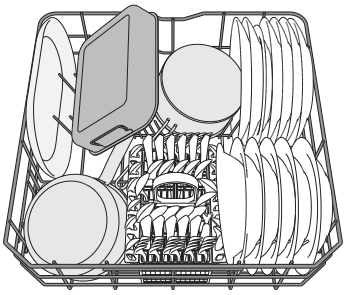

(דוגמה להכנסת כלים למגש התחתון)

סלסלה לסכו"ם

הסלסלה כוללת רשתות עליונות שמשפרות את סידור הסכו"ם. יש לשים את סלסלת הסכו"ם רק בחזית של המגש התחתון. **יש לשים סכינים וכלים אחרים עם קצוות חדים בסלסלת הסכו"ם כשהקצה החד פונה כלפי מטה, או לרוחב בחלקים עם מעמד התמיכה שבמגש העליון.**

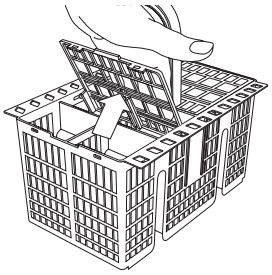

סכום שאינו מתאים למדיח

- כלים וסכו"ם מעץ.
- כוסות עדינות עם עיטורים, כלים אמנותיים בעבודת יד או כלים עתיקים. העיטורים לא עמידים.
- חלקים העשויים מחומרים סינתטיים שאינם עמידים בטמפרטורות גבוהות.
- כלים מנחושת או מפח.
- כלים עם לכלוך של אפר, שעווה, חומר גירוז או דיו.

הצבעים של עיטורים על כוסות ושל כלים מאלומיניום/כסף עשויים להשתנות ולדהות בזמן השטיפה. חלק מהכוסות (למשל מקריסטל) עשויות לאבד מהברק והשקיפות שלהן אחרי כמה שטיפות במדיח.

נזק לכוסות ולכלים

- השתמש רק בכוסות זכוכית וכלים מפורצלן שלדברי היצרן שלהם מתאימים למדיח.
- השתמשו בחומר ניקוי עדין המתאים לכלי אוכל
- אסוף את הכוסות והסכו"ם מהמדיח מיד בסיום התוכנית.

היגיינה

כדי למנוע ריחות והצטברות של משקעים במדיח, הפעל תוכנית בטמפרטורה גבוהה לפחות פעם בחודש. השתמש בכפית של חומר ניקוי והפעל את המדיח ללא כלים כדי לנקות אותו.

עצות לחסכון בחשמל

- כאשר משתמשים במדיח הכלים הביתי על פי הוראות היצרן,**שטיפת כלי אוכל במדיח צורכת בדרך כלל פחות אנרגיה ומים מאשר שטיפת כלים ידנית.**
- כדי למקסם את יעילות מדיח הכלים, מומלץ **להפעיל את מחזור השטיפה ברגע שהמדיח מלא.** . מילוי מדיח הכלים הביתי עד לקיבולת המצוינת על-ידי היצרן תתרום לחיסכון בחשמל ובמים. ניתן למצוא מידע על הכנסה נכונה של הכלים בפרק 'מילוי'. מילוי לא נכון או מילוי יתר של מדיח הכלים עלול לגרום לצריכת משאבים מוגברת (כגון מים, חשמל וזמן וכן להגברת עוצמת הרעש) ולירידה בביצועי הניקוי והייבוש.
- שטיפה מקדימה של כלים מובילה לצריכת מים וחשמל מוגברת ואינה מומלצת.

הברג את המכסה בחזרה וודא שהוא מהודק היטב, כך שחומר הניקוי לא יוכל להיכנס למכל בזמן תוכנית ההדחה (כדי לא לפגוע במרכך המים).
בסיום התהליך, הפעל תוכנית ללא כלים במדיח. לא מספיק להפעיל את התוכנית "הדחה ראשונית".
תמיסת מלח או גבישי מלח עלולים להוביל לשחיקה ולנזק בלתי הפיך לרכיבים העשויים מפלדת אל-חלד.
האחריות אינה תקפה אם התקלות נגרמו בנסיבות כאלה.

השתמש רק במלח שמיועד למדיחי כלים. אם לא ממלאים את מכל המלח, עלול להיגרם נזק למרכך המים ולגוף החימום כתוצאה מהצטברות אבנית.. השימוש במלח מומלץ עם כל סוג של חומר ניקוי. כאשר יש צורך להוסיף מלח, חובה להשלים את הנוהל לפני תחילת מחזור השטיפה כדי למנוע שיתוך.

הגדרת רמת הקשיות של המים

כדי שמרכך המים יפעל היטב, חשוב להגדיר את רמת הקשיות בהתאם לרמת הקשיות של המים בבית. ניתן לקבל את המידע הזה מחברת המים המקומית. בית החרושת מגדיר את ערך ברירת המחדל עבור קושי המים.

- הדלק את המכשיר על ידי לחיצה על הלחצן הדלקה/כיבוי .
- כבה את המכשיר על ידי לחיצה על הלחצן הדלקה/כיבוי .
- החזק את הלחצן לחוץ ☑ למשך 5 שניות, עד שתשמע צפצוף.
- הדלק את המכשיר על ידי לחיצה קצרה על הלחצן הדלקה/כיבוי .
- נורית החיווי של התוכנית עם הרמה שהוגדרה תהבהב.
- לחץ על לחצן ☑ כדי לבחור את רמת הקשיות הרצויה (ראה טבלת קשיות המים).
- כבה את המכשיר על ידי לחיצה על הלחצן הדלקה/כיבוי . סיימת להגדיר!

טבלת רמת הקשיות של המים			
רמה	**dH°** מעלות גרמניות	**fH°** מעלות צרפתיות	**Clark°** מעלות אנגליות
1 רכים	0 - 6	0 - 10	0 - 7
2 בינונית	7 - 11	11 - 20	8 - 14
3 בינונית	12 - 16	21 - 29	15 - 20
4 קשים	17 - 34	30 - 60	21 - 42
5 קשים	35 - 50	61 - 90	43 - 62

מערכת ריכוך מים

מערכת ריכוך מים מרכך מים מצמצם באופן אוטומטי את קושי המים ובכך מונע הצטברות אבנית על גוף החימום ותורם ליעילות ניקוי גבוהה יותר.
מערכת זו מחדשת את עצמה באמצעות מלח ולכן יש למלא מחדש את מכל המלח כשהוא מתרוקן. תדירות ההתחדשות תלויה בהגדרת רמת קשיות המים - ההתחדשות מתבצעת אחת**6** מחזורי אקו עם רמת קשיות המים מוגדרת ל-**3**.
תהליך ההתחדשות מתחיל בשטיפה האחרונה ומסתיים בשלב הייבוש, לפני סיום המחזור.

- התחדשות אחת צורכת: ~3.5 ליטר מים;
- תוספת של עד חמש דקות למחזור;
- צריכת חשמל קטנה מ-0.005 קוט"ש.

מילוי המכל של נוזל ההברקה

נוזל ההברקה מסייע לייבש את הכלים. ש למלא את מיכל **A** נוזל השטיפה כאשר המחוון האופטי הדלתית **C** הופך לשקוף .

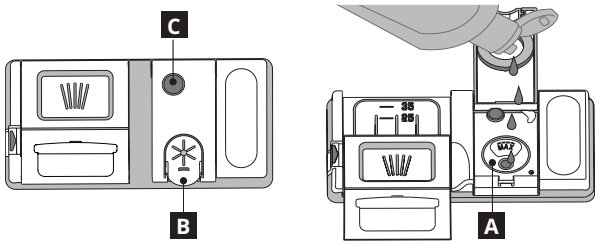

1. פתח את המכל **B** על ידי לחיצה על הלשונית במכסה ומשיכתה.
2. הוסף בזהירות את נוזל ההברקה עד לסימון המקסימלי (110 מ"ל) בחלל המילוי - היזהר שלא לשפוך אותו. במידה ונשפך נוזל, נקה אותו מיד בעזרת מטלית יבשה.
3. לחץ על המכסה כדי לסגור אותו עד שתישמע נקישה .

אין להוסיף נוזל הברקה ישירות לחלל הראשי של המדיח.

שינוי הכמות של נוזל ההברקה

אם תוצאות הייבוש אינן טובות לדעתך, תוכל לשנות את הכמות של נוזל ההברקה.

- הדלק את המדיח על ידי לחיצה על הלחצן הדלקה/כיבוי.
- כבה אותו באמצעות הלחצן הדלקה/כיבוי.
- לחץ על הלחצן ☑P שלוש פעמים עד שיישמע צפצוף.
- הדלק את המכשיר על ידי לחיצה על הלחצן הדלקה/כיבוי.
- נורית החיווי של התוכנית עם הרמה שהוגדרה תהבהב.
- לחץ על הלחצן ☑ כדי לבחור את הכמות של נוזל ההברקה שבה המדיח ישתמש.
- כבה אותו באמצעות הלחצן הדלקה/כיבוי.

סיימת להגדיר!

אם הכמות של נוזל ההברקה מוגדרת**1** (ECO), (תוכנית חיסכון), המדיח לא ישתמש בנוזל ההברקה. . אם ייגמר נוזל ההברקה נורית החיווי למילוי נוזל ההברקה לא תידלק. ניתן לבחור באחת מ-5 רמות, בהתאם לדגם המדיח.
הגדרת המפעל ספציפית לדגם, עקוב אחר ההוראות שלעיל כדי לבדוק עבור המכונה שלך.

- אם מופיעים על הכלים סימני מריחה כחולים, הגדר ערך נמוך (2-3).
- אם מופיעים על הכלים טיפות מים או סימני אבנית, הגדר ערך גבוה (4-5).

מילוי המכל של חומר הניקוי

השימוש בחומר ניקוי שאינו מיועד למדיחי כלים עלול לגרום לתקלות או לנזק למכשיר.
כדי ליהנות מהתוצאות הטובות ביותר בהדחה ובייבוש, מומלץ להשתמש בשילוב בין חומר ניקוי, נוזל הברקה ומלח למדיח.
מומלץ להשתמש בחומרי ניקוי שלא מכילים פוספטים או כלור, מכיוון שהמוצרים האלה פוגעים בסביבה.
כדי ליהנות מתוצאות טובות בהדחה חשוב למלא את הכמות הנכונה של חומר ניקוי.
מילוי יותר מהכמות הדרושה לא ישפר את ההדחה אך כן יגרום ליותר זיהום של הסביבה.
ניתן לכוון את הכמות בהתאם לרמת הלכלוך. אם כמות הלכלוך שעל הכלים רגילה, השתמש בכ-35 גרם (אבקה למדיח) או 35 מ"ל (נוזל למדיח) ובכפית נוספת של חומר ניקוי ישירות בתוך החלל הראשי של המדיח. אם משתמשים בטבליות, טבליה אחת תספיק.
אם הכלים רק מעט מלוכלכים או אם הם נשטפו במים לפני הכנסתם למדיח, הקטן את כמות חומר הניקוי בהתאם (השתמש במינימום 25 גרם או מ"ל אך אל תוסיף אבקה/ג'ל לתוך החלל הראשי).

כדי לפתוח את מתקן חומרי הניקוי לחץ על הלחצן D.
הוסף את חומר הניקוי רק למכל E היבש.
הוסף את חומר הניקוי להדחה הראשונית ישירות אל תוך החלל הראשי של המדיח.

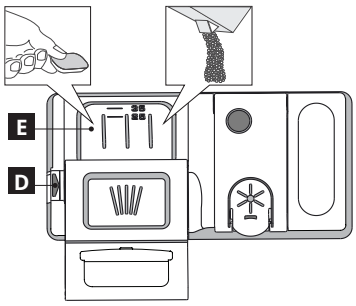

1. בעת מדידת חומר הניקוי, עיין במידע המוזכר קודם כדי להוסיף את הכמות המתאימה. בתוך המתקן **E** יש אינדיקציות המסייעות למינון חומר הניקוי.
2. נקה את השאריות של חומר הניקוי מקצוות המכל וסגור את המכסה עד שיינעל במקומו בנקישה.
3. סגור את המכסה של מכל חומר הניקוי על ידי משיכתו למעלה. ודא שרכיב הנעילה נמצא במקום.

המכל של חומר הניקוי נפתח אוטומטית ברגע הנכון בהתאם לתוכנית.

תיאור המוצר

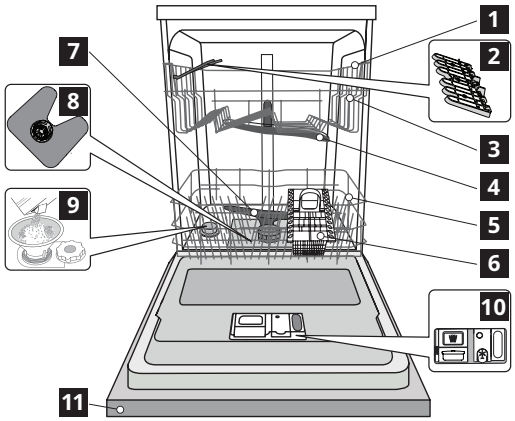

1 מגש עליון
2 כנפיים מתקפלות
3 רכיב לכיוון הגובה של המגש העליון
4 זרוע התזה עליונה
5 מגש תחתון
6 סלסלה לסכו"ם
7 זרוע התזה תחתונה
8 מכלול המסננים
9 מכל המלח
10 מכלים לחומר ניקוי ונוזל הברקה
11 לוח בקרה

לוח בקרה

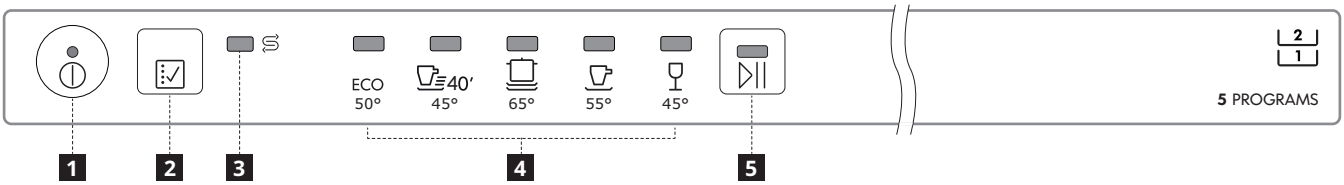

1 לחצן הדלקה וכיבוי/איפוס עם נורית חיווי
2 לחצן בחירת תוכנית
3 נורית חיווי למילוי מלח
4 נוריות החיווי של התוכניות
5 לחצן 'התחלה'/'השהייה' עם נורית חיווי

שימוש ראשון

עצה לפני השימוש הראשון

לפני ההתקנה והשימוש הראשון במכשיר אנא קרא בעיון את "הוראות בטיחות" ו„הוראות הרכבה" הזמינות בשקית הספרות של המוצר. יש לזכור להסיר ממדיח הכלים את כל חלקי ההגנה במהלך ההובלה.

מילוי מכל המלח

השימוש במלח עוזר למנוע היווצרות של אבנית על הכלים ועל החלקים הפעילים של המכונה.

- חובה **שמאגר המלח לעולם לא יהיה ריק.**
- חשוב להגדיר את רמת הקשיות של המים.

מאגר המלח נמצא בחלק התחתון של מדיח הכלים (ראה 'תיאור מוצר') וחובה למלא אותו כאשר נורית החיווי 'מלא מלח' בלוח הבקרה דולקת.

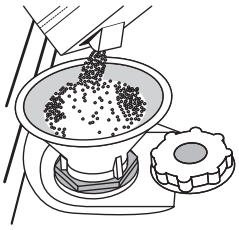

1. הוצא את המגש התחתון והוצא את המכסה של המכל באמצעות הברגה נגד כיוון השעון.
2. מקם את המשפך (ראה איור) ומלא את המכל עד לקצה (כק"ג אחד); אם מעט מים ידלפו החוצה זו אינה תקלה.
3. **רק בפעם הראשונה שאתה עושה את זה: מלא את מכל המלח למדיח.**
4. הוצא את המשפך ונגב את שאריות המלח מהפתח.

בערכות צינורות ישנות. יש להדק את כל הצינורות למקומם באמצעות חבקים כדי למנוע השתחררות שלהם תוך כדי פעולת המדיח.
יש לציית לכל תקנות חברת המים המקומית.
לחץ אספקת המים 0.05 - 1.0 MP.
יש למקם את המכשיר ליד הקיר או באופן מובנה בתוך הריהוט כדי להגביל את הגישה לחלקו האחורי.
עבור מדיחים בעלי פתחי אוורור בבסיס, יש לוודא שפתחי האוורור אינם חסומים על-ידי שטיח.
אם המדיח מותקן בסוף שורת יחידות ויש גישה לדופן הצדדית שלו, יש לכסות את אזור הצירים כדי למנוע סכנת פציעה.
הטמפרטורה של אספקת המים תלויה בדגם של מדיח הכלים. אם צינור כניסת המים מסומן בכיתוב "max C°25", טמפרטורת המים הנכנסים המותרת היא לכל היותר C°25. עבור כל שאר הדגמים, טמפרטורתה מים המותרת היא C°60. אין לחתוך צינורות ועבור מדיחים המחוברים למערכת עצירת מים, אסור לטבול את מארז הפלסטיק המכיל את צינור הכניסה במים. אם הצינורות אינם ארוכים מספיק, צור קשר עם המפיץ המקומי. יש לוודא שצינור הכניסה וצינור הניקוז חופשיים מקיפולים ואינם מעוכים. לפני השימוש הראשון במכשיר, יש לבדוק שאין דליפות בצינור אספקת המים ובצינור הניקוז. בעת התקנת מדיח הכלים יש לכוונן את ארבעת הרגליות כך שתהיינה יציבות ומונחות על הרצפה, ולבדוק בעזרת פלס שמדיח הכלים מאוזן לחלוטין.
⚠ יש להשתמש במכשיר רק כאשר המכסים המוצגים בתרשים 19 בחוברת ההתקנה ממורכבים כהלכה - סכנת פציעה.

אזהרות חשמליות
לוחית הדירוג נמצאת בקצה דלת מדיח הכלים (גלויה כאשר הדלת פתוחה).
⚠ יש לוודא כי ניתן לנתק את המכשיר מאספקת המתח על-ידי ניתוקו מהשקע או באמצעות מפסק דו-קוטבי המותקן במעלה הזרם, בהתאם לכללי החיווט ועל המכשיר להיות מוארק בהתאם לתקנות החשמל הארציות.
⚠ אין להשתמש בכבלים מאריכים, בשקעים מפצלים או במתאמים. לאחר ההתקנה, אסור לרכיבים החשמליים להיות נגישים למשתמש. אין השתמש במכשיר כשאתה רטוב או יחף.
אין להפעיל את המכשיר אם כנגרם נזק לכבל המתח או לתקע שלו, אם אינו פועל כהלכה, או אם ניזוק או הופל.
⚠ אם נגרם נזק לכבל המתח יש להחליפו בכבל זה שיסופק על-ידי היצרן, נציג השירות שלו או אדם מוסמך מתאים כדי למנוע סכנה - סכנת התחשמלות.
אם התקע המותקן אינו מתאים לשקע החשמל יש ליצור קשר עם טכנאי מוסמך.
אי למשוך את כבל אספקת המתח. אין לטבול את כבל החשמל או את התקע במים.
יש להרחיק את הכבל ממשטחים חמים.

ניקוי ותחזוקה
⚠ **אזהרה**: יש לוודא שהמכשיר כבוי ומנותק מאספקת המתח לפני ביצוע פעולת תחזוקה כלשהי. כדי להימנע מסכנת פציעה יש להשתמש בכפפות מגן (סכנת חתכים) ובנעלי בטיחות (סכנת חבלה); יש להקפיד על טיפול באמצעות שני אנשים (צמצום עומס); לעולם אין להשתמש בציוד ניקוי בקיטור (סכנת התחשמלות).
תיקונים לא מקצועיים שאינם מורשים על-ידי היצרן, עלולים להוביל לסיכון לבריאות ולבטיחות, שהיצרן לא יהיה אחראי לגביהם. כל פגם או נזק שייגרמו כתוצאה מתיקונים או תחזוקה בלתי מקצועיים, לא יכוסו על-ידי האחריות, שתנאיה מתוארים במסמך שסופק יחד עם היחידה.

תוכן עניינים

מידע בטיחות	5
תיאור המוצר	7
לוח בקרה	7
שימוש ראשון	7
טעינת הסלסילות	9
שימוש יומיומי	10
טבלת התוכניות	10
ניקוי ותחזוקה	11
מה לעשות אם...	12
שירות לאחר המכירה	13
נתונים טכניים	14
נושאי סביבה	14
התקנה	15

מידע בטיחות

לפני השימוש במכשיר יש לקרוא הוראות בטיחות אלה. יש לשמור אותם בהישג יד לשימוש עתידי. בהוראות אלה ובמכשיר עצמו קיימות אזהרות בטיחות חשובות שיש להישמע להן תמיד. היצרן לא יישא בכל אחריות במקרים של אי-שמירה על הוראות הבטיחות, שימוש לקוי או כוונון שגוי של אמצעי הבקרה.

⚠ יש להרחיק פעוטות (0-3 שנים) מהמכשיר. יש להרחיק ילדים צעירים (3-8 שנים) מהמכשיר אלא אם הם נמצאים בהשגחה רצופה. ילדים בני 8 ומעלה ואנשים בעלי מוגבלויות פיזיות, חושיות או מנטליות או אנשים חסרי ניסיון וידע יכולים להשתמש במכשיר זה רק בפיקוח או אם הם קיבלו הוראות לגבי שימוש בטוח במכשיר והם מבינים את הסכנות הכרוכות בכך.

אין לאפשר לילדים לשחק עם המכשיר.

ילדים אינם רשאים לבצע פעולות ניקיון ותחזוקה ללא השגחה.

שימוש מותר

⚠ **זהירות**: המכשיר לא מיועד להפעלה באמצעות התקן מיתוג חיצוני כגון טיימר או באמצעות מערכת בקרה מרחוק.

⚠ מכשיר זה נועד לשימוש ביתי ולייישומים דומים, כגון: מטבחי עובדים בחנויות, משרדים וסביבות עבודה אחרות; בחוות חקלאיות; על-ידי לקוחות בבתי-מלון, מוטלים, צימרים וסביבות מגורים אחרות.

⚠ מכשיר זה לא מיועד לשימוש מקצועי. אין להשתמש במכשיר בחוץ.

⚠ המספר המקסימלי של הגדרות מקום מתואר בגיליון המוצר.

⚠ אין להשאיר את הדלת פתוחה - סכנת היתקלות. במצב פתוח, דלת המכשיר מסוגלת לשאת רק את משקל המגש המועמס כאשר הוא שלוף. אסור להניח חפצים על דלת המכשיר ואסור לשבת או לעמוד עליה.

⚠ **אזהרה**: חומרי ניקוי למדיח הם בעלי רמת בסיסיות גבוהה. הם עלולים להיות מסוכנים ביותר במקרה של בליעה. יש להימנע ממגע עם העור והעיניים ולהרחיק ילדים מהמדיח כאשר הדלת פתוחה. יש לוודא שהמקום להכנסת חומר הניקוי ריק לאחר סיום תוכנית ההדחה.

⚠ **אזהרה**: יש להניח סכינים וכלים חדים אחרים בתוך הסלסילה כאשר הקצה החד פונה לפי מטה, או במצב אופקי.

⚠ אין לאחסון חומרים נפיצים או דליקים (לדוגמה דלק או מכלי ריסוס) בתוך המכשיר או בקרבתו - סכנת שרפה.

יש להשתמש במכשיר רק לשטיפת כלי מטבח ביתיים בהתאם להוראות שבמדריך זה. המים במכשיר אינם ראויים לשתייה. יש להשתמש רק בחומרי ניקוי ותוספי שטיפה המיועדים למדיח כלים אוטומטי. בעת הוספת מרכך מים (מלח), הרץ מיד מחזור אחד כשהמכונה ריקה, כדי למנוע נזק לחלקים הפנימיים כתוצאה מקורוזיה.

אחסן חומרי ניקוי, נוזלי הברקה ומלחים הרחק מהישג ידם של ילדים. יש לסגור את אספקת המים ולנתק את אספקת החשמל לפני טיפול ותחזוקה. נתק את אספקת המים והחשמל בכל מקרה של תקלה.

התקנה

⚠ לטיפול במכשיר ולהתקנתו דרושים שני אנשים או יותר - סכנת פציעה. יש להשתמש בכפפות מגן לפתיחת האריזה ולהתקנה - סכנת חתכים.

⚠ התקנה, כולל אספקת מים (במקרה הצורך),חיבורי חשמל ותיקונים יבוצעו על-ידי טכנאי מוסמך. אין לתקן ואין להחליף חלקים של המכשיר, אלא אם כן הדבר מצוין במפורש במדריך למשתמש. יש להרחיק ילדים מאתר ההתקנה.

לאחר הוצאת המכשיר מהאריזה, יש לוודא שלא נגרם לו נזק במהלך ההובלה.

במקרה של בעיה, שי ליצור קשר עם הספק או עם 'שירות הלקוחות' הקרוב למקום מגוריך.

לאחר ההתקנה, יש להרחיק את פסולת האריזה (פלסטיק, חלקי קלקר וכו') מהישג ידם של ילדים - סכנת חנק.

יש לנתק את המכשיר מאספקת החשמל לפני ביצוע פעולות ההתקנה - סכנת התחשמלות. בזמן התקנה יש לוודא שהמכשיר לא יפגע בכבל ההזנה - סכנת שריפה או התחשמלות. יש להפעיל את המכשיר רק לאחר סיום תהליך ההתקנה.

יש לחבר את מדיח הכלים לאספקת המים רק באמצעות ערכת צינורות חדשה. אין להשתמש

עברית 5

ENGLISH 5

LAGAN

en

he

Design and Quality
IKEA of Sweden