KULGLASS

Design and Quality
IKEA of Sweden

English 4
עברית 7

English

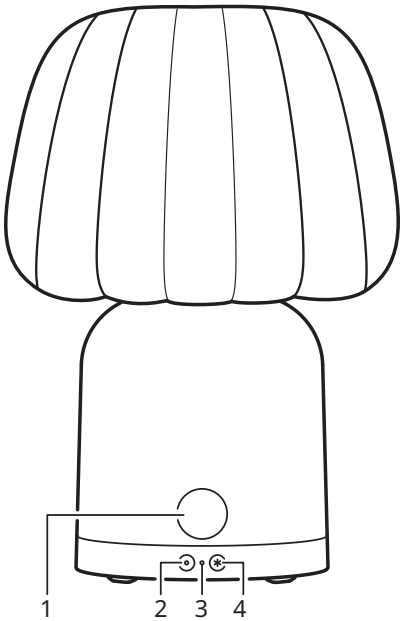

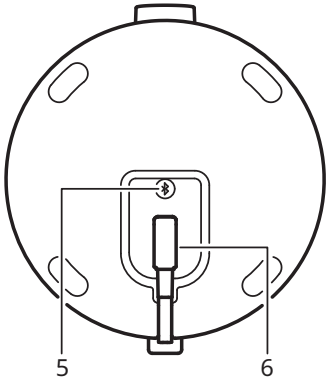

1. Sound knob
2. Spotify Tap™ button
3. LED status light
4. Lightswitch
5. System button
6. AC power input

SAVE THESE INSTRUCTIONS

LED status (**3**)
Pulsating white: Bluetooth is searching for a device.
Steady white: Speaker is on and ready to be used.
Blinking red continously: Factory reset is ongoing.

Getting started:
1. Connect mains cord into (**6**) AC Power input and the other end to wall outlet.
2. Shortly press the System button (**5**) to turn the speaker ON. The LED is breathing white light while the speaker is in pairing mode. If the pairing mode is not started automatically, press and hold the System button (**5**).
3. Turn on Bluetooth on your device and pair it with KULGLASS. When you have paired the phone with the speaker a confirmation sound will play and the LED will blink twice.

Adjusting the volume
Turn the Sound knob (**1**) counterclockwise to decrease or turn it clockwise to increase the volume level. Your connected device can also control the volume.

Changing the track
Shortly press the Sound knob (**1**) to pause/play the track. Double press to skip track. Triple press to play previous track.

Connecting more speakers together (multi-speaker mode)

This speaker has a multi-speaker mode which means it can be connected with all our other speakers that have the same mode, so you can enjoy the same music from several speakers.

1. Connect your device to Speaker A via Bluetooth.

2. Turn on Speaker B.

3. Press and hold the Sound knob/button (**1**) on Speaker B. The LED (**3**) on Speaker B will double blink white, and a confirmation sound will play from both speakers. Now release the Sound knob/button (**1**).

4. Add Additional Speakers:
Repeat the steps above (**2** to **3**) for every new speaker you want to add to your multi-speaker setup by treating each as "Speaker B".

Disconnecting speakers from multi-speaker mode
Press and hold the System button (**5**) for more than 1.5 seconds on the speaker you want to disconnect to enter pairing mode on that speaker.

Unpairing Bluetooth devices
If you want to connect another device to your speaker, simply turn off Bluetooth on the device you had paired. The speaker should go into pairing mode automatically. If not, press and hold the system button (**5**) to enter pairing mode.

Light functionality
To turn on/off the light, press the lightswitch (**4**).

Spotify Tap™
Spotify Tap™ allows you to resume and change music directly from your Bluetooth speaker with the press of a button (**2**).

Getting started (Spotify Tap™)
1. Start by downloading the Spotify app from the App Store (for iOS devices), or Google Play Store (for Android devices).
2. Make sure your device is paired via Bluetooth to your speaker.
3. Make sure the Spotify app is open. This will only be needed upon the first use.
4. Press the Spotify Tap™ button (**2**) to start music. From now on, whenever you press the button (**2**), the music resumes anytime your device is paired.

Changing music (Spotify Tap™)
While music is playing, press the Spotify Tap™ button (**2**) again to change what's playing to a recommended track based on your music taste.

Factory reset
If your speaker is not working properly, try factory resetting it. Press and hold the system button until the LED stops blinking red and the reset sound finishes.

WARNING:
- Risk of overheating! Never install the product in a confined space. Always leave a space of at least 5 mm around the product for ventilation. Ensure curtains or other objects never cover the ventilation slots on the product.
- Never place the product near open flames or other heat sources, including direct sunlight.
- Only use this product indoors. The apparatus shall not be exposed to dripping or splashing, and no objects filled with liquids, such as vases, shall be placed on the apparatus.
- Never place this product on other electrical equipment.
- If the supply cord is damaged, replace it with a new cord set which is type-approved for your country.
- No open flame sources, such as lit candles should be placed on the apparatus.
- The mains plug or an appliance coupler is to be used as a disconnect device, the disconnect device shall remain readily operable.

IMPORTANT!
- Do not leave the speaker in direct sunlight or near any heat source, as it may overheat.
- Do not subject the speaker to wet, moist or excessively dusty environments, as this may cause damage.
- The range between the speaker and the receiver is measured in open air.
- Different building materials and placement of the units can affect the wireless connectivity range.
- Too high volume can damage your hearing.
- Do not touch the acoustic components.
- Do not use the product as a shelf or stand.
- For important markings, please check the bottom side of the product.

CARE INSTRUCTIONS
To clean the speaker, firstly disconnect it from the power outlet. Then wipe with a slightly damp cloth. Never submerge the speaker in water. And wipe the speaker dry with a soft cloth before connecting the speaker to a power outlet again.

Note!
Never use abrasive cleaners or chemical solvents as this can damage the product.

PRODUCT SERVICING
Do not attempt to repair this product yourself, as opening or removing covers may expose you to dangerous voltage points or other risks.

Manufacturer: IKEA of Sweden AB
Address: Box 702, SE-343 81 Älmhult, SWEDEN

The Bluetooth® word mark and logos are registered trademarks owned by Bluetooth SIG, Inc. and any use of such marks by IKEA is under license. Other trademarks and trade names are those of their respective owners.

Spotify Tap™ is a trademark owned by Spotify and any use of such marks by IKEA is under license. All other Spotify trademarks, service marks, trade names, logos, domain names, and any other features of the Spotify brand are the sole property of Spotify or its licensors.

Technical data
Model Name: KULGLASS
Type number: E2508
Input: 100-240V~ 50/60Hz, 1000 mA
Standby Power Consumption: 0.4 W
Off-mode Power Consumption: 0.1 W
Auto Standby: 1 min
Operating temperatures: 0° C to 40° C
Operating humidity: 0 to 95 % RH
LED bulb: Max 15W
Wireless range (unobstructed): 10 m
Operating frequency: 2400 - 2483.5 MHz
Radio output power:
Bluetooth classic: 10 dBm,
2.4 GHz proprietary: 10 dBm

The crossed-out wheeled bin symbol indicates that the item should be disposed of separately from household waste. The item should be handed in for recycling in accordance with local environmental regulations for waste disposal. By separating a marked item from household waste, you will help reduce the volume of waste sent to incinerators or land-fill and minimize any potential negative impact on human health and the environment. For more information, please contact your IKEA store.

הסרת צימוד התקן Bluetooth
כדי לחבר מכשיר אחר לרמקול, כבו את ה-Bluetooth במכשיר שהוצמד. הרמקול יכנס לתהליך הצימוד באופן אוטומטי. במידה ותהליך הצימוד אינו מתרחש, לחצו לחיצה ארוכה על כפתור ההפעלה (**5**).

פונקציית אור
כדי להדליק/לכבות את האור, לחצו על מתג האור (**4**).

Spotify Tap™
Spotify Tap™ מאפשר לכם לחזור למוסיקה ולהחליף אותה ישירות מרמקול ה-Bluetooth שלכם בלחיצת כפתור(**2**).

הפעלה (Spotify Tap™)
1. ראשית, הורידו את אפליקציית Spotify באמצעות Google Play או App Store - בהתאם למכשיר הנייד שברשותכם.
2. ודאו שהמכשיר שלכם מחובר דרך Bluetooth לרמקול.
3. ודאו שאפליקציית Spotify פתוחה. פעולה זו מתבצעת בשימוש הראשון בלבד.
4. לחצו על כפתור ה -Spotify Tap™(**2**) כדי להפעיל את המוזיקה. מעתה ואילך, כשתלחצו על הכפתור (**2**), המוזיקה תחזור לפעול בכל פעם שהמכשיר שלכם מחובר.

החלפת מוזיקה (SpotifyTap™)
לחצו על כפתור (**2**) Spotify Tap™ שוב כדי להחליף את המוזיקה לשיר המומלץ.

איפוס להגדרות יצרן
אם הרמקול אינו פועל כהלכה, נסו לאפס אותו להגדרות היצרן. לחצו לחיצה ארוכה על כפתור ההפעלהעד שנורית החיווי תפסיק להבהב באדום ויישמע צליל איפוס.

אזהרה:
- סכנת התחממות יתר! אין להתקין מוצר זה בחלל סגור. השאירו רווח של לפחות 5 מ"מ סביב המוצר לאוורור. ודאו כי וילונות או חפצים אחרים אינם מכסים את פתחי אוורור המוצר.
- אין להניח את המוצר בקרבת להבה או מקור חום אחר, לרבות אור שמש ישיר.
- מוצר זה מיועד לשימוש בתוך הבית בלבד. אין לחשוף את המוצר לגשם, טפטוף או התזת נוזלים או התזת נוזלים. אין להניח על המוצר מכל עם נוזל כגון אגרטל.
- אין להניח את המוצר על ציוד חשמלי אחר.
- במידה ונגרם נזק לכבל ההזנה יש להחליפו בכבל חדש מותאם לתקן המקומי.
- אין להציב על המוצר מקור אש חשופה כגון נרות דולקים.
- יש להשתמש בשקע המרכזי או במחבר המכשירים בתור מכשיר ניתוק, על מכשיר הניתוק להישאר במצב מוכן לפעולה.

מידע חשוב!
- אין להשאיר את הרמקול חשוף לאור שמש ישיר או בקרבת מקור חום כלשהו, מכיוון שהוא עלול להתחמם יתר על המידה.
- אל תמקמו את הרמקול בסביבה רטובה, לחה או מאובקת יתר על המידה, מכיוון שהדבר עלול לגרום נזק.
- הטווח בין הרמקול לבין המקלט נמדד במרחק ישיר.
- חומרי בניין שונים ומיקום עשויים להשפיע על טווח הקישוריות האלחוטית.
- ווליום גבוה מדי עלול להזיק לשמיעתכם.
- אל תיגעו ברכיבים האקוסטיים.
- אל תשתמשו במוצר כמדף או כמעמד.
- לסימונים חשובים, בדקו את הצד התחתון של המוצר.

הוראות שימוש
לניקוי הרמקול, ראשית יש לנתקו מהחשמל. ולאחר מכן, לנגב אותו במטלית לחה. לעולם אין לטבול את הרמקול במים. יש לייבש את הרמקול באמצעות ניגובו במטלית רכה לפני חיבורו לחשמל.

שימו לב!
אין להשתמש בחומרי ניקוי חזקים המכילים ממיסים כימיים אשר עשויים לגרום נזק למוצר.

PRODUCT SERVICING
אל תנסו לתקן את המוצר בעצמכם. פתיחה או הסרת הכיסויים עלולה לחשוף אתכם לנקודות מתח מסוכנות או סיכונים אחרים.

יצרן: IKEA of Sweden AB
כתובת: Box 702, SE-343 81 Älmhult, SWEDEN

הסימן והלוגו של ®Bluetooth הם סימנים מסחריים רשומים בבעלות BluetoothSIG, Inc. וכל שימוש בסימנים כאלה על ידי איקאה נמצא תחת רישיון. סימנים מסחריים אחרים ושמות מסחריים הם אלה של בעליהם.

הסימן והלוגו של Spotify Tap הם סימנים מסחריים רשומים בבעלות Spotify וכל שימוש בסימנים כאלה, על ידי איקאה נמצא תחת רישיון. סימנים מסחריים אחרים ושמות מסחריים הם אלה של בעליהם.

מפרט טכני
שם דגם: KULGLASSI
מספר דגם: E2508
מתח כניסה: 100-240V, 50/60Hz, 1000mA
צריכת חשמל מצב המתנה: 0.4 W
צריכת אנרגיה במצב כיבוי: 0.1W
מצב המתנה אוטומטי: דקה
טמפרטורות הפעלה: 0°C עד 40°C
טווח לחות: 0-95% RH
נורת לד: Max 15W
טווח אלחוטי (ללא הפרעות): 10 מ'
תדר הפעלה: 2400-2483.5 MHz
עוצמת פלט רדיו:
Bluetooth קלאסי: 10 dBm,
2.4 GHz קנייני: 10 dBm

סימן המחזור מראה שיש להשליך את המוצר בנפרד מהפסולת הביתית. יש להעביר אותו למחזור בהתאם לחוקים המקומיים. באמצעות הפרדת מוצר זה מן הפסולת הביתית, תעזרו להפחית את כמות הפסולת המועברת למשרפות או מטמנות ולמזער את ההשפעה השלילית על בריאות האנשים והסביבה. לקבלת מידע נוסף, אנא צרו קשר עם חנות איקאה הקרובה לביתכם.

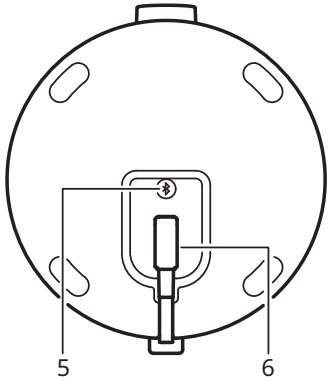

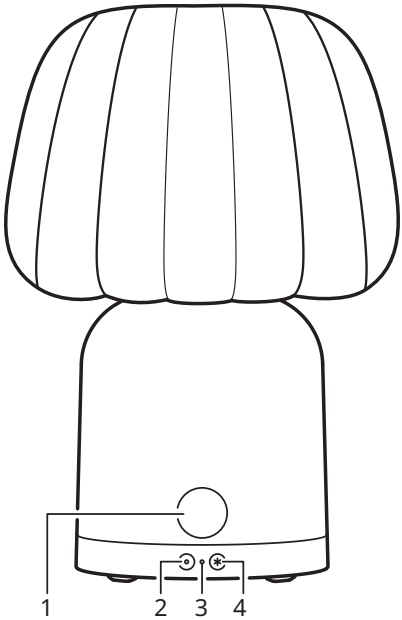

1. כפתור ווליום
2. כפתור Spotify Tap™.
3. נורית חיווי LED.
4. מתג אור
5. כפתור הפעלה
6. כניסת AC

שמרו על עלון זה

נורית חיווי לד (**3**)
אור לבן מהבהב: ה-Bluetooth מחפש מכשיר להתחבר אליו.
אור לבן קבוע: רמקול מופעל ומוכן לשימוש.
אור אדום מהבהב: בתהליך איפוס להגדרות ייצרן.

הפעלה:
1. חברו את כבל החשמל (**6**) לכניסת AC ואת הקצה השני לשקע החשמל.
2. לחצו לחיצה ארוכה על כפתור ההפעלה (7) כדי להדליק את הרמקול. נורת חיווי הלד תהבהב באור לבן בזמן שהרמקול נמצא בתהליך צימוד. במידה ותהליך הצימוד אינו מתחיל באופן אוטומטי, לחצו לחיצה ארוכה על כפתור ההפעלה (**5**).
3. הפעילו את ה-Bluetooth במכשירכם כדי לחבר אותו עם KULGLASS. לאחר שתהליך צימוד מכשיר הנייד שלכם לרמקול יושלם בהצלחה, צליל אישור יישמע ונורית חיווי הלד תהבהב פעמיים.

התאמת עוצמת הקול
יש לסובב את כפתור הווליום (**1**) ימינה כדי להגביר את עוצמת השמע או שמאלה כדי להנמיכה. ניתן גם לשלוט בעוצמת השמע דרך המכשיר המחובר.

החלפת רשימת ההשמעה
לחצו לחיצה קצרה על כפתור הווליום (**1**) כדי להשהות/להפעיל את רשימת ההשמעה. לחצו פעמיים כדי לדלג לשיר הבא. לחצו 3 פעמים כדי לנגן את השיר הקודם.

חיבור מספר רמקולים יחד

רמקול זה כולל מצב ריבוי רמקולים המאפשר חיבור מספר רמקולים, כך שתוכלו ליהנות מאותה המוזיקה בכל הרמקולים.

1. חברו את המכשיר שלכם לרמקול A דרך Bluetooth.

2. הפעילו את רמקול B.

3. לחצו והחזיקו את כפתור הווליום (**1**) ברמקול B. נורית חיווי הלד (**3**) תהבהב פעמיים באור לבן ולאחר מכן, צליל אישור יישמע מהרמקולים. כעת, ניתן לשחרר את כפתור הווליום (**1**).

4. הוספת רמקולים
חזרו על השלבים לעיל (**2-3**) עבור כל רמקול חדש שתרצו להוסיף להגדרת ריבוי הרמקולים, על ידי התייחסות לכל אחד כאל "רמקול B".

ניתוק רמקול ממצב ריבוי רמקולים
לחצו והחזיקו את כפתור ההפעלה (**5**) במשך 1.5 ברמקול שברצונכם לנתק כדי להתחיל את תהליך הצימוד.

© Inter IKEA Systems B.V. 2025