VIGGBO

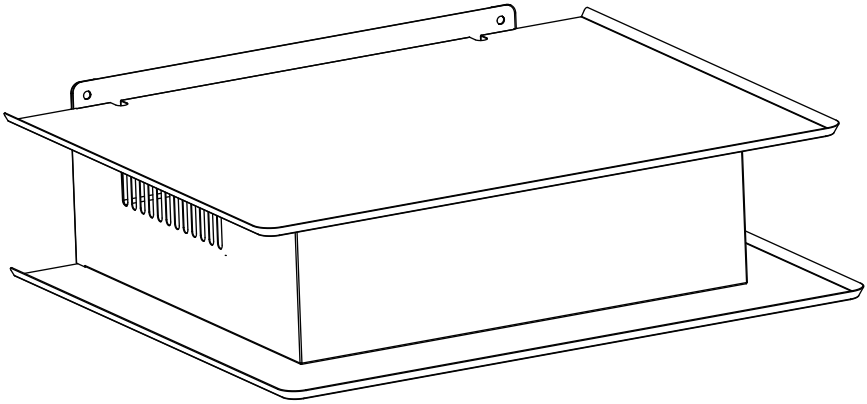

Design and Quality
IKEA of Sweden

ENGLISH

WARNING - The electrical, water and gas installation and connection must be carried out by a qualified technician according to the manufacturer's instructions and in compliance with the local safety regulations.
Fixing devices for the wall are not included since different wall materials require different types of fixing devices.
Use fixing devices suitable for the walls in your home and for the weight of the appliance. For advice on suitable fixing systems, contact your local specialized dealer.
Before installing this appliance carefully read the "Safety Instructions".

עברית

אזהרה - התקנת וחיבור החשמל, המים והגז חייבים להתבצע על ידי טכנאי מוסמך בהתאם להוראות היצרן ובהתאם לתקנות הבטיחות המקומיות.
התקני קיבוע לקיר אינם כלולים באריזה מאחר וקירות הבנויים מחומרים שונים דורשים סוגים שונים של התקני קיבוע. השתמשו בהתקני קיבוע המתאימים לקירות בביתכם ולמשקל המכשיר שרכשתם. לקבלת ייעוץ לגבי מערכות קיבוע מתאימות, פנה למשווק המקומי של מוצרים אלה.
לפני התקנתו של מכשיר זה, קראו בעיון את "הוראות הבטיחות".

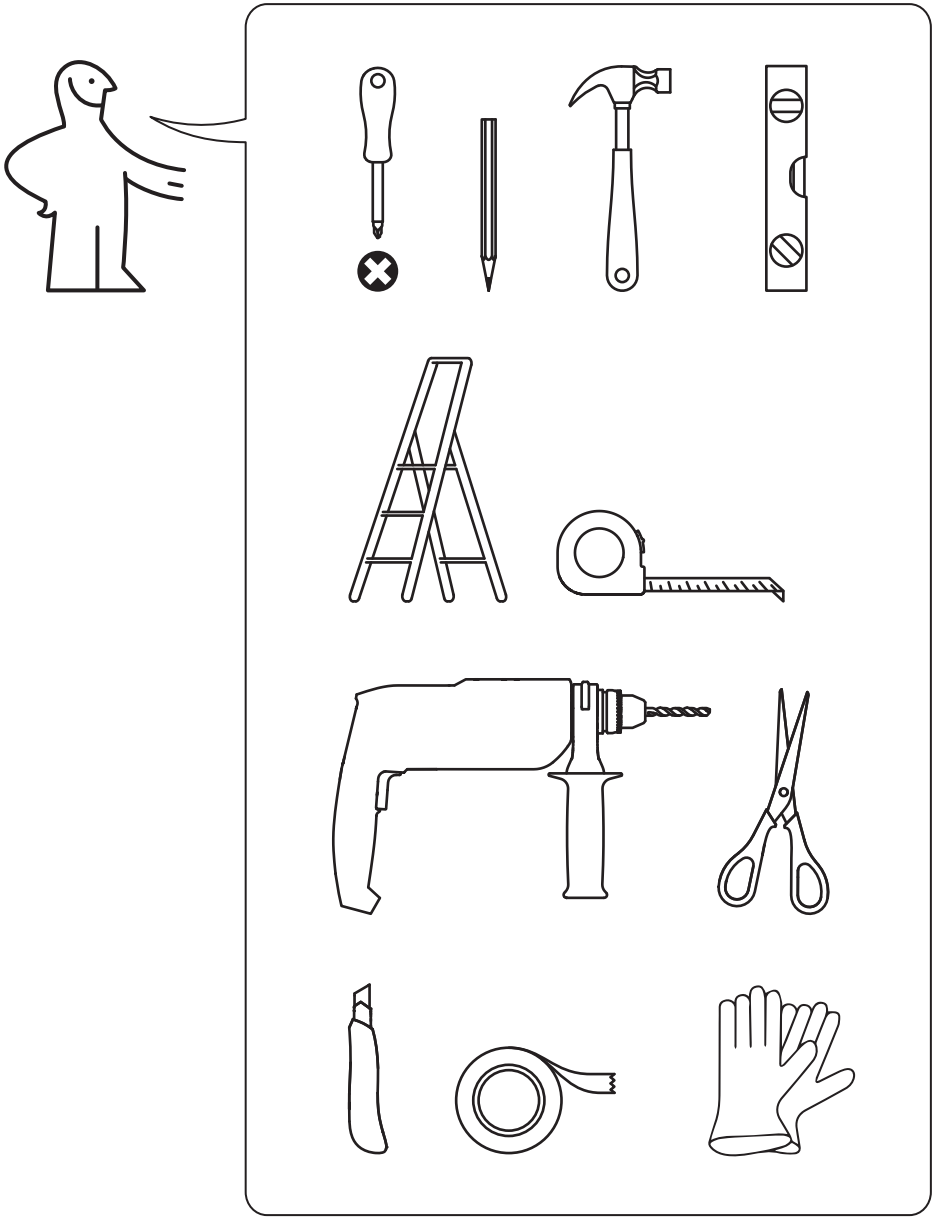

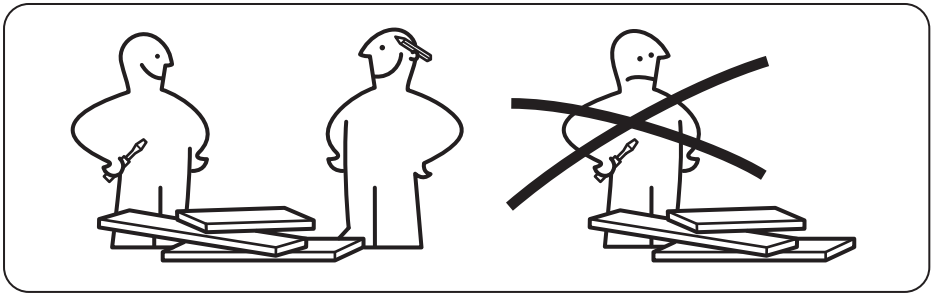

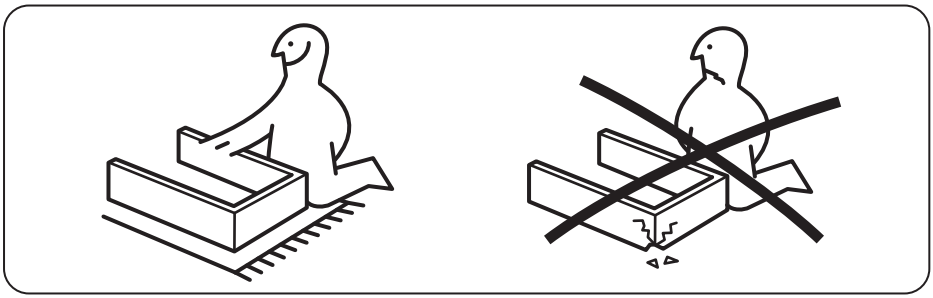

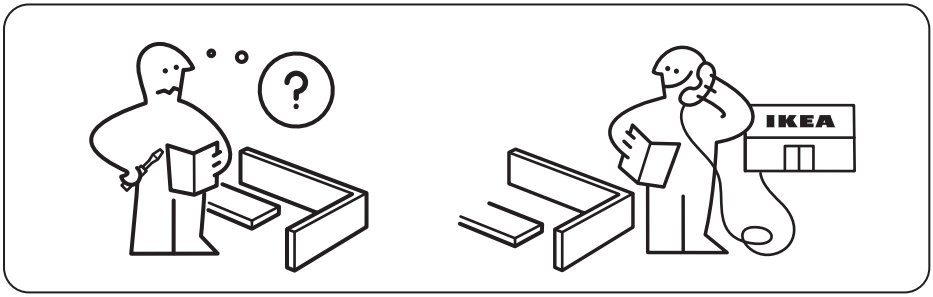
?
IKEA

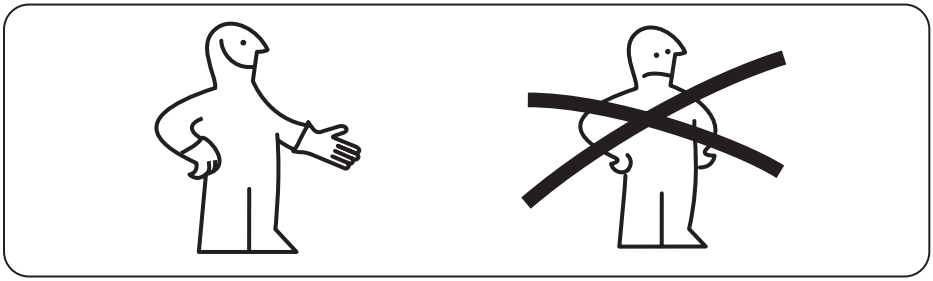

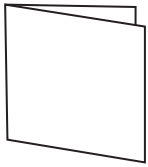

1x

1x

1x

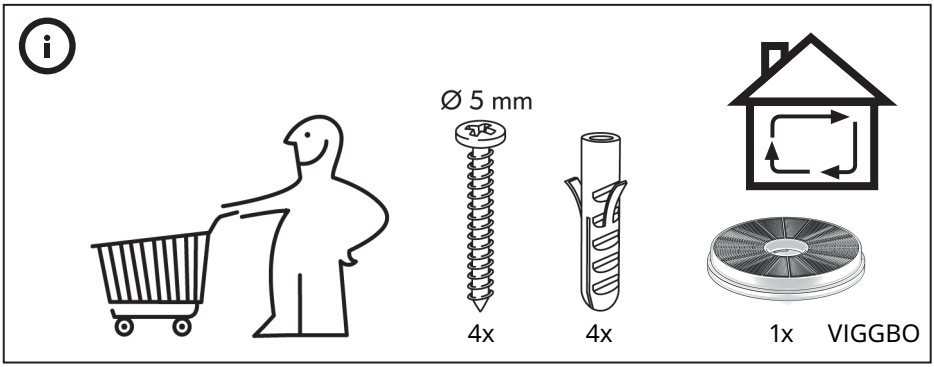

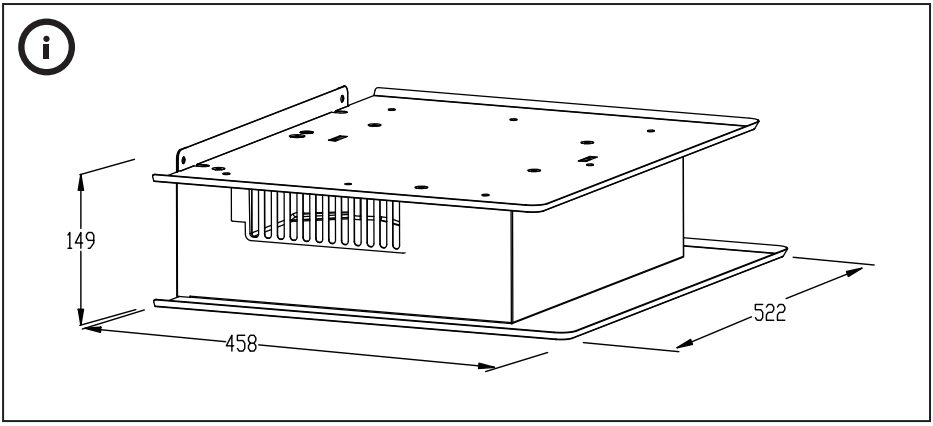
149
458
522

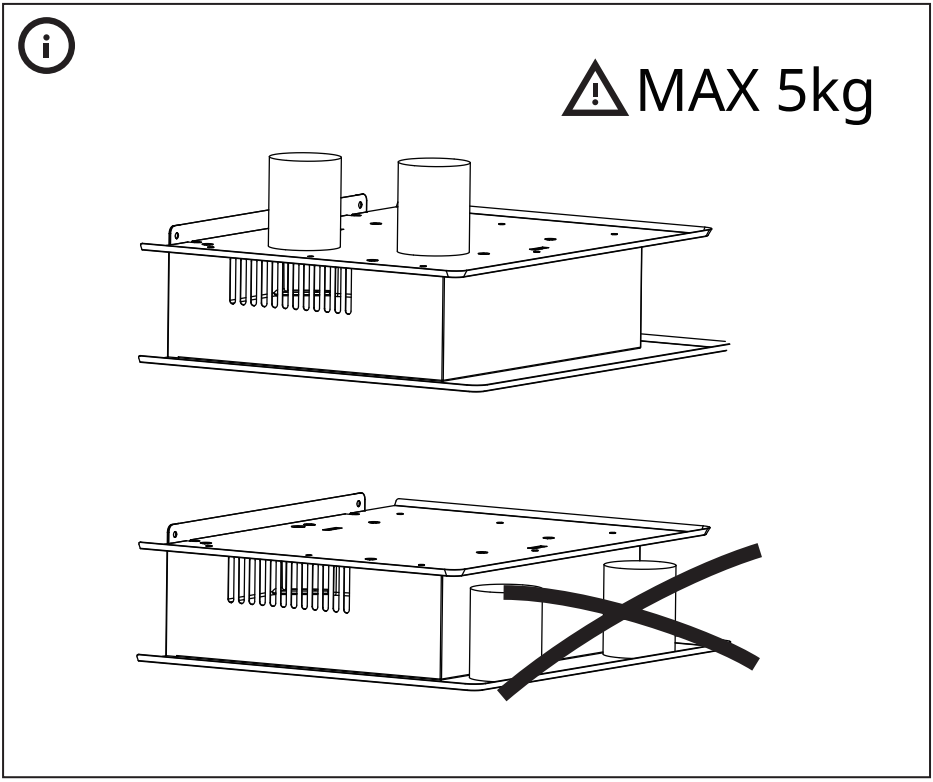
MAX 5kg

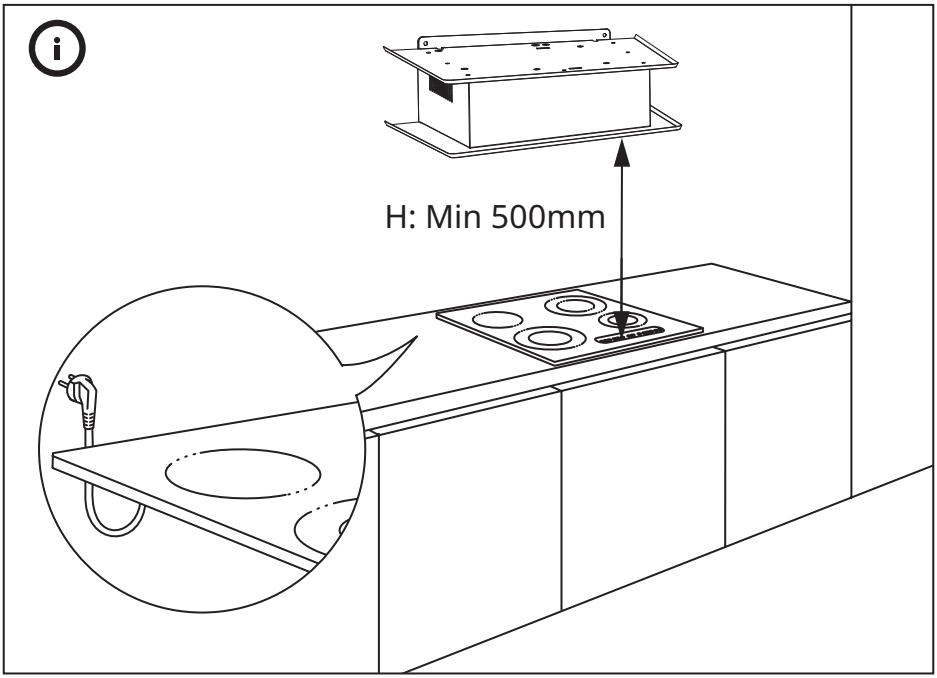
H: Min 500mm

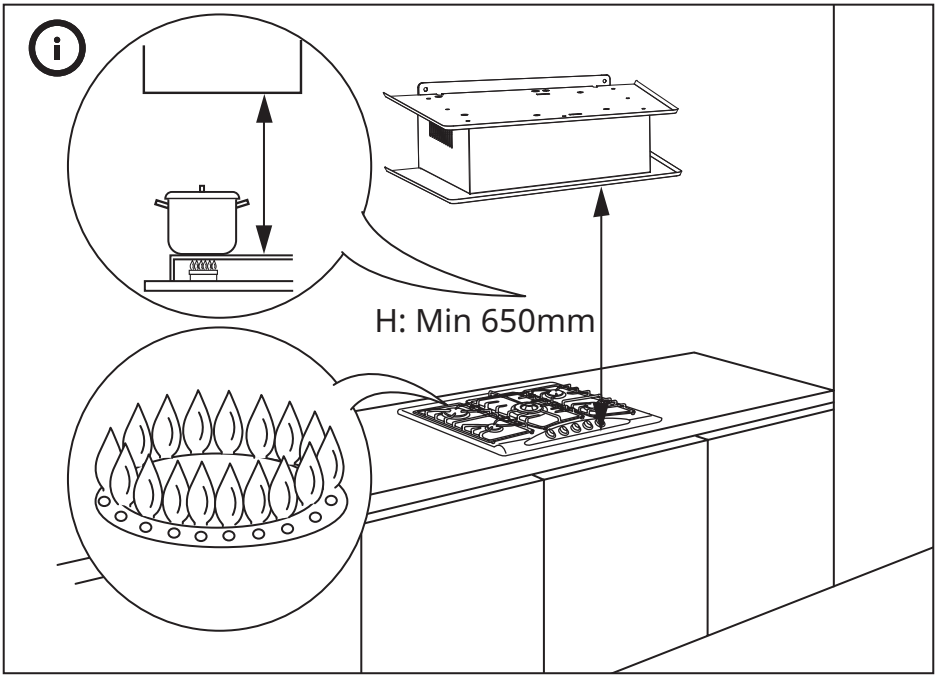
H: Min 650mm

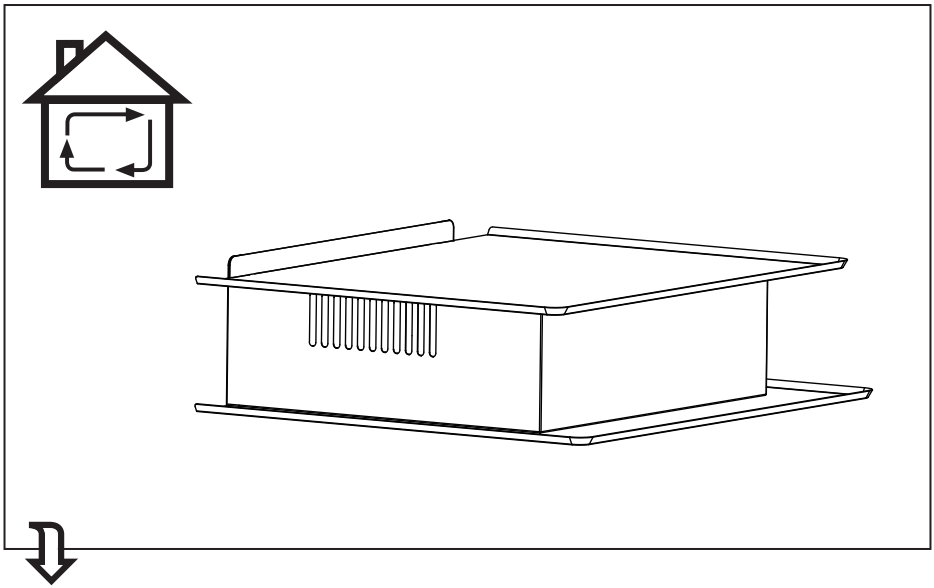

1

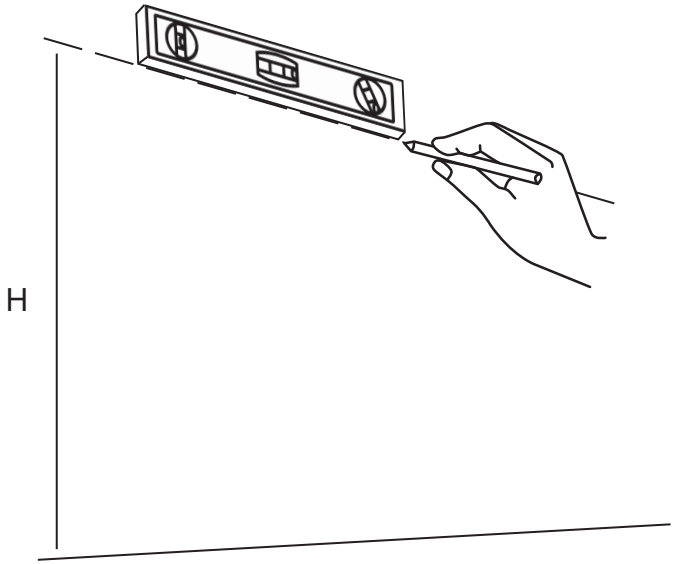

2

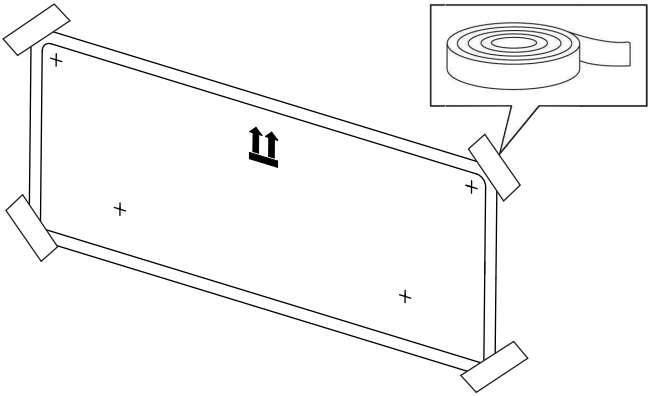

3

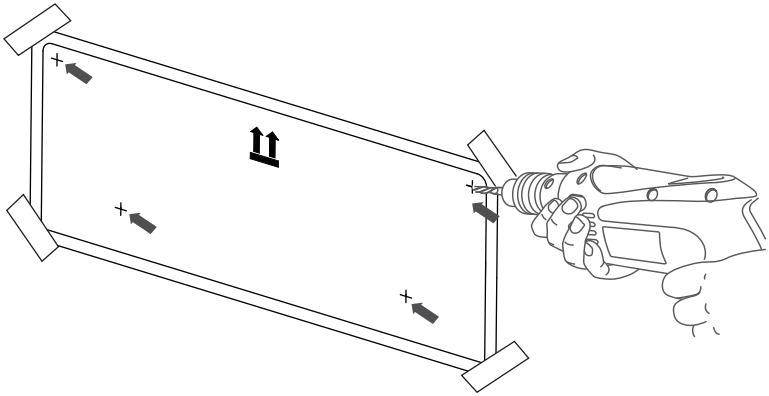

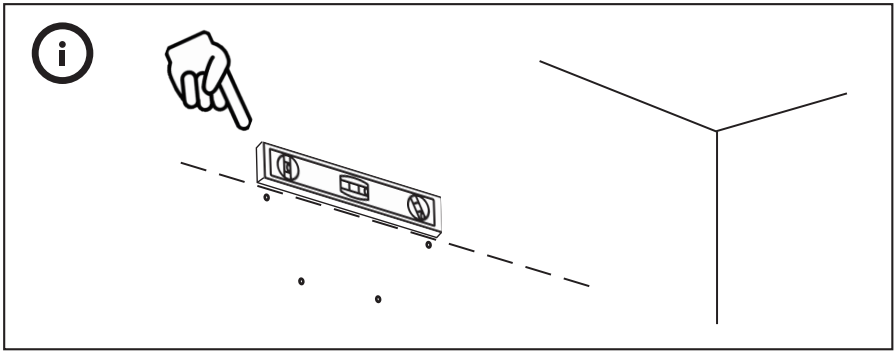

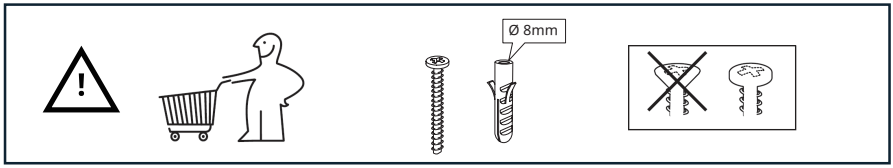

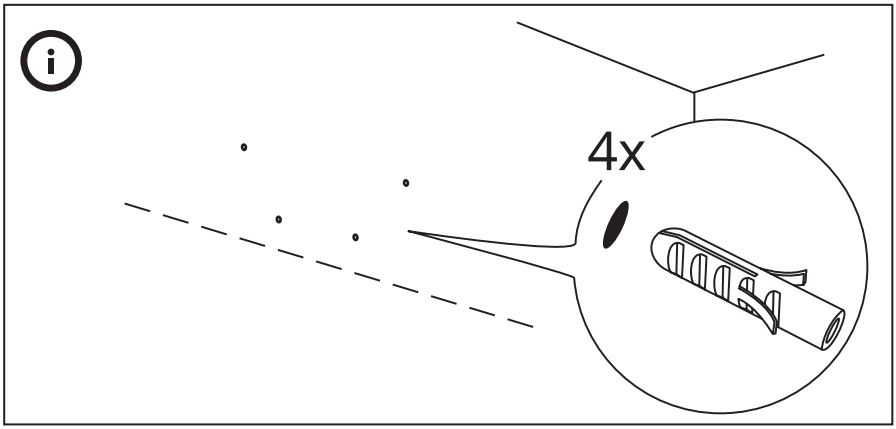

4

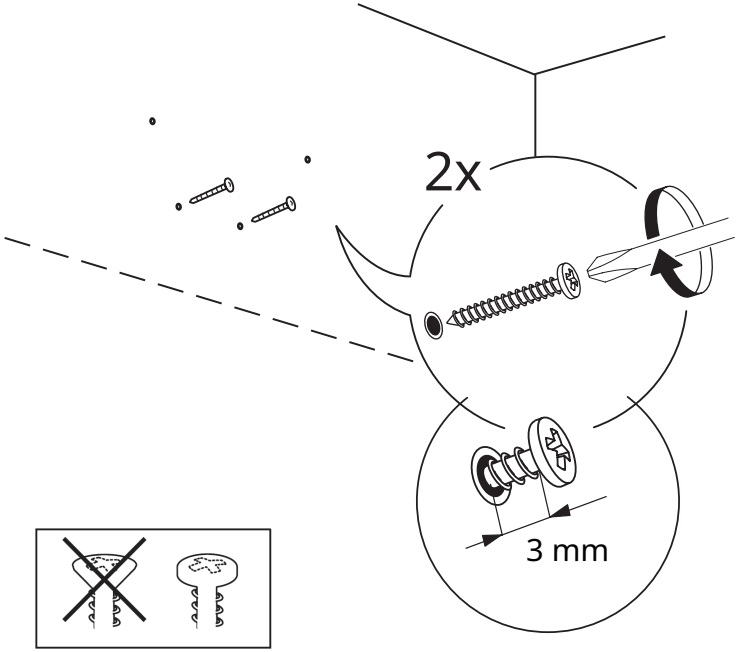

5

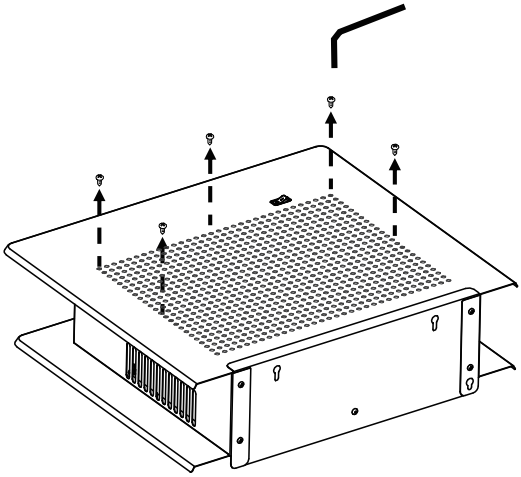

6

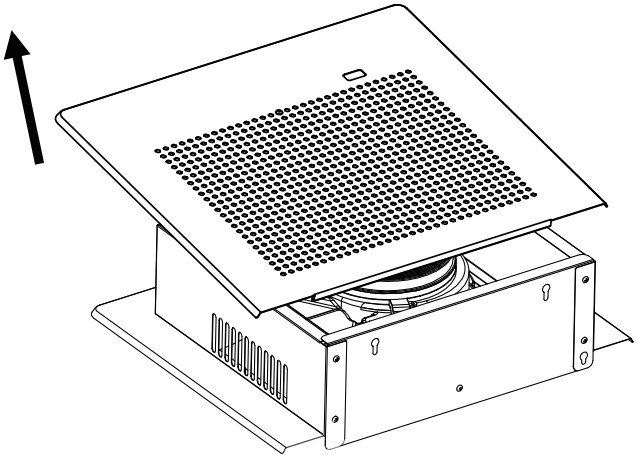

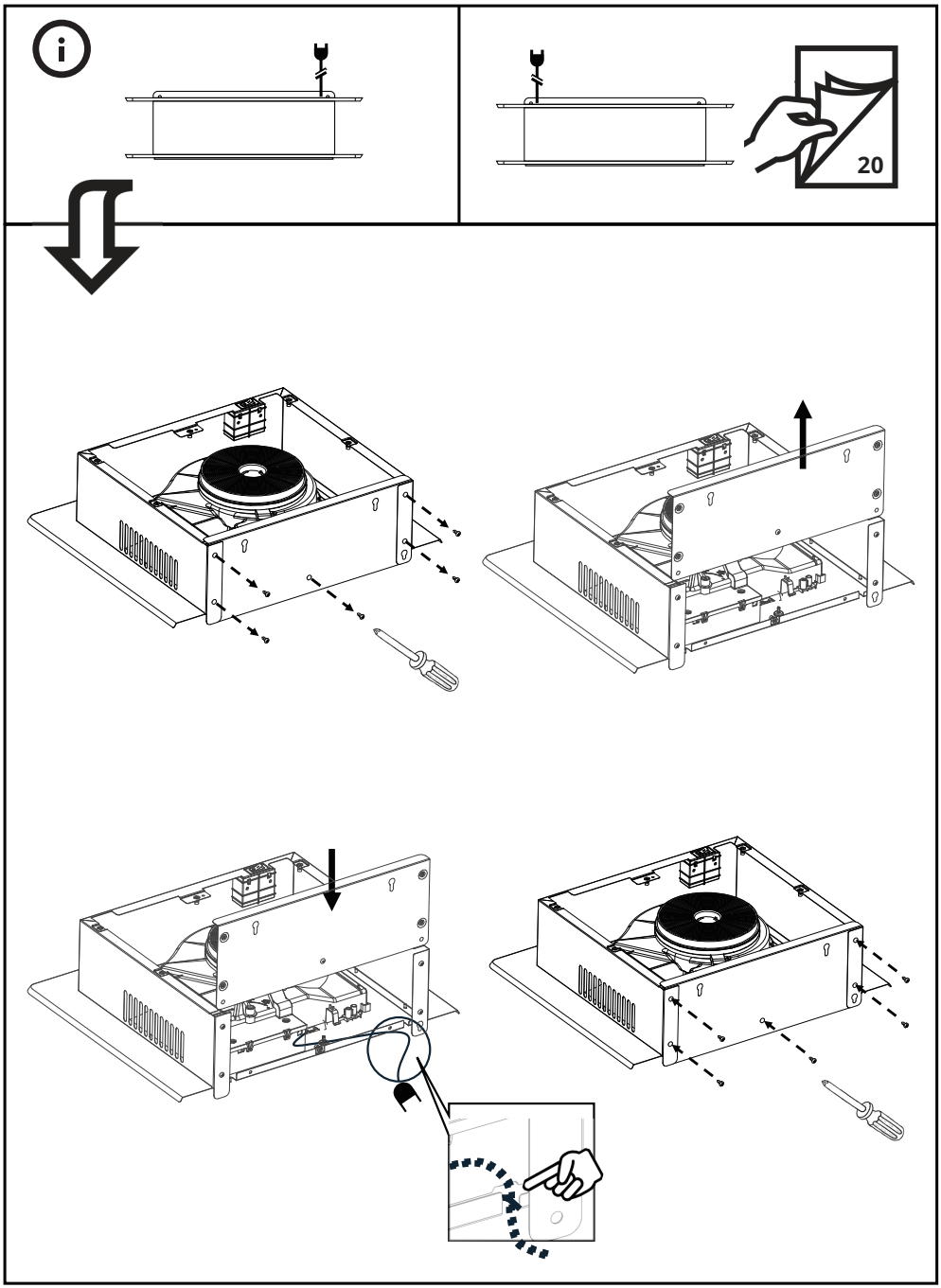
20

7

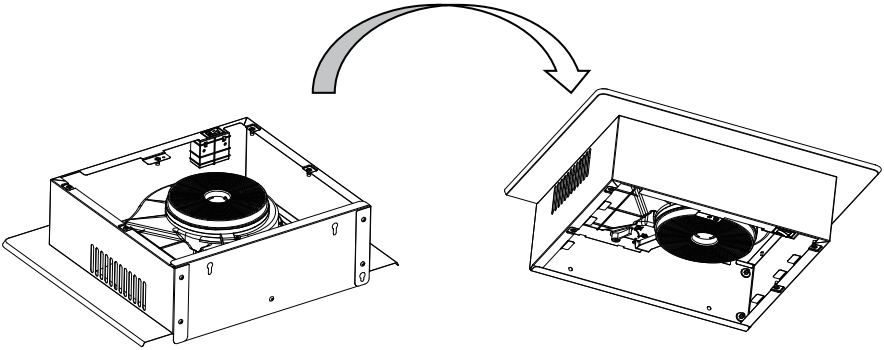

8

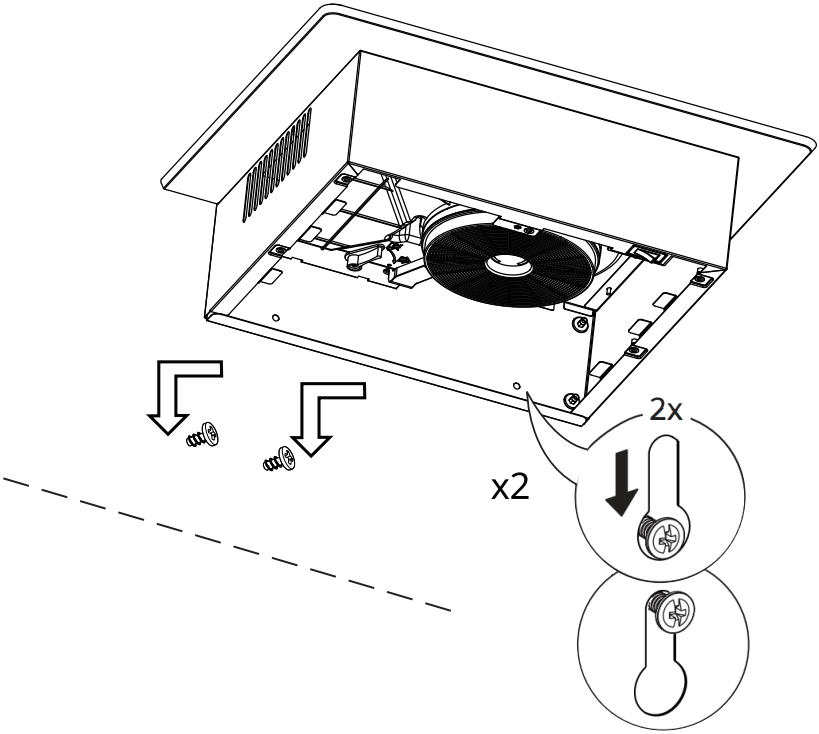

9

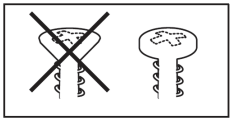

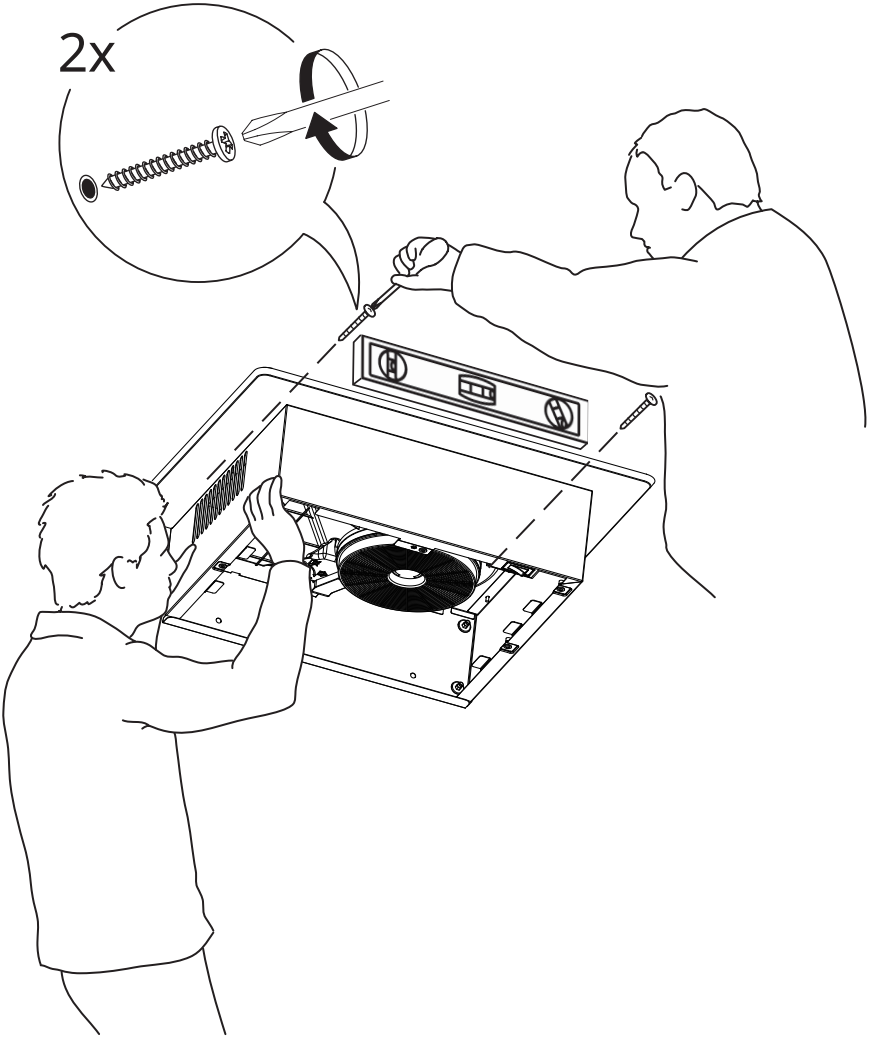

10

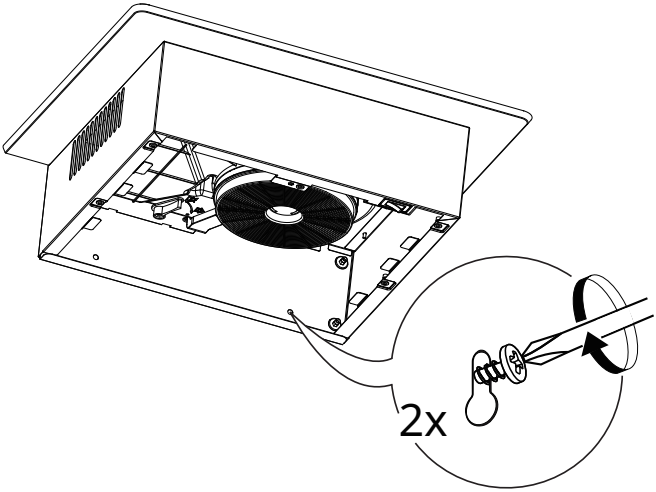

11

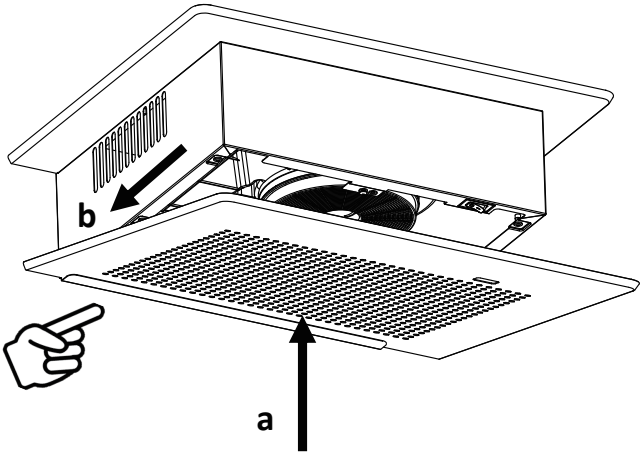

12

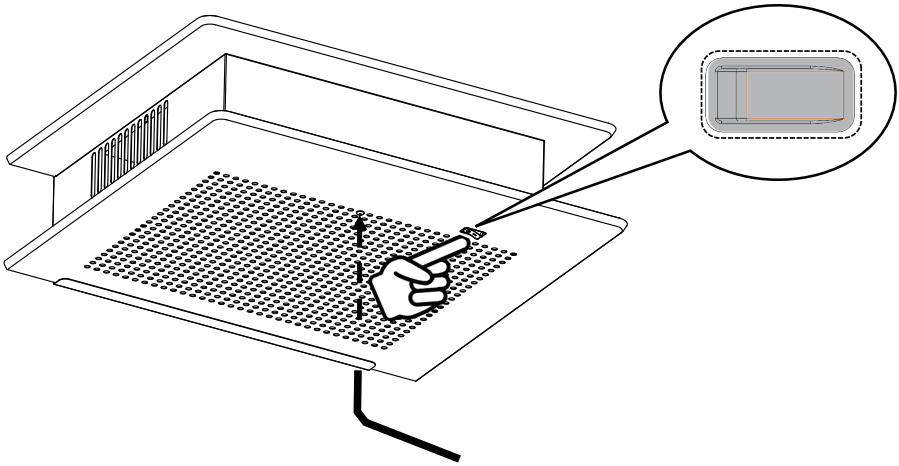

13

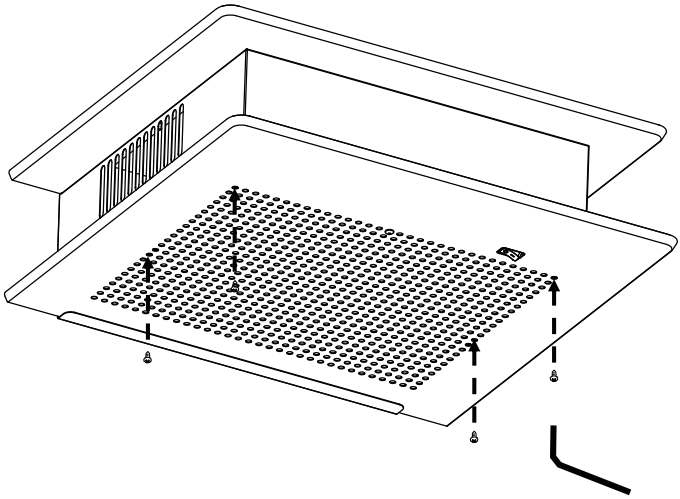

14

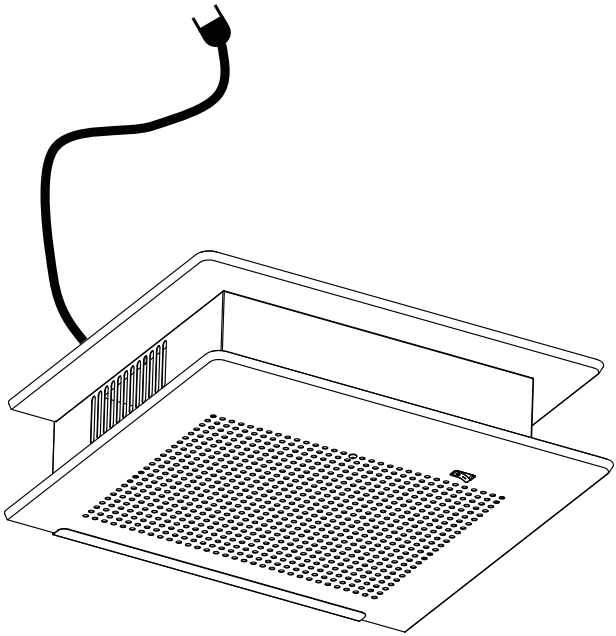

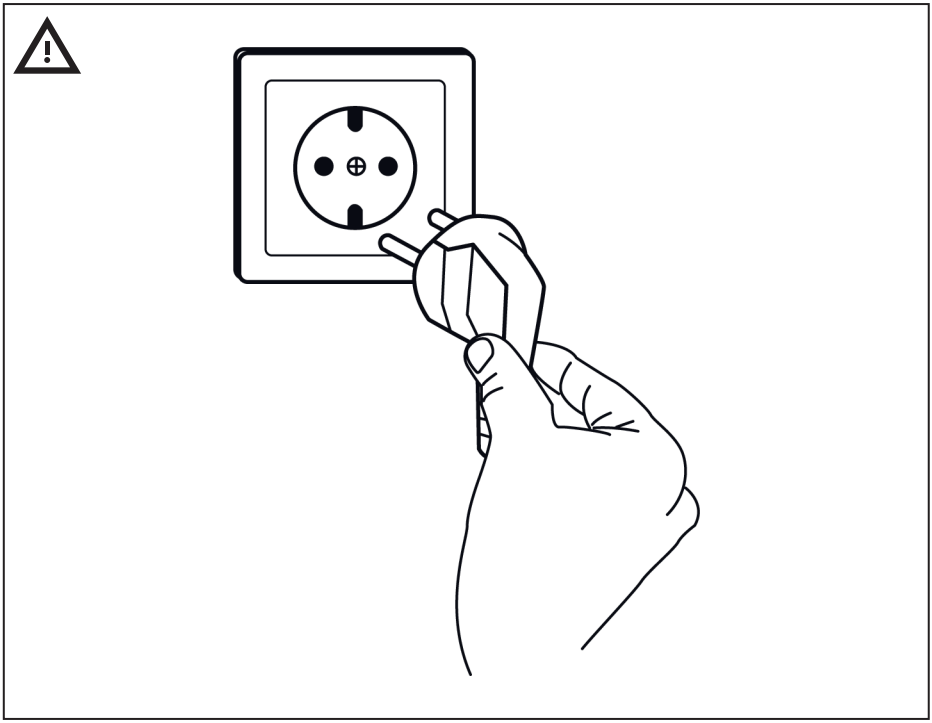

© Inter IKEA Systems B.V. 2024

23328

AA-2568367-1