VALASJÖN

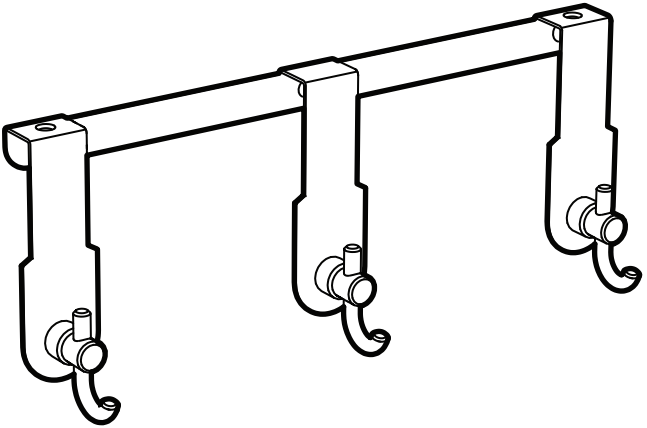

Design and Quality
IKEA of Sweden

English

As door materials vary, screws for fixing to door are not included. For advice on suitable screw systems, contact your local specialised dealer.

עברית

דלתות עשויות ממגוון רחב של חומרים. על כן, הערכה אינה כוללת ברגים וצירים, שהרי יש להתאים אותם לחומר ממנו עשויה הדלת.

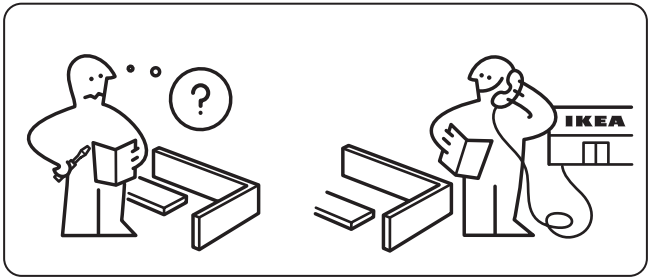

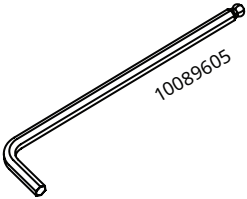

1x

3x

3x

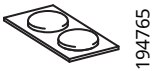

2x

1

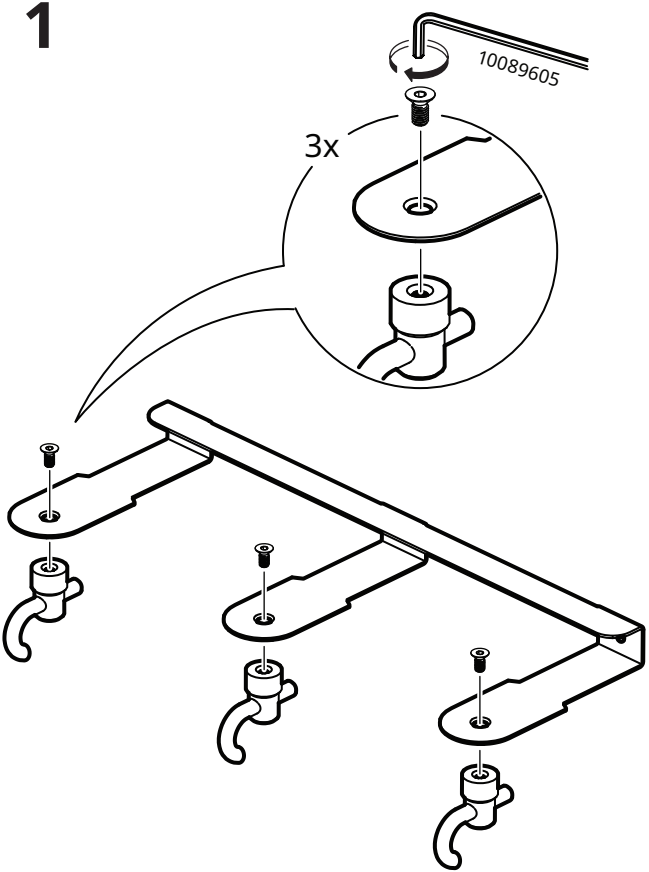

2

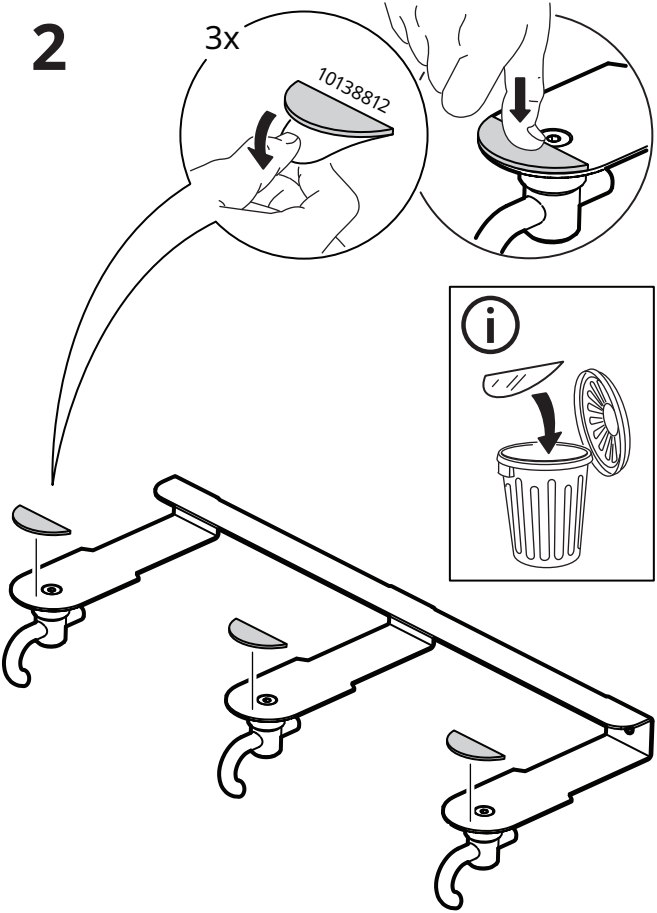

3

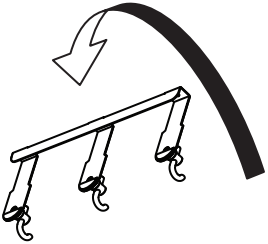

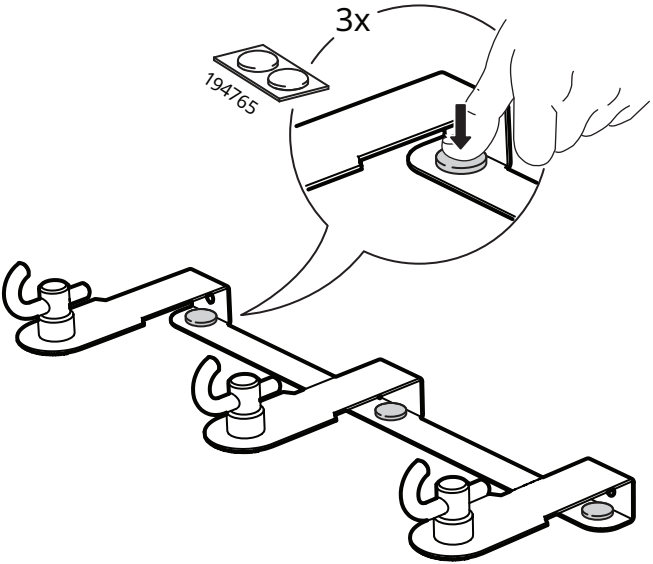

4

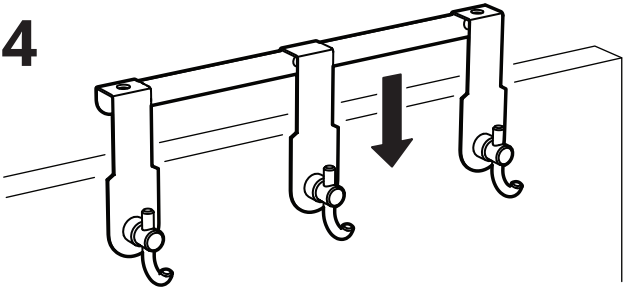

5

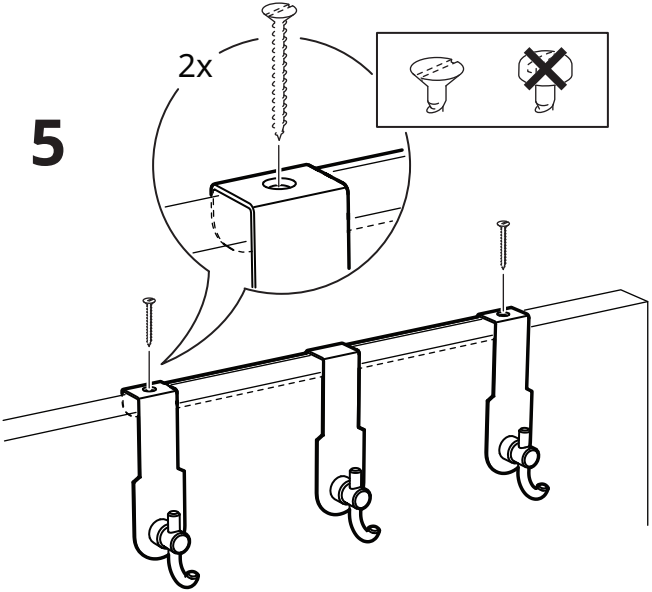

© Inter IKEA Systems B.V. 2025