TOFTBYN

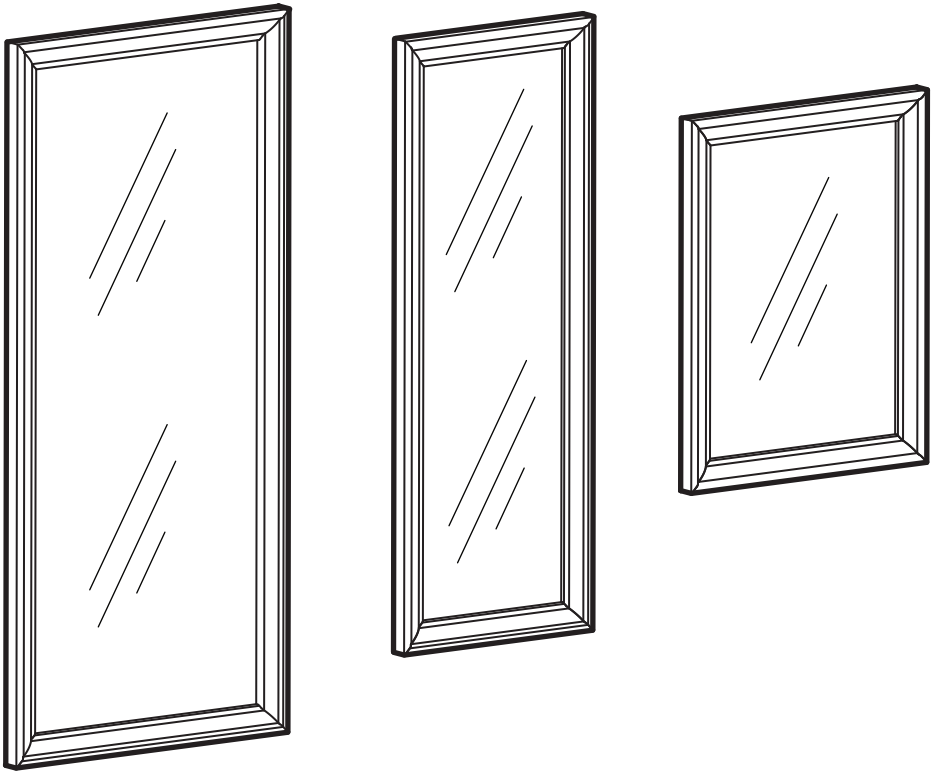

Design and Quality
IKEA of Sweden

English

Assembly should be carried out by a qualified person, because wrong assembly may lead to that the furniture will topple over and cause injury or damage. As wall materials vary, screws for fixing to wall are not included. For advice on suitable screw systems, contact your local specialised dealer.

עברית

להרכבה על ידי אדם מיומן בלבד, היות ורהיט שהורכב בצורה שגויה עלול להתמוטט ולגרום לפציעה או נזק אחר. קירות שונים עשויים מחומרים שונים, לכן האריזה אינה כוללת אבזרי חיבור. מומלץ להתייעץ עם איש מקצוע או לפנות לחנות מתמחה בנוגע לאבזרי החיבור המתאימים לסוג הקיר שבביתכם.

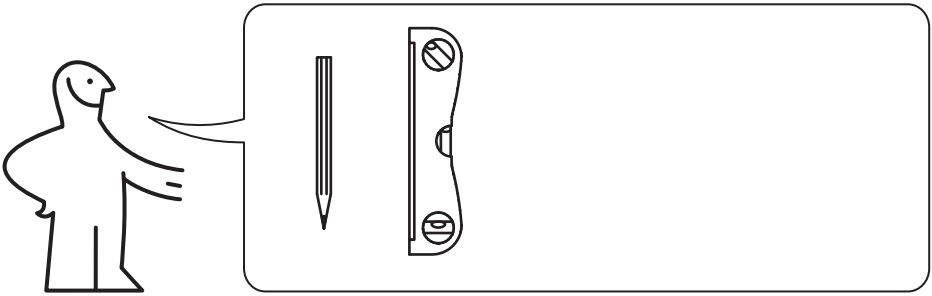

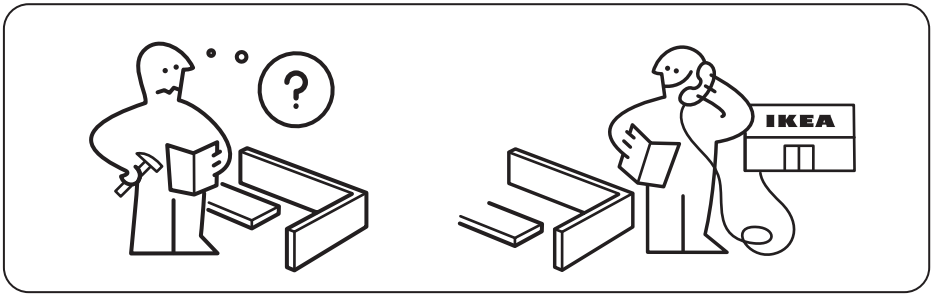

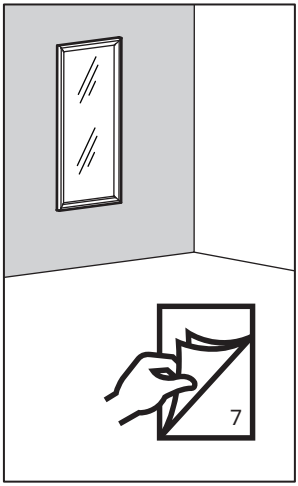

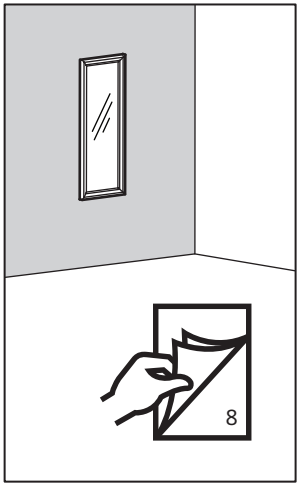

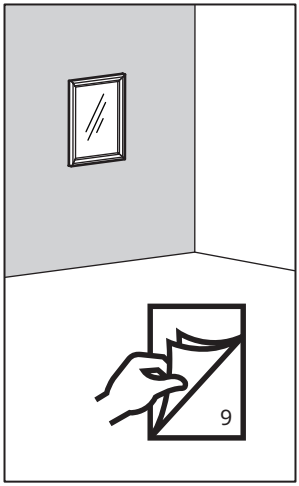

AA-2207196-3

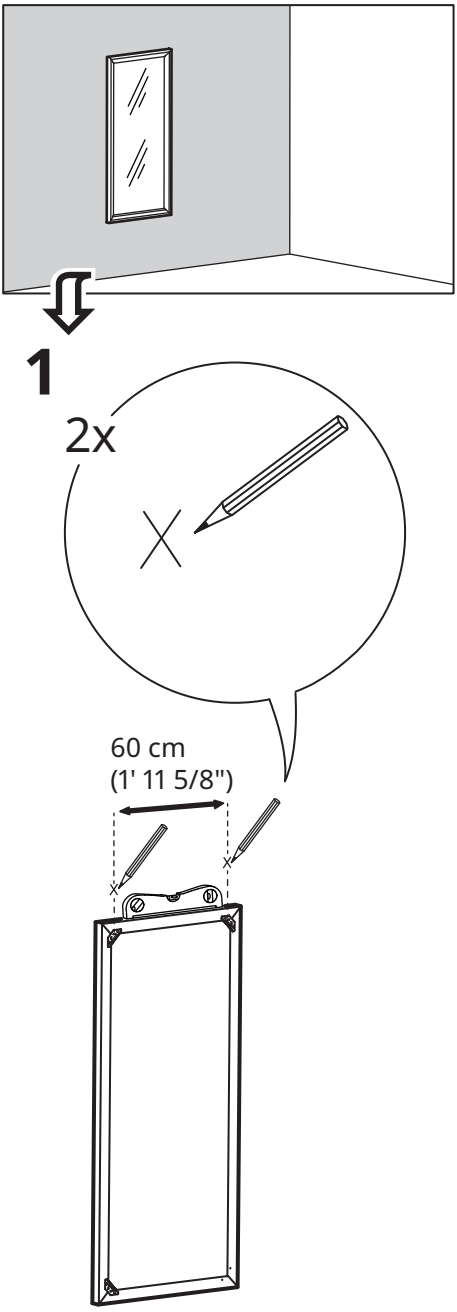
1
2x
60 cm
(1' 11 5/8")

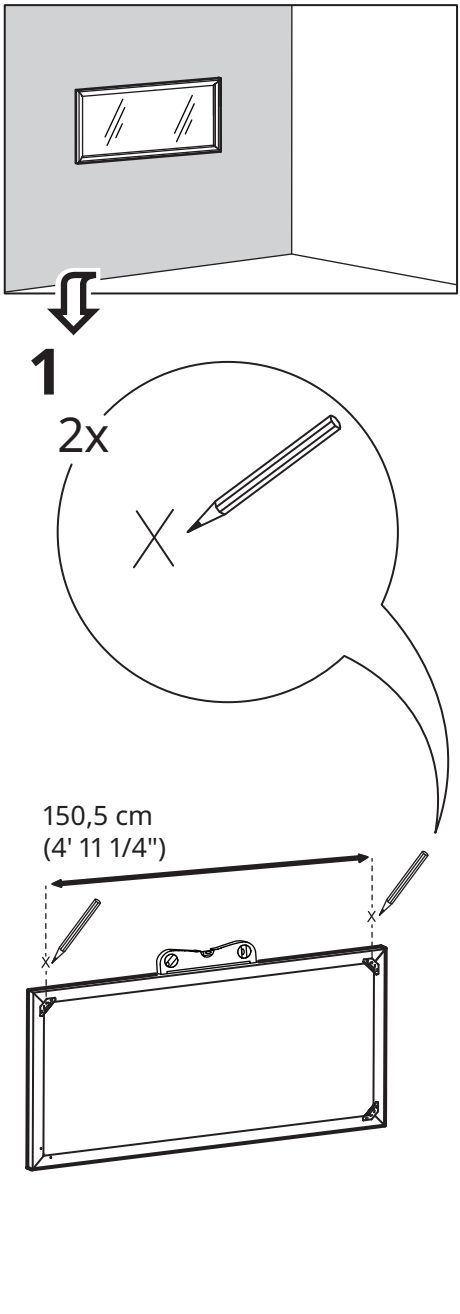
1
2x
150,5 cm
(4' 11 1/4")

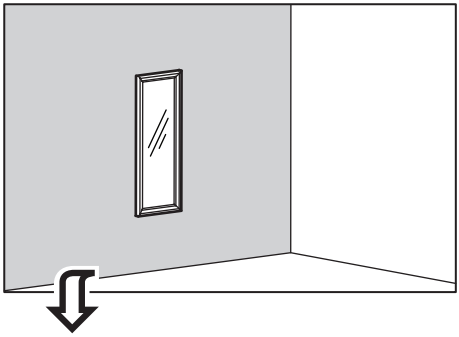

1

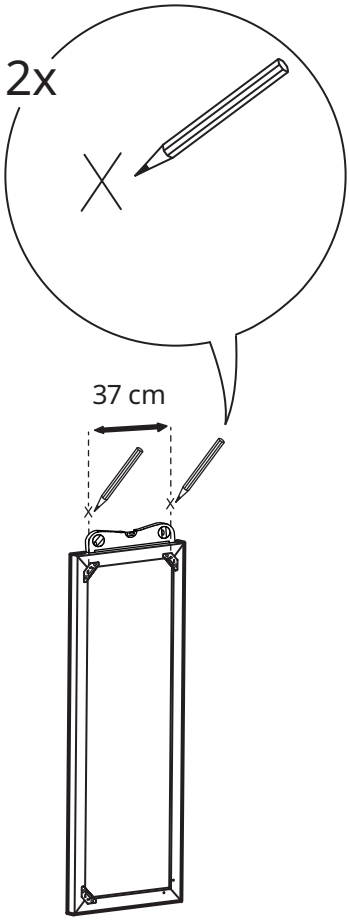

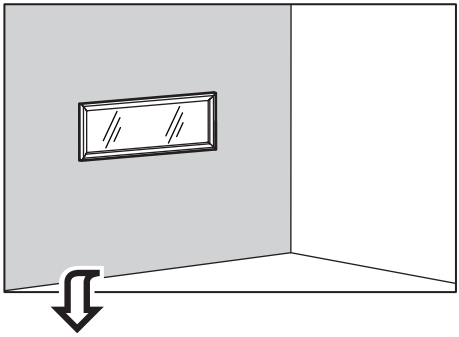

1

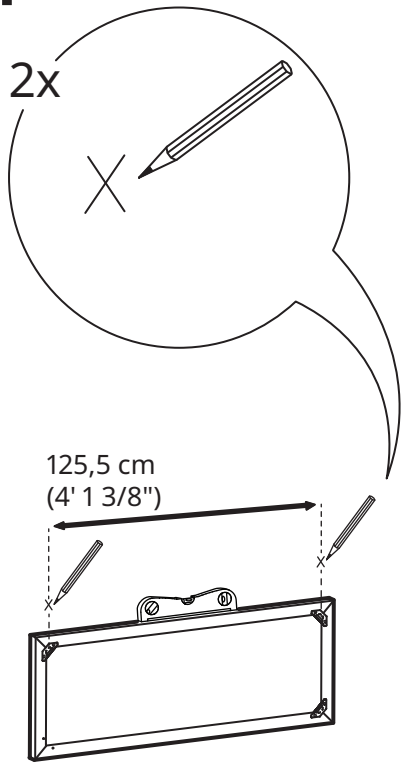

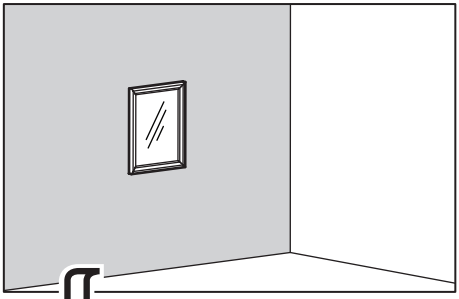

1

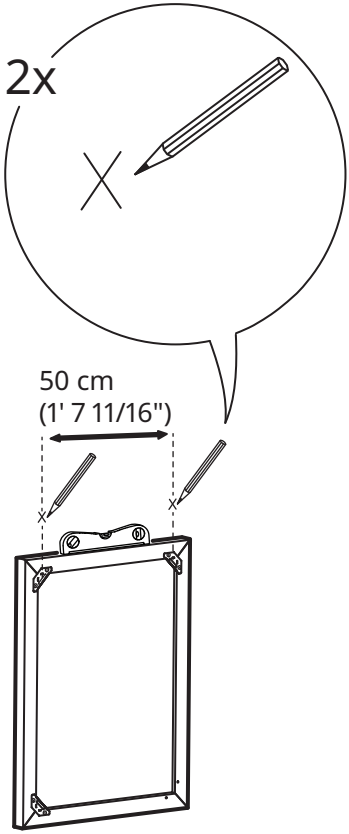

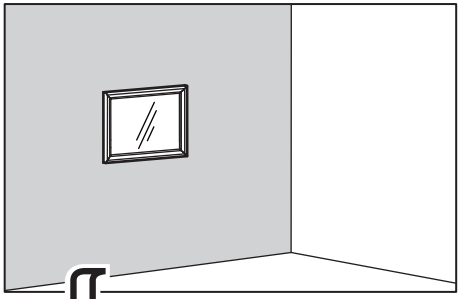

1

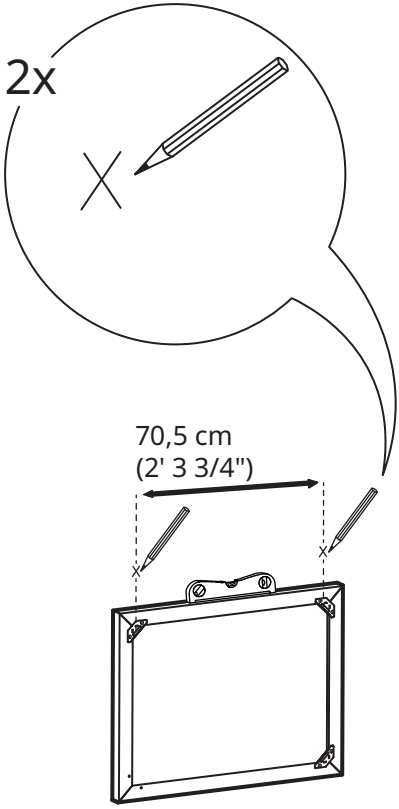

2

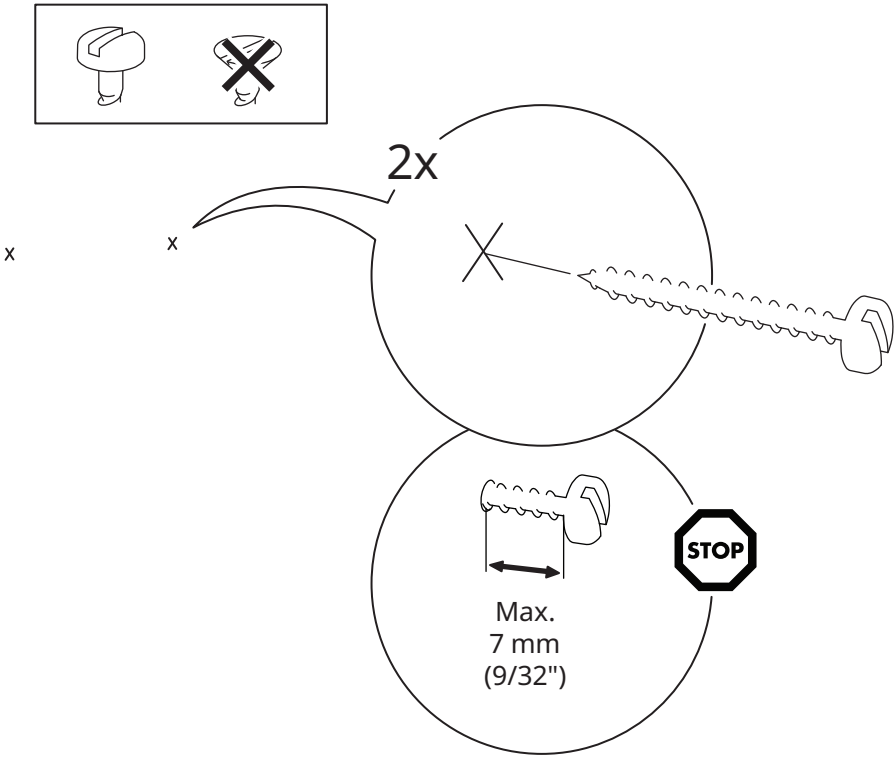

3

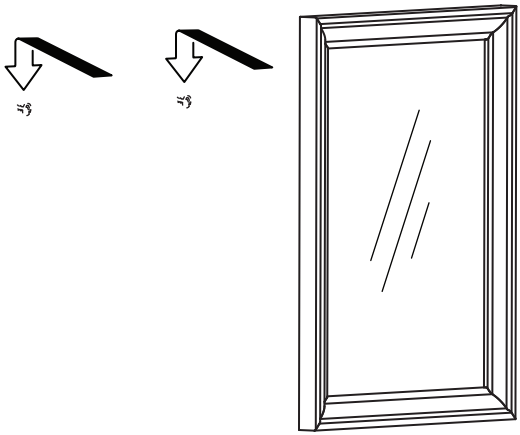

© Inter IKEA Systems B.V. 2019