TINAD

ENHET

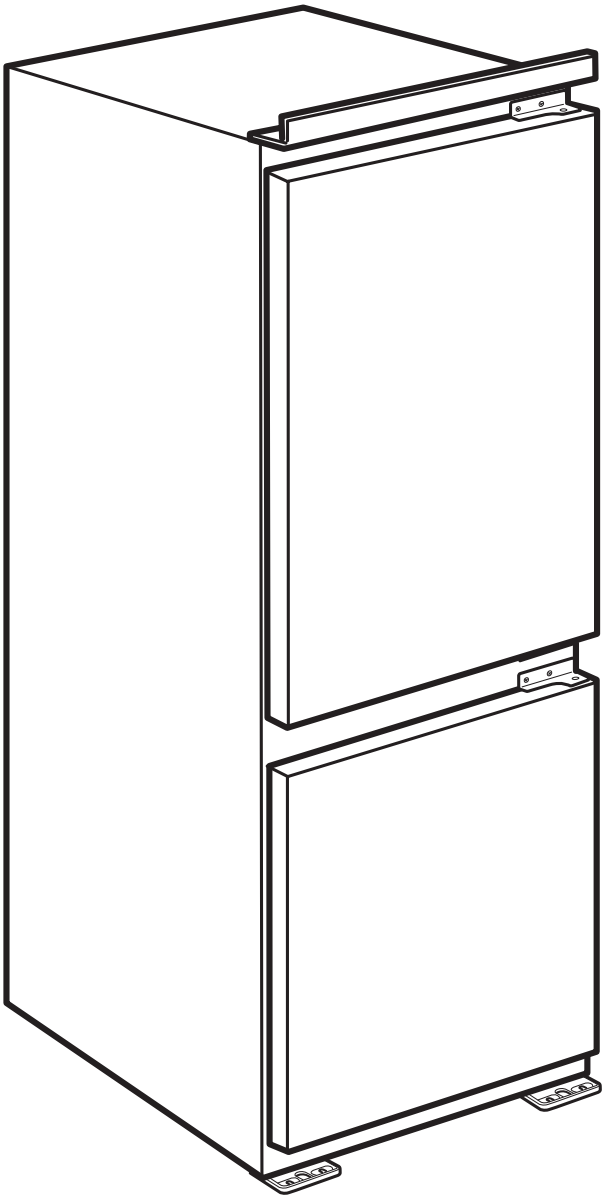

Design and Quality
IKEA of Sweden

עברית

אזהרה! לפני המשך ההתקנה, יש לקרוא את הוראות הבטיחות במדריך למשתמש. להתקנה נכונה, אנא בצעו את כל השלבים בהוראות ההרכבה. אין להשתמש בכבל מאריך או מפצל רב שקע בעת חיבור לחשמל.

ENGLISH

WARNING! Before proceeding with installation, please read the safety information in the User Manual. For installation, please follow all steps in Assembly Instruction. Do not use an extension cable or circuit multi-plug when connecting to electricity.

العربية

تحذير! قبل بدء التركيب، يرجى قراءة معلومات السلامة في دليل المستخدم. للتركيب، يرجى اتباع جميع الخطوات الواردة في إرشادات التجميع. لا تستخدم أي كابل إطالة أو مقبس متعدد الدوائر عند التوصيل بالكهرباء.

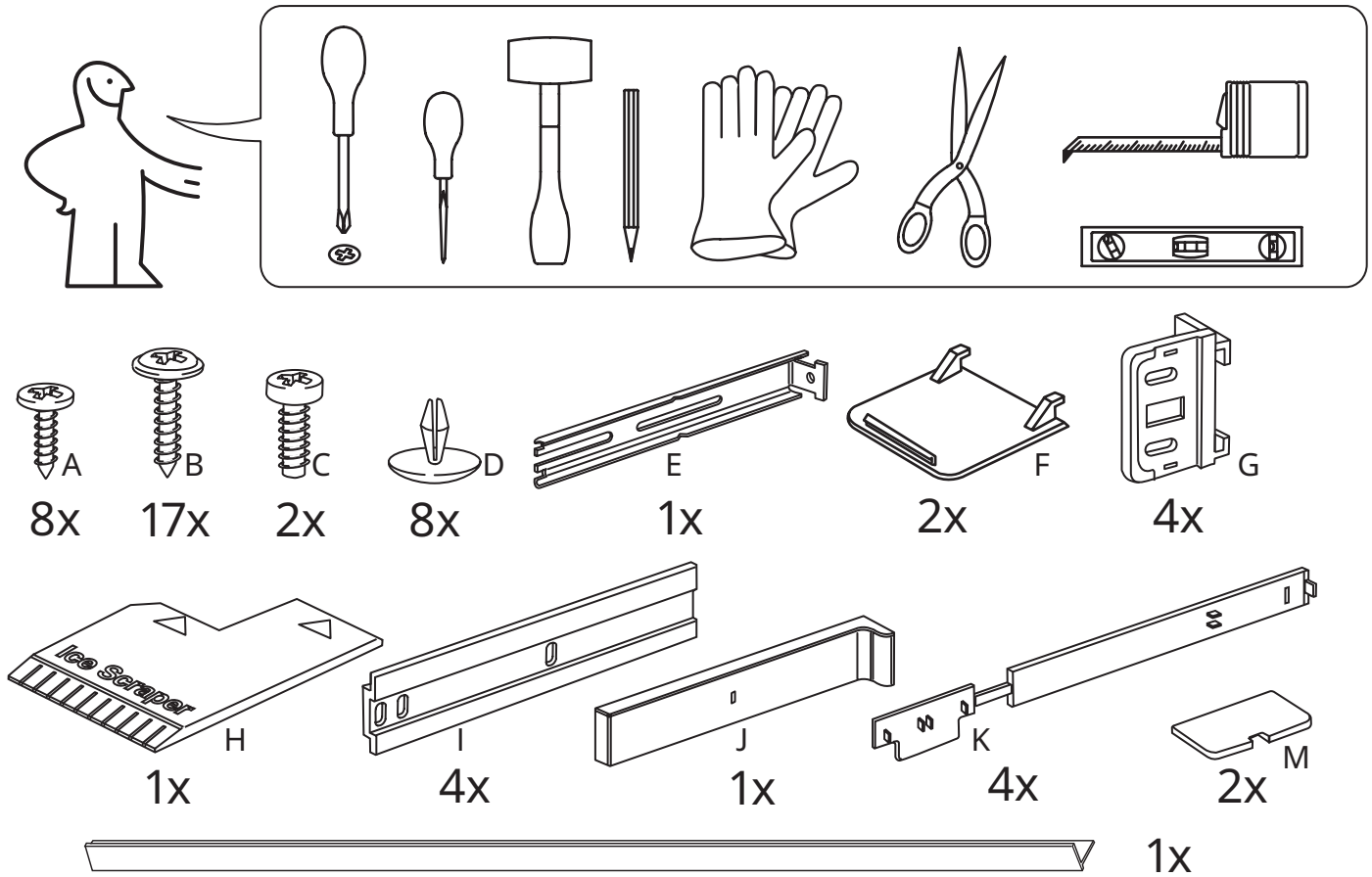
A
8x
B
17x
C
2x
D
8x
E
1x
F
2x
G
4x
Ice Scraper
H
1x
I
4x
J
1x
K
4x
M
2x
1x

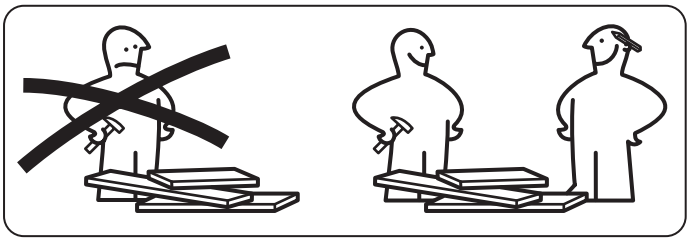

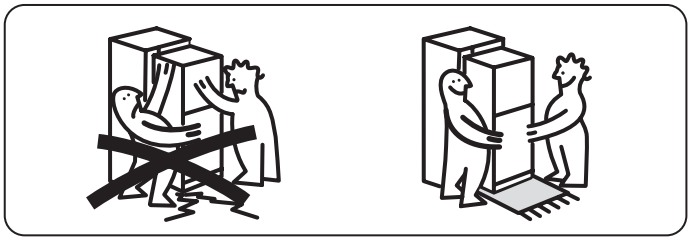

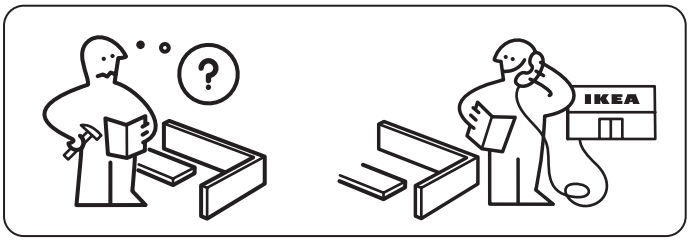
?
IKEA

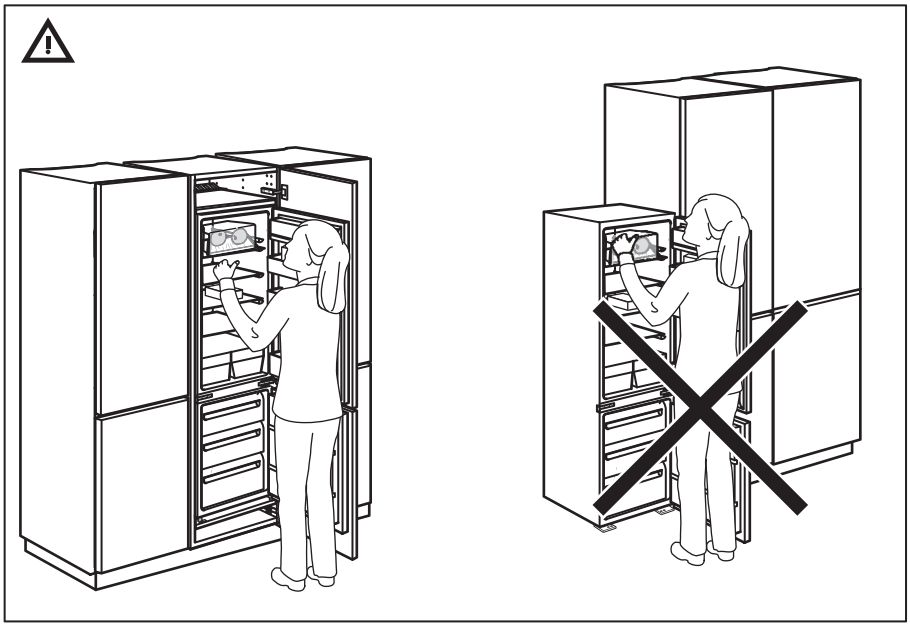

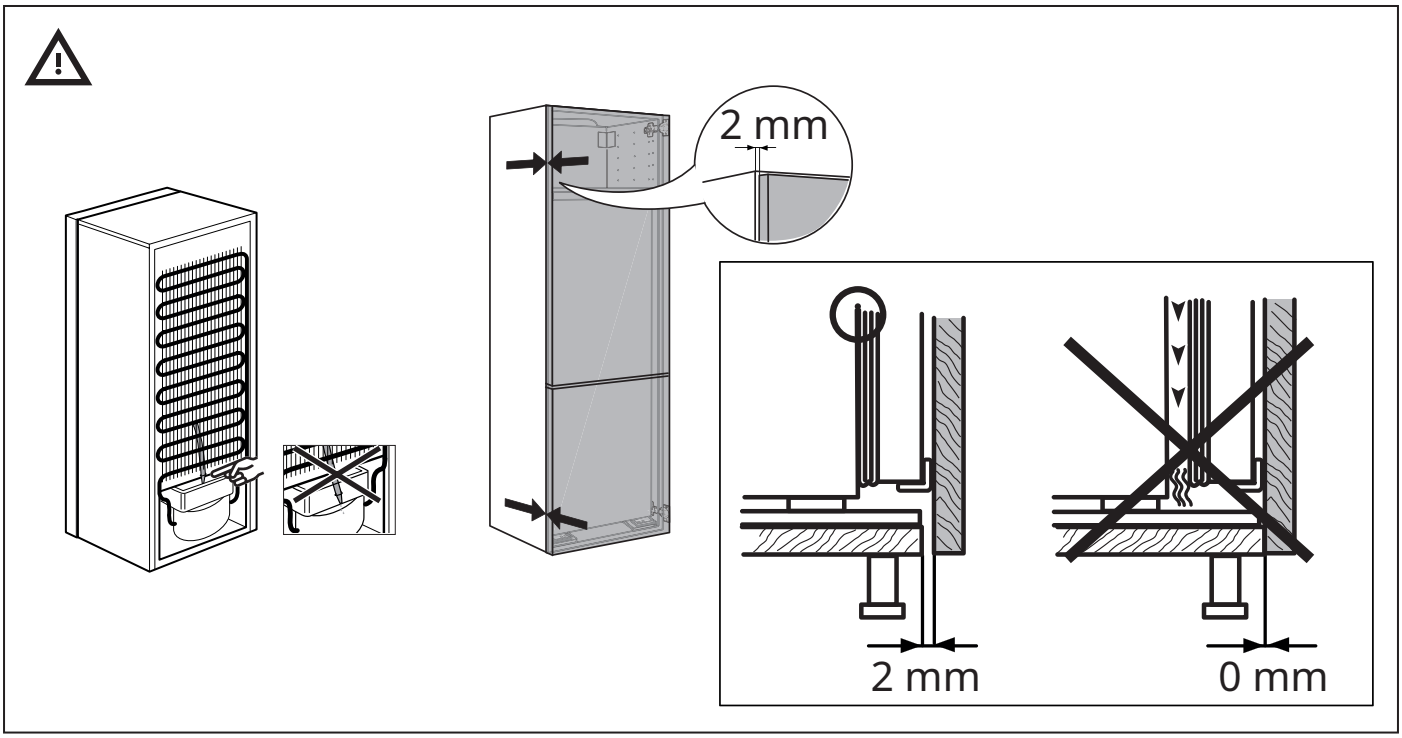
2 mm
2 mm
0 mm

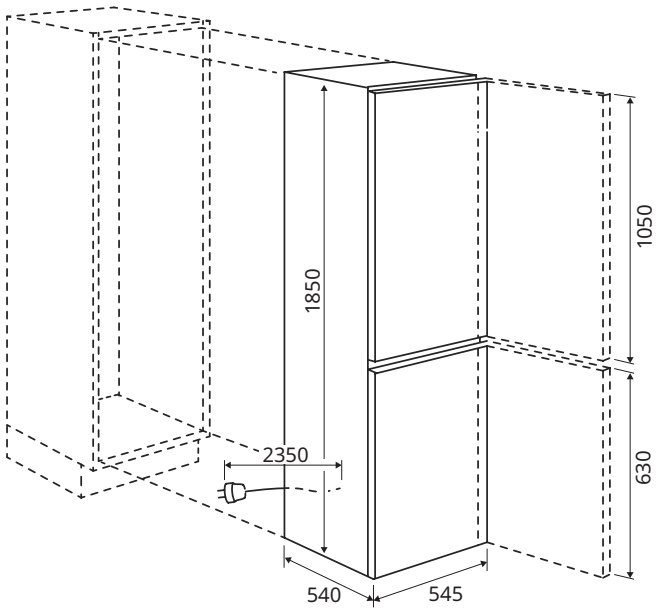
1850
1050
630
2350
540
545

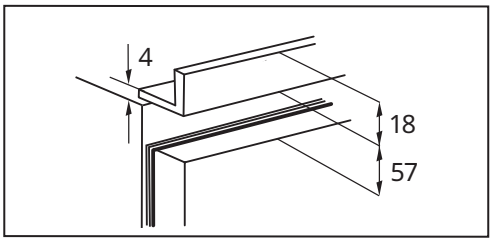
4
18
57

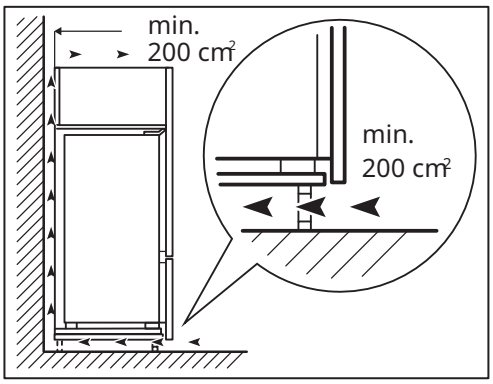
min.
200 cm²
min.
200 cm²

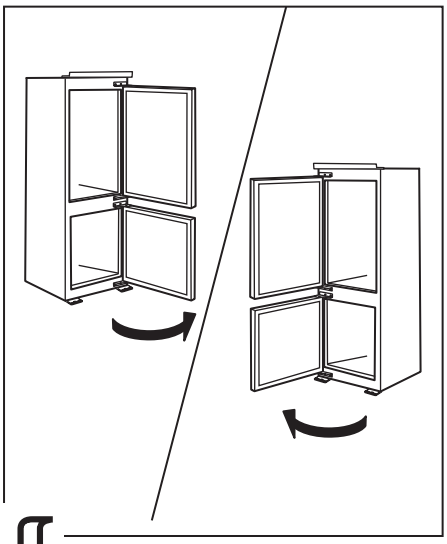

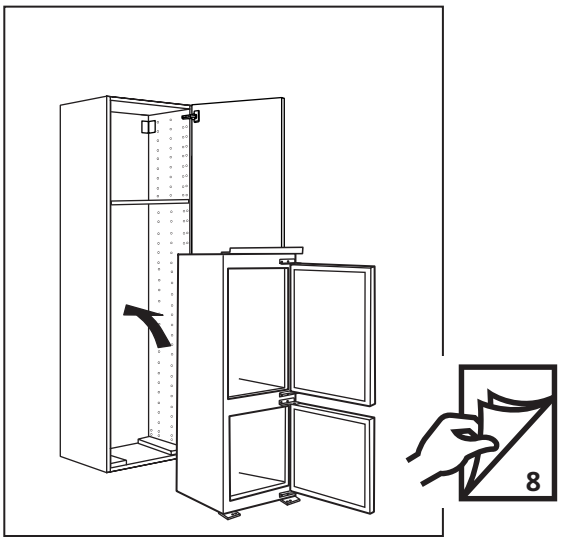

1

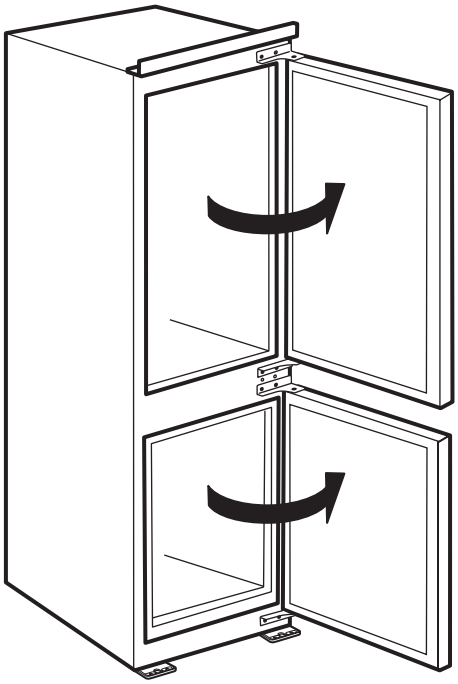

2

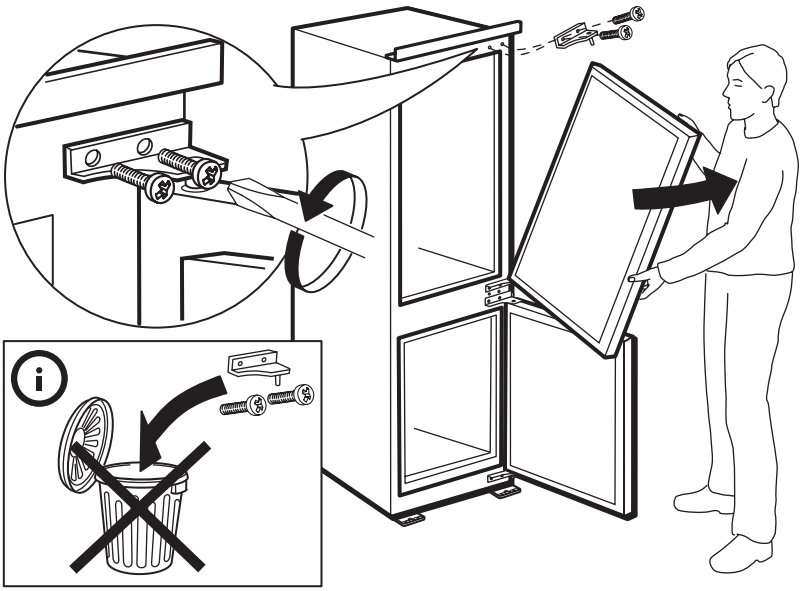

3

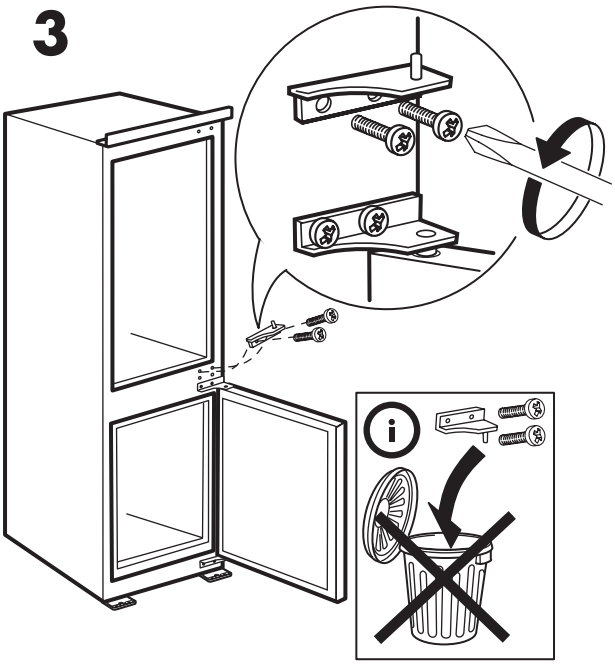

4

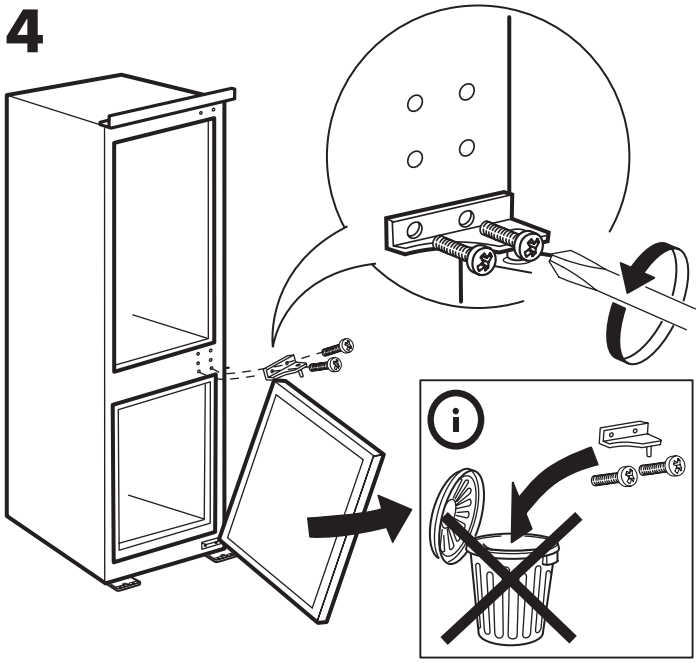

5

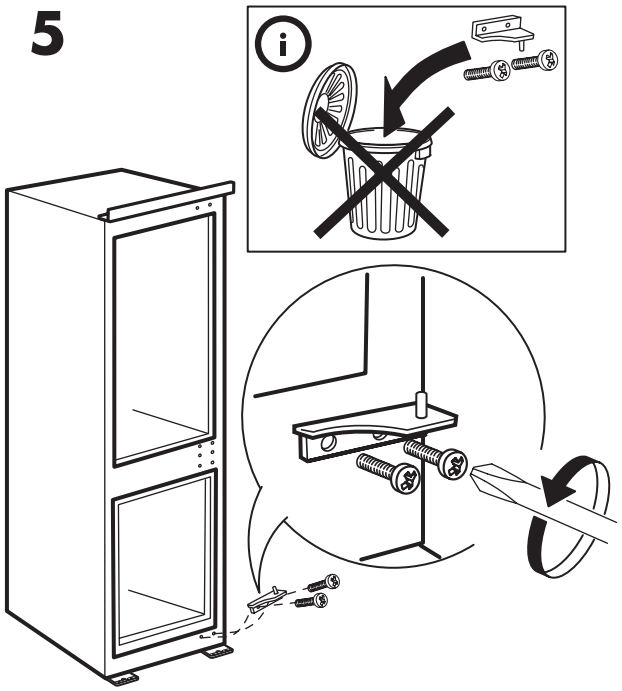

6

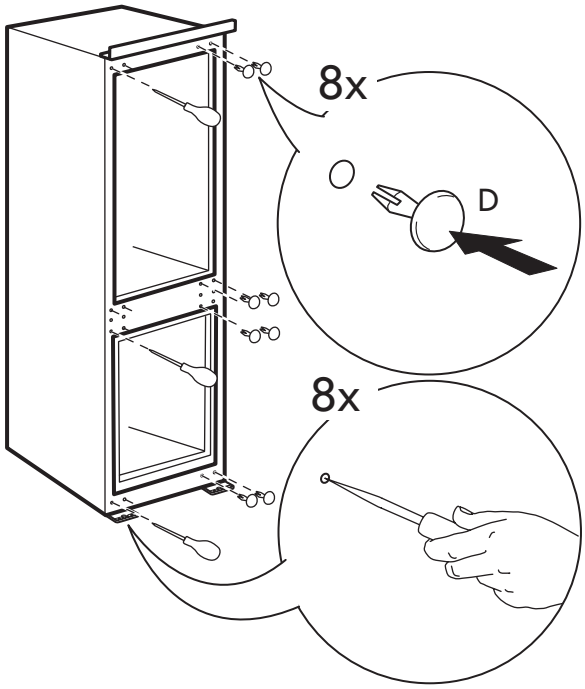

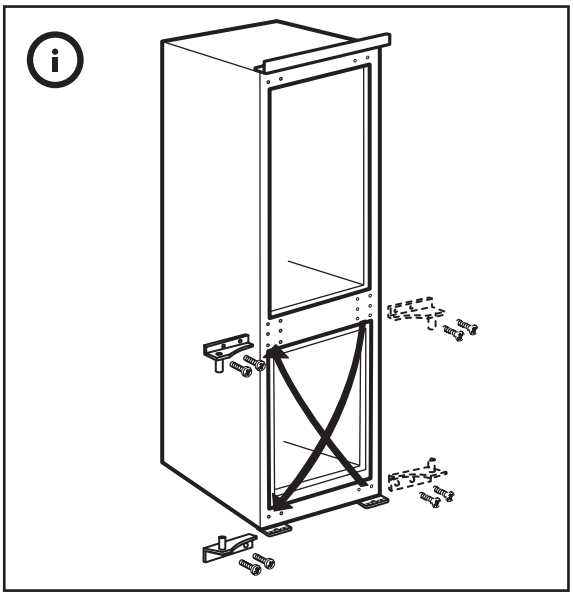

7

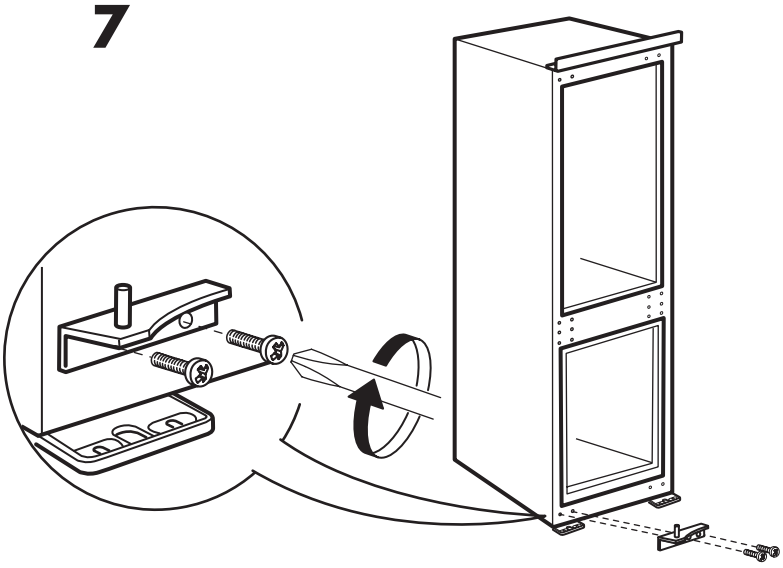

8

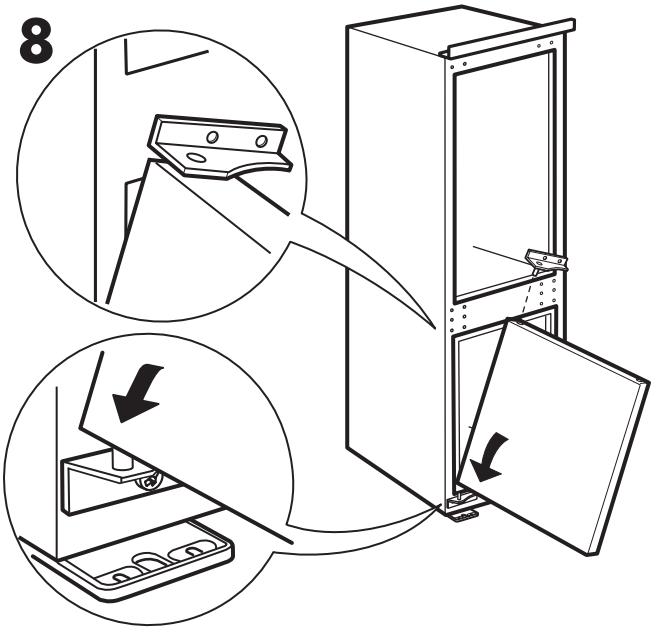

9

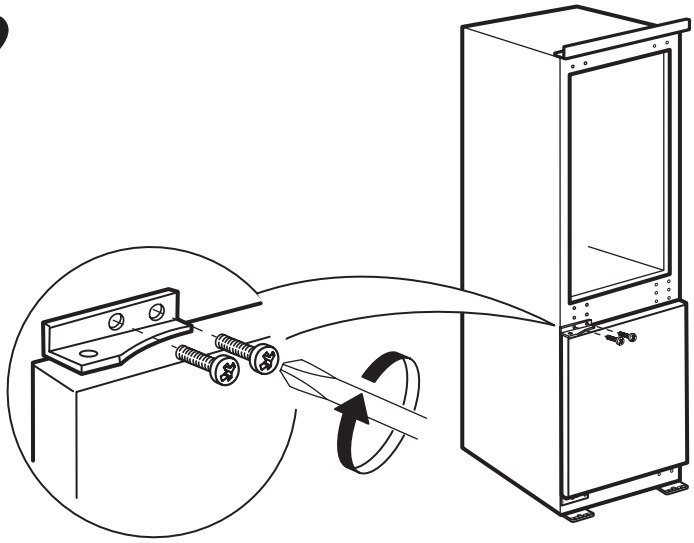

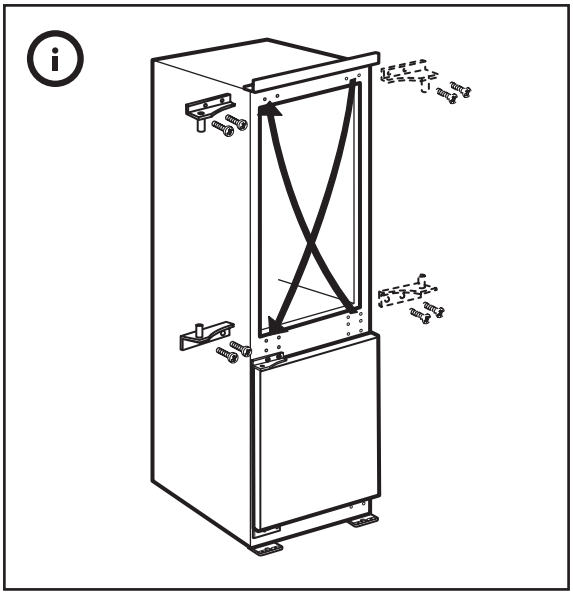

10

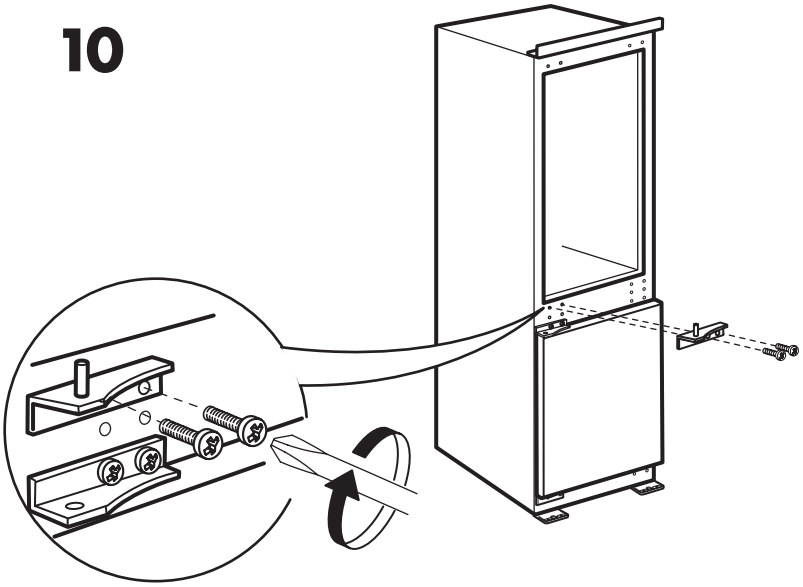

11

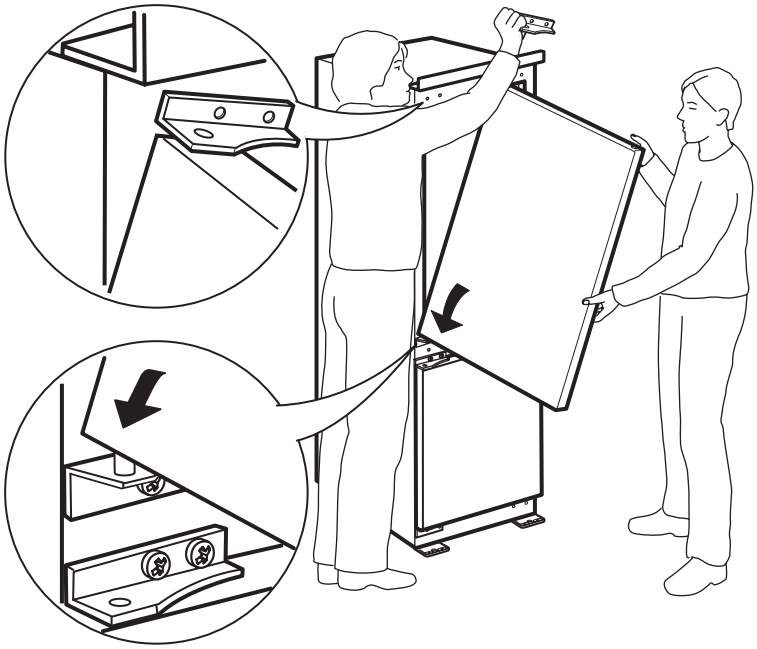

12

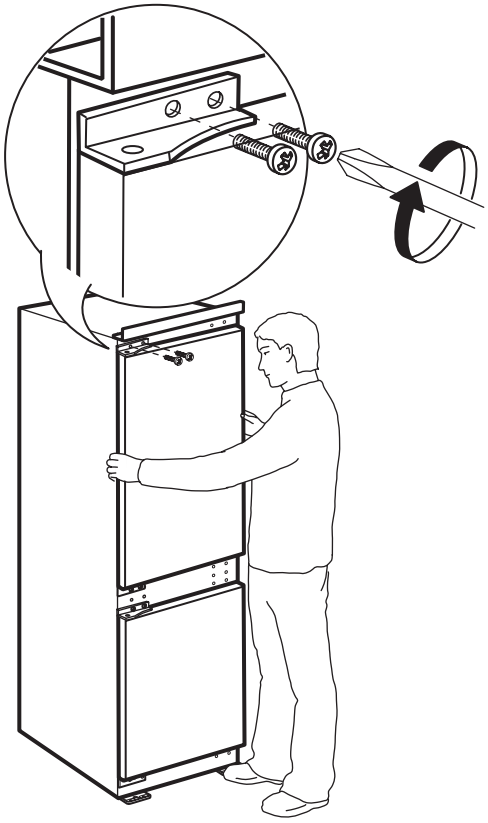

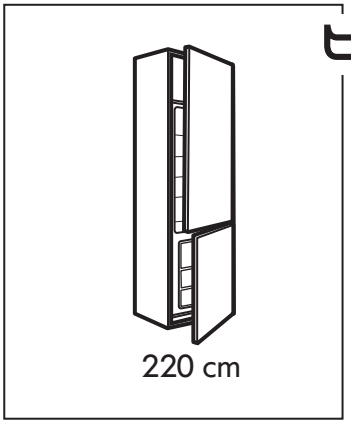

13

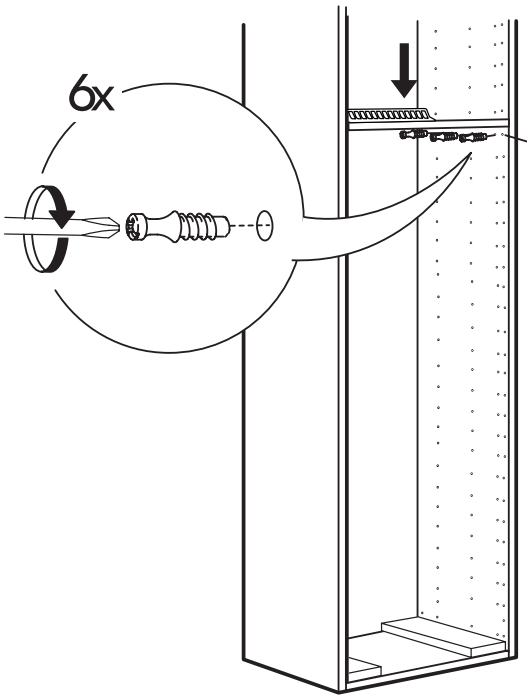

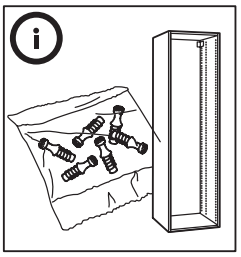

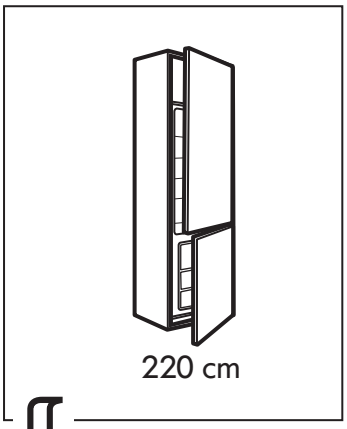

14

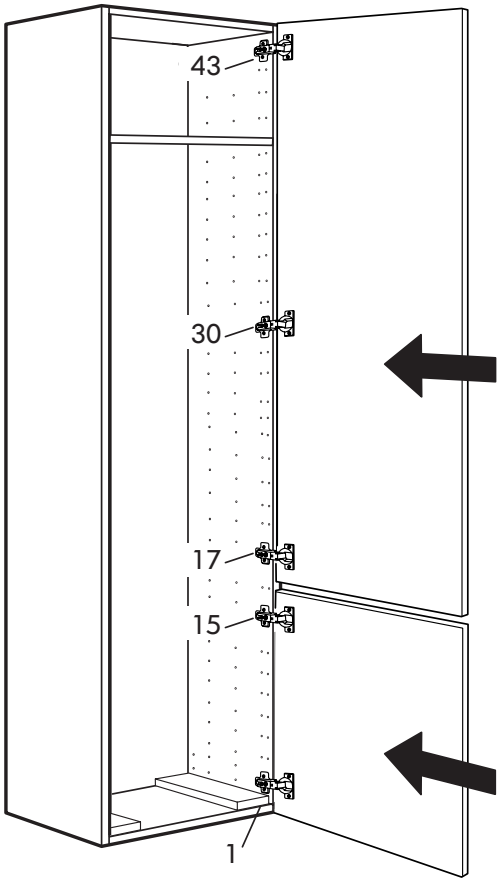

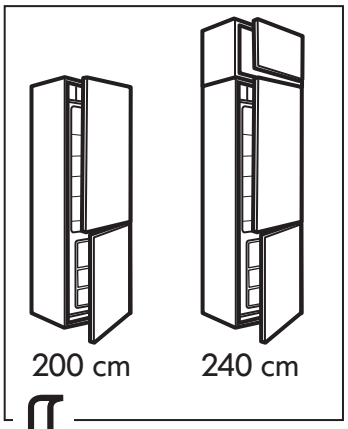

14

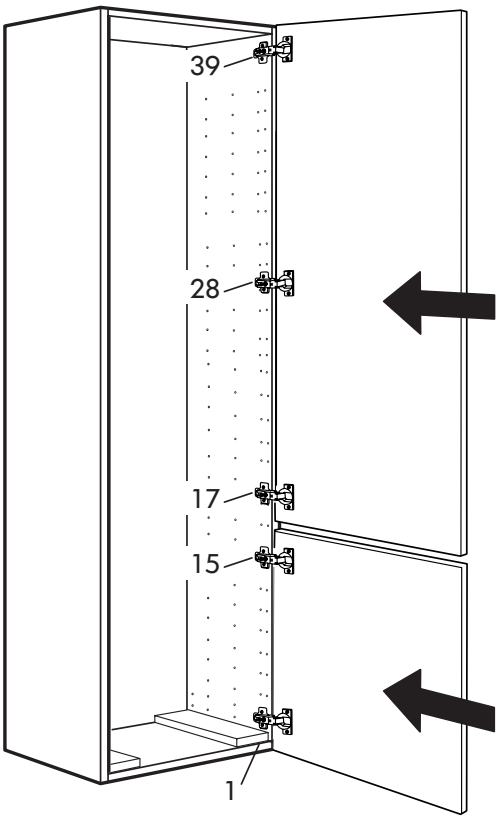

15

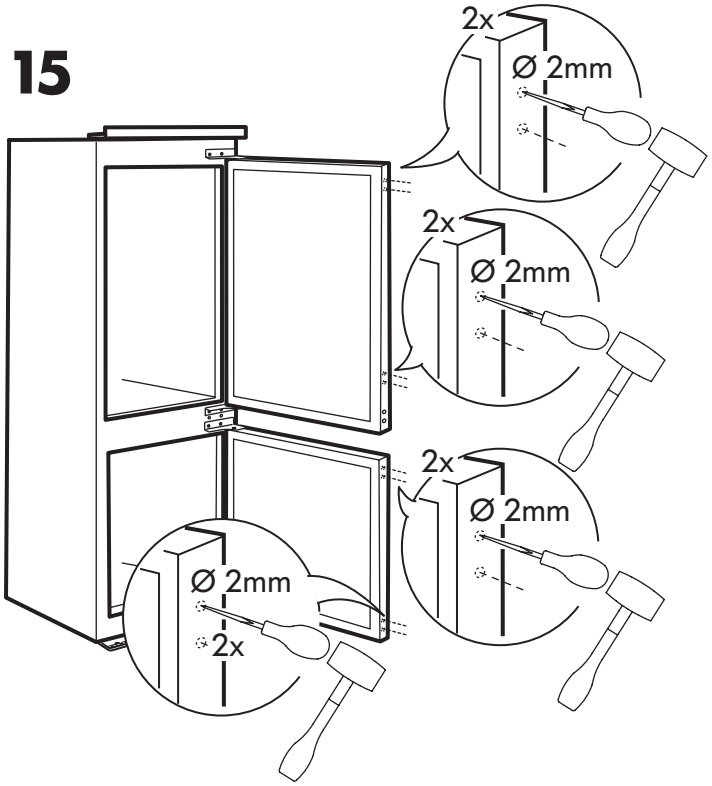

16

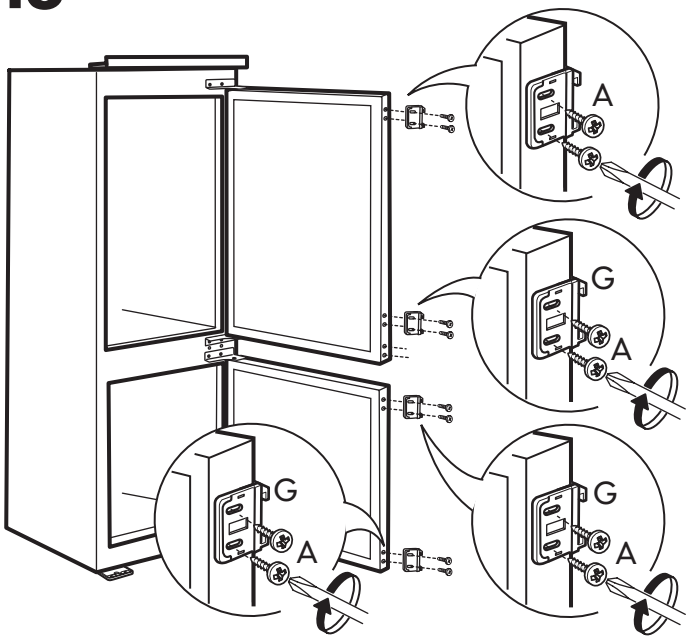

17

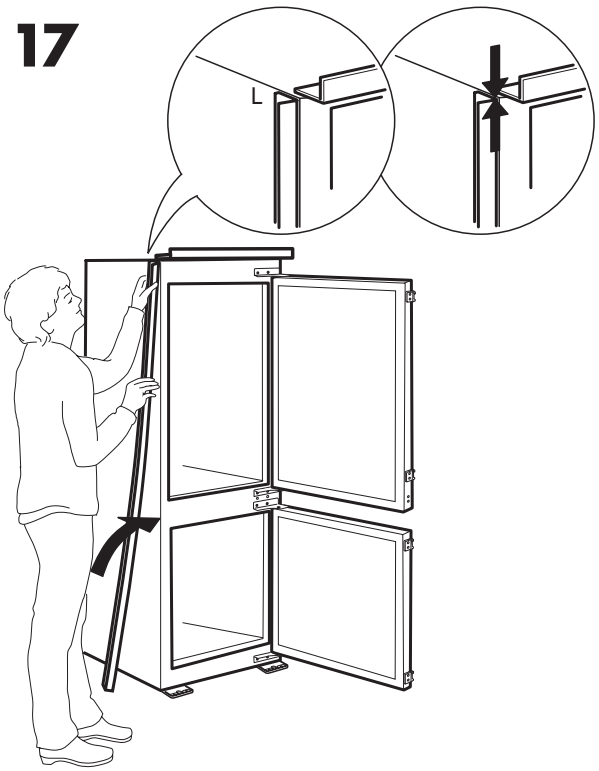

18

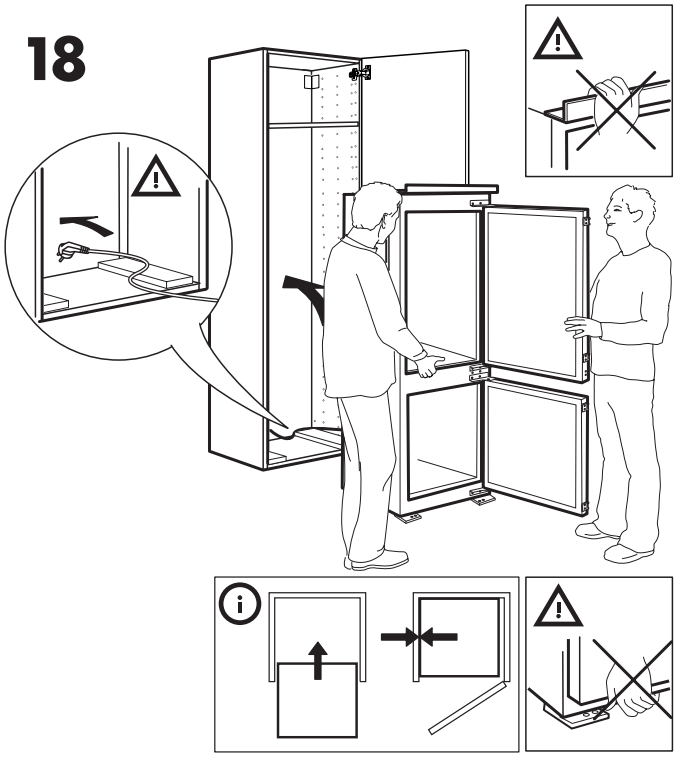

19

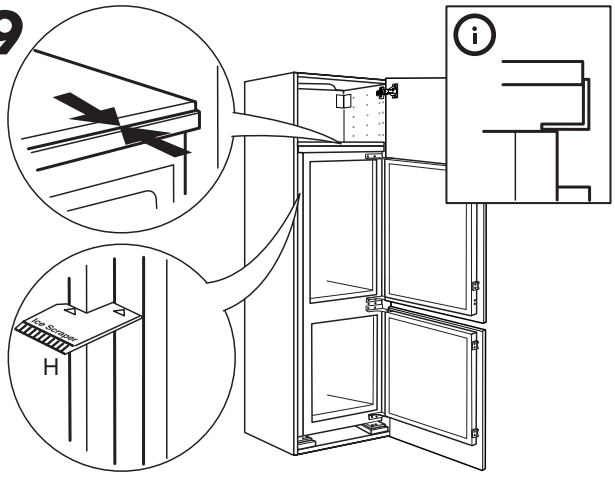

20

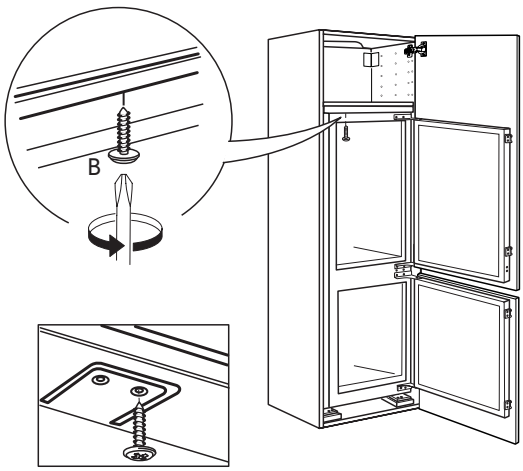

21

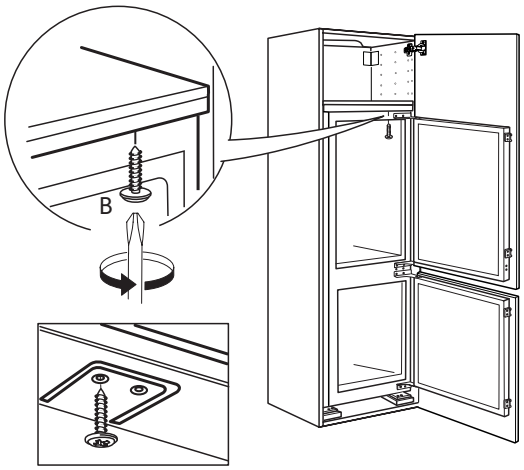

22

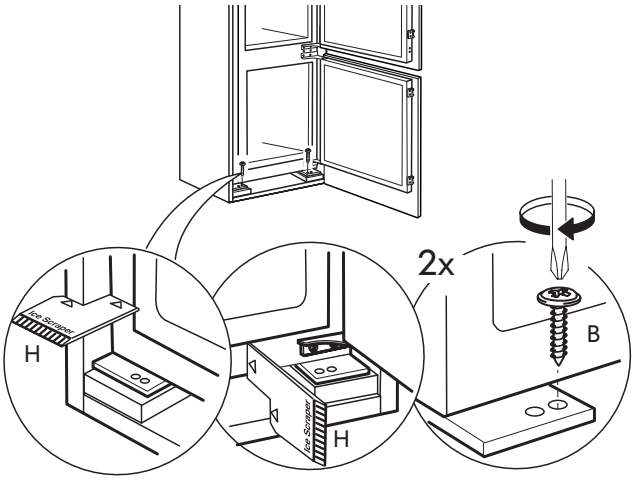

23

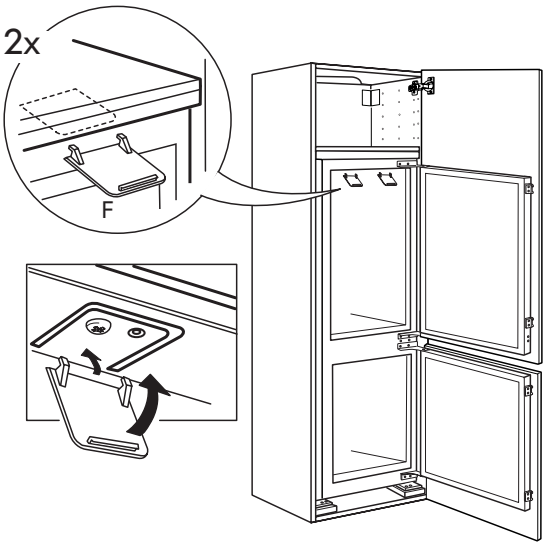

24

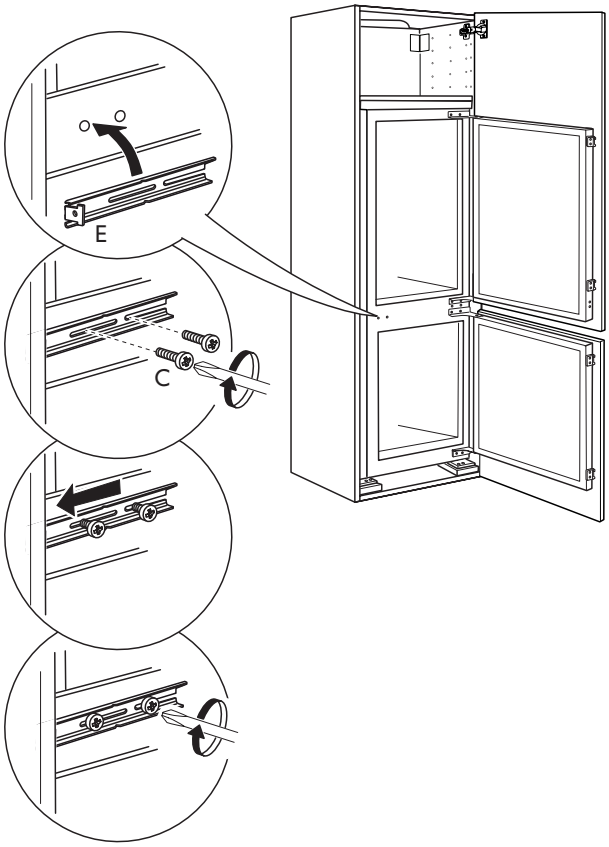

25

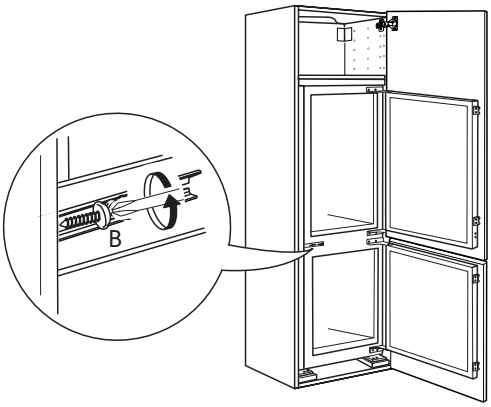

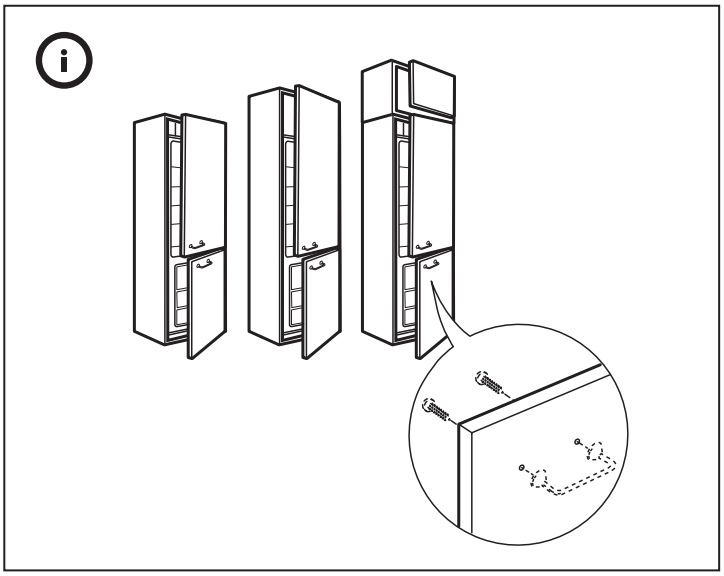

26

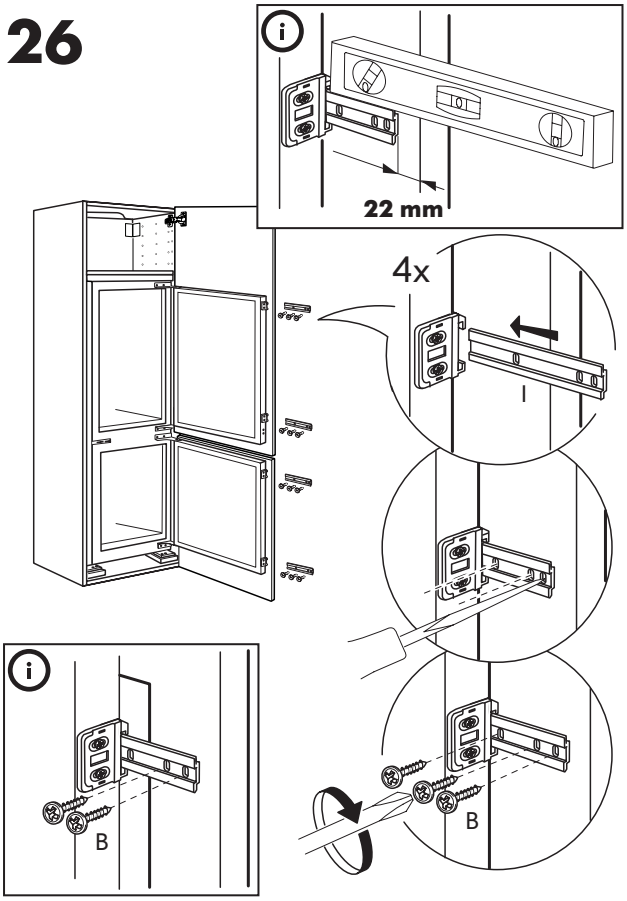

27

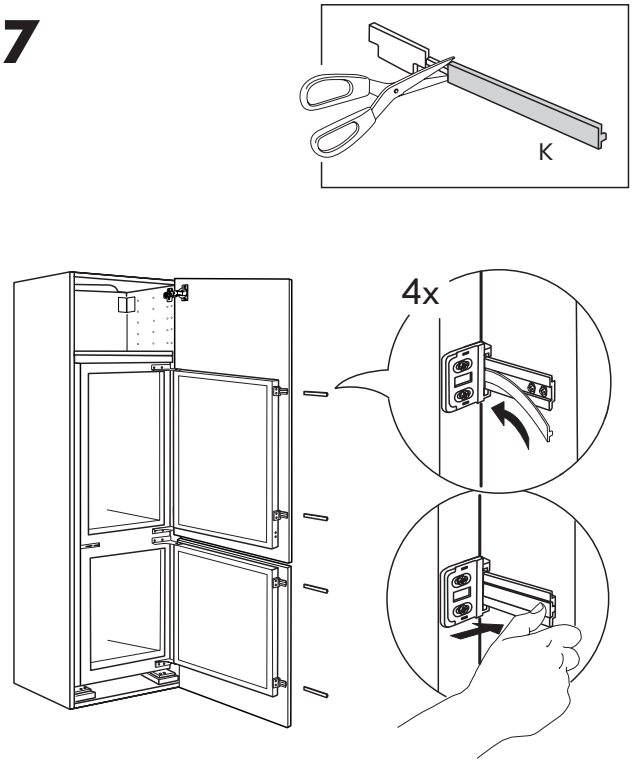

28

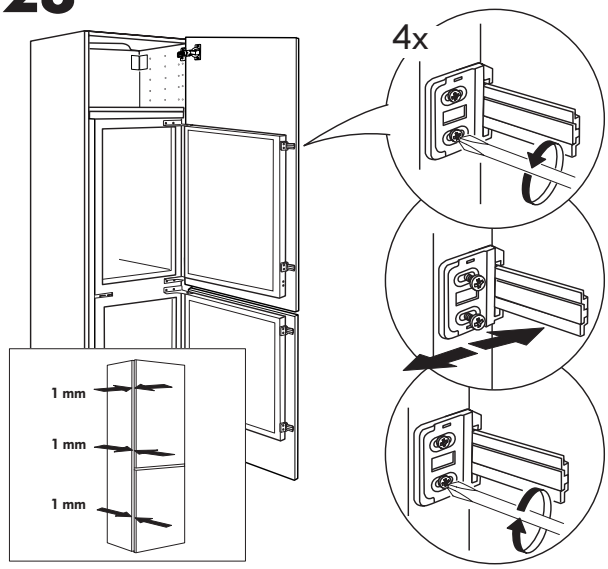

29

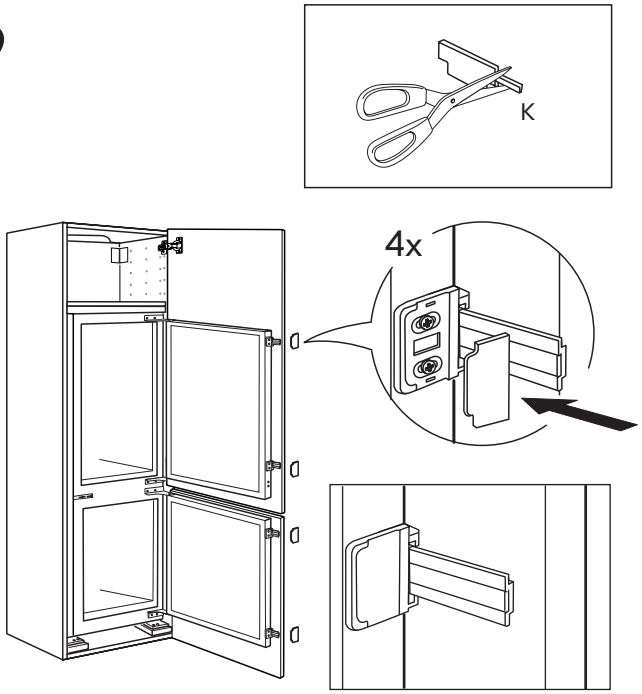

30

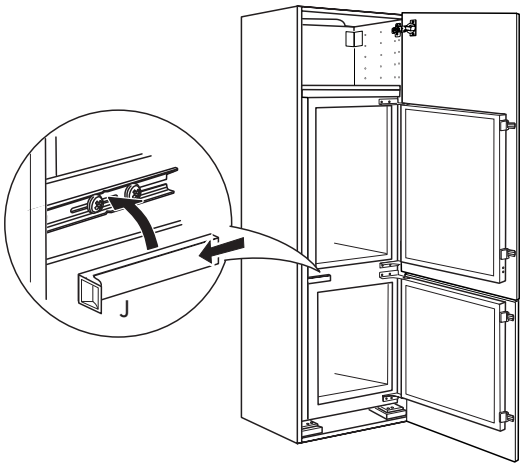

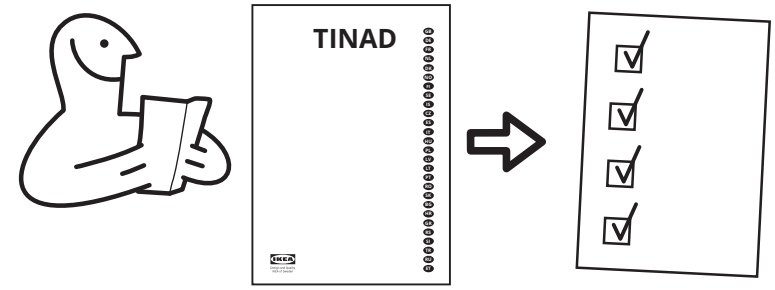

ENGLISH	XX	POLSKI	XX
DEUTSCH	XX	LATVIEŠU	XX
FRANÇAIS	XX	LIETUVIŲ	XX
NEDERLANDS	XX	PORTUGUÊS	XX
DANSK	XX	ROMÂNA	XX
NORSK	XX	SLOVENSKY	XX
SUOMI	XX	БЪЛГАРСКИ	XX
SVENSKA	XX	HRVATSKI	XX
ÍSLENSKA	XX	ΕΛΛΗΝΙΚΑ	XX
ČESKY	XX	SRPSKI	XX
ESPAÑOL	XX	SLOVENŠČIN	XX
ITALIANO	XX	TÜRKÇE	XX
MAGYAR	XX	РУССКИЙ	XX
		EESTI	XX

© Inter IKEA System B.V. 2025