SALJEN

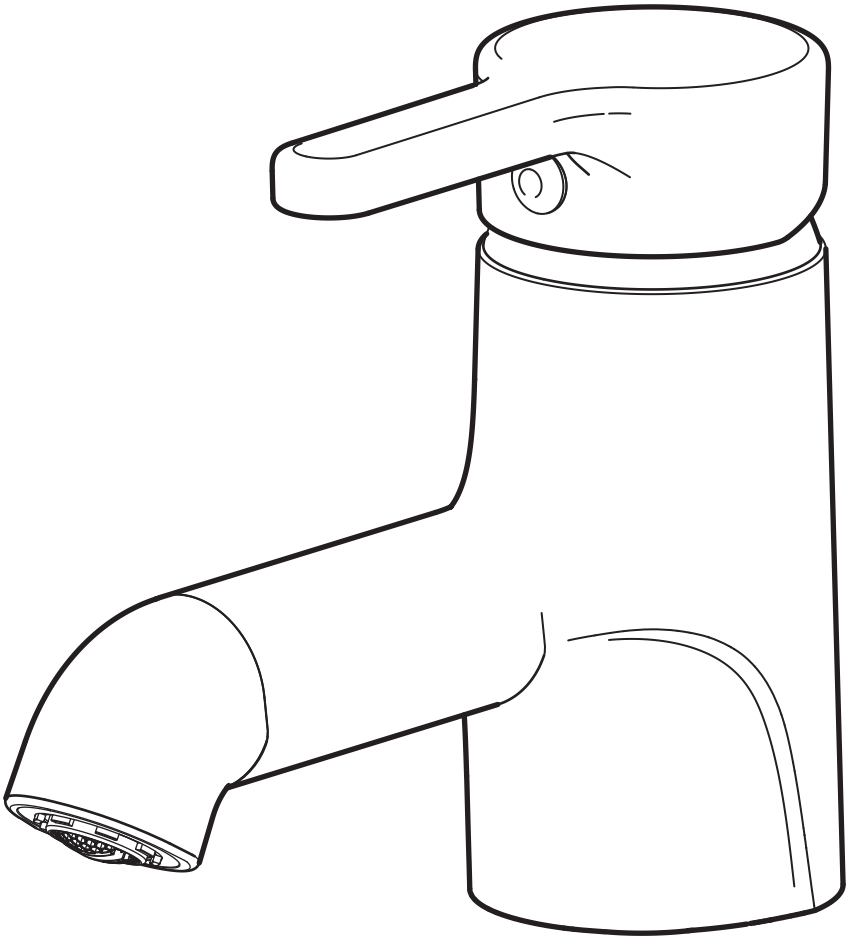

Design and Quality
IKEA of Sweden

English

Installation must be performed in compliance with current local construction and plumbing regulations. If in doubt, contact a professional.

עברית

על ההתקנה להתבצע על פי התקנות המקומיות לבנייה ושרברבות. אם אינכם בטוחים, יש לפנות לאיש מקצוע.

English

Switch off main shut-off valve before changing mixer tap.

עברית

סגרו את זרם המים לפני החלפת הברז.

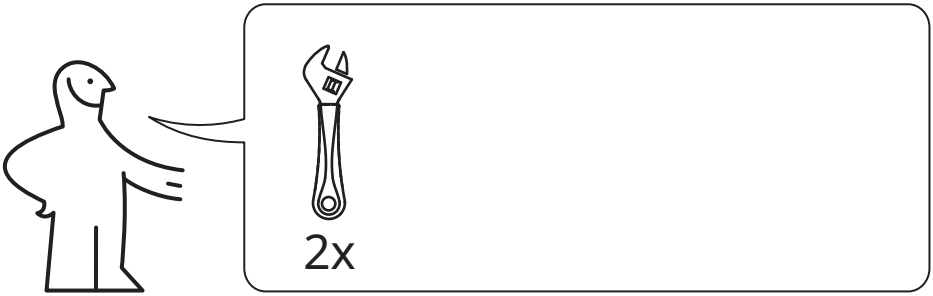
2x

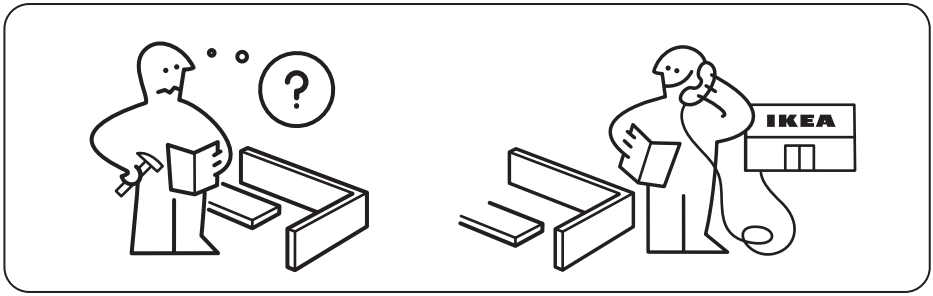
?
IKEA

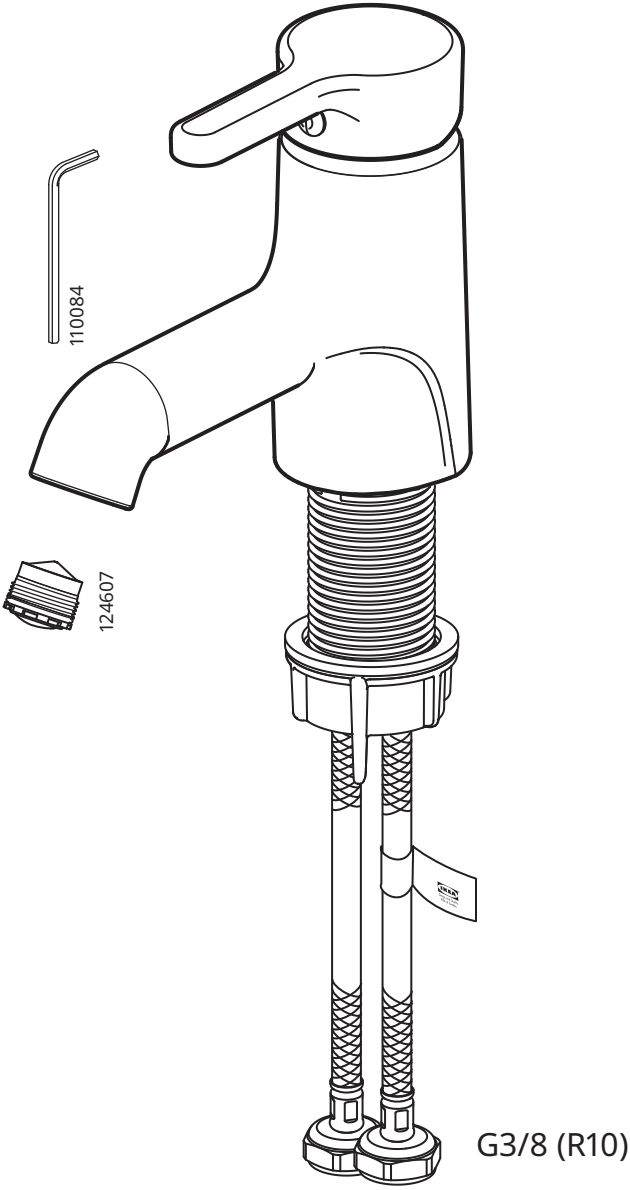
110084
124607
G3/8 (R10)

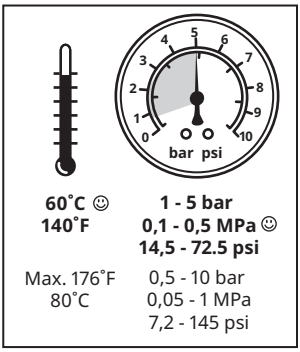
0
1
2
3
4
5
6
7
8
9
10
bar psi
60˚C ☺
140˚F
1 - 5 bar
0,1 - 0,5 MPa ☺
14,5 - 72.5 psi
Max. 176˚F
80˚C
0,5 - 10 bar
0,05 - 1 MPa
7,2 - 145 psi

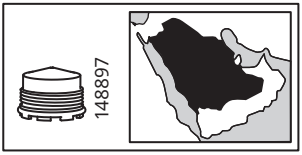
148897

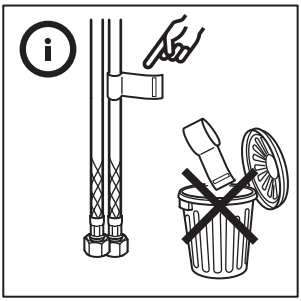

1

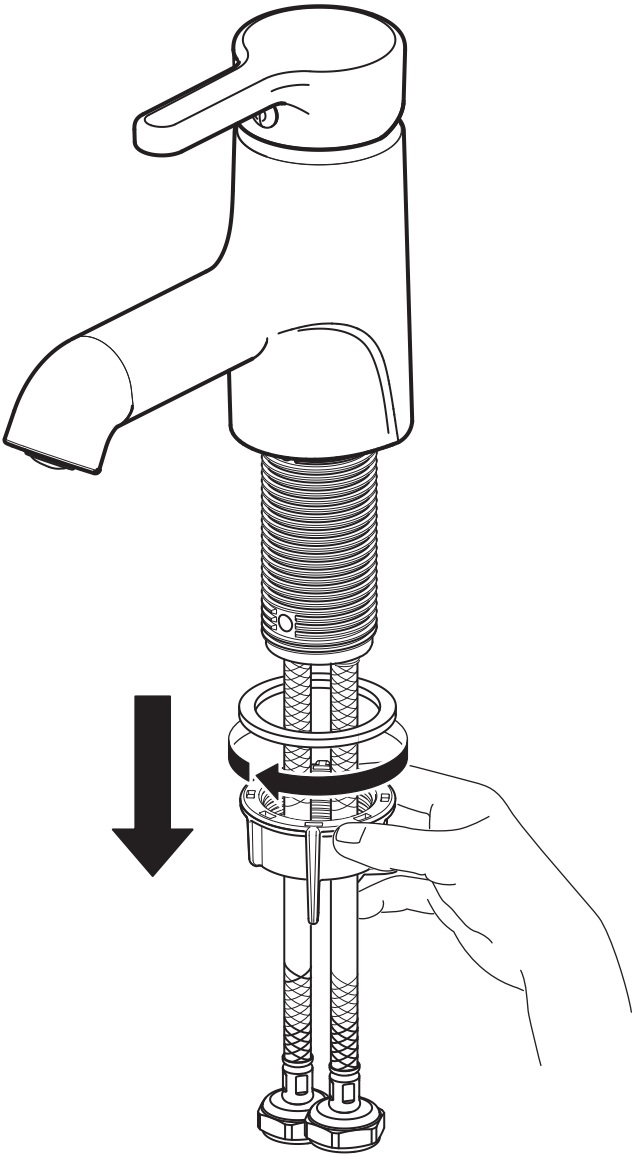

2

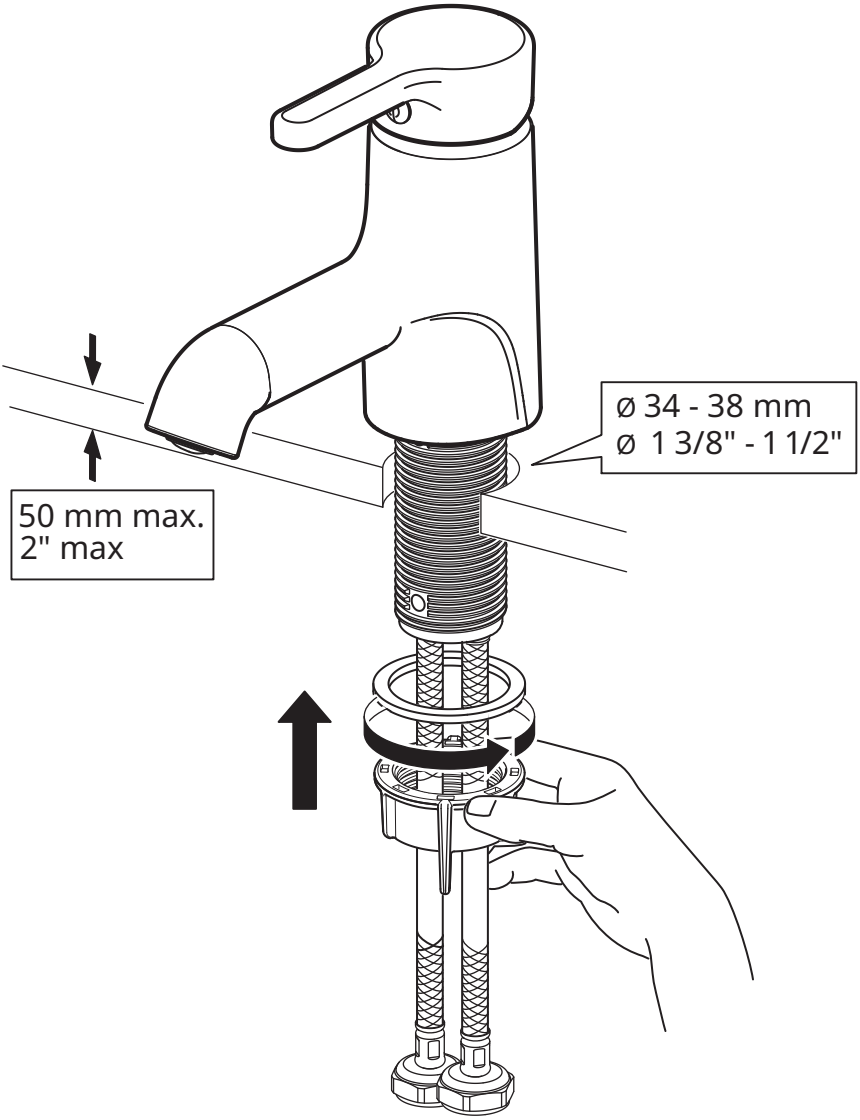

3

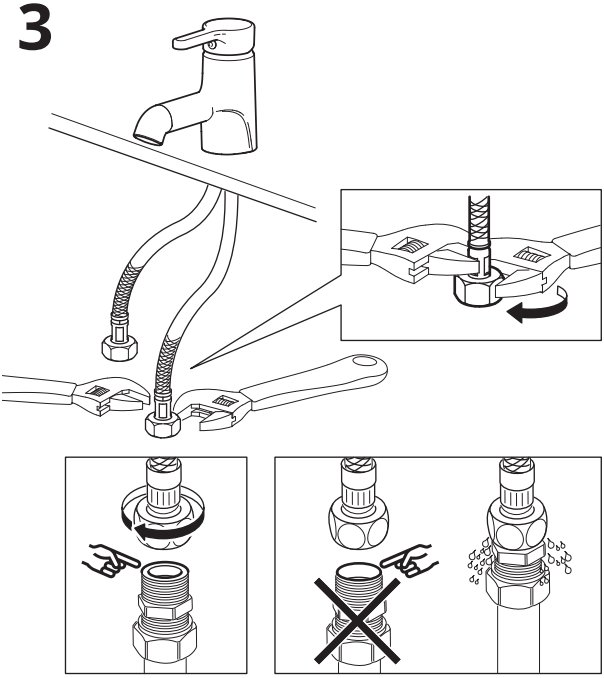

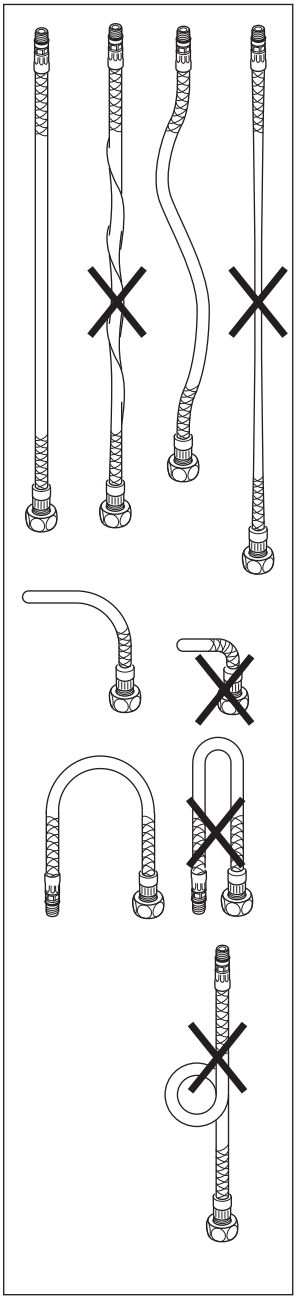

English

IMPORTANT! Do not tighten too hard: this can damage hoses/ pipes and washers.

עברית

חשוב! אין להדק חזק מדיי: הדבר עלול לפגוע בצינורות ובדיסקיות.

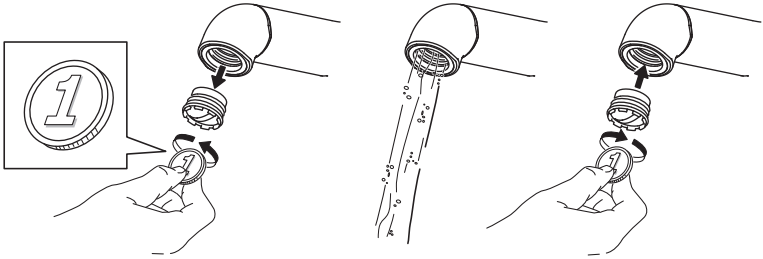

English

Before use: Unscrew the Aerator/Flow Guide with a coin and allow the water to run freely for a few minutes. Then screw the Aerator/Flow Guide back in place up to the stop DO NOT OVER TIGHTEN.

עברית

לפני השימוש: הבריגו החוצה את המסנן בעזרת מטבע. אפשרו למים לזרום במשך 5 דקות. לאחר מכן, יש להבריג את המסנן בחזרה. אין להדק את המסנן יתר על המידה.

English

Check at regular intervals to make sure that the installation is not leaking.

עברית

הברז מגיע עם מאוורר למערכות בלחץ גבוה. במידה וזרם המים חלש, החליפו את המאוורר במאוורר בלחץ נמוך הכלול באריזה.

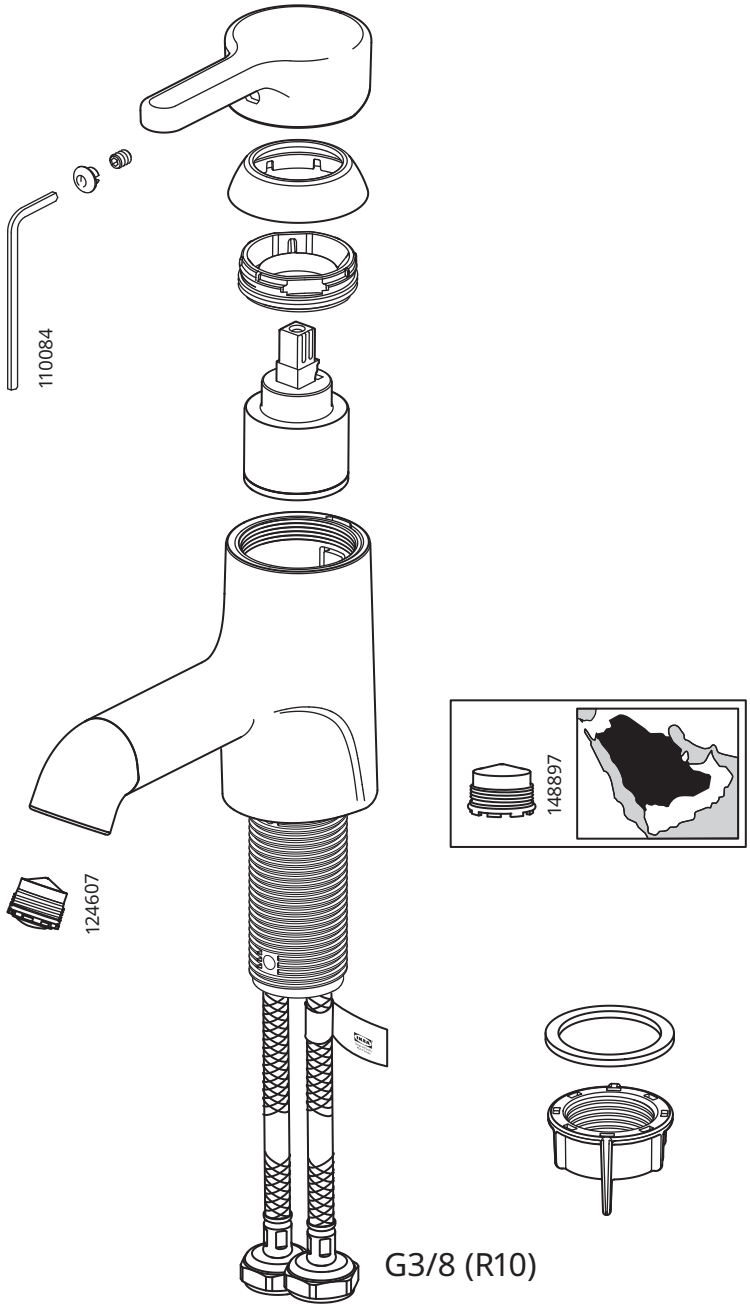
110084
124607
148897
G3/8 (R10)

© Inter IKEA Systems B.V. 2019