LAGAN

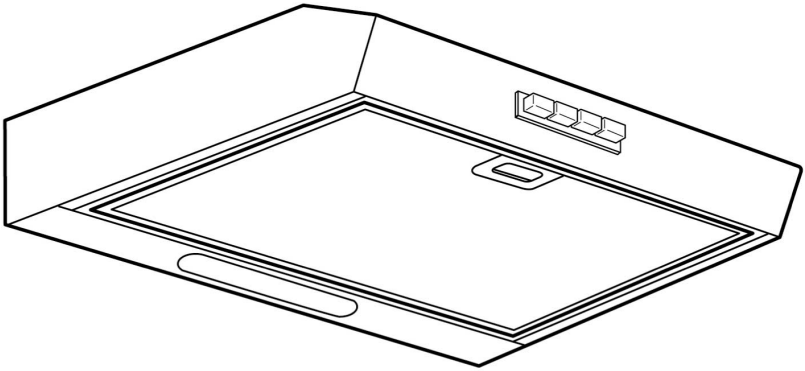

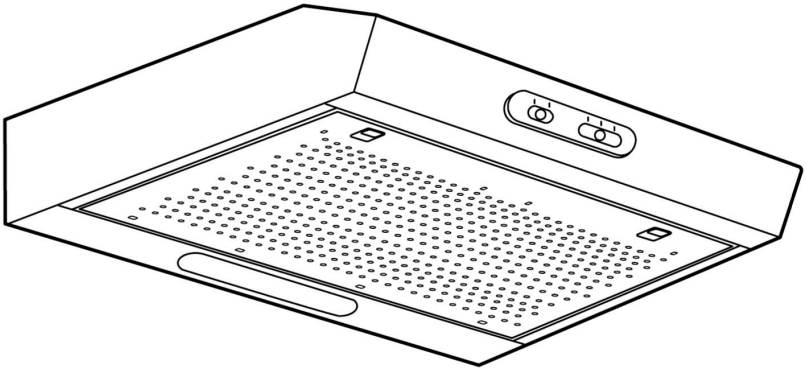

Design and Quality
IKEA of Sweden

ENGLISH

WARNING - The electrical, water and gas installation and connection must be carried out by a qualified technician according to the manufacturer's instructions and in compliance with the local safety regulations.

Fixing devices for the wall are not included since different wall materials require different types of fixing devices. Use fixing devices suitable for the walls in your home and for the weight of the appliance. For advice on suitable fixing systems, contact your local specialized dealer.

Before installing this appliance carefully read the "Safety Instructions".

עברית

אזהרה – רק טכנאי מוסמך רשאי לבצע את ההתקנה והחיבור של החשמל, המים והגז בהתאם להנחיות היצרן ותוך ציות לתקנות הבטיחות המקומיות. התקני קיבוע לקיר אינם כלולים משום שקירות עשויים מחומרים שונים שדורשים סוגים שונים של התקני קיבוע

השתמשו בהתקני קיבוע שמתאימים לקירות הבית שלכם ולמשקל המכשיר. לקבלת עצות לגבי מערכות קיבוע מתאימות, פנו לספק מקומי שמתמחה בנושא

לפני שתמשיכו בהתקנה, קראו את פרטי הבטיחות במדריך למשתמש

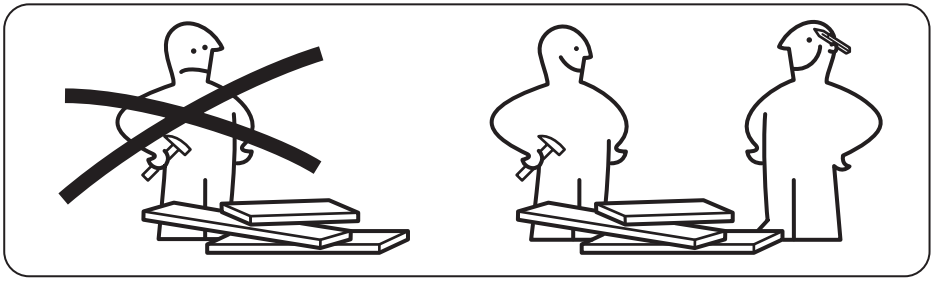

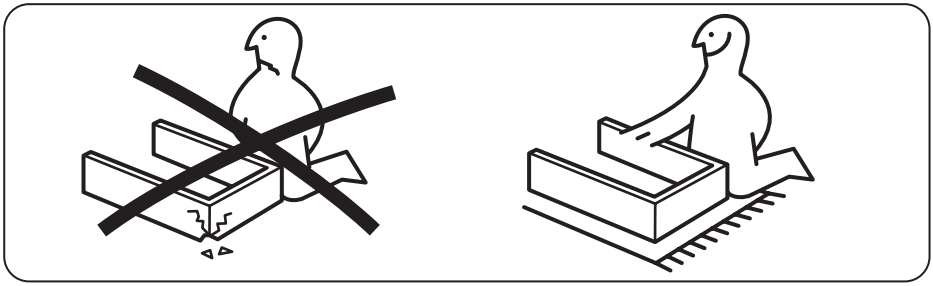

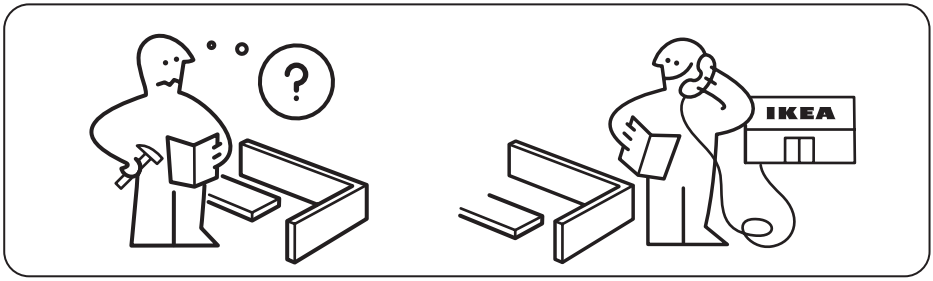
?
IKEA

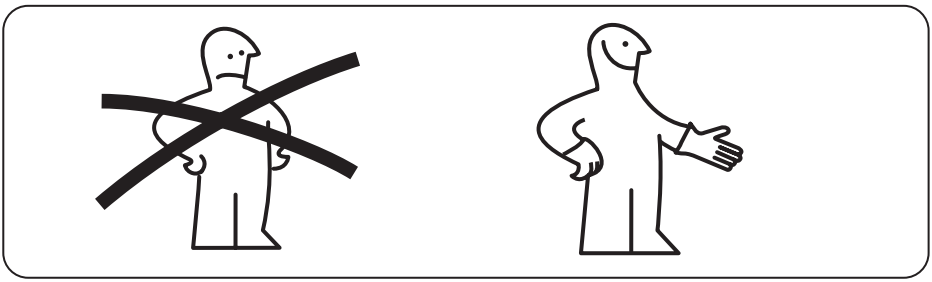

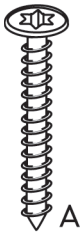

4x

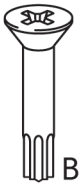

1x

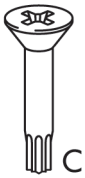

1x

1x

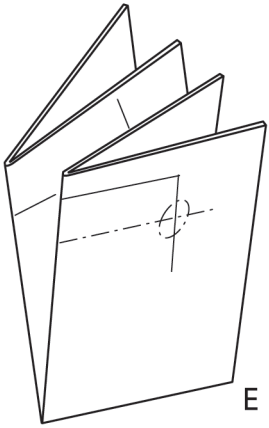

1x

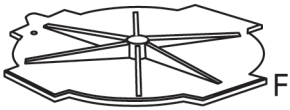

1x

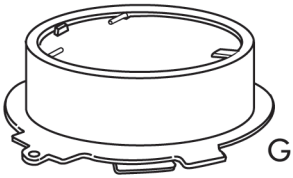

1x

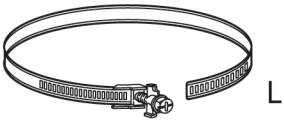

1x

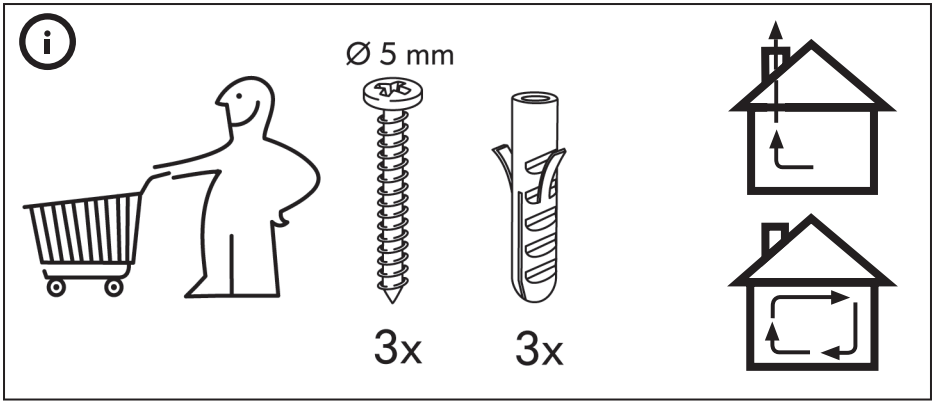
Ø 5 mm
3x
3x

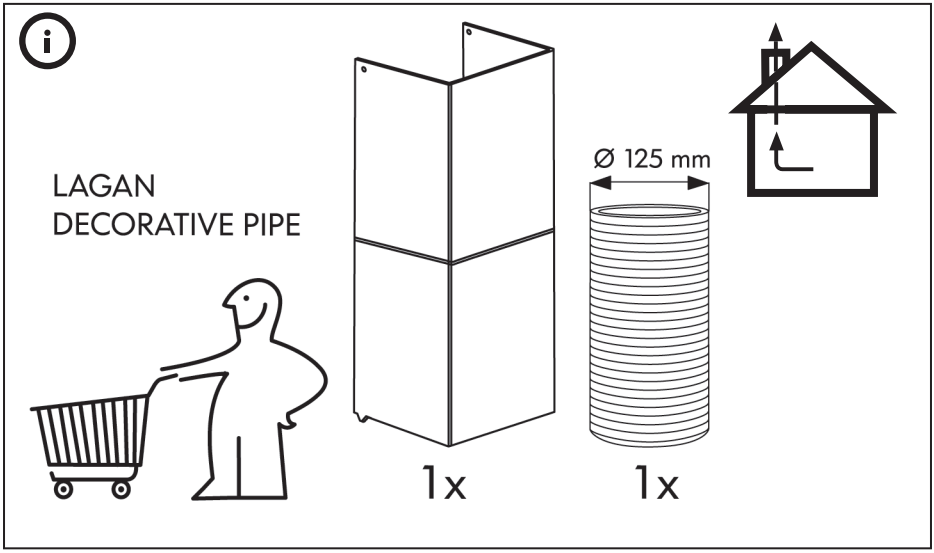
LAGAN
DECORATIVE PIPE
Ø 125 mm
1x
1x

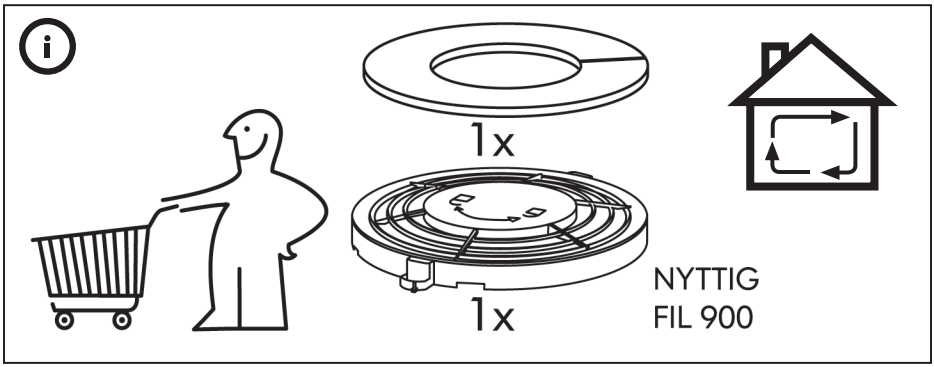
1x
1x
NYTTIG
FIL 900

UTRUSTA

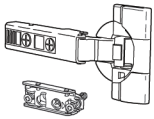

1x

METOD

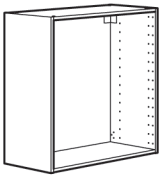

1x

ENHET

1x

UTRUSTA

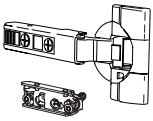

1x

METOD

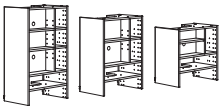

1x

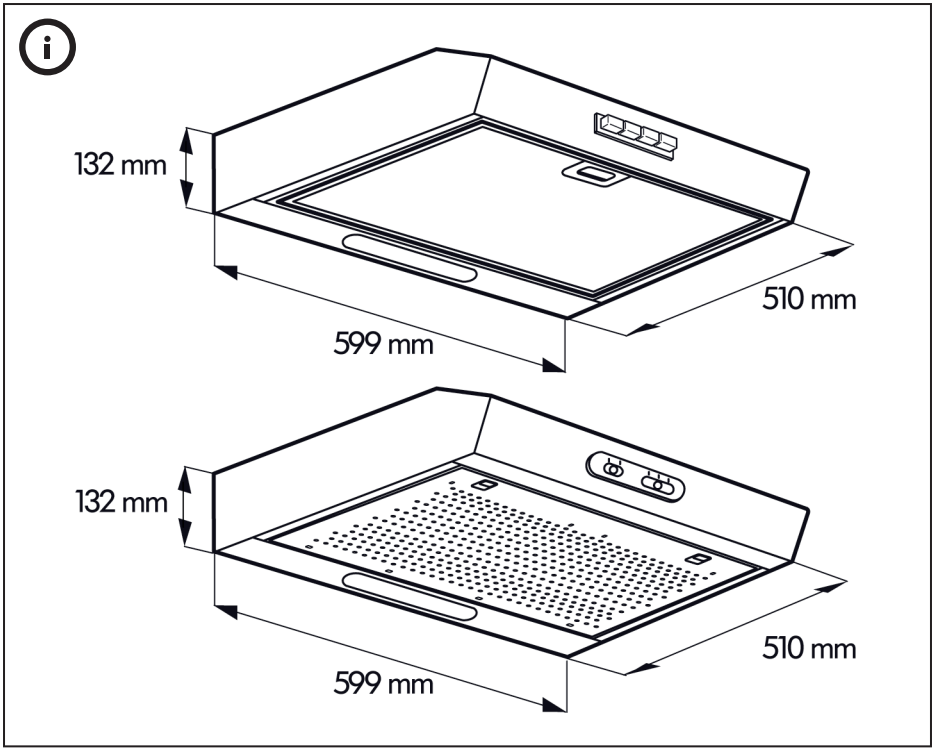
132 mm
510 mm
599 mm
132 mm
510 mm
599 mm

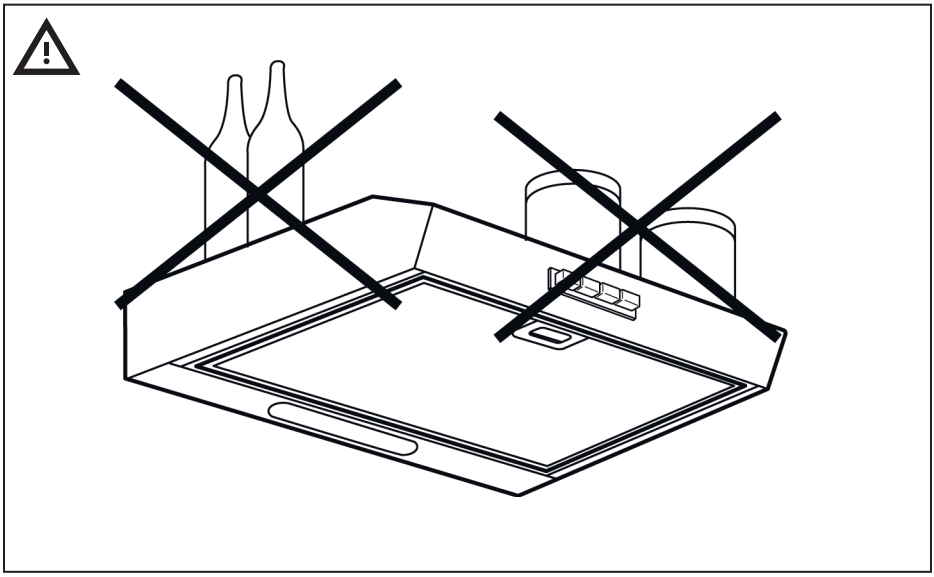

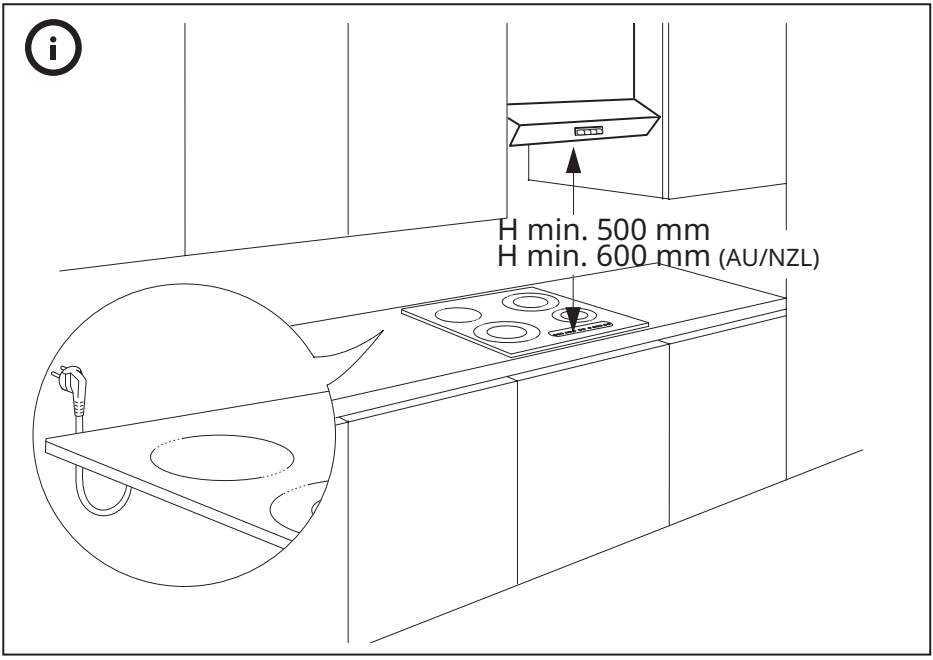
H min. 500 mm
H min. 600 mm (AU/NZL)

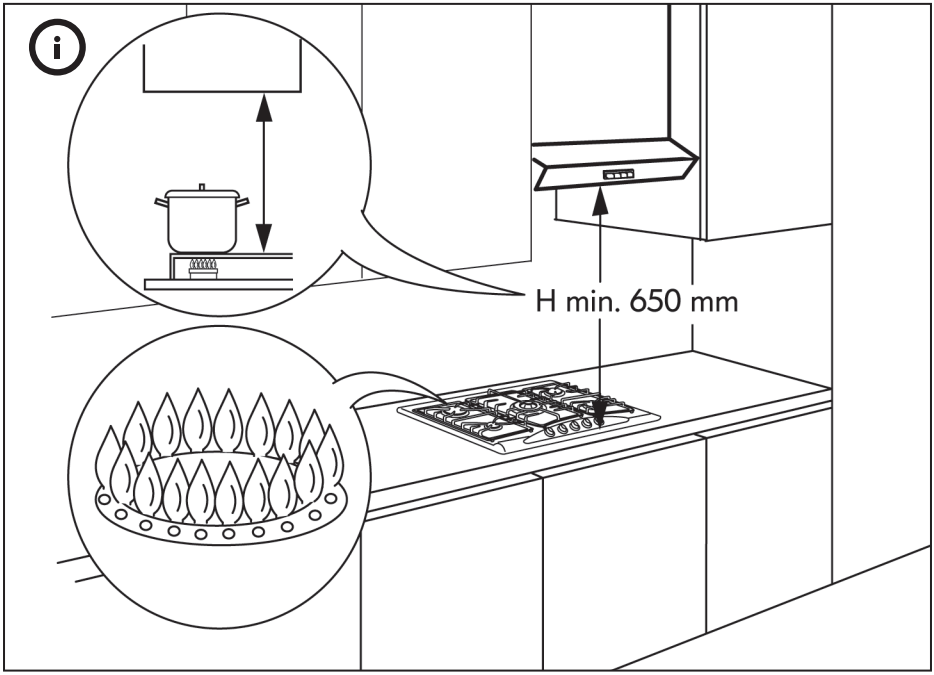
H min. 650 mm

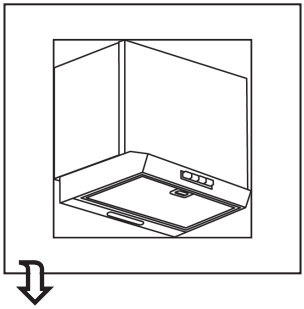

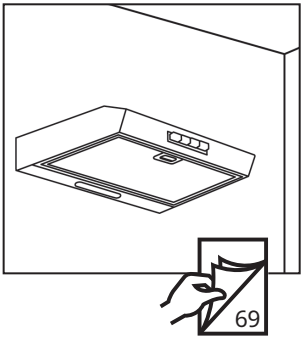
69

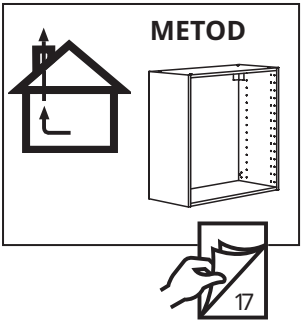
METOD
17

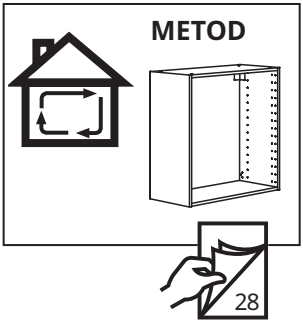
METOD
28

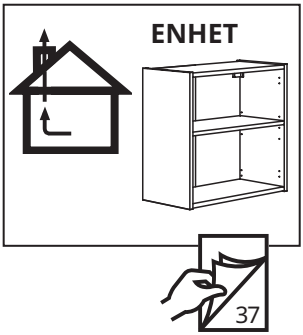
ENHET
37

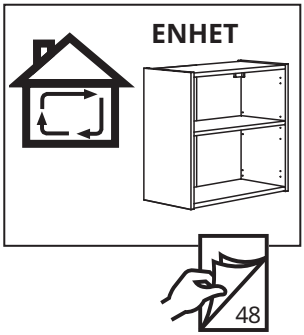
ENHET
48

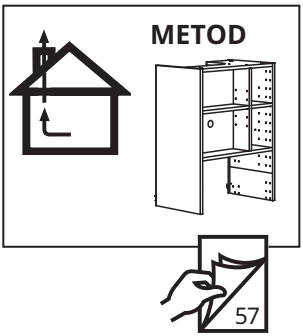
METOD
57

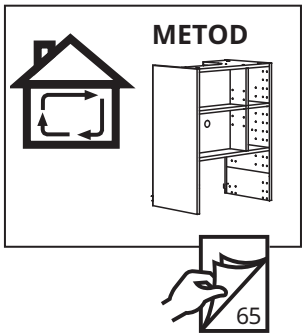
METOD
65

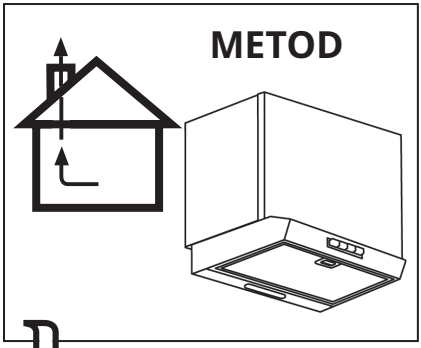
METOD

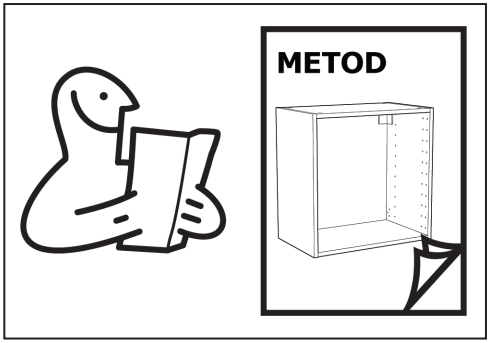
METOD

1

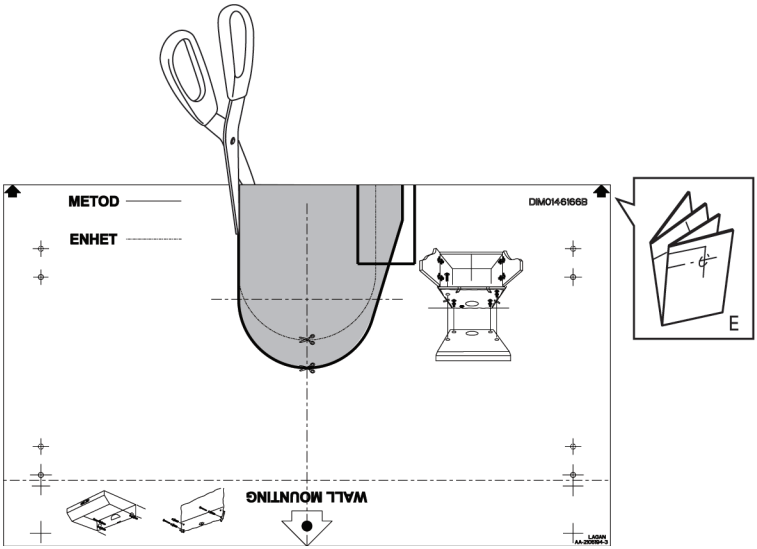
METOD
ENHET
DIM0146166B
E
WALL MOUNTING
LAGAN
AA-2005894-3

2

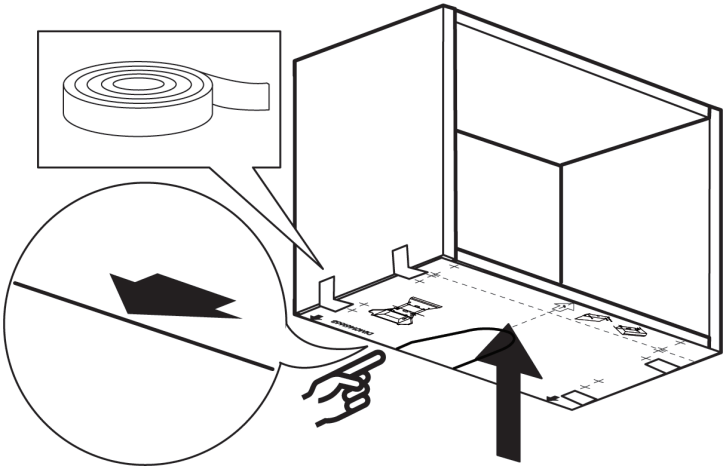

3

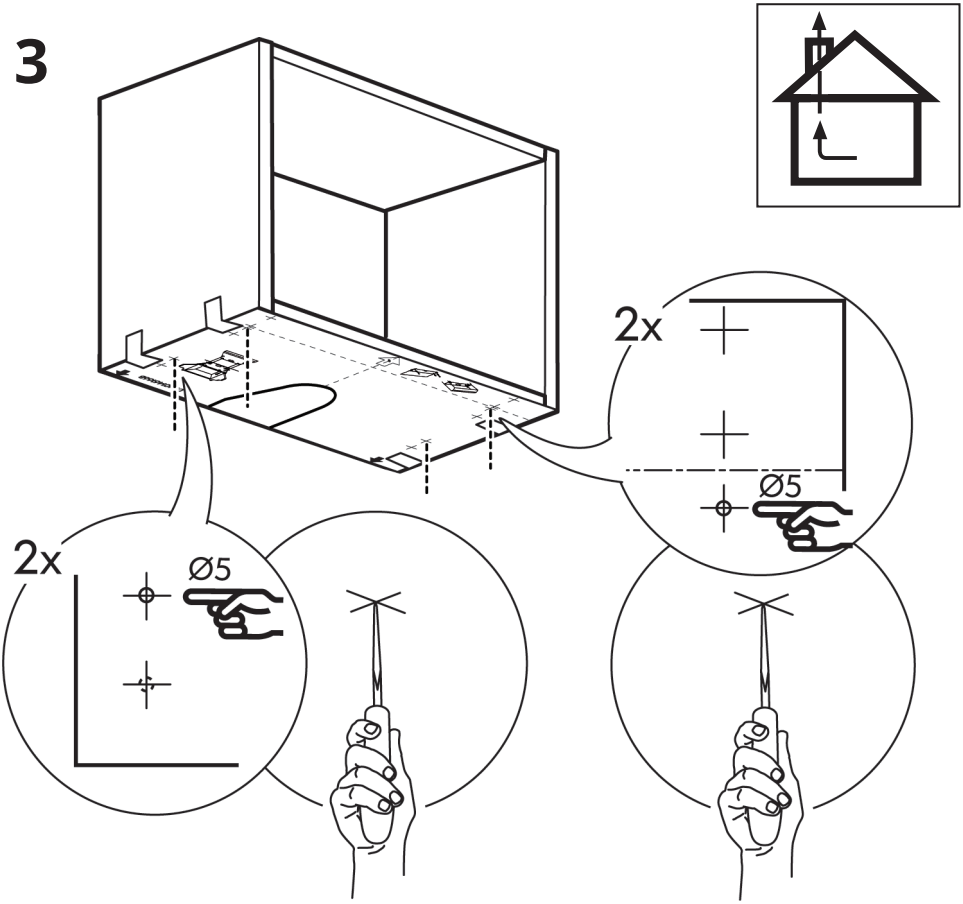

4

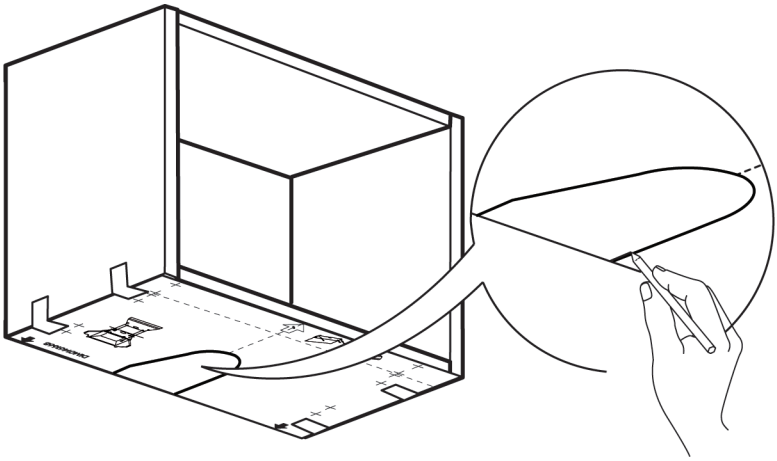

5

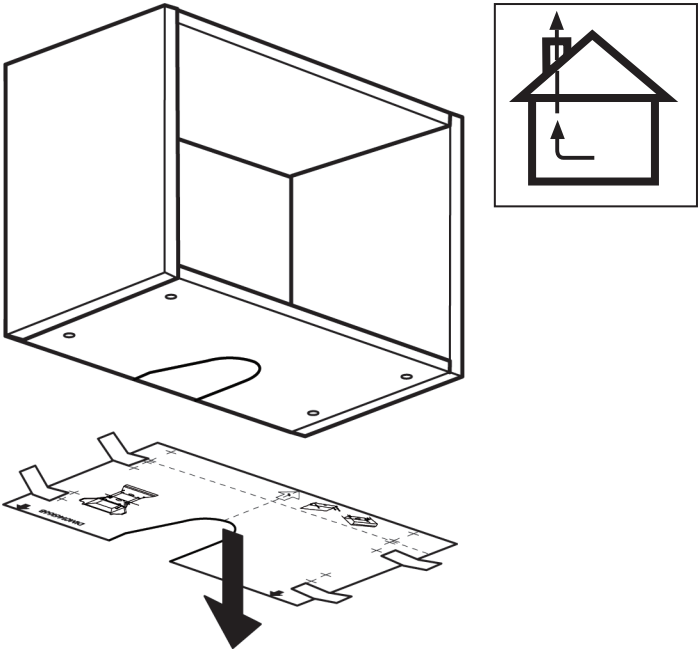

6

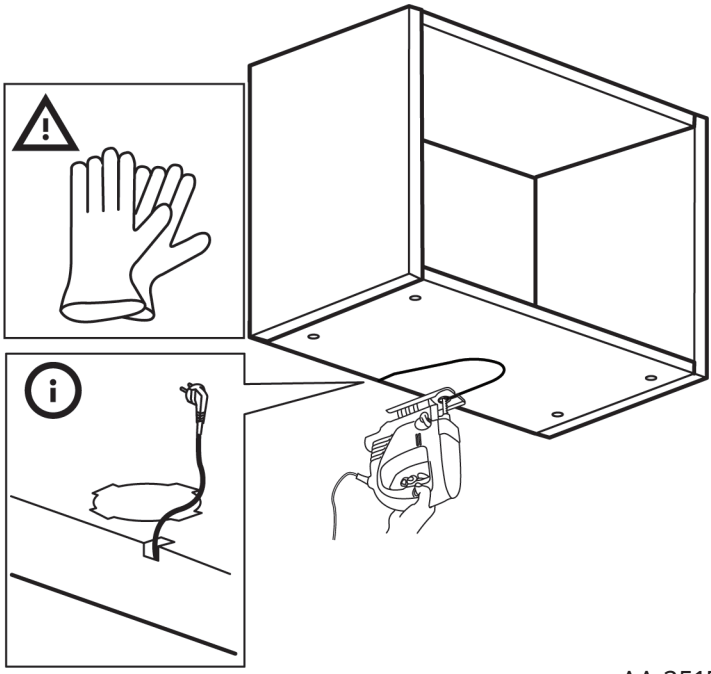

7

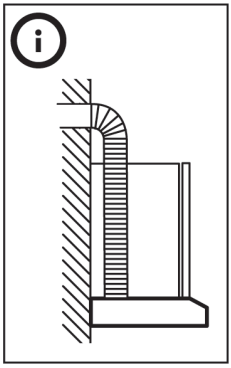

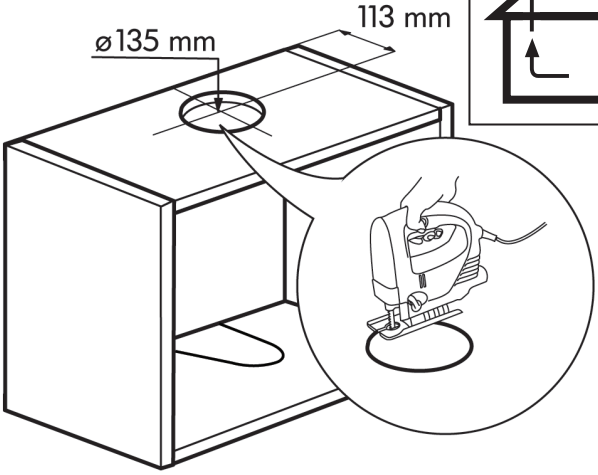

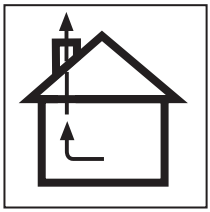

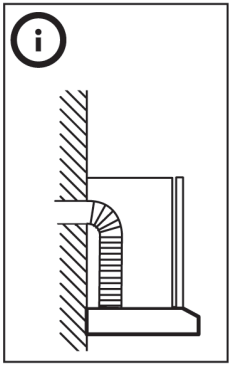

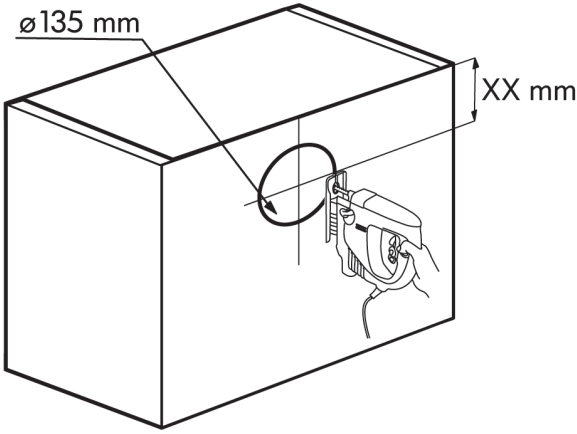

8

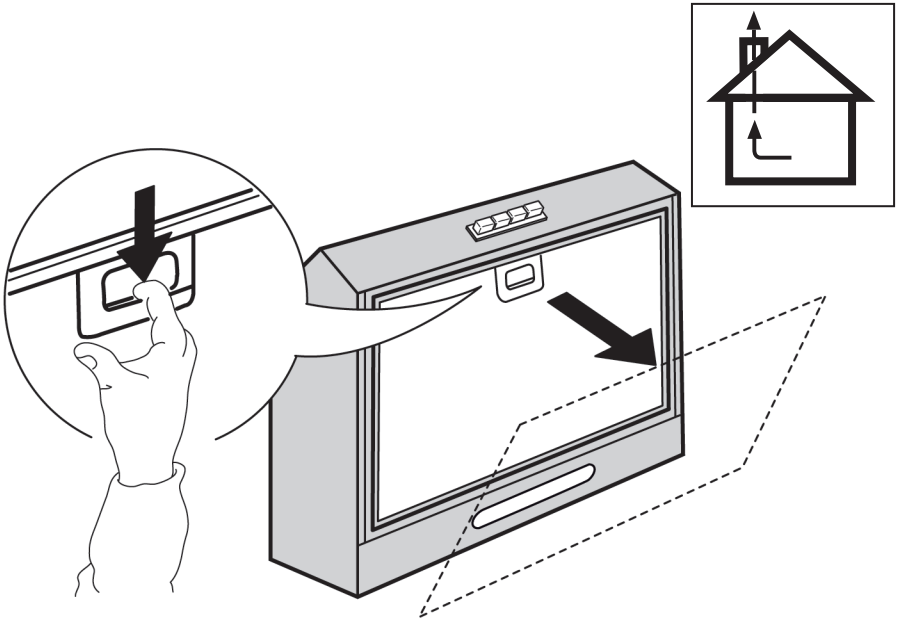

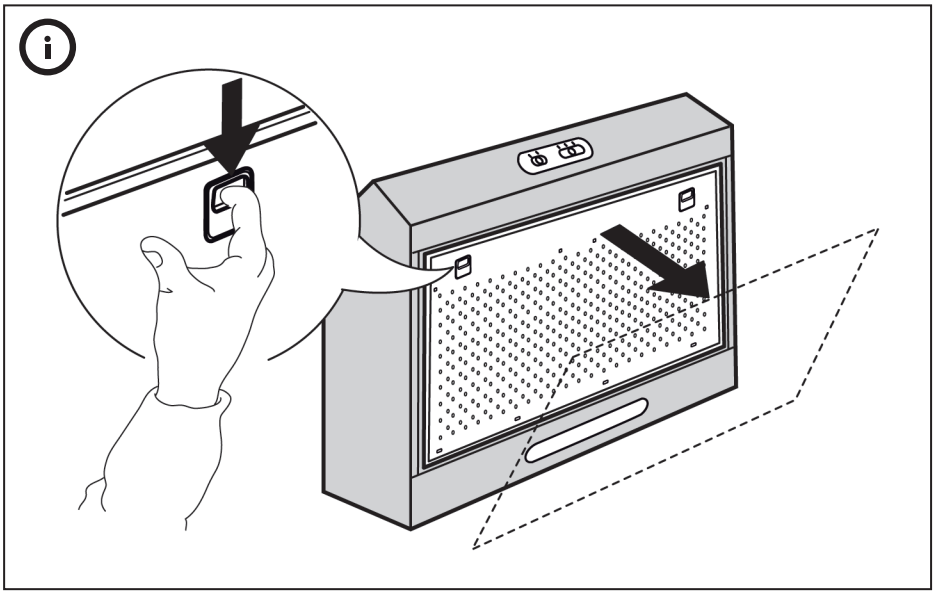

9

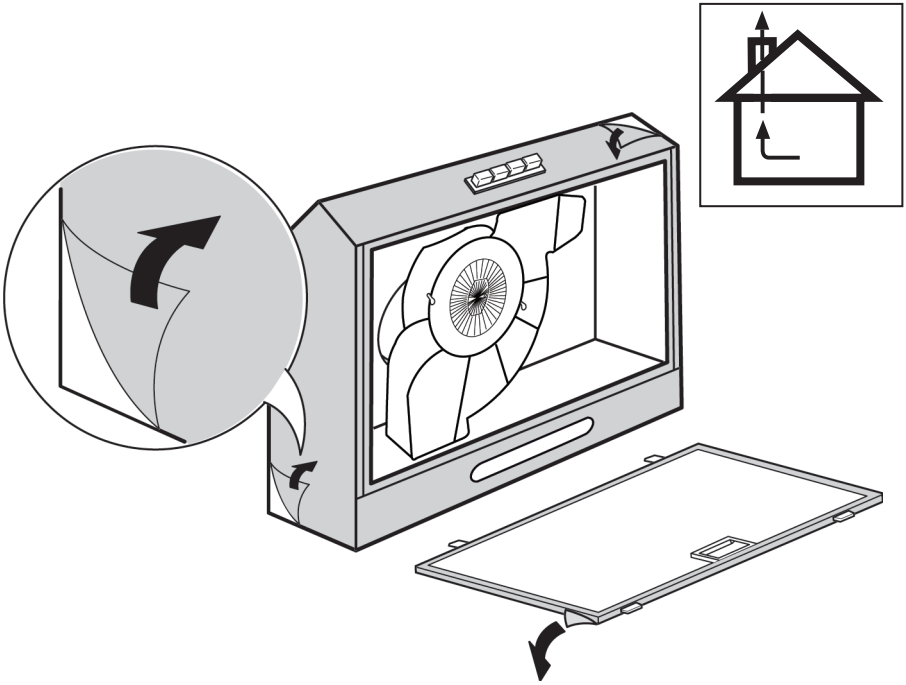

10

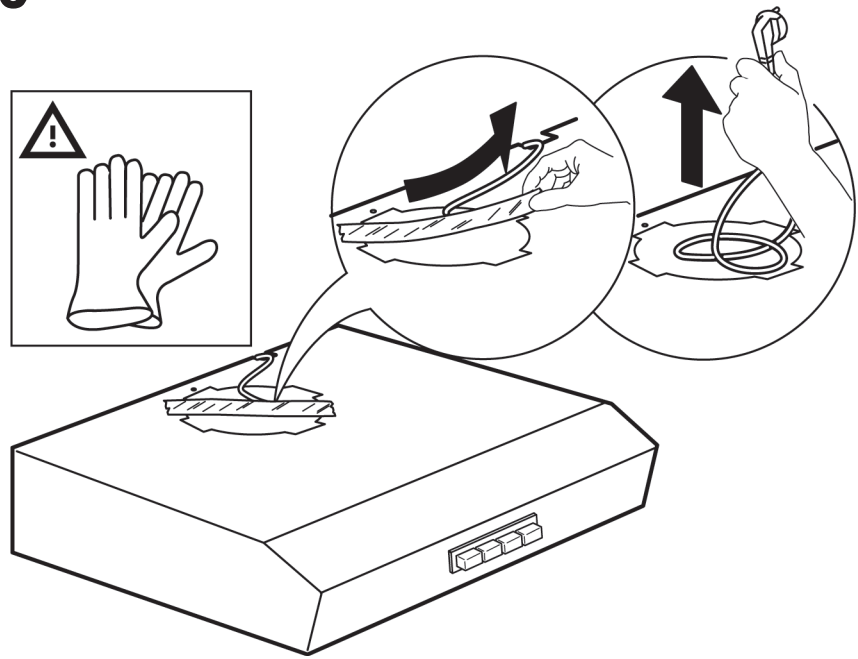

11

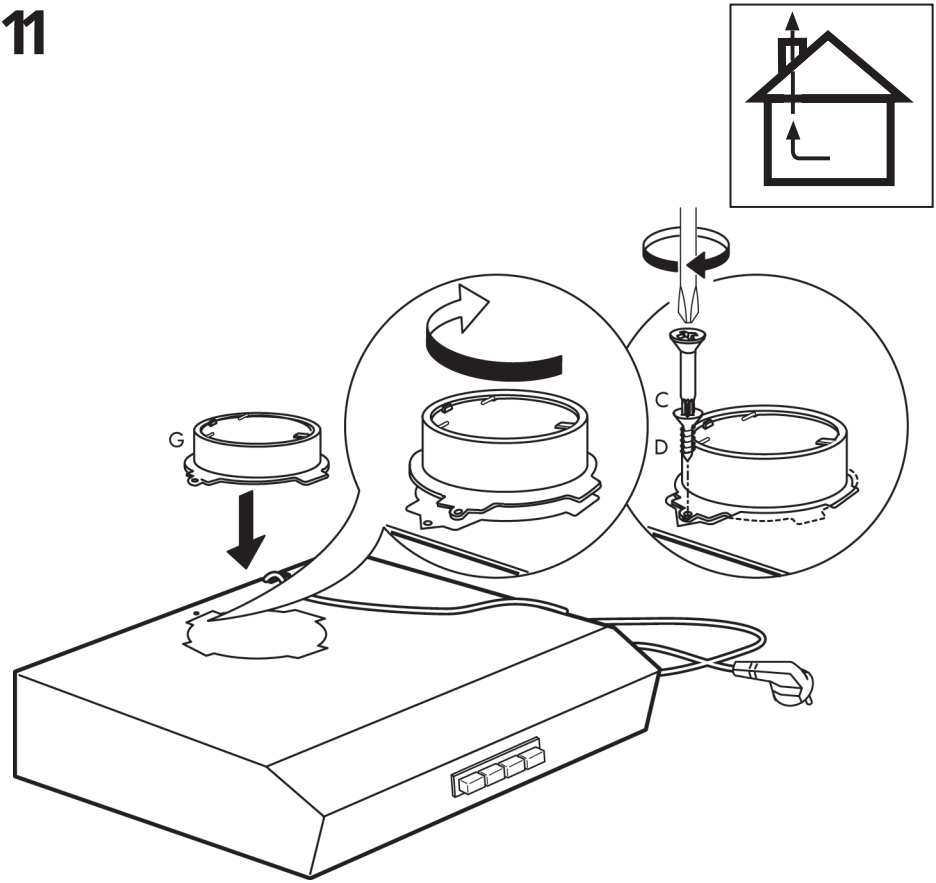

12

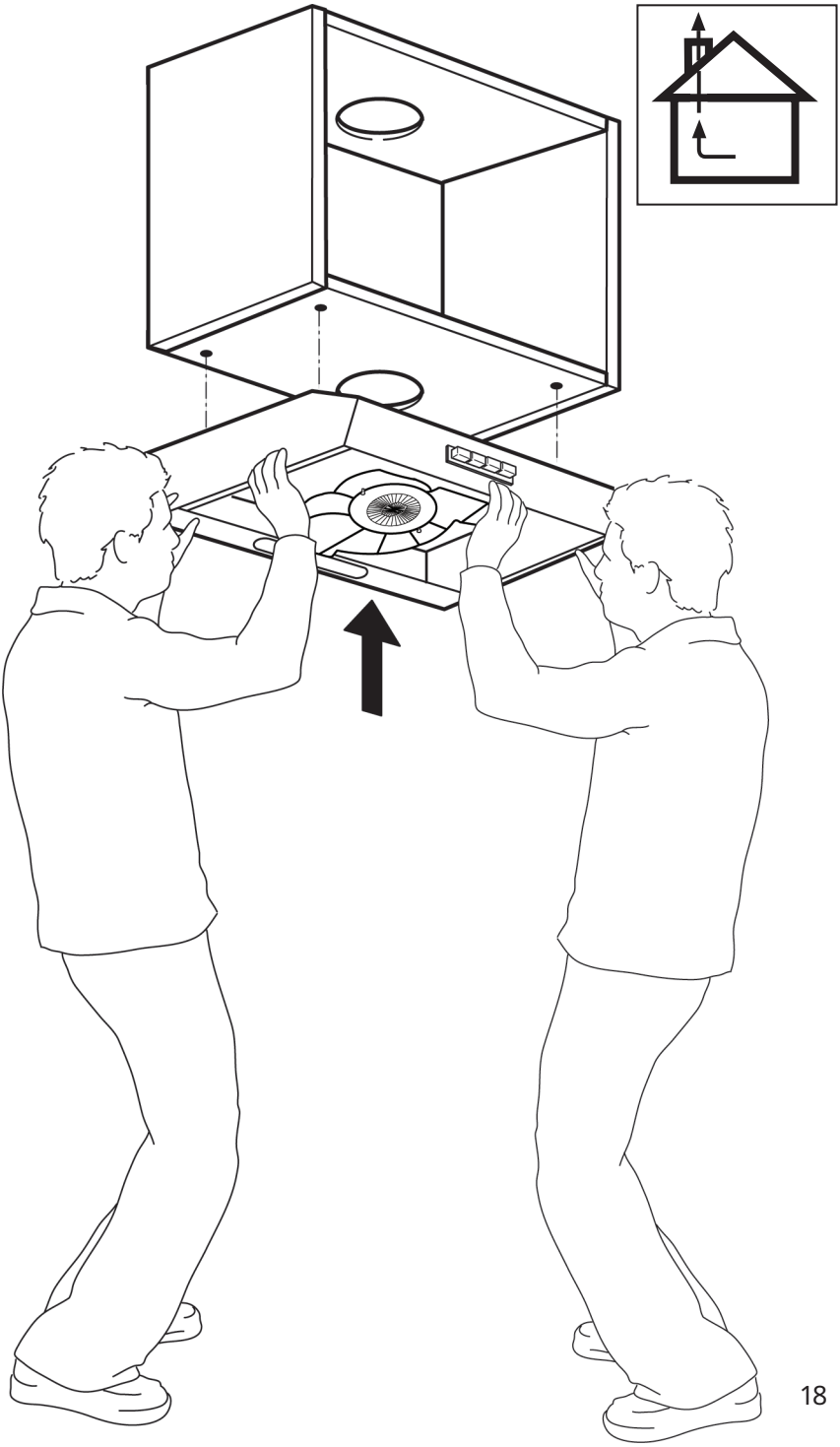

13

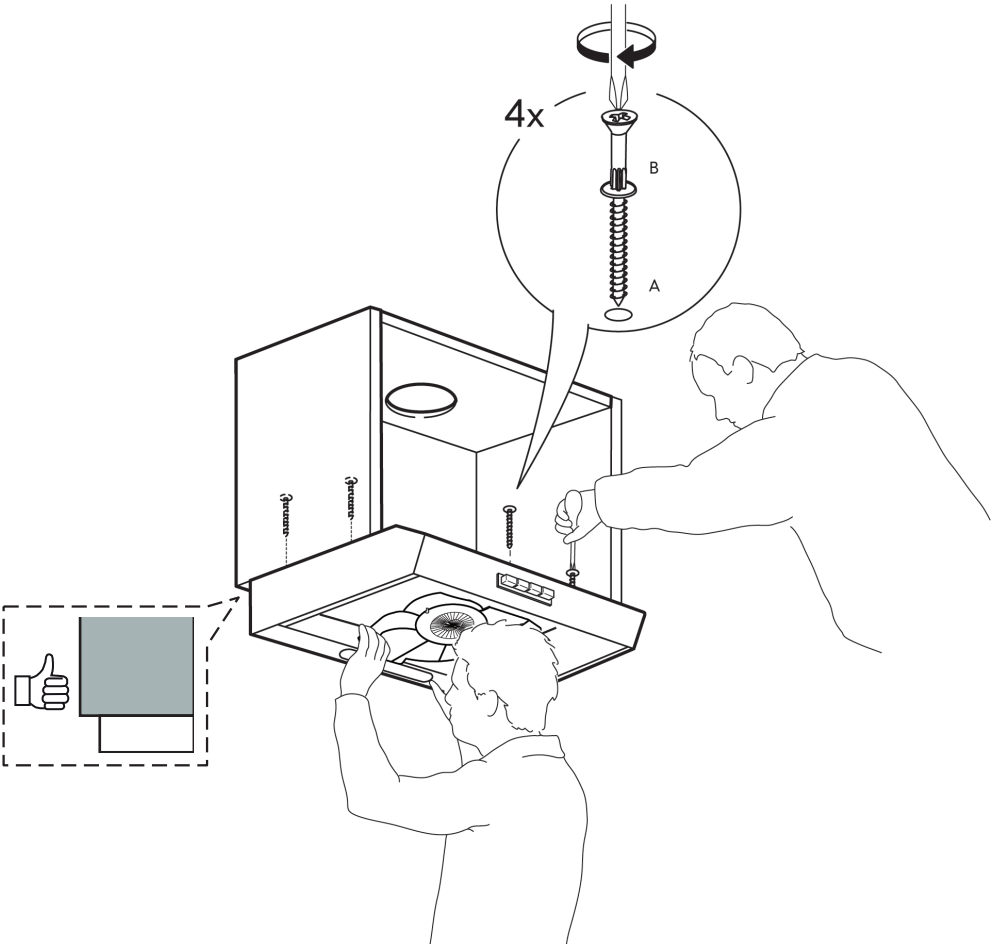

14

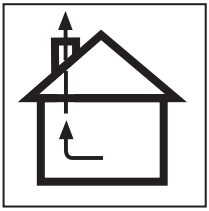

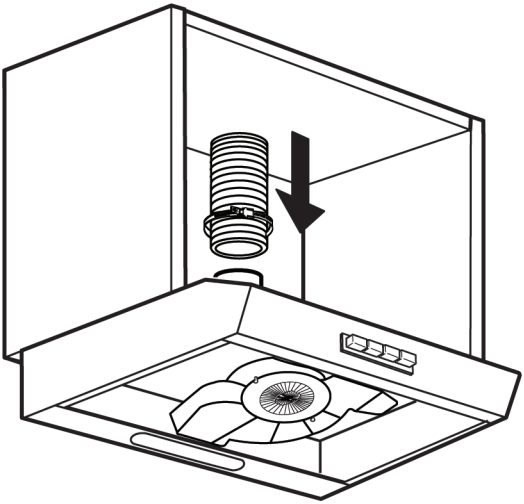

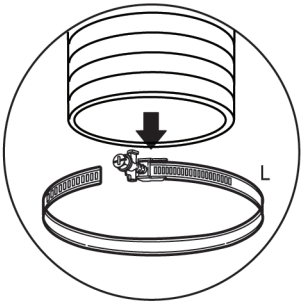

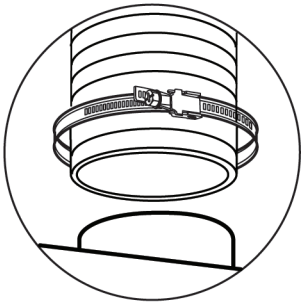

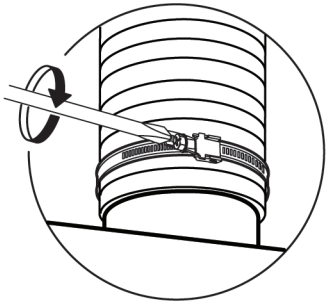

15

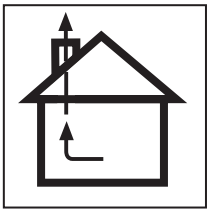

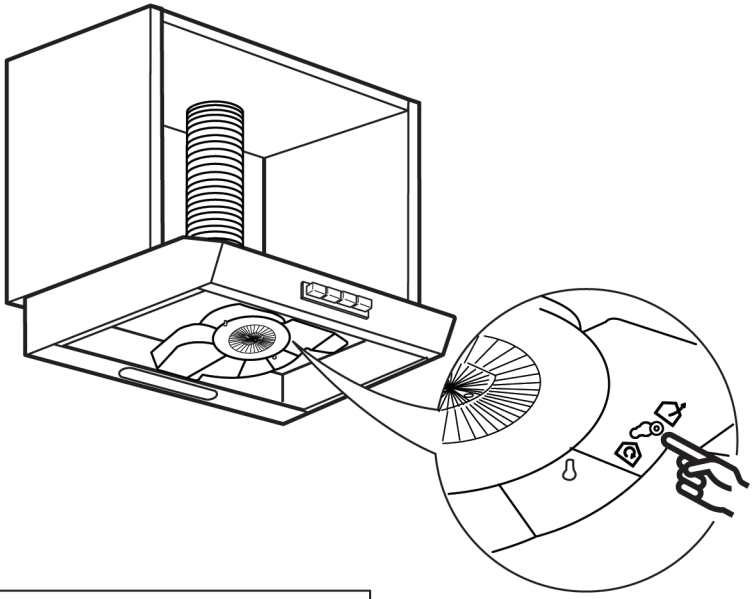

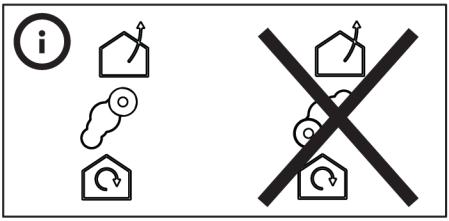

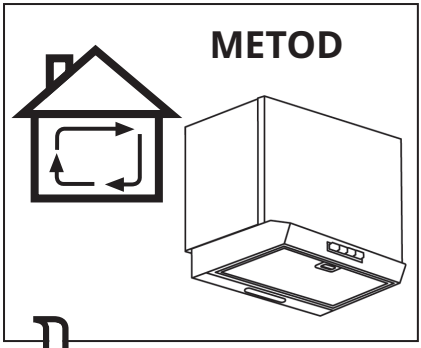
METOD

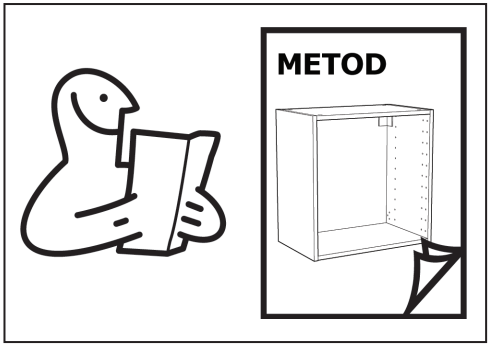
METOD

1

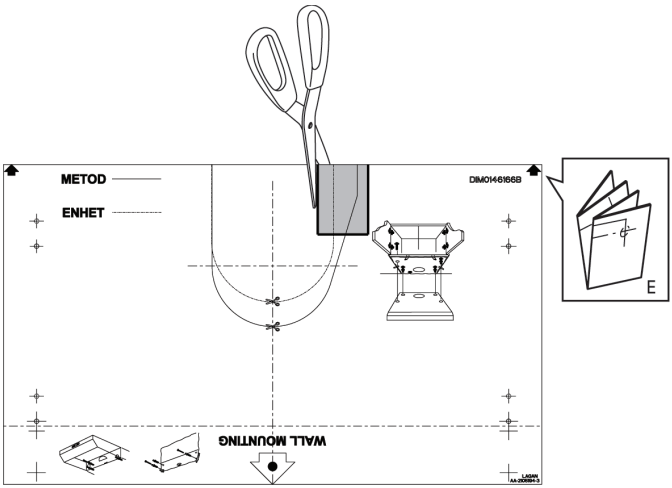
METOD
ENHET
DIM0146166B
E
WALL MOUNTING
LAGAN
AA-2005914-3

2

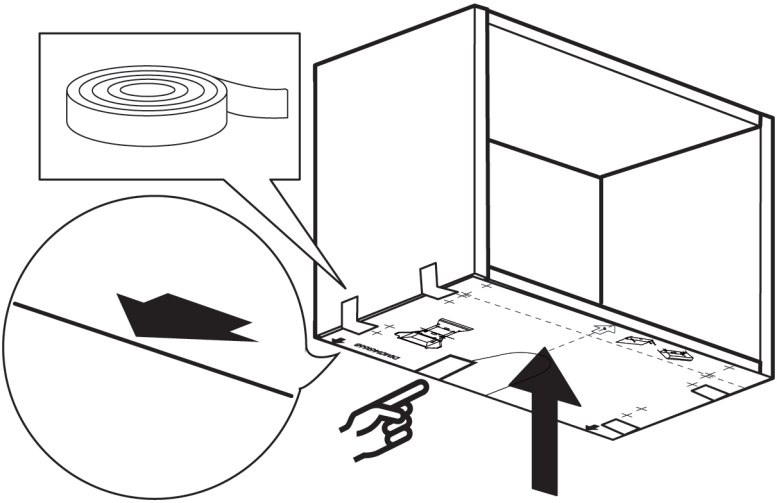

3

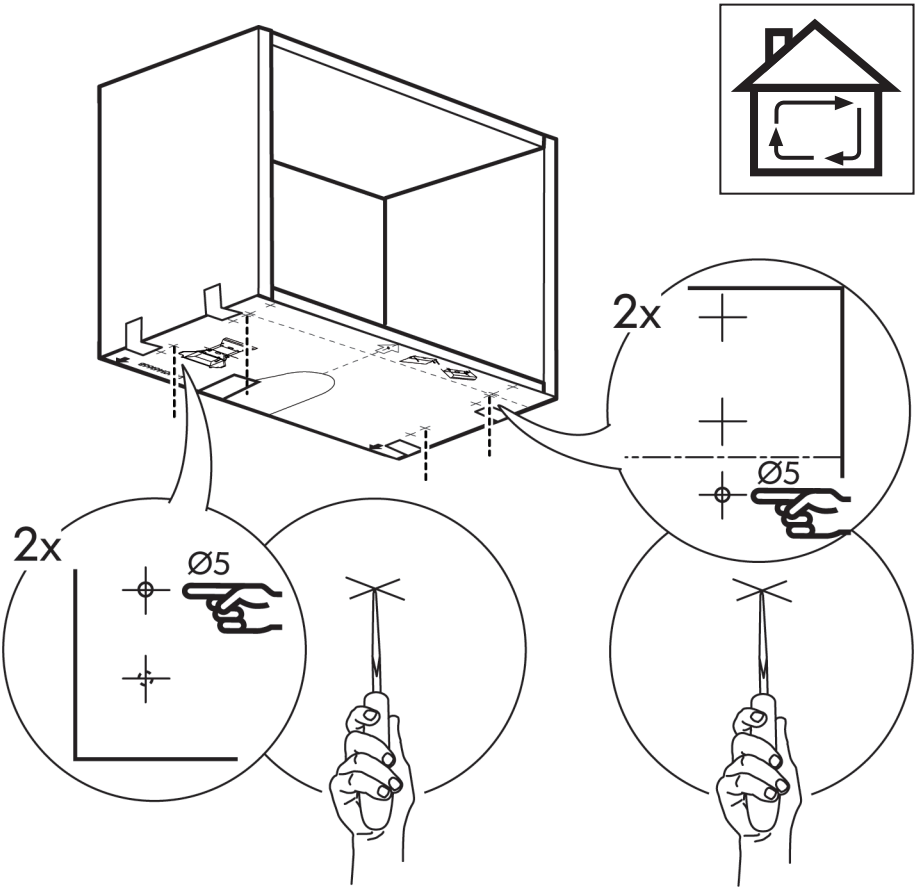

4

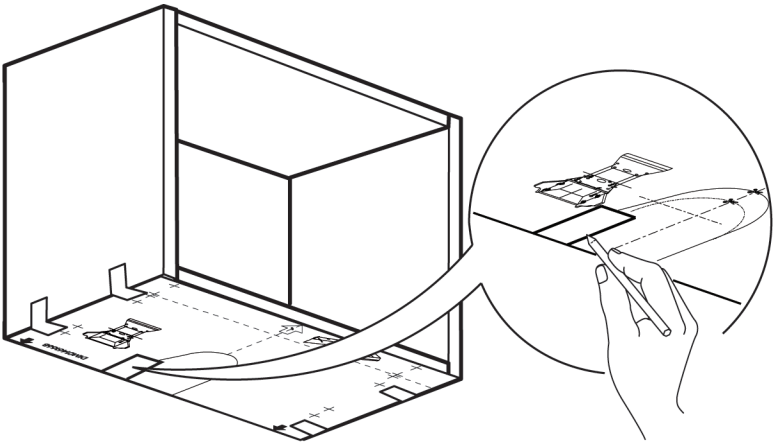

5

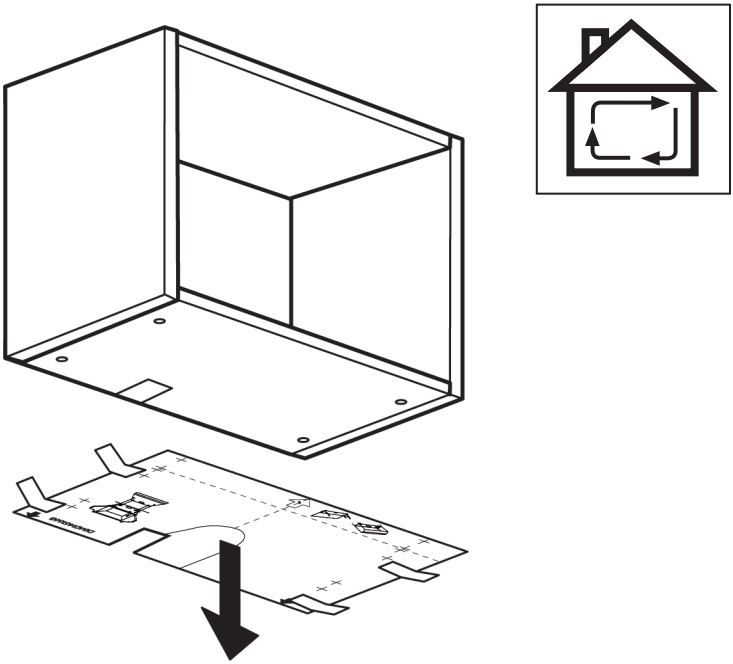

6

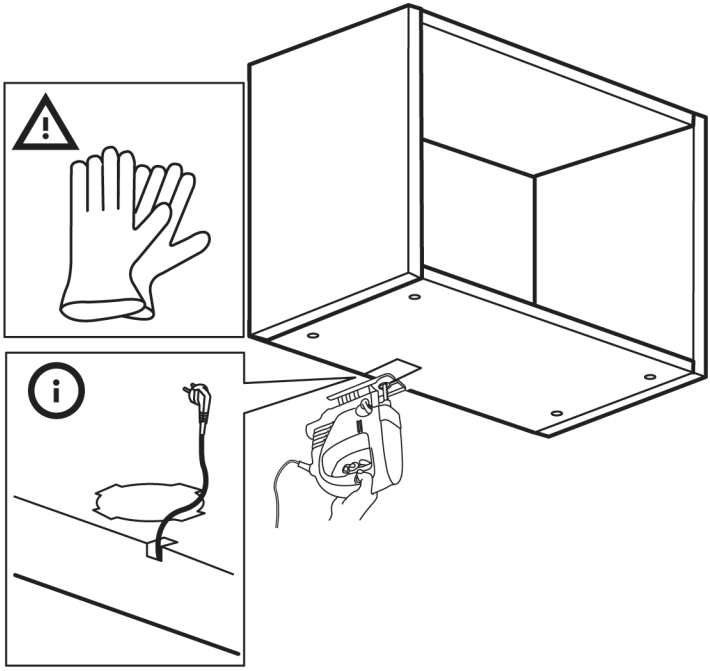

7

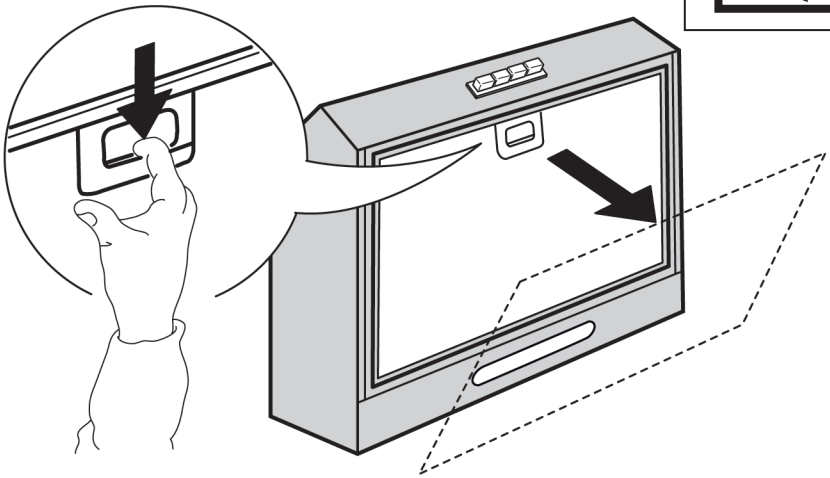

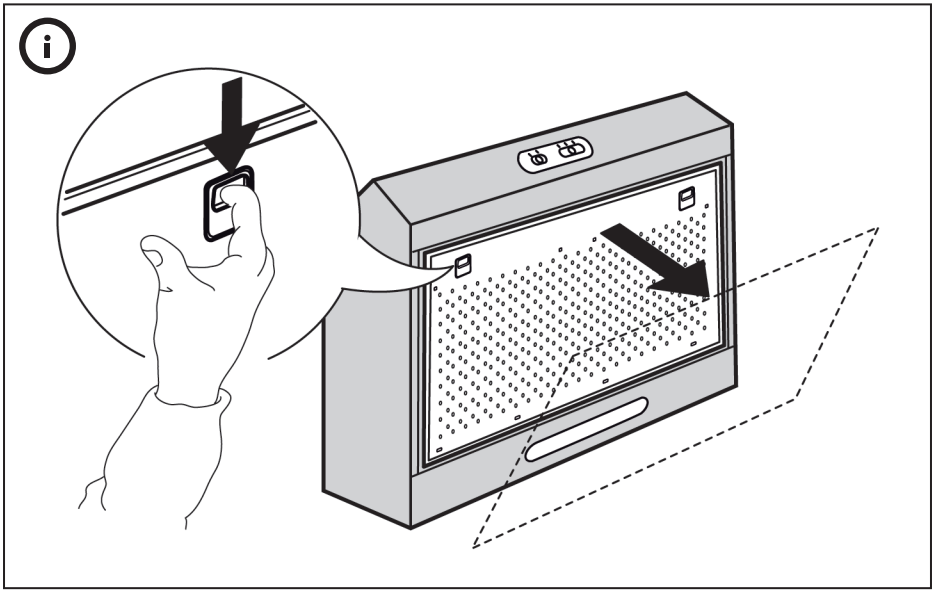

8

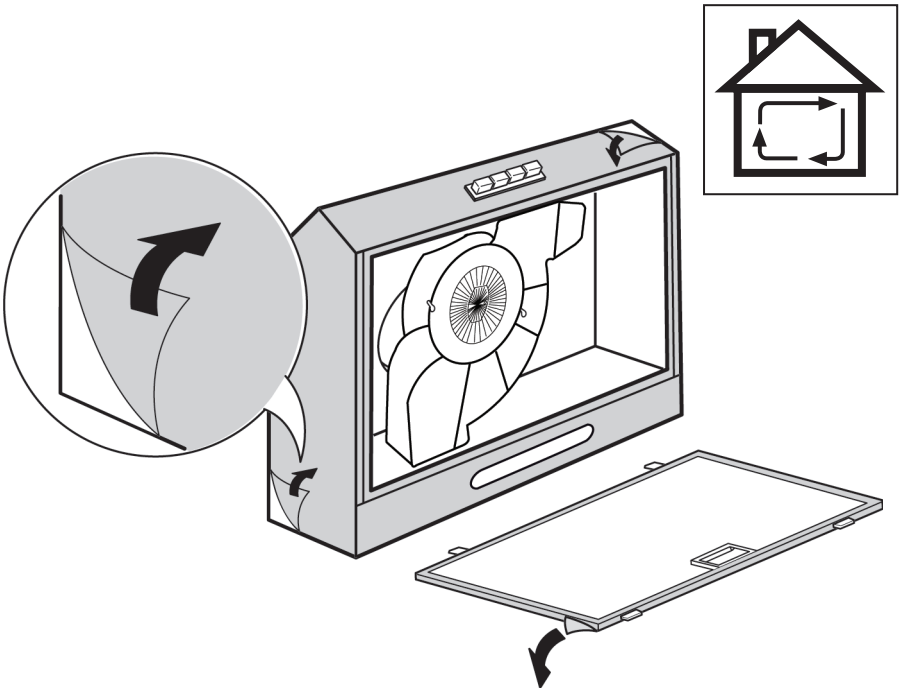

9

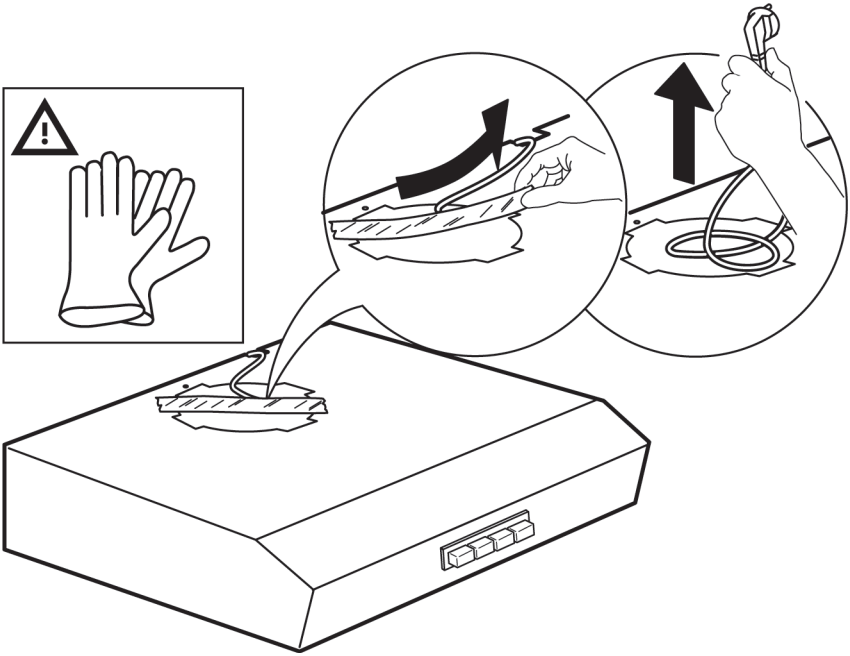

10

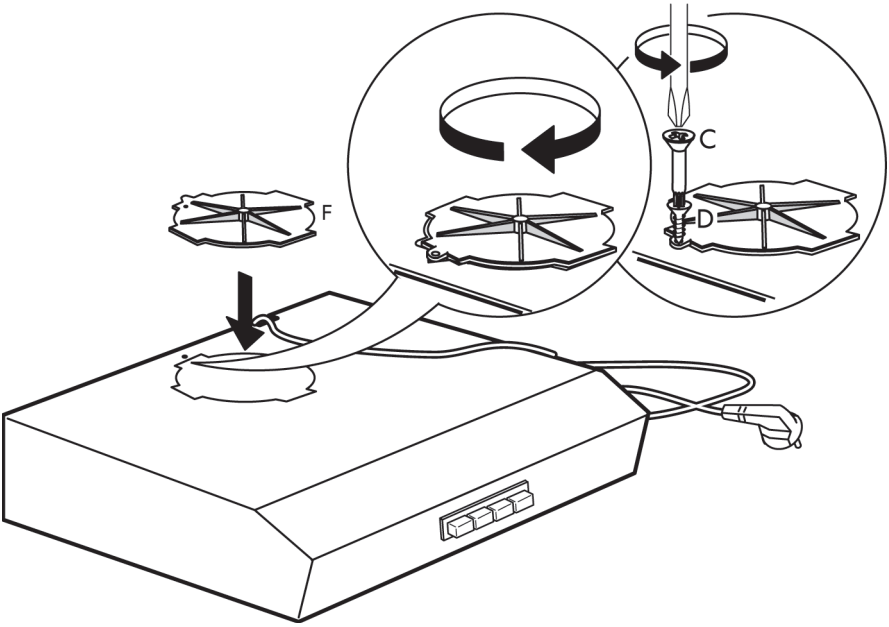

11

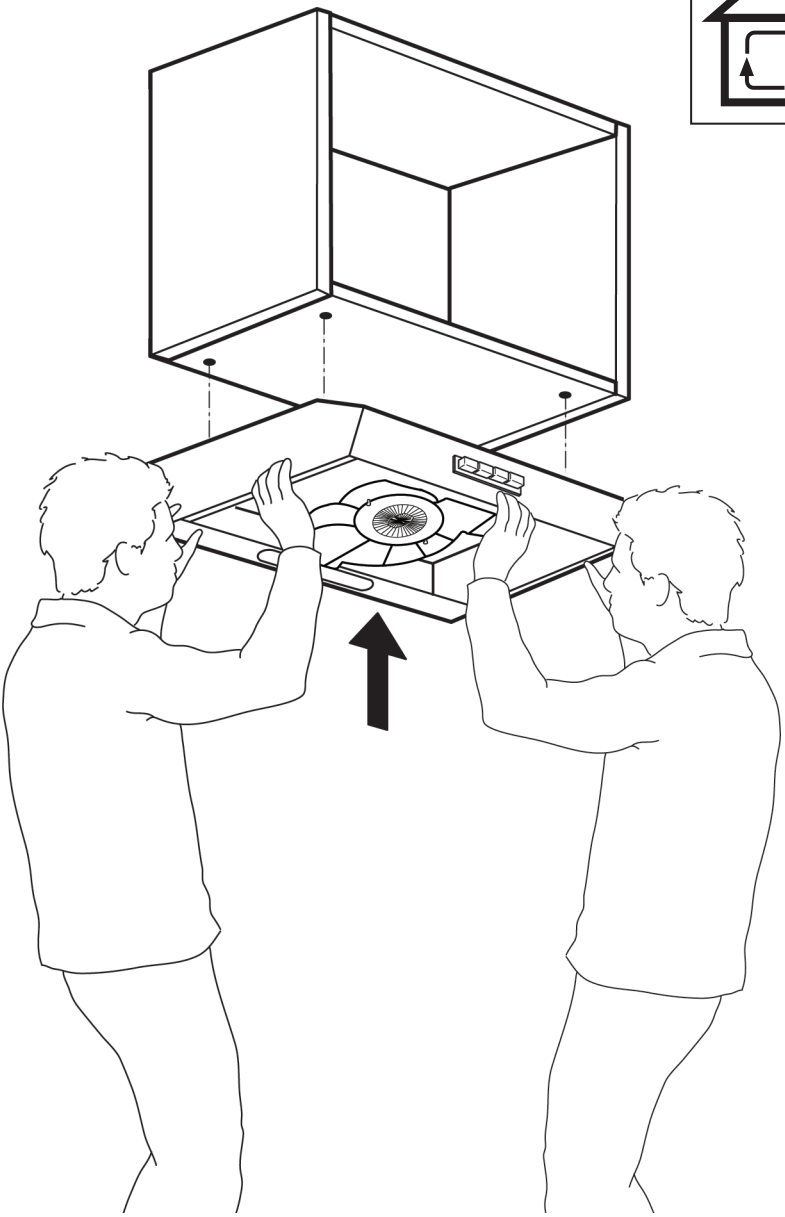

12

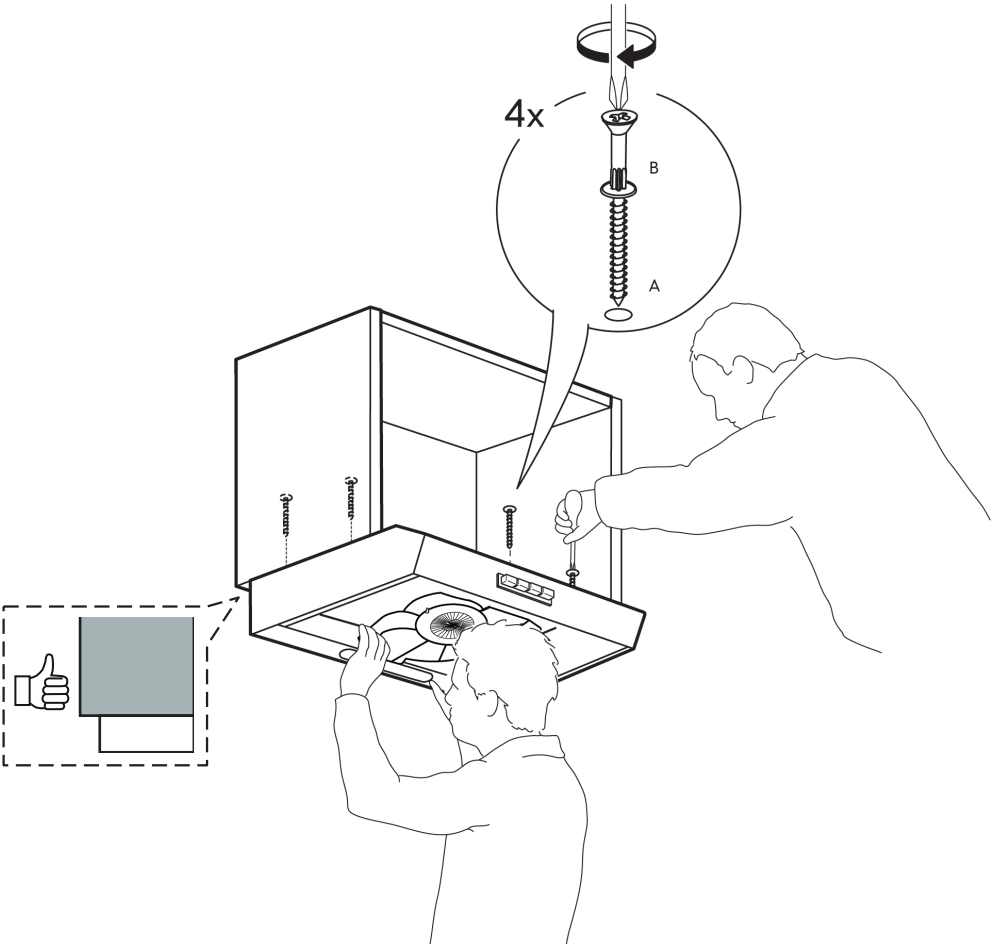

13

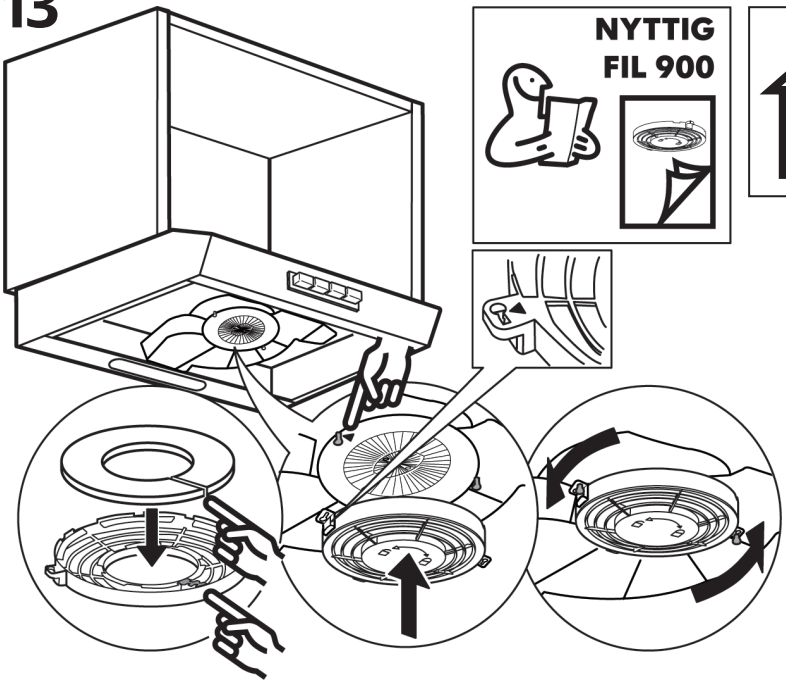

14

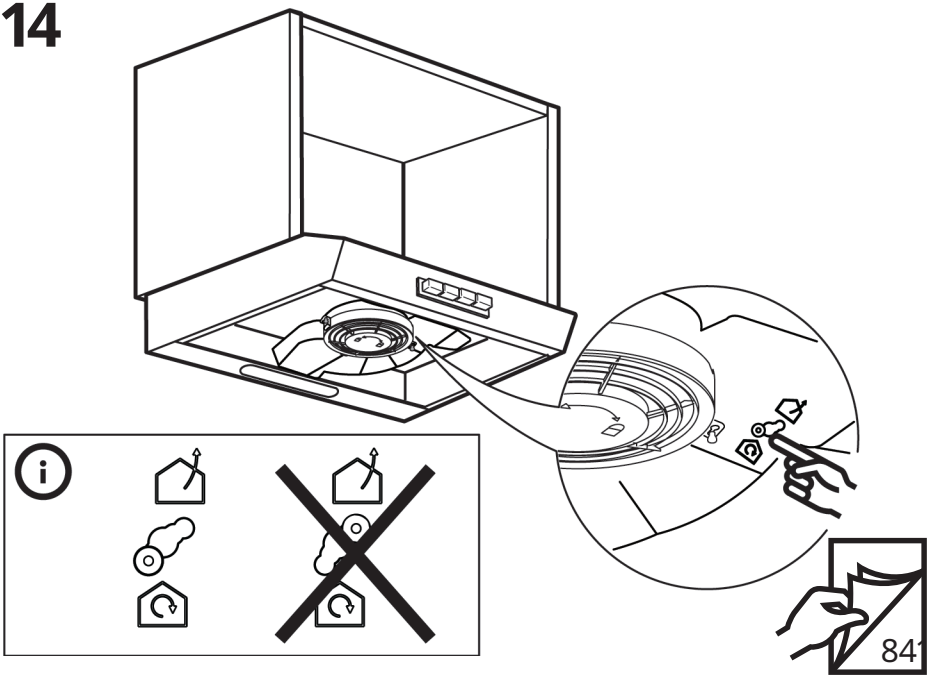

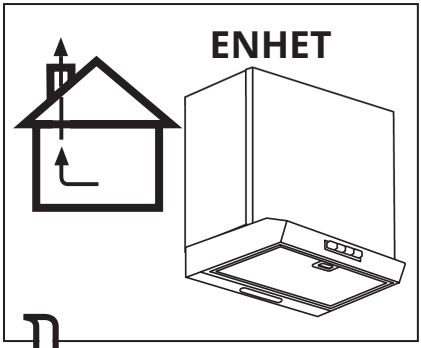
ENHET

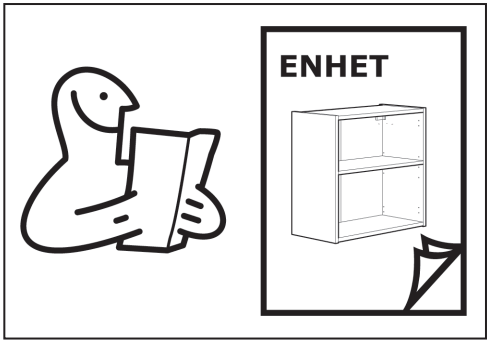
ENHET

1

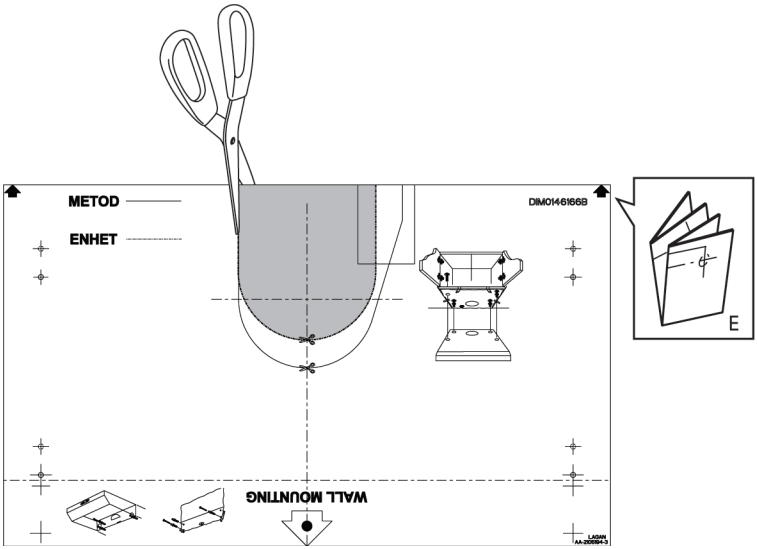
METOD
ENHET
DIM0146166B
E
WALL MOUNTING
LAGAN
AA-2005894-3

2

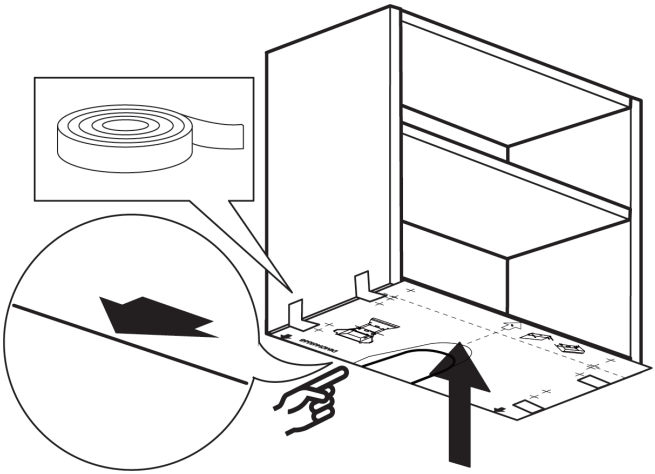

3

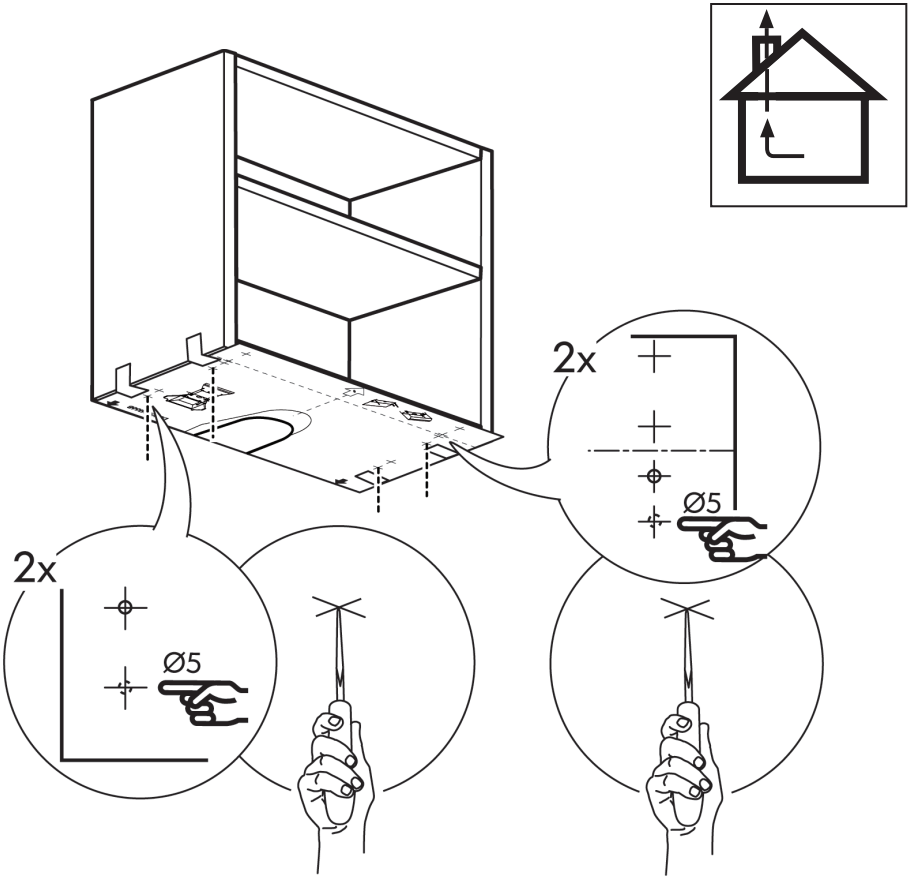

4

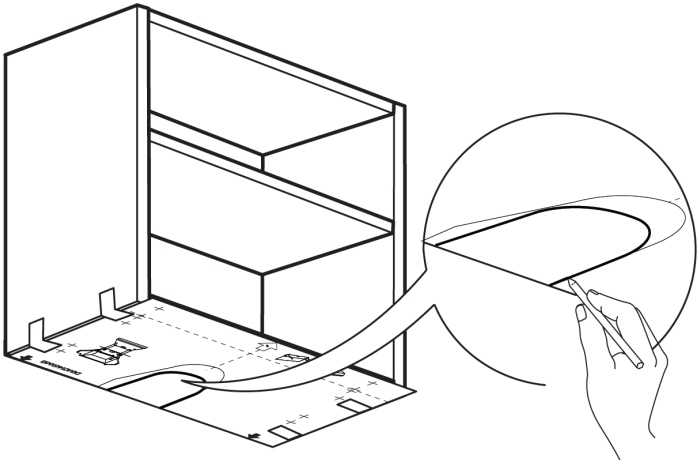

5

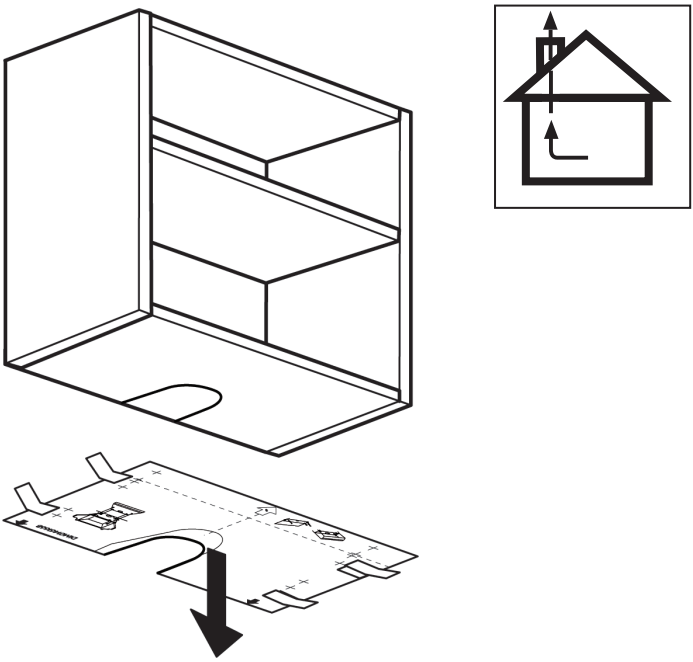

6

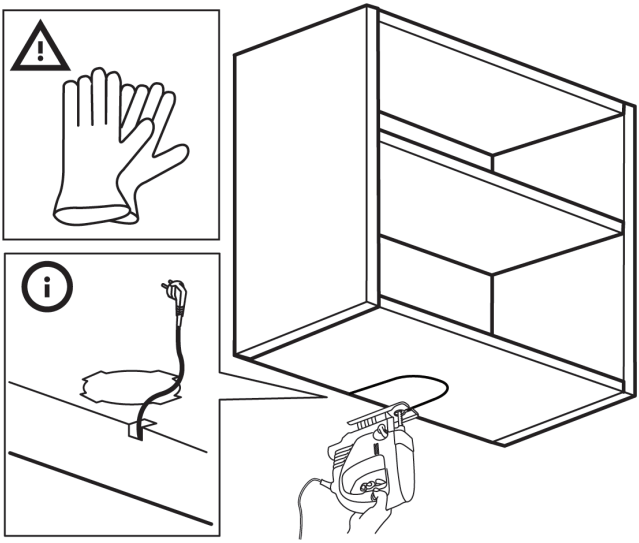

7

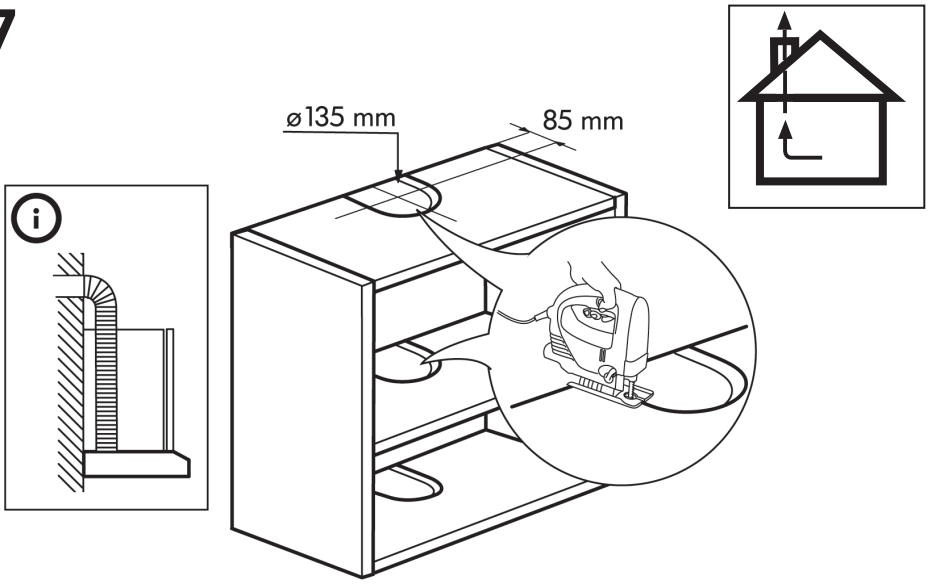

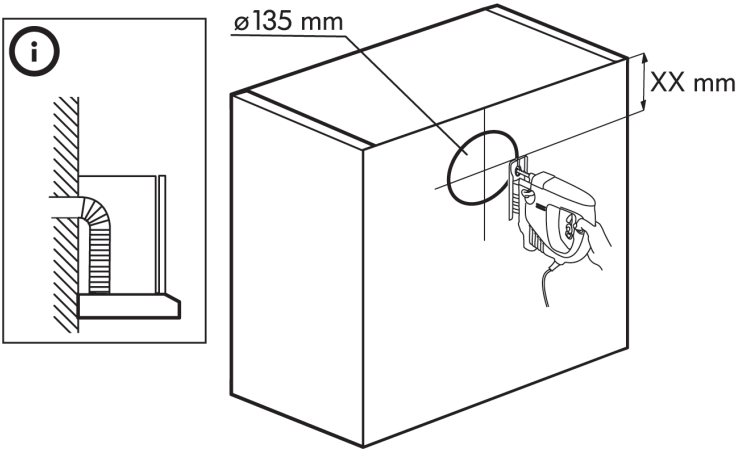

8

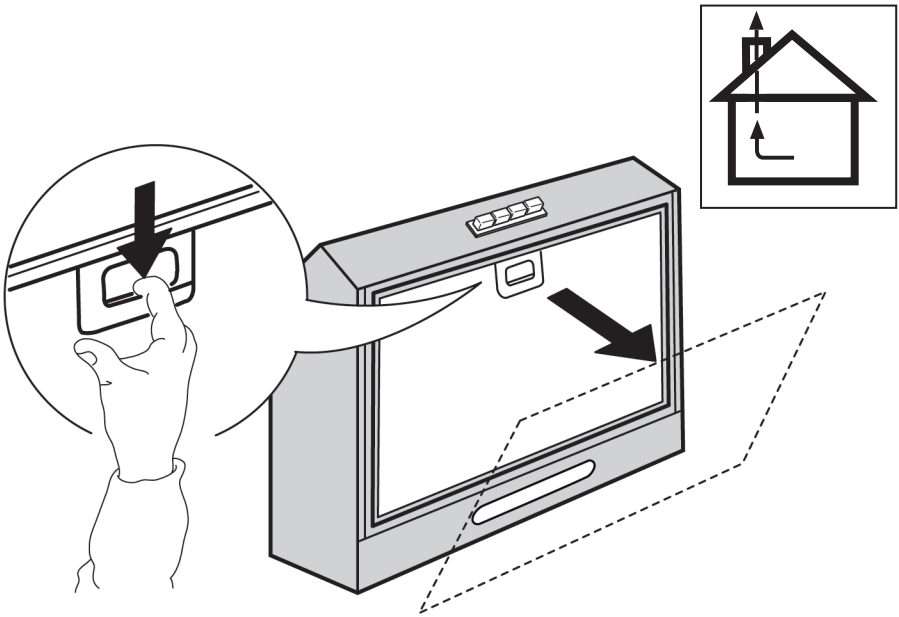

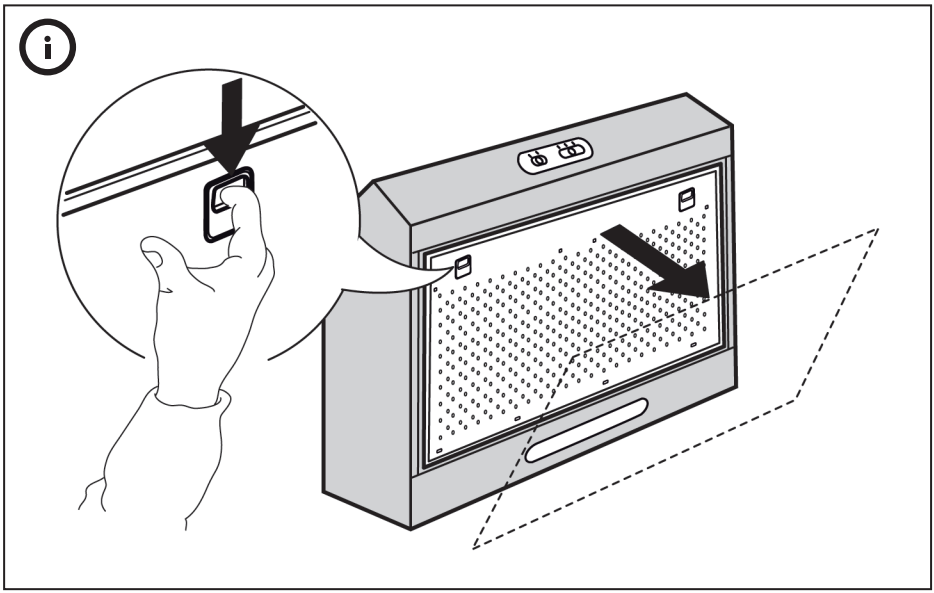

9

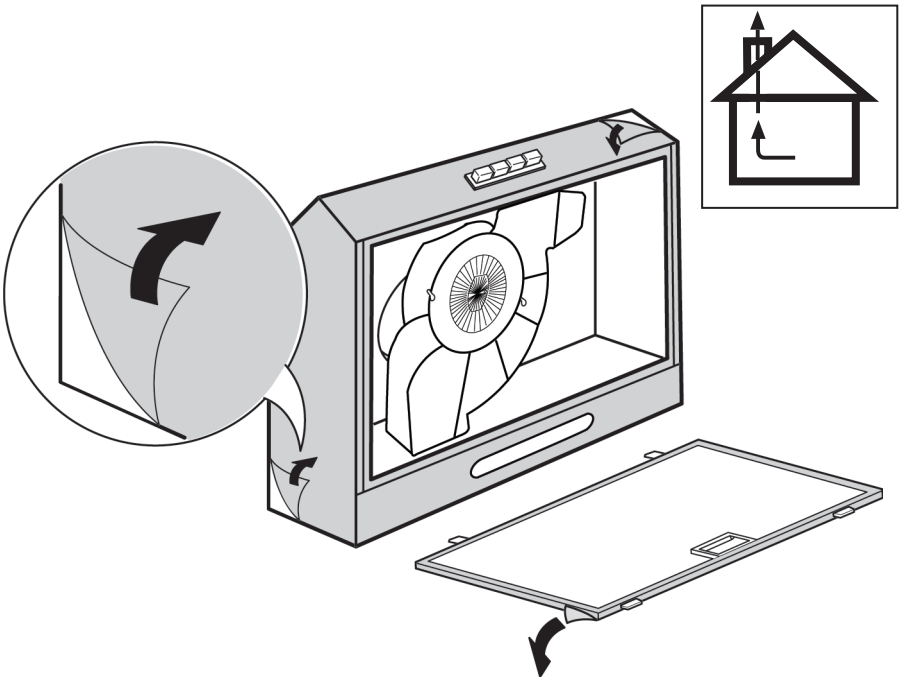

10

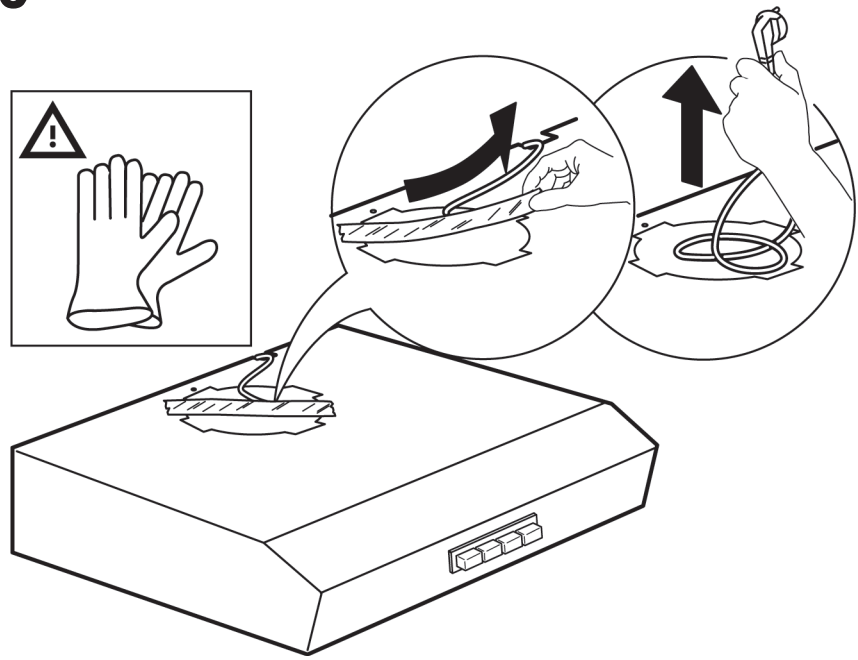

11

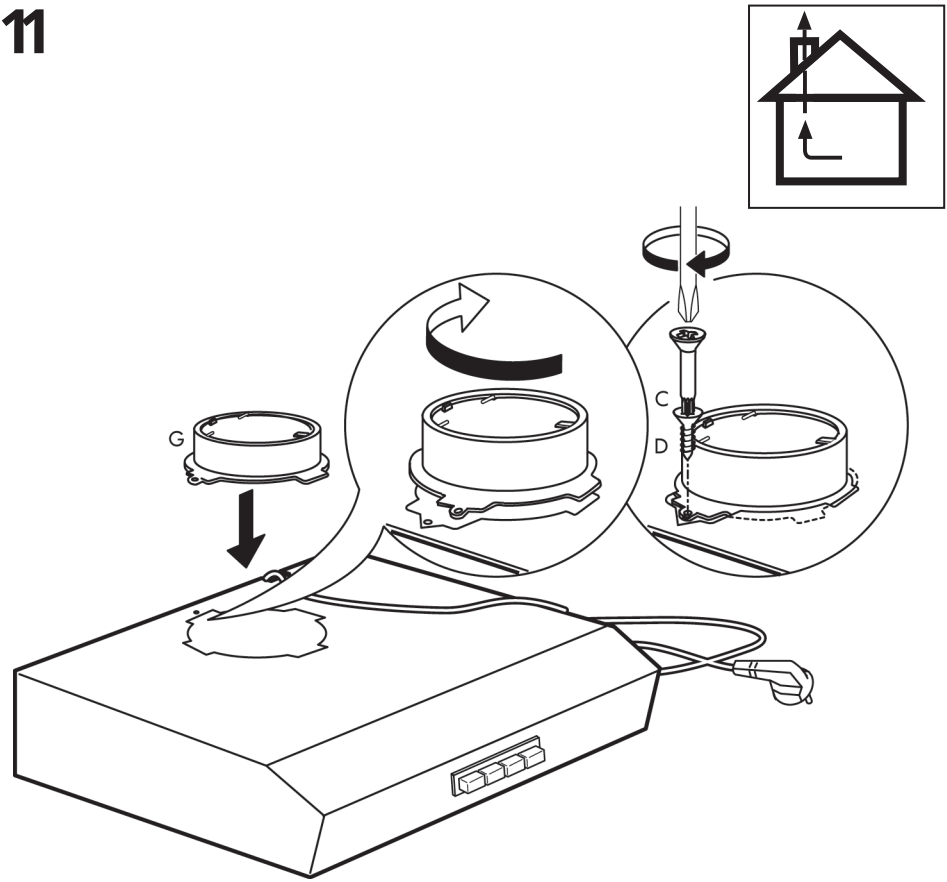

12

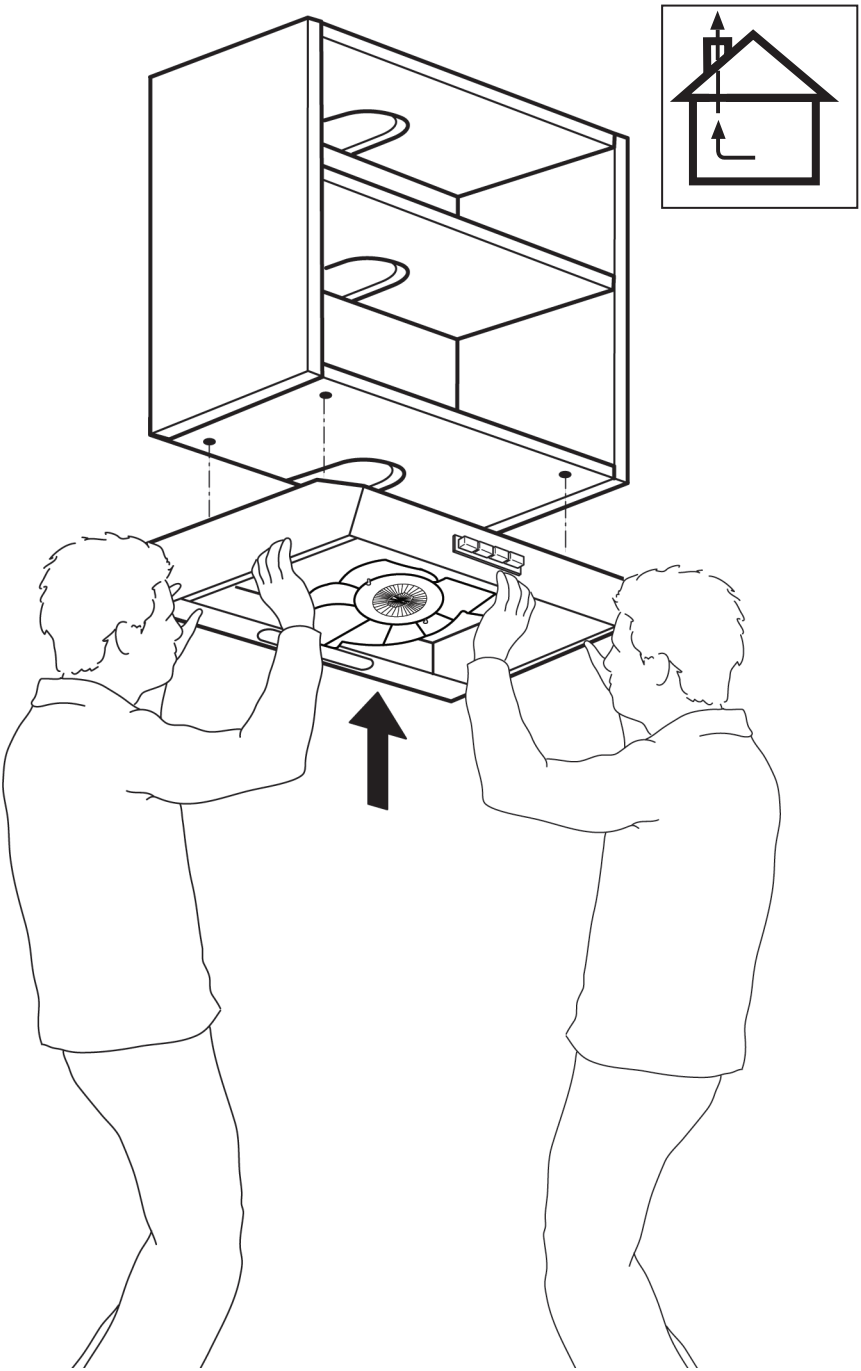

13

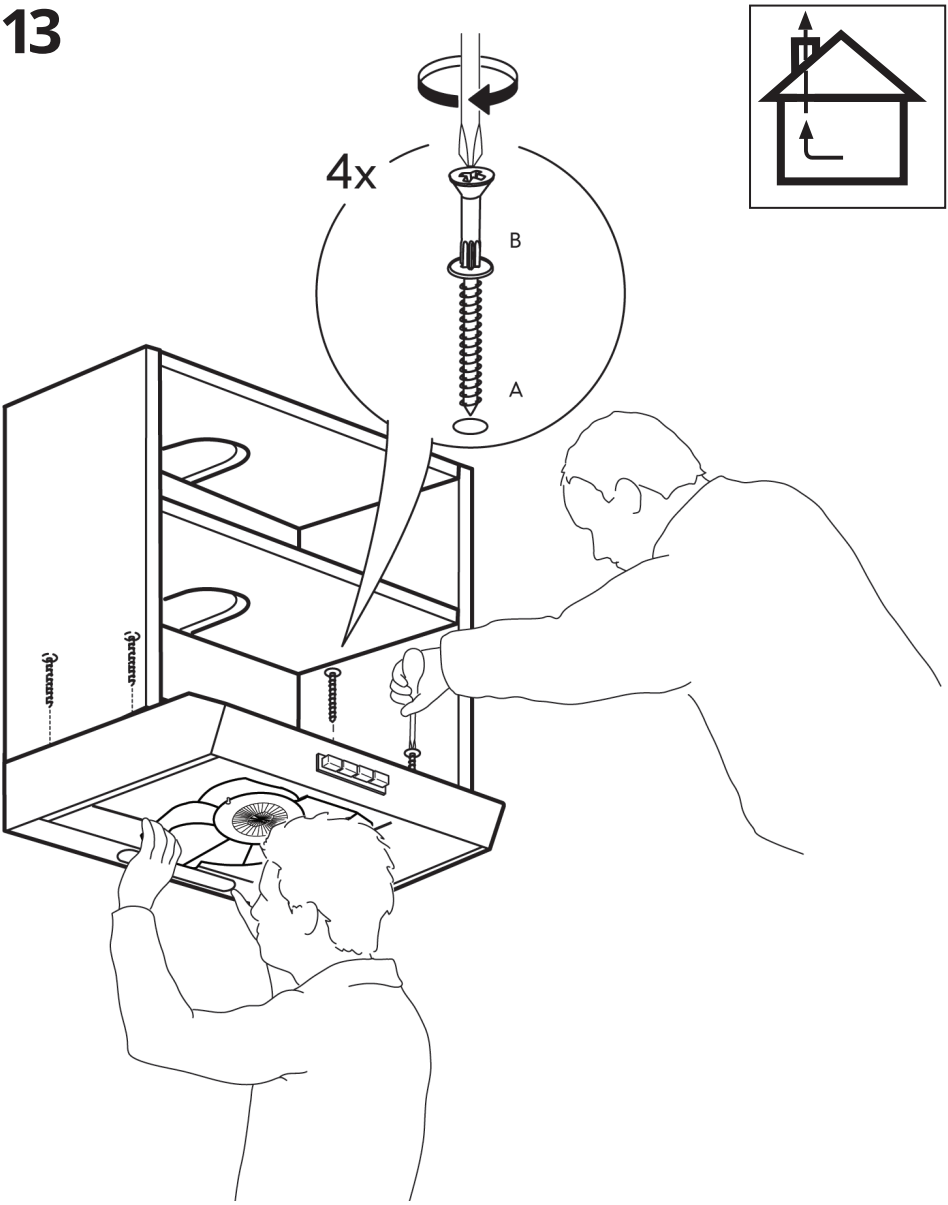

14

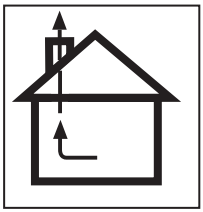

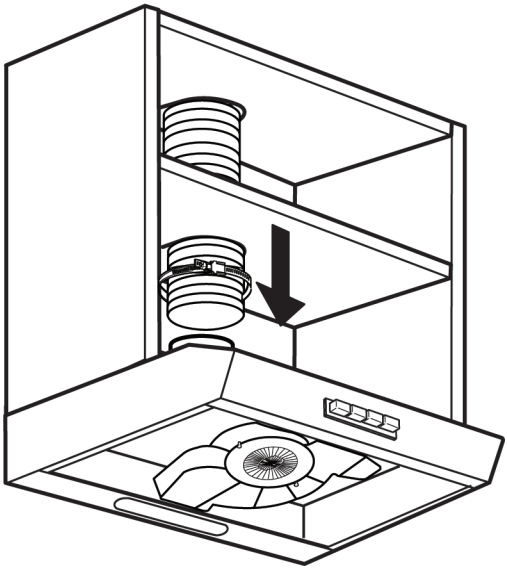

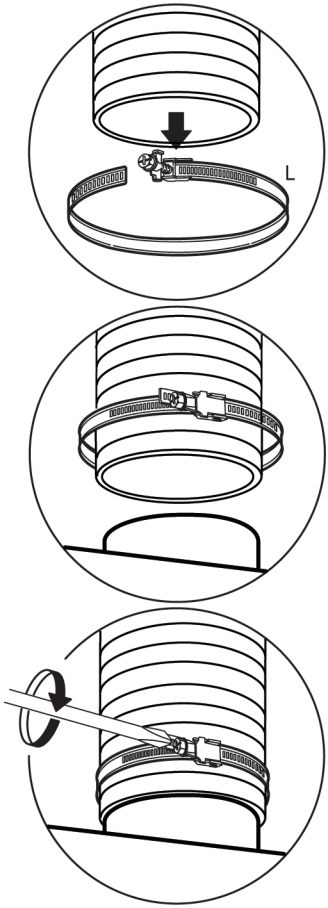

15

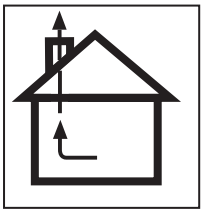

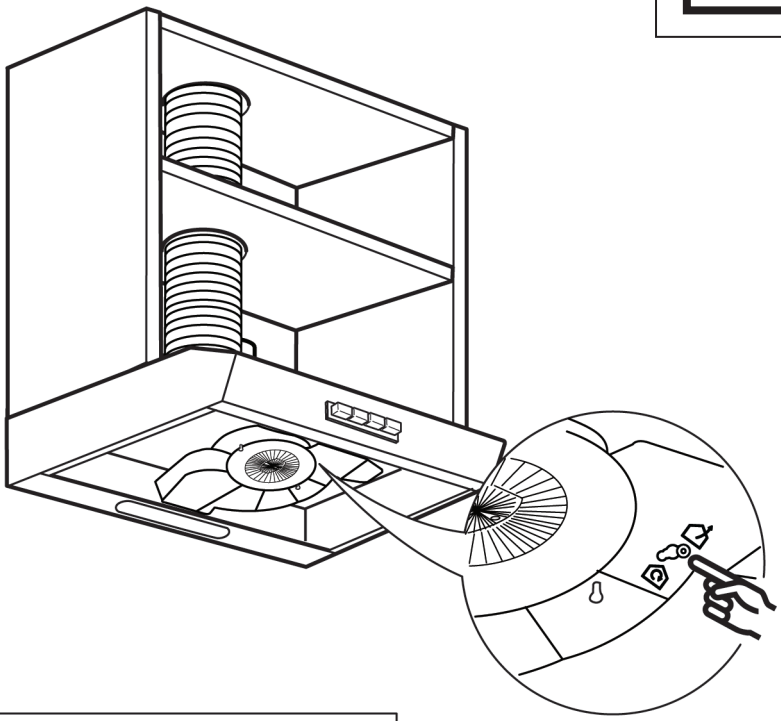

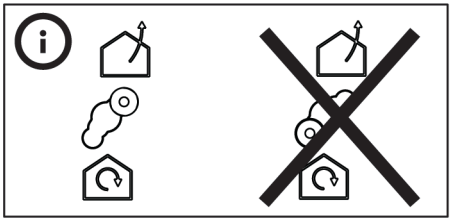

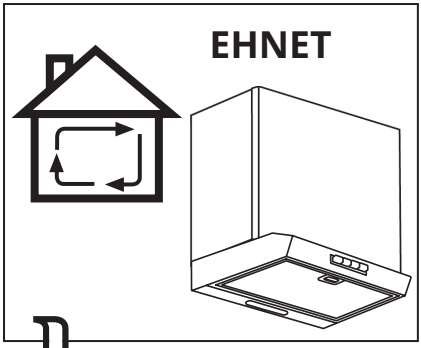
EHNET

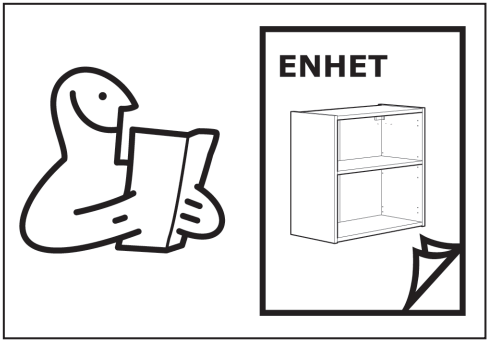
ENHET

1

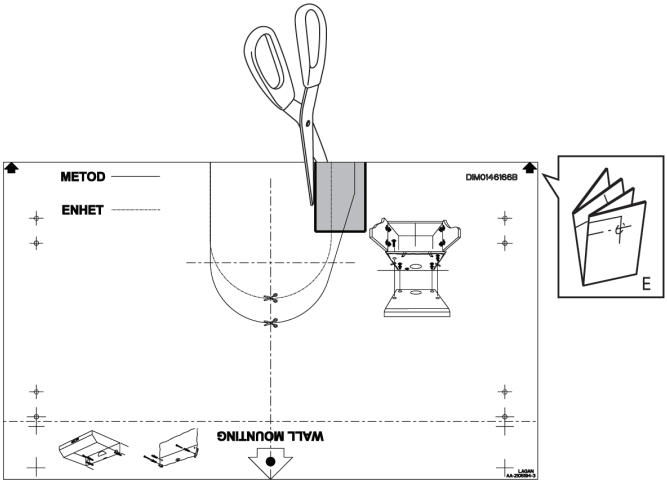
METOD
ENHET
DIM0146166B
E
WALL MOUNTING
LASER
A3-200B4-5

2

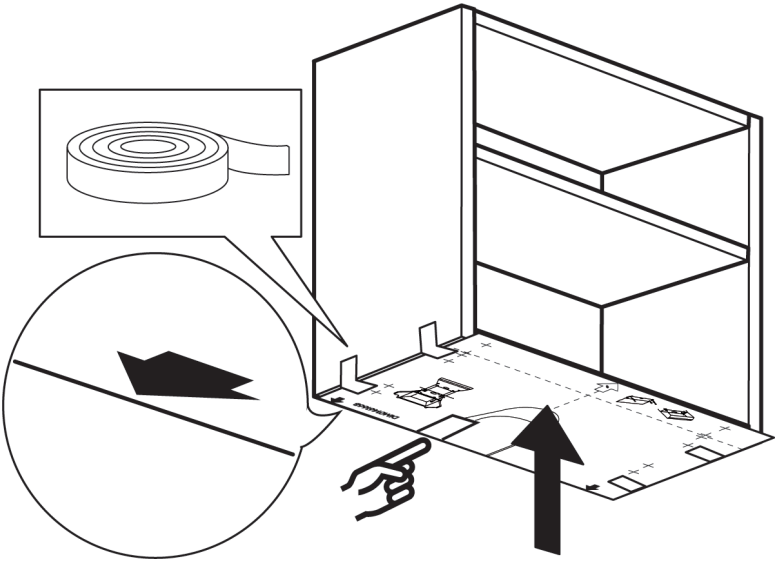

3

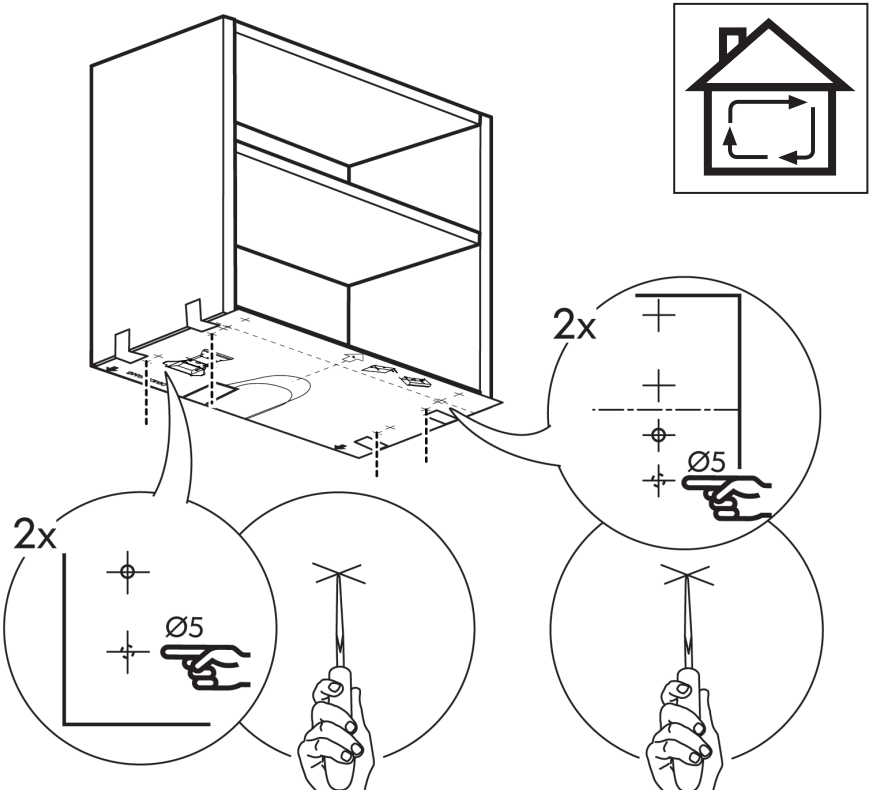

4

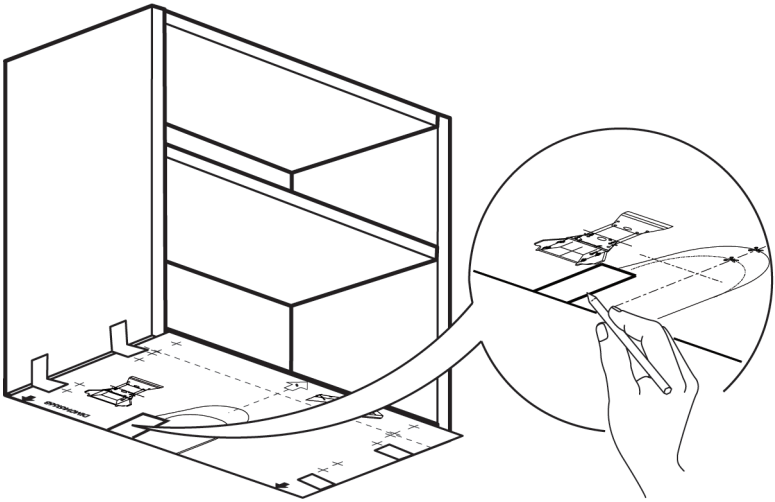

5

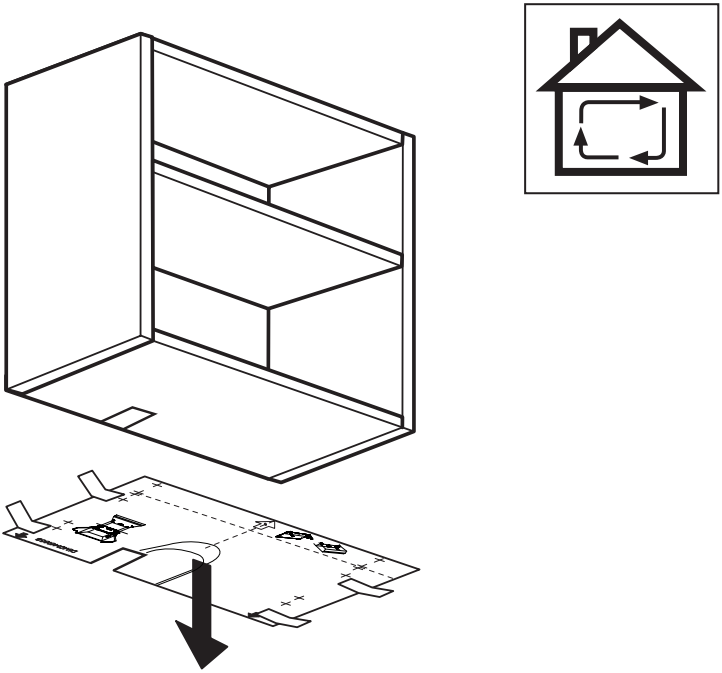

6

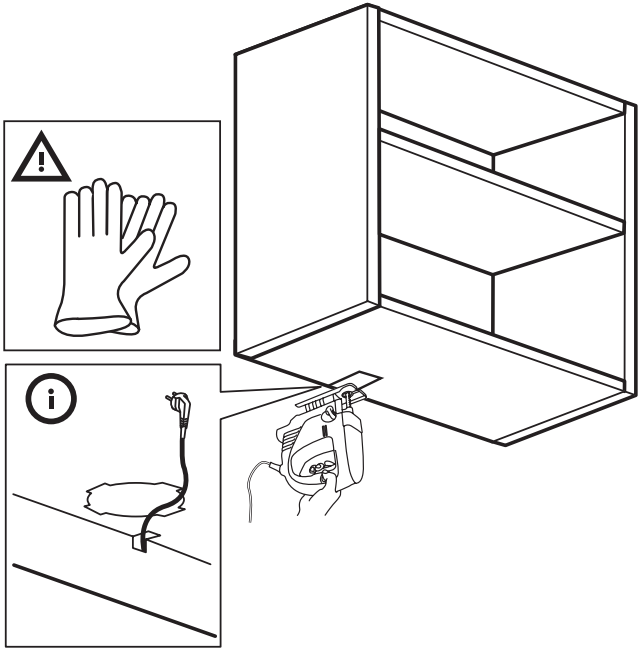

7

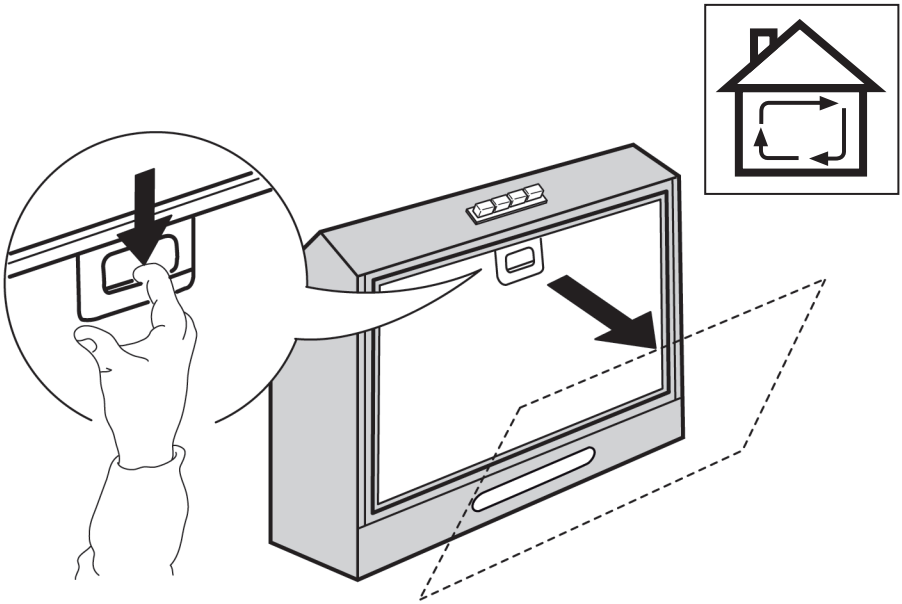

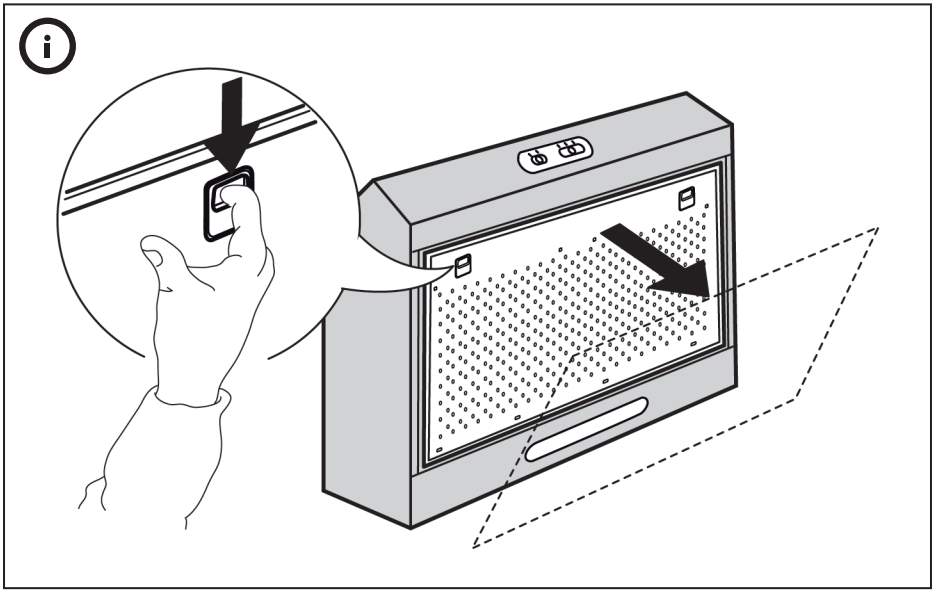

8

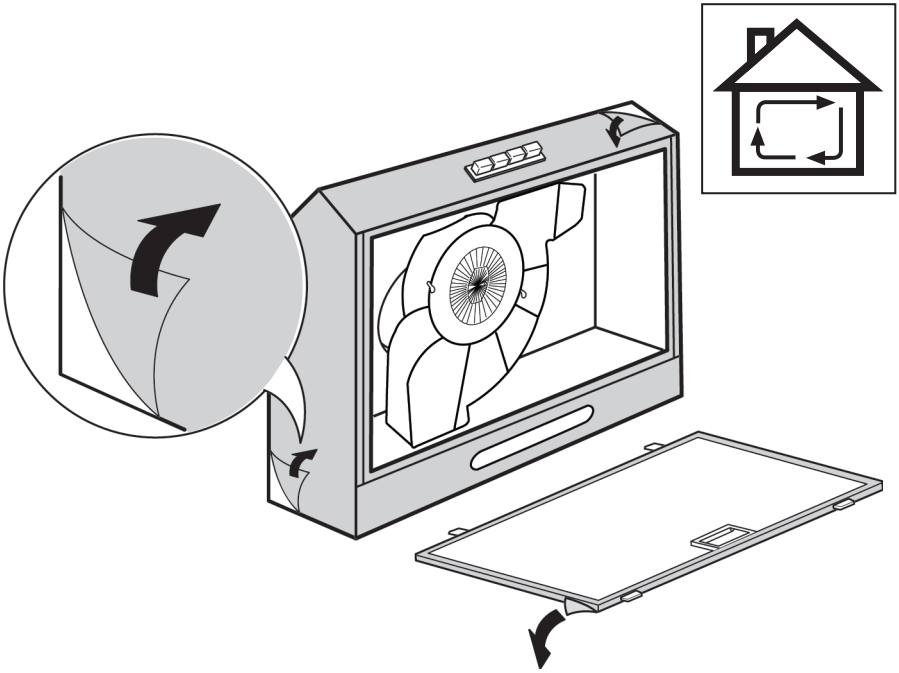

9

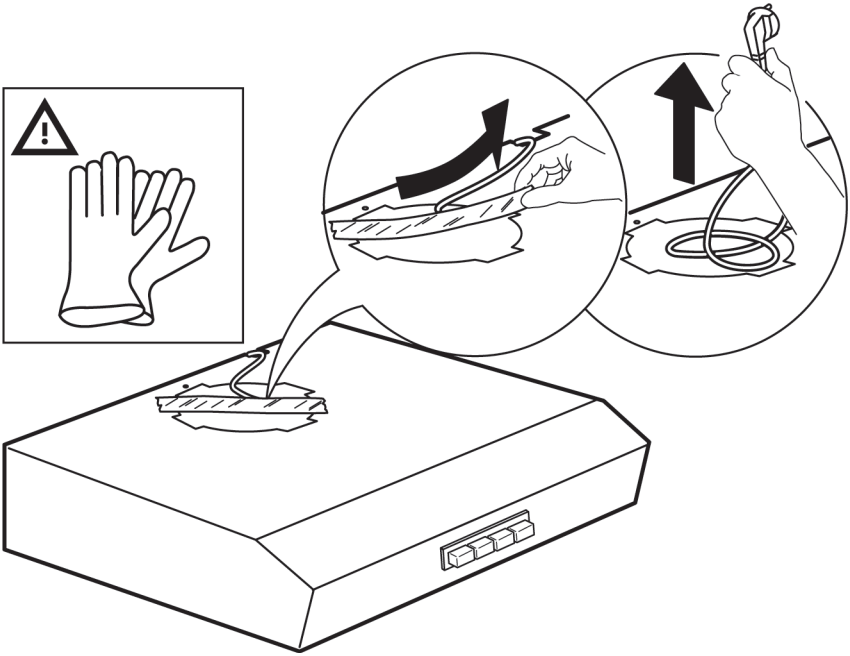

10

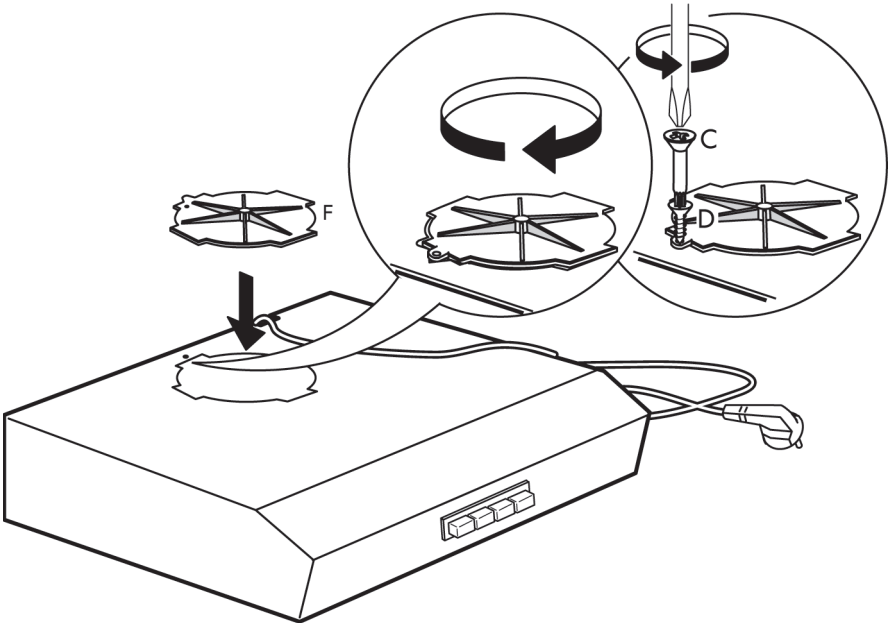

11

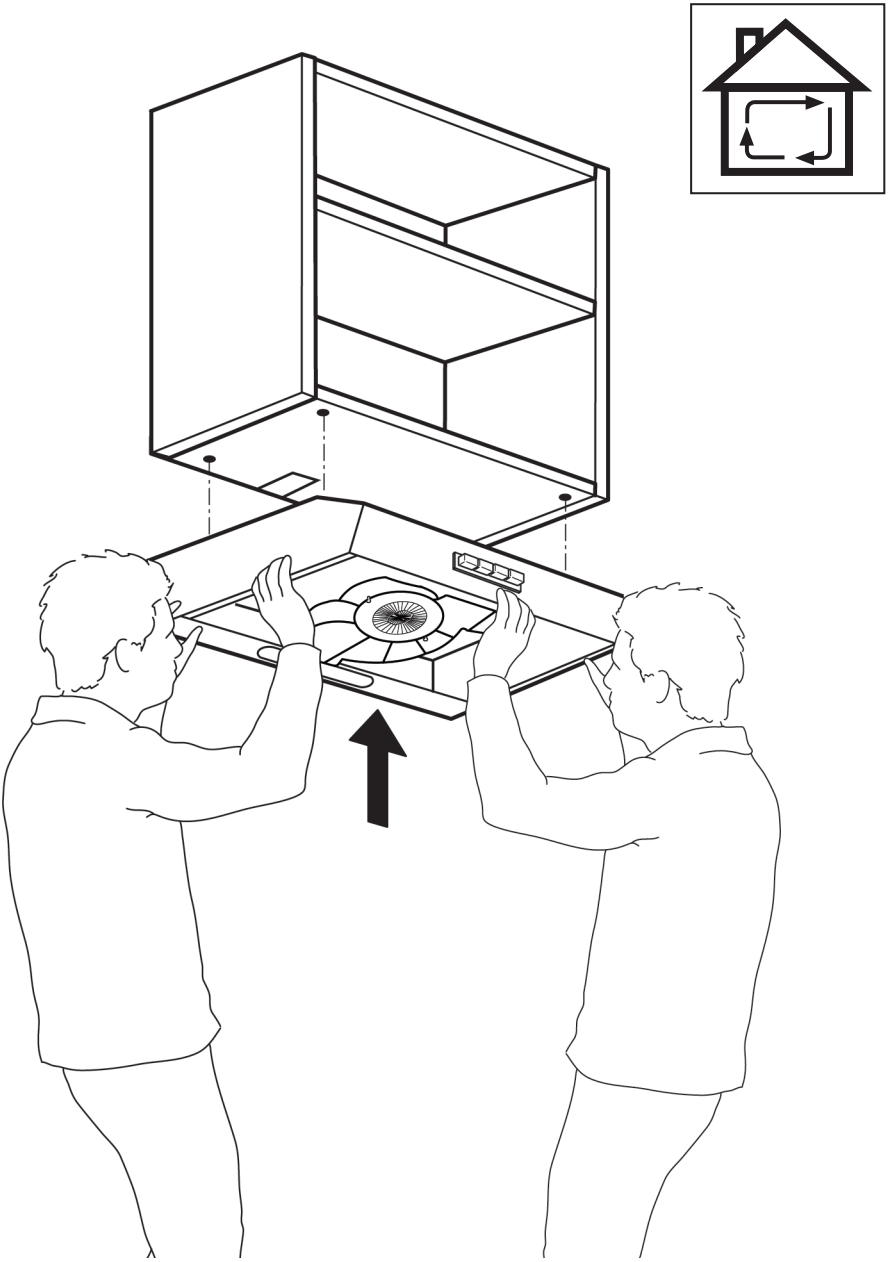

12

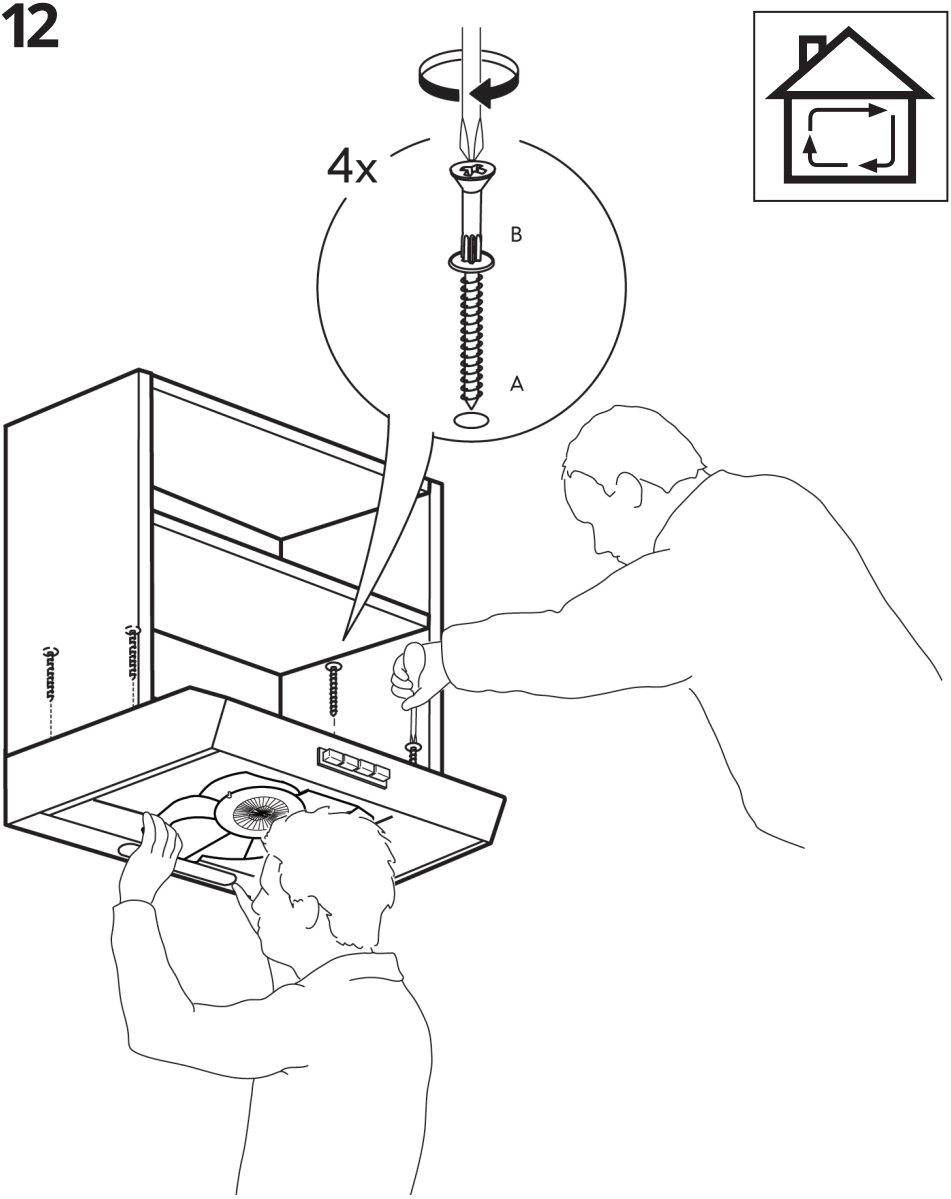

13

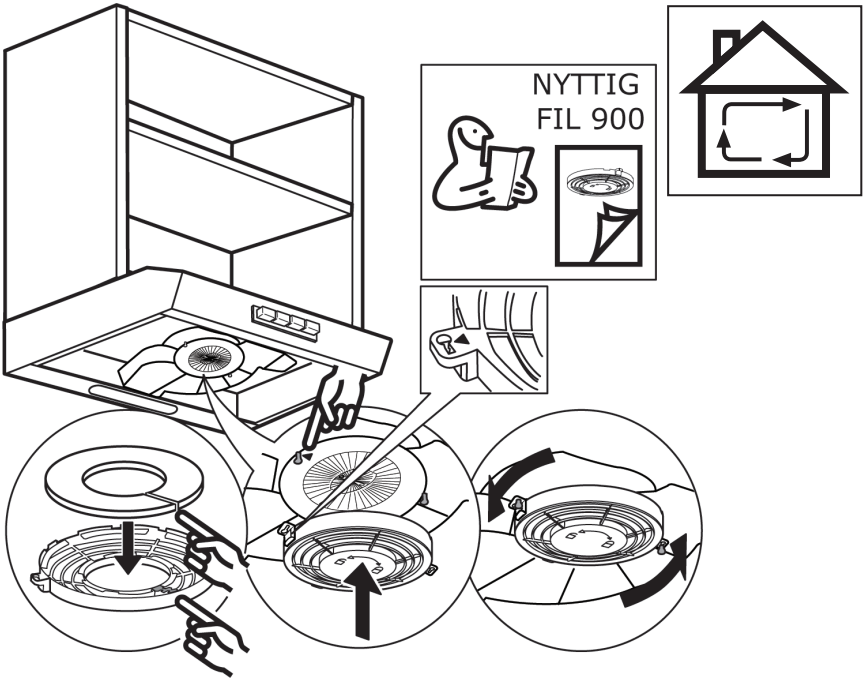

14

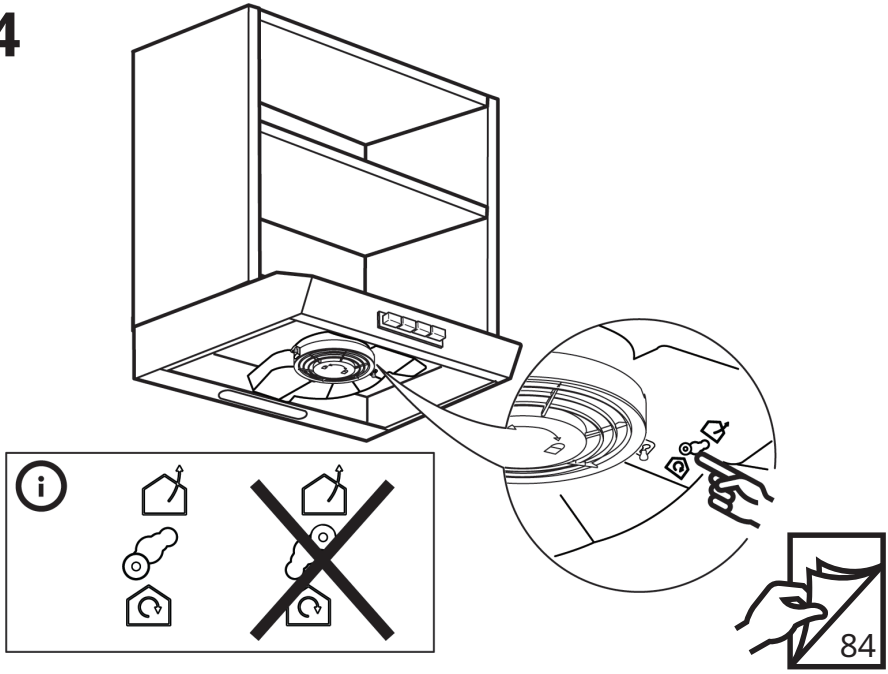

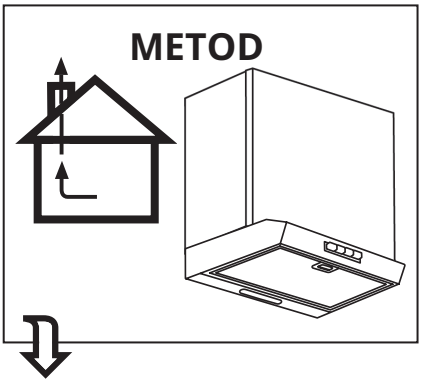
METOD

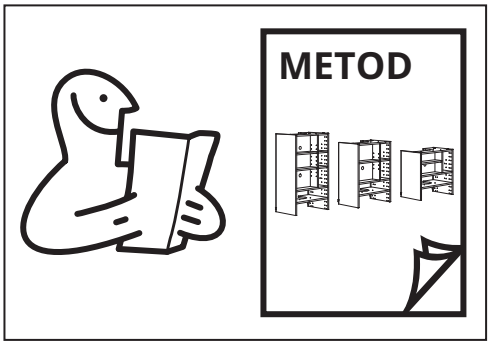
METOD

1

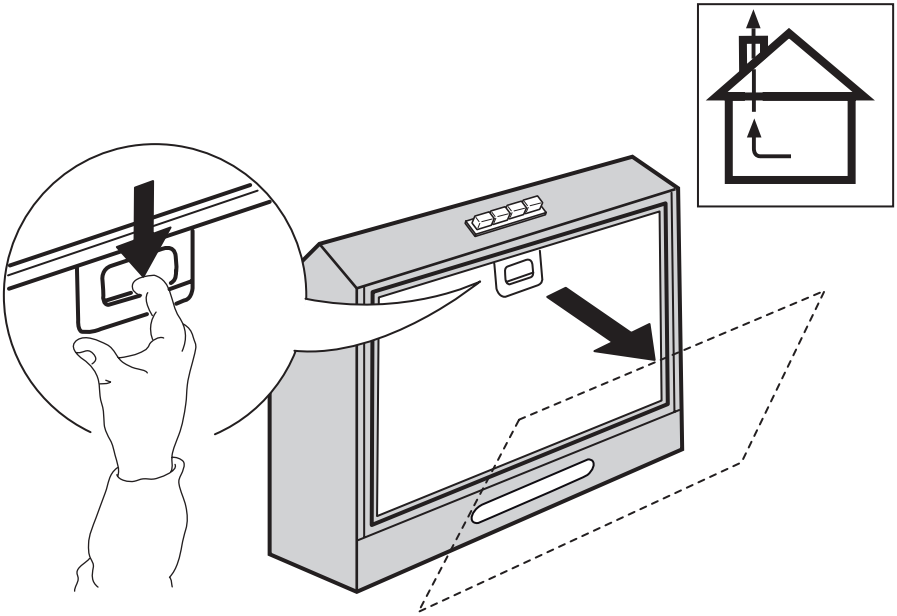

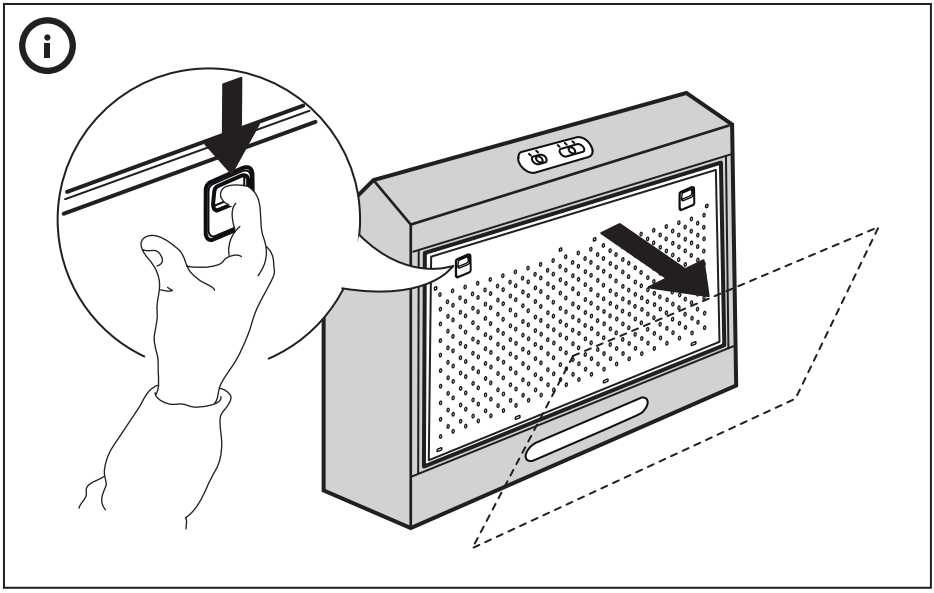

2

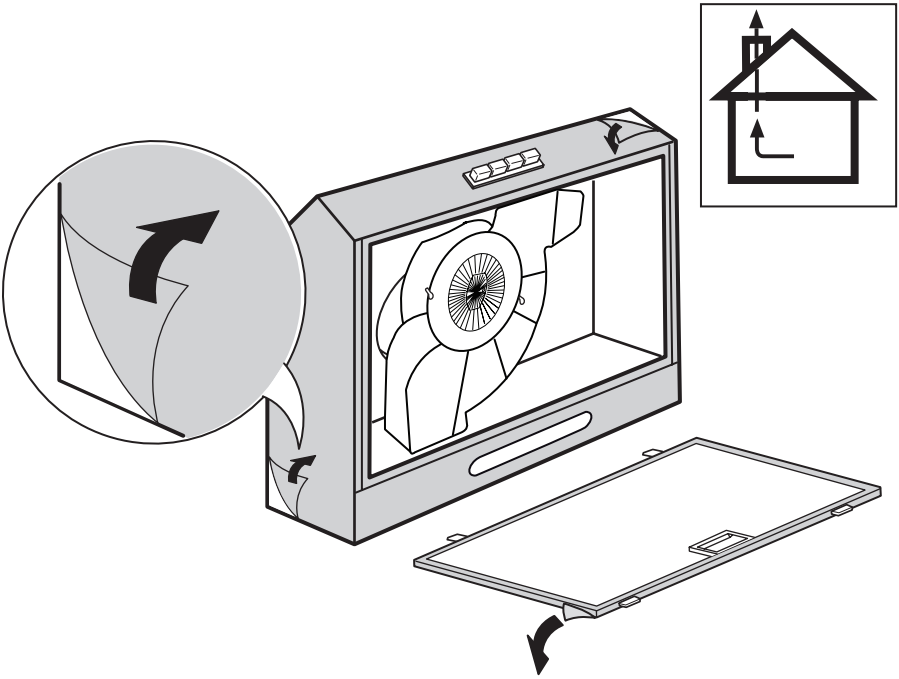

3

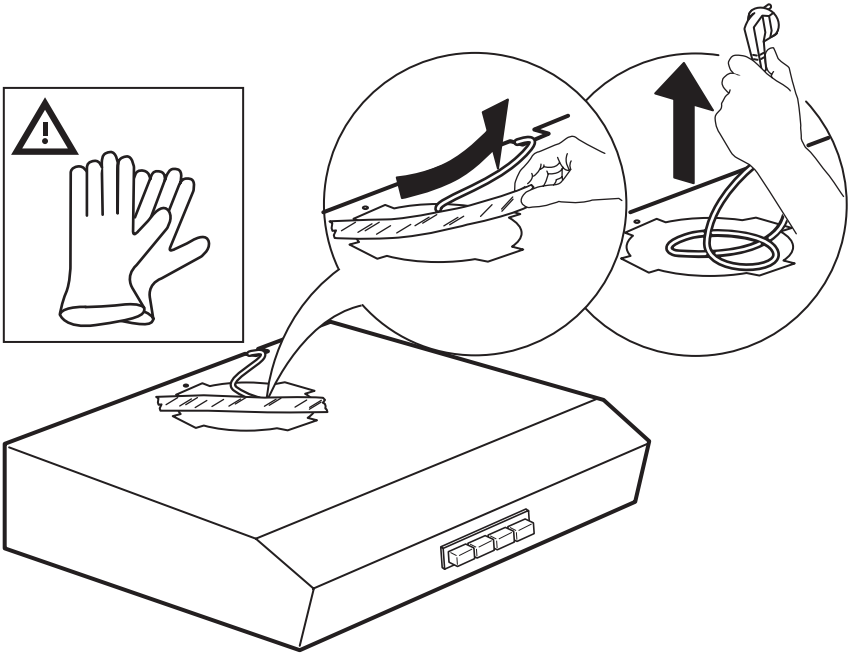

4

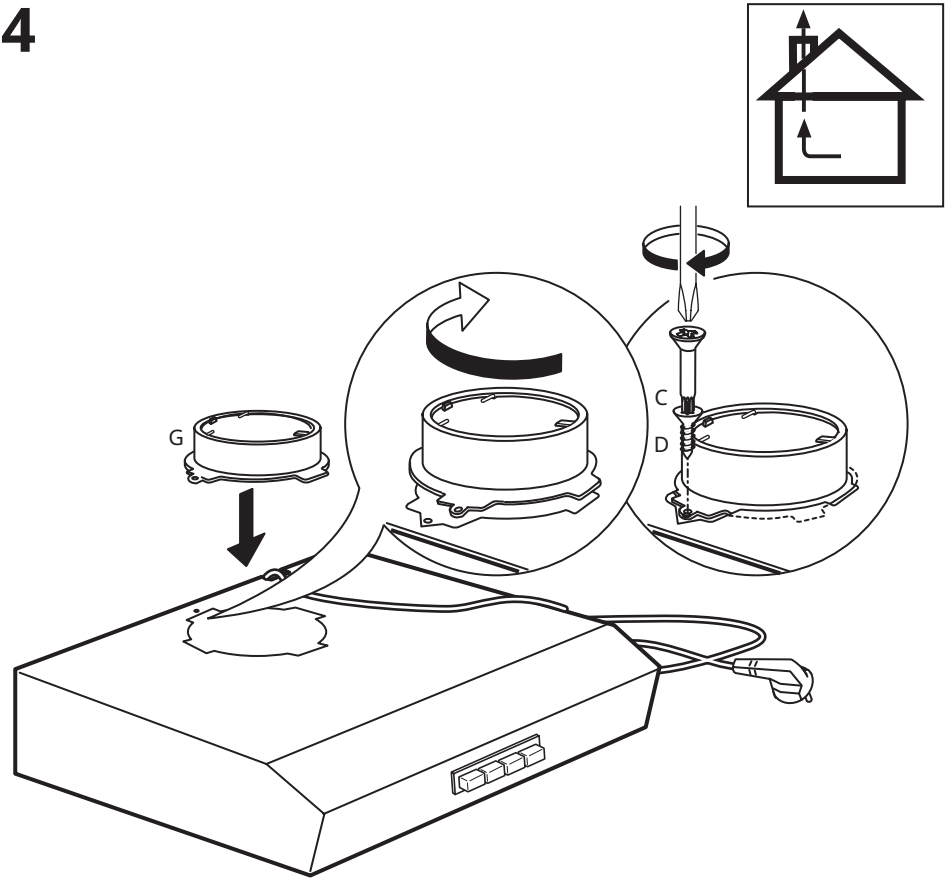

5

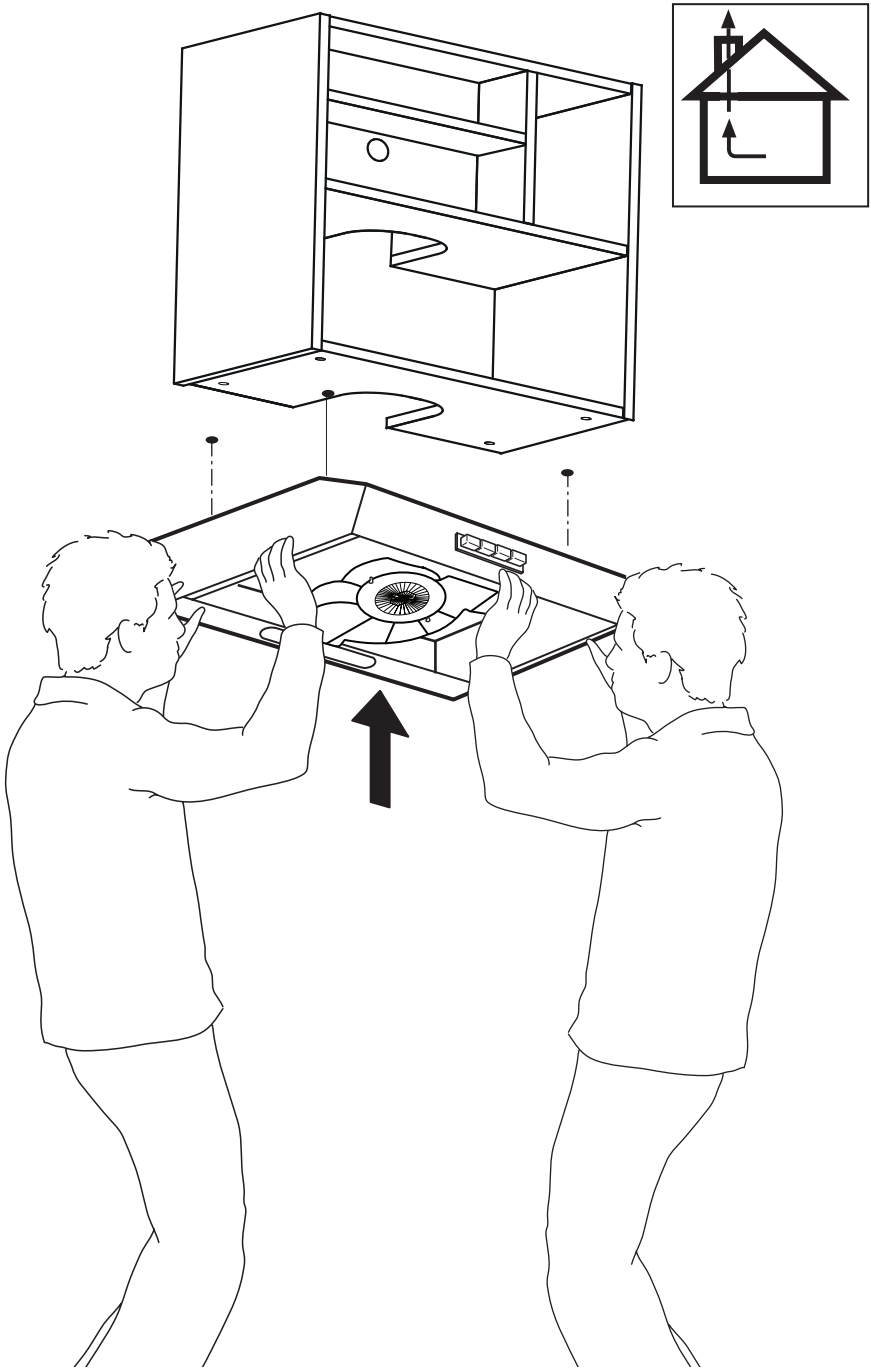

6

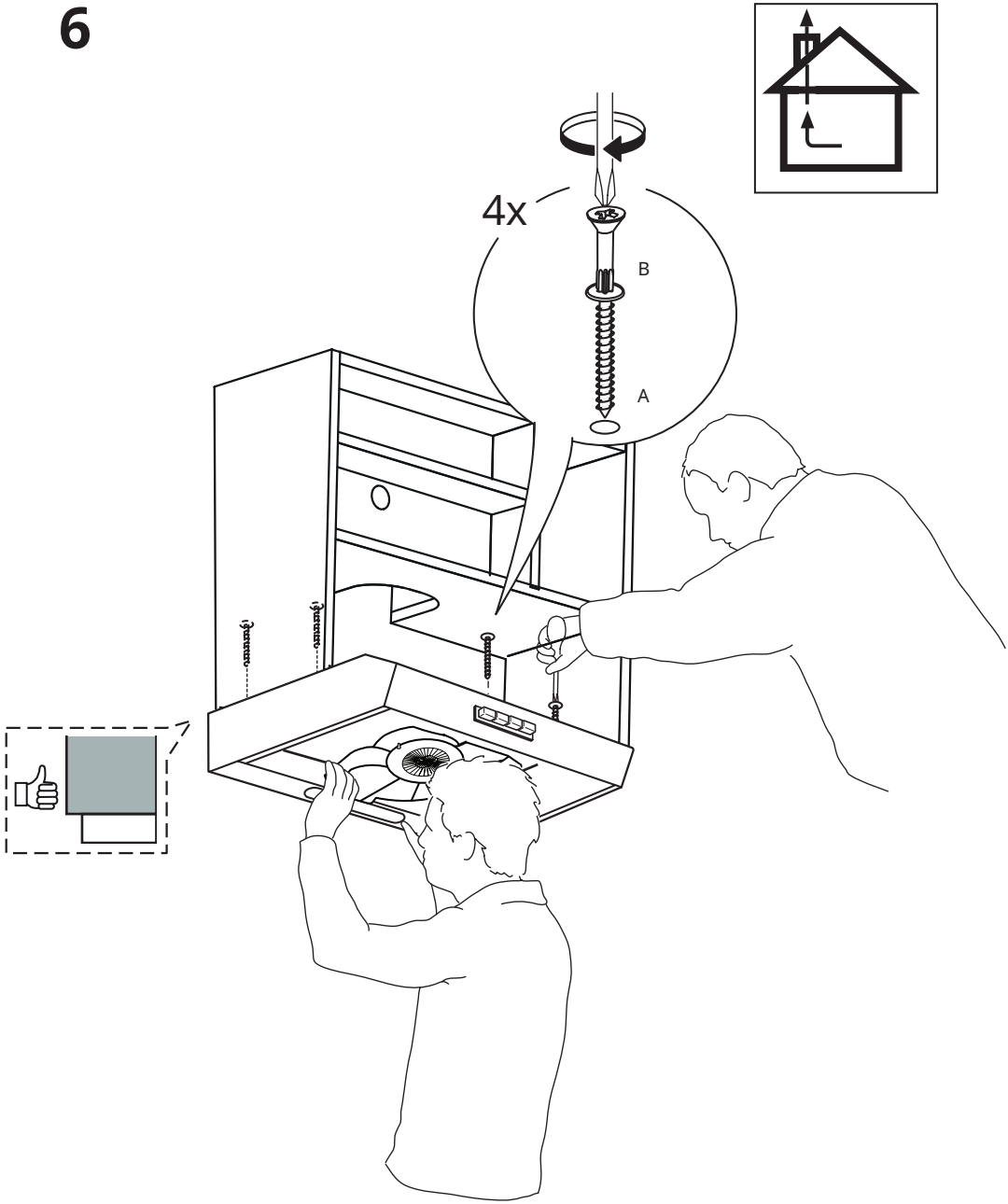

7

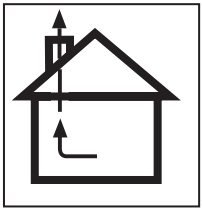

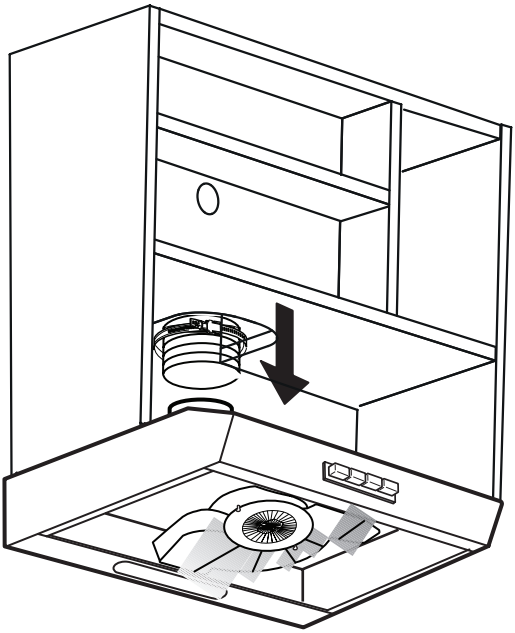

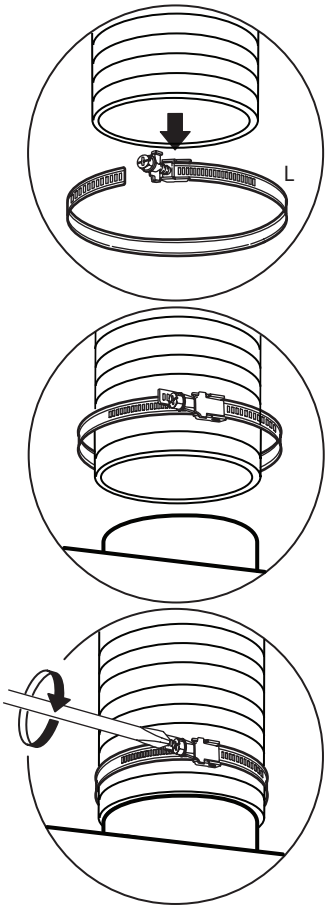

8

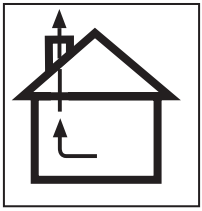

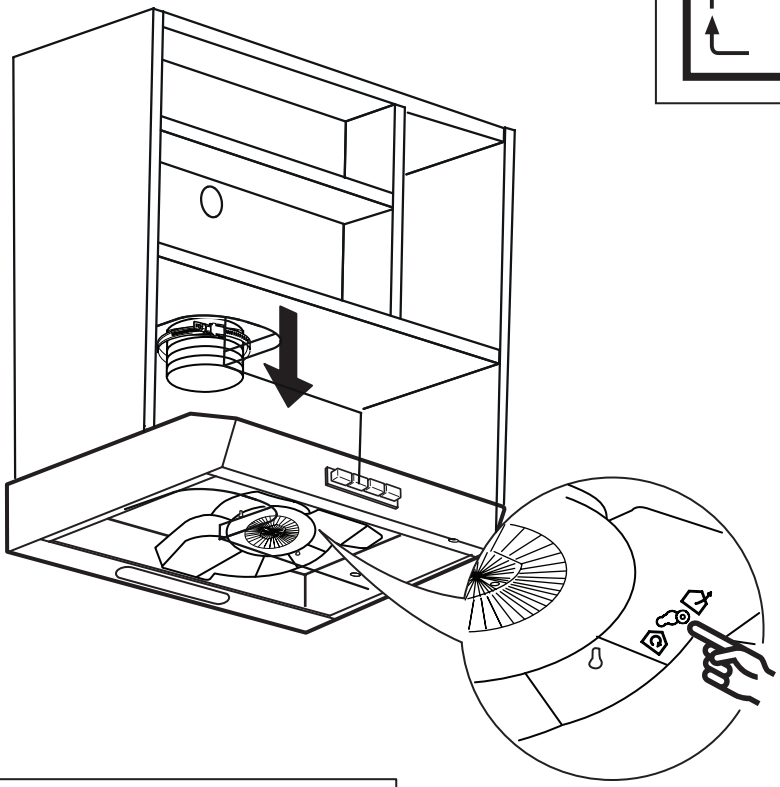

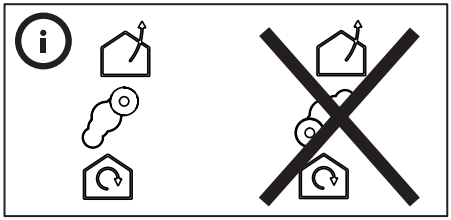

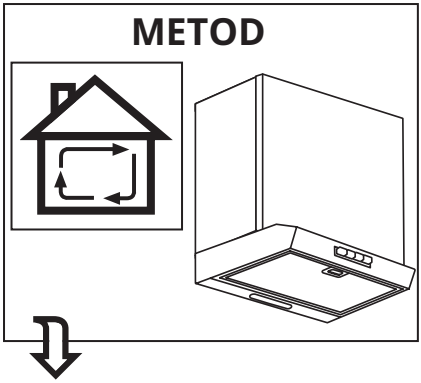
METOD

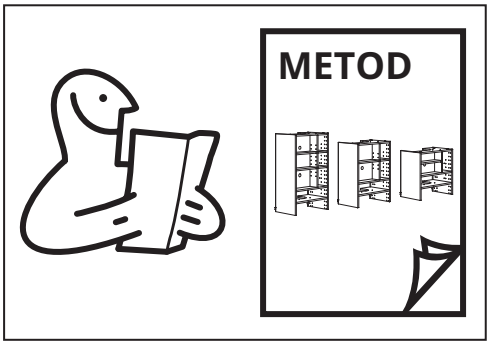
METOD

1

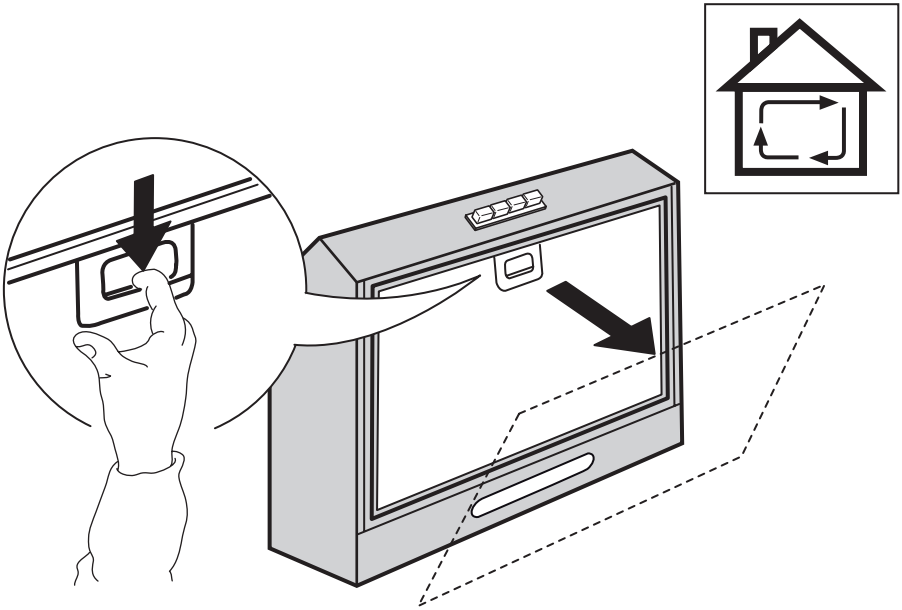

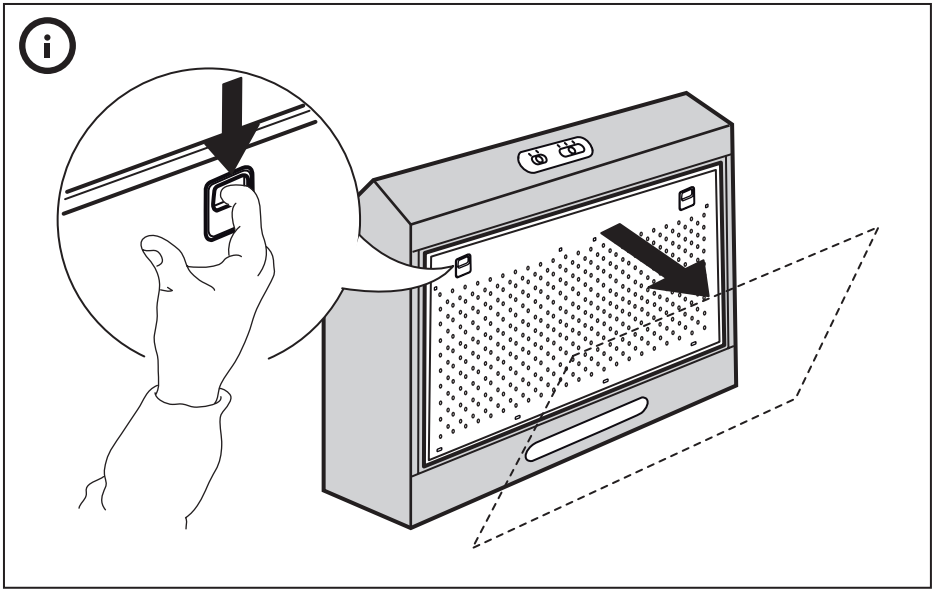

2

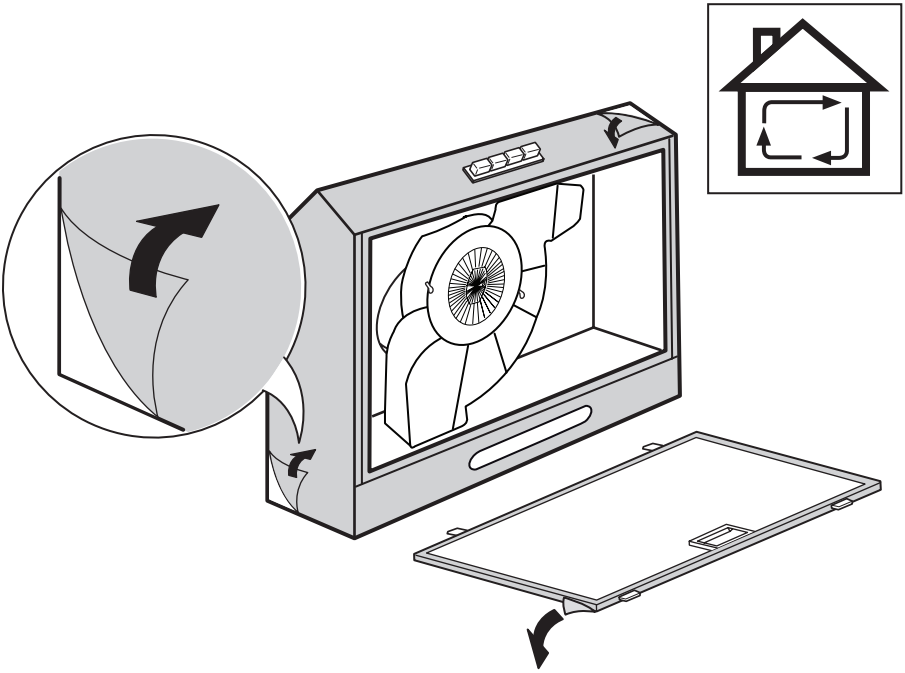

3

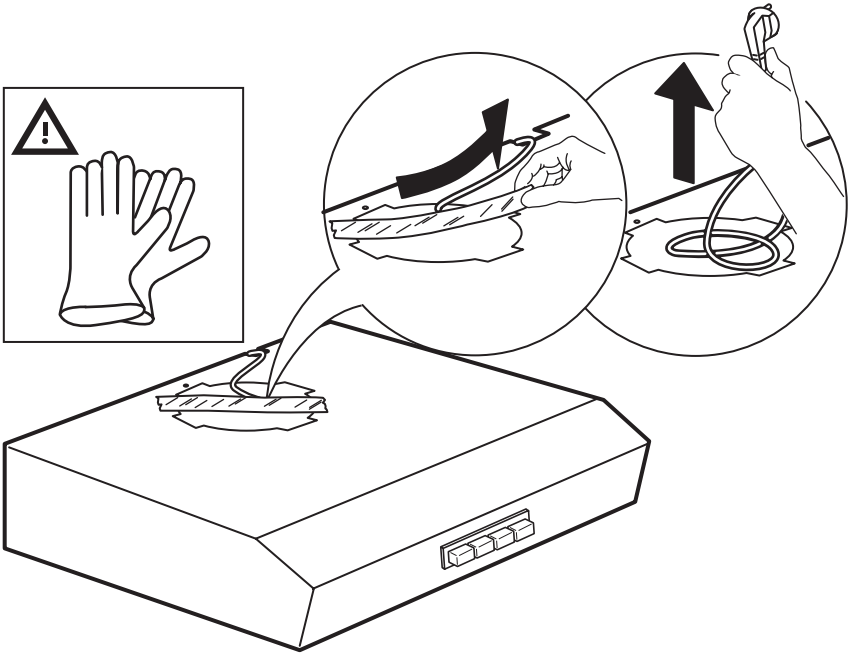

4

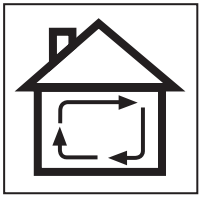

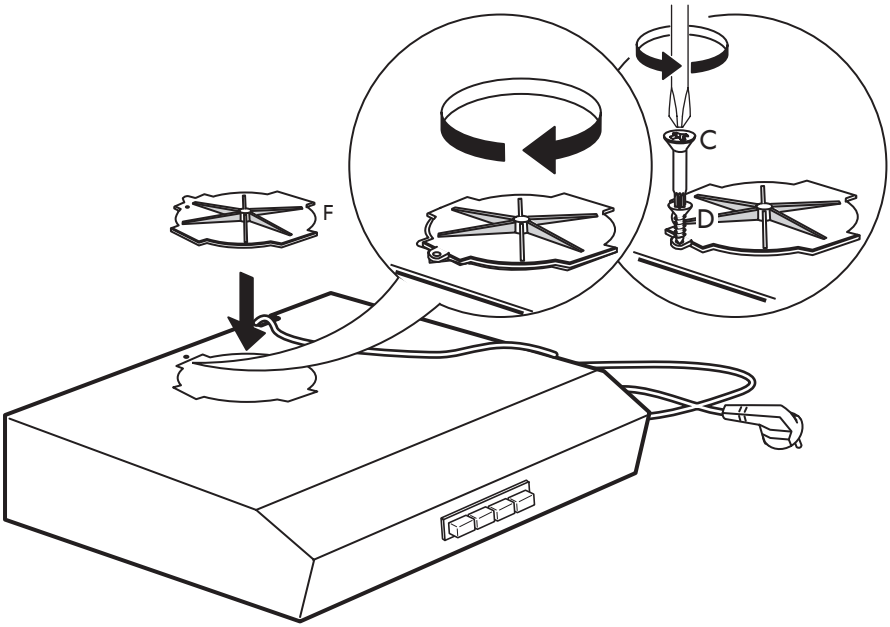

5

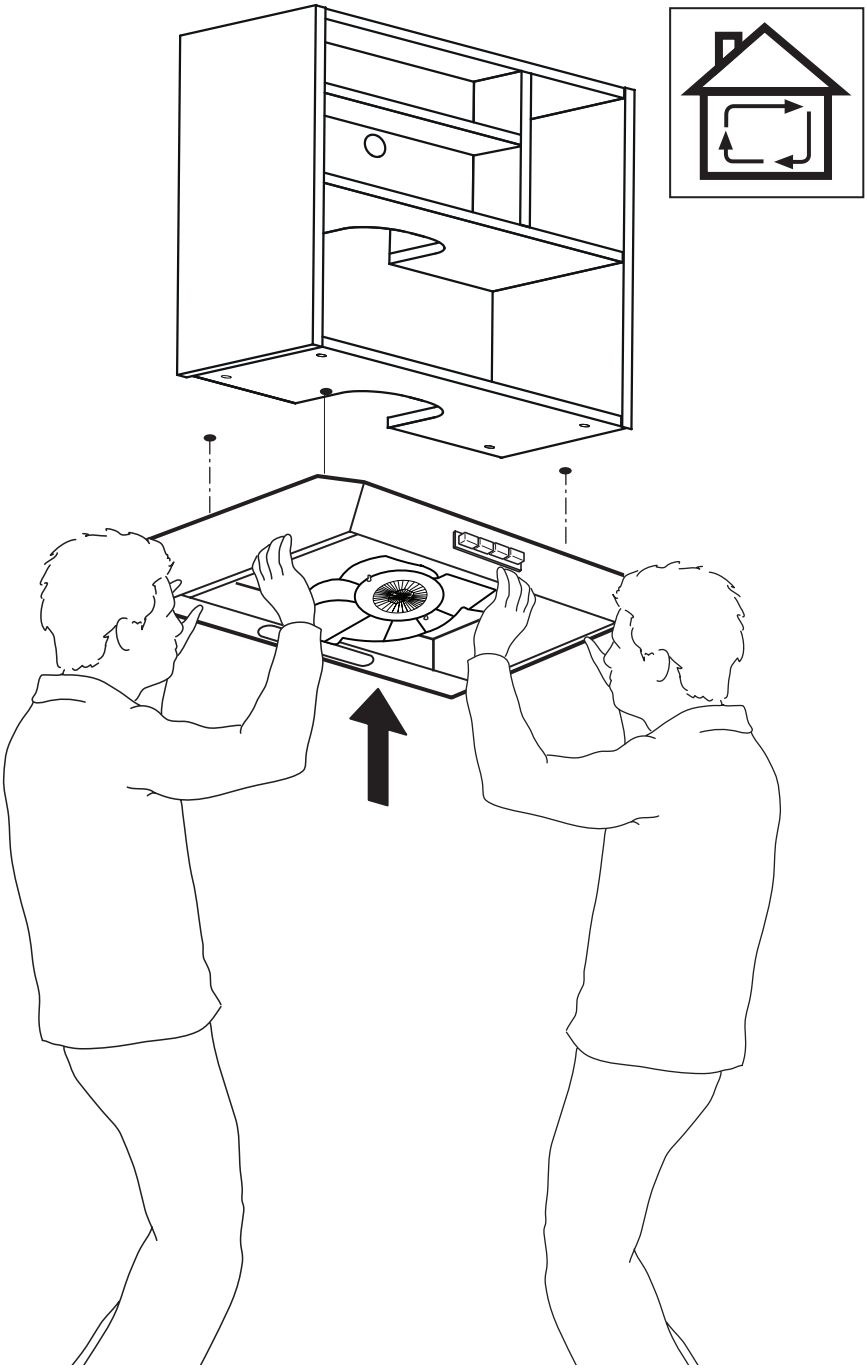

6

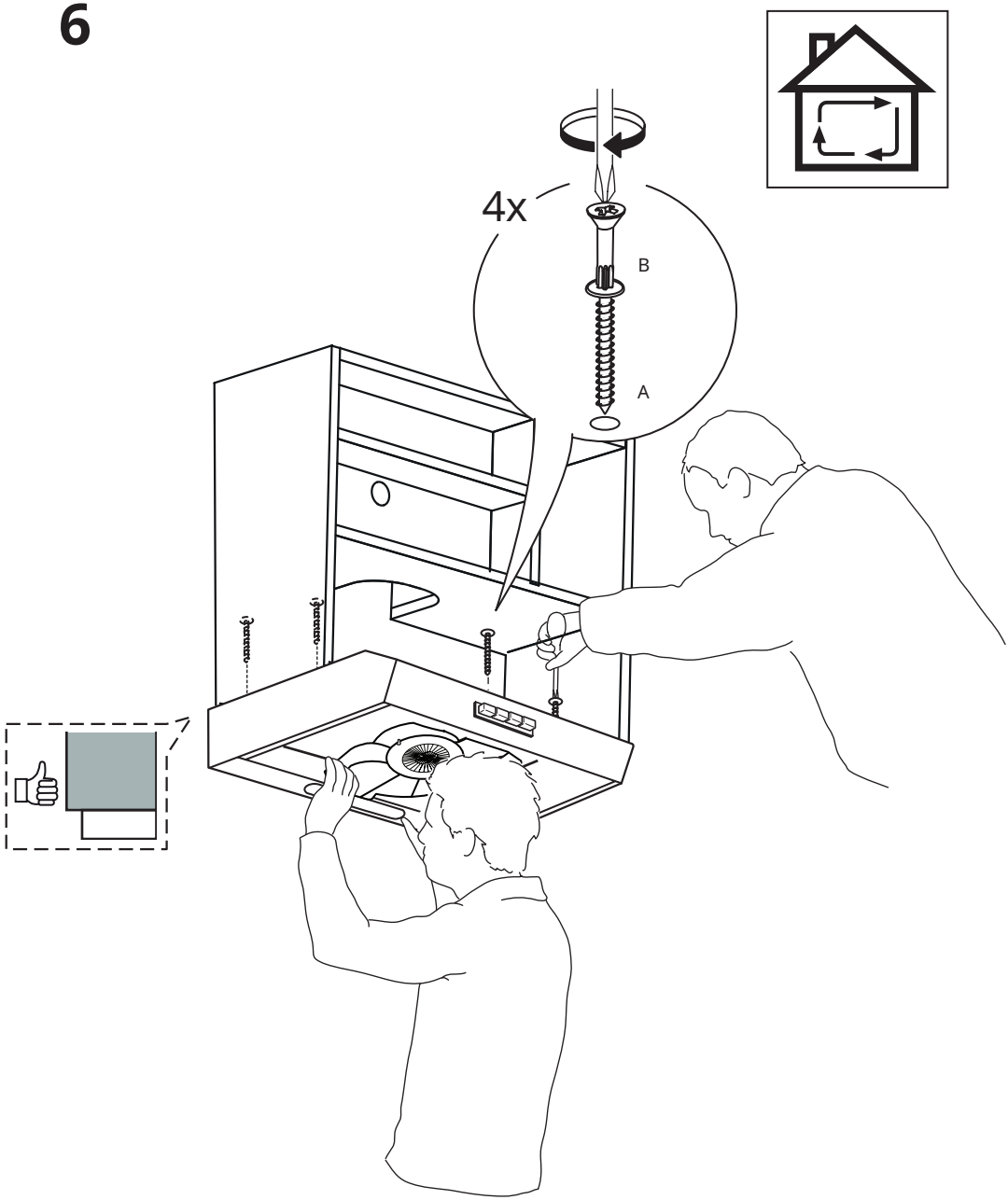

7

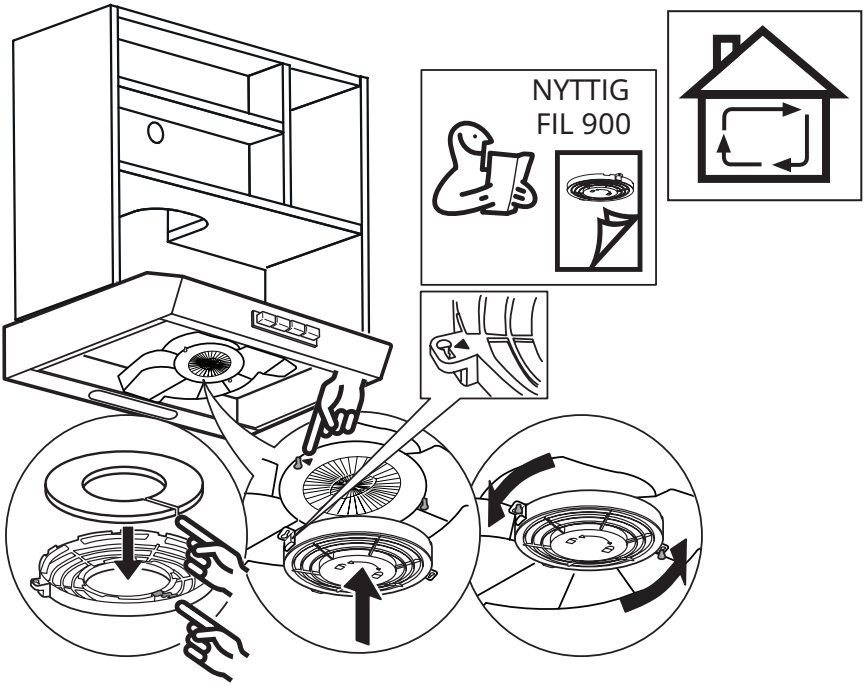

8

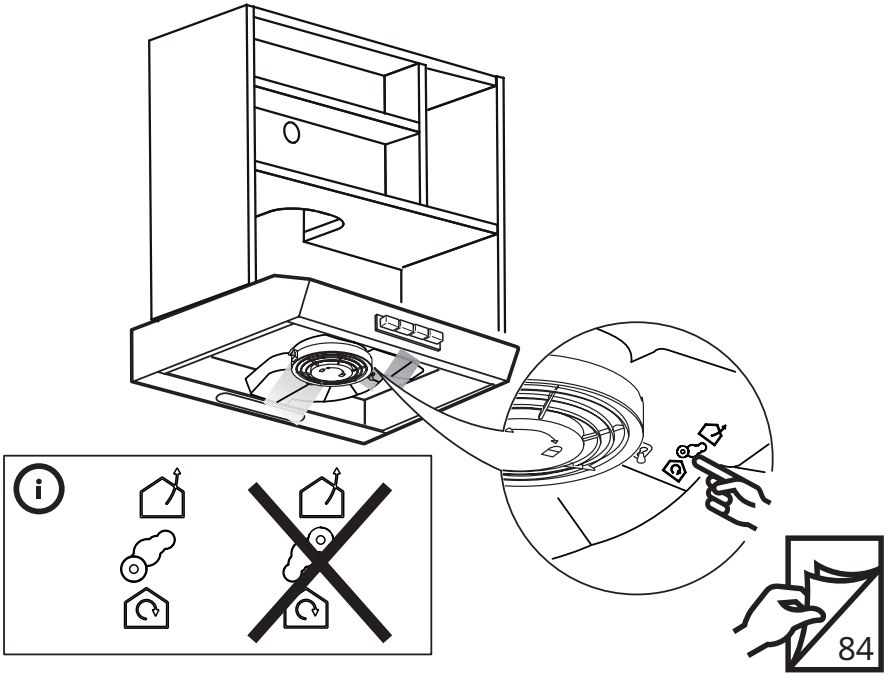

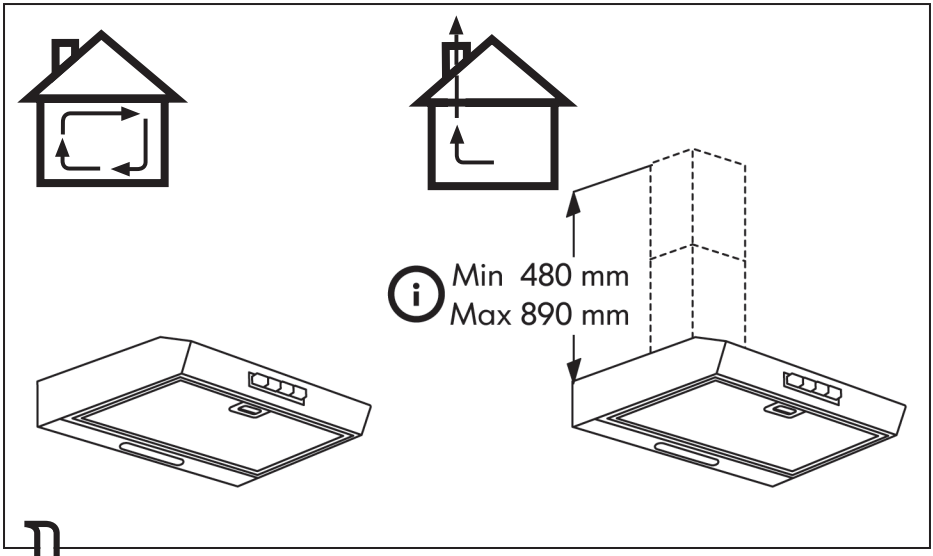

1

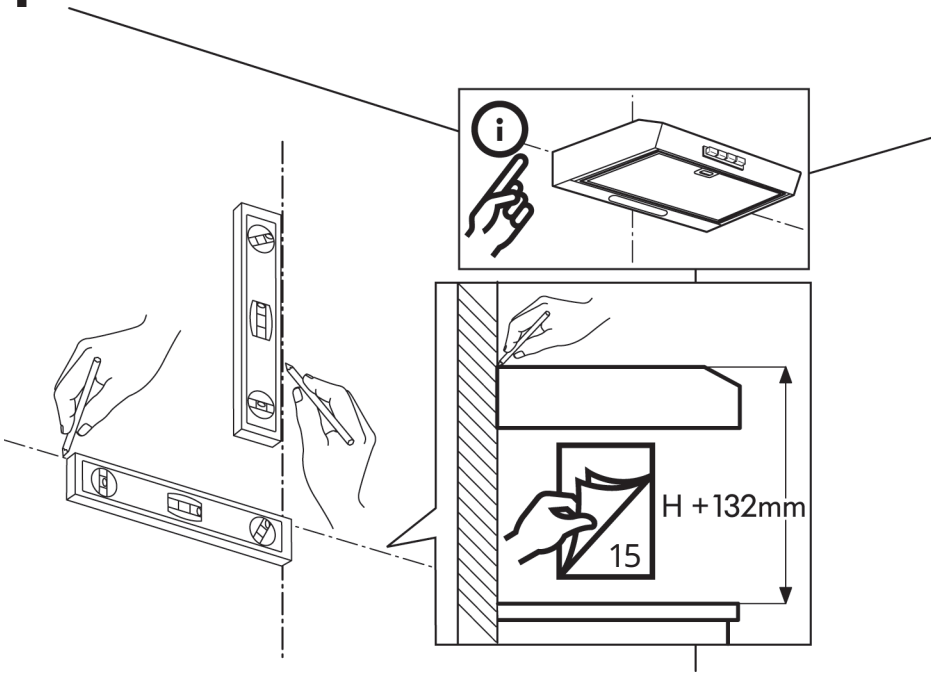

2

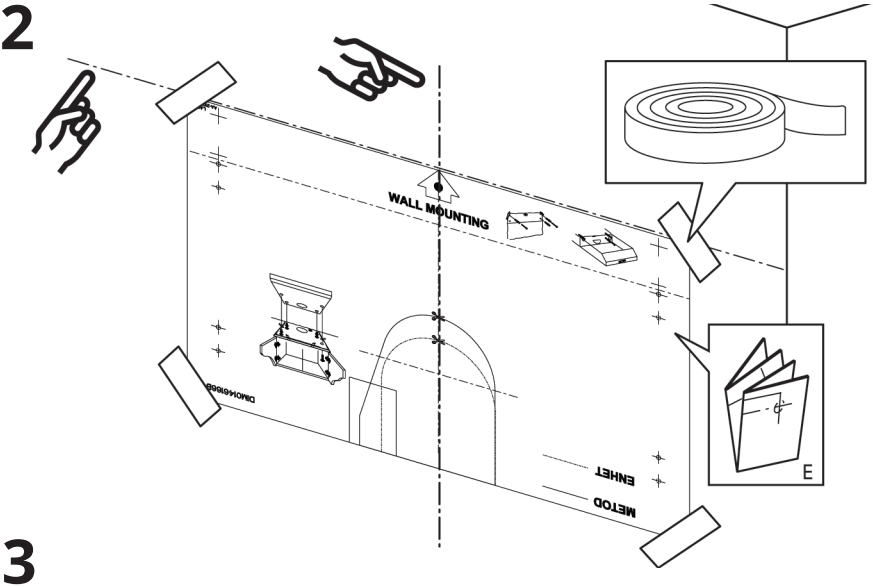
WALL MOUNTING
DMOH4986
ENHET
METOD
E

3

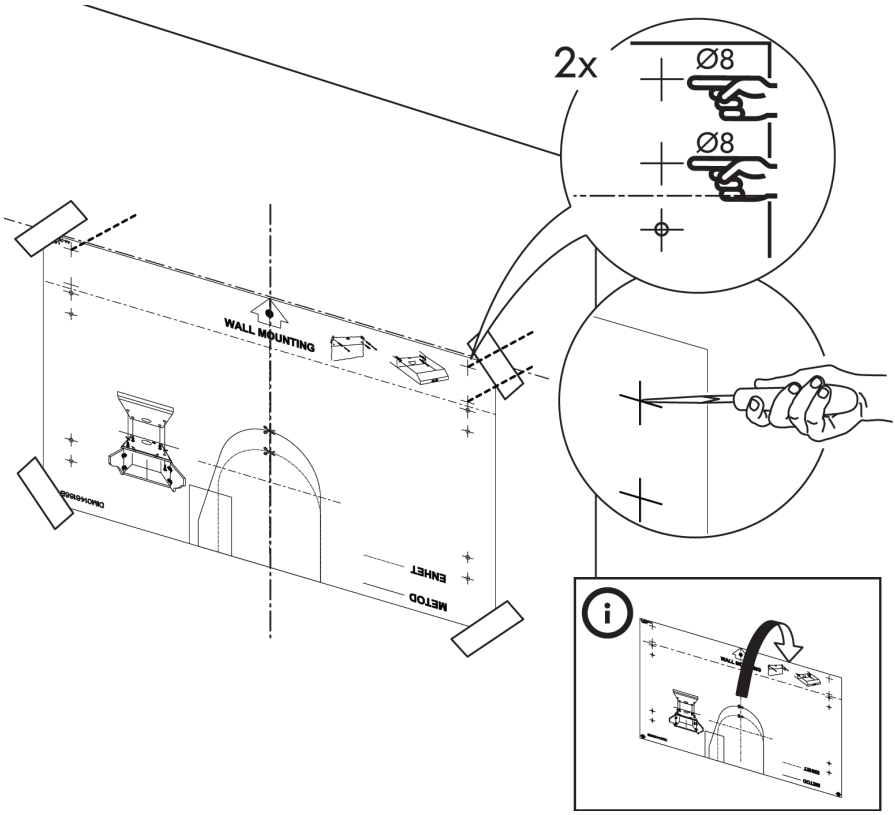
2x
Ø8
Ø8
WALL MOUNTING
DMOH4986
ENHET
METOD

4

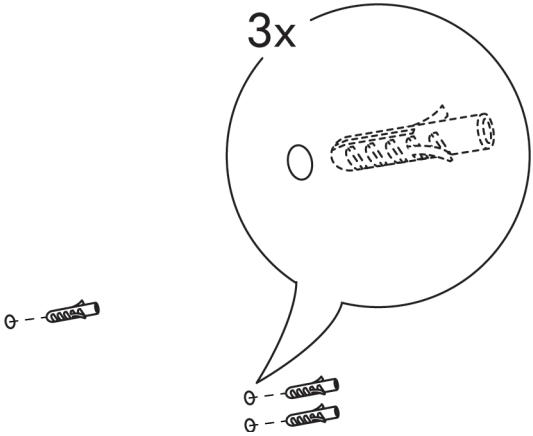

5

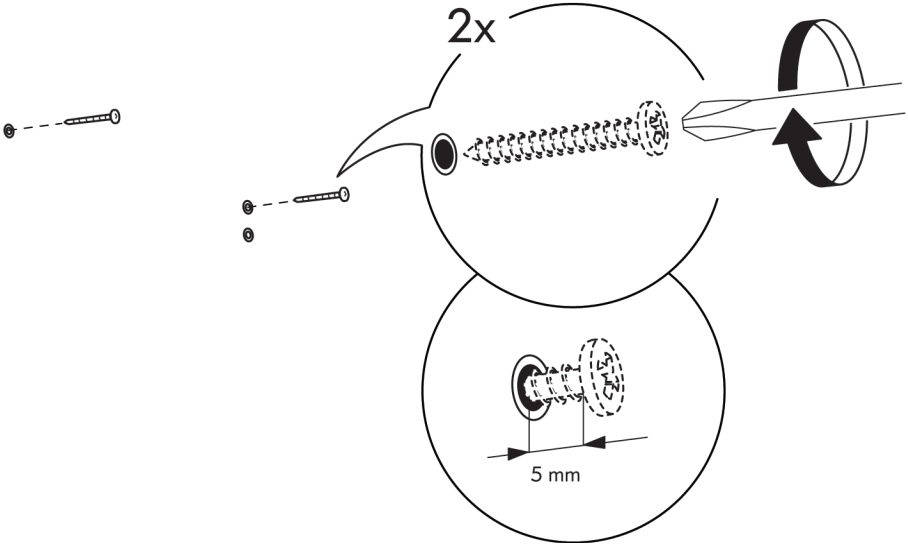

6

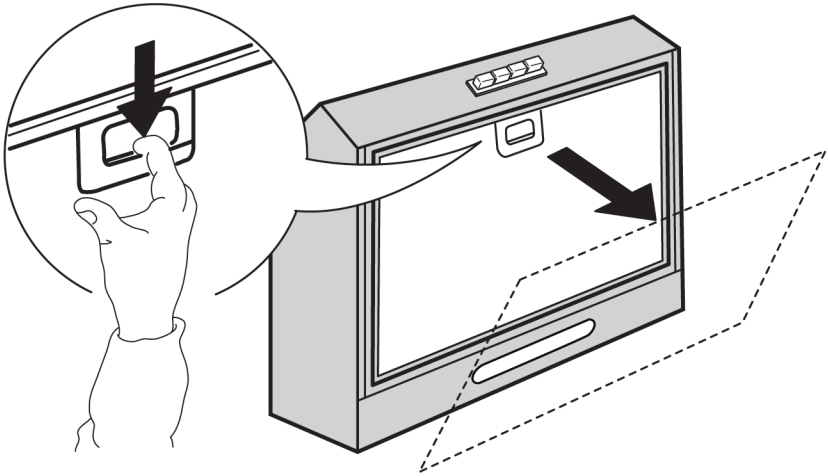

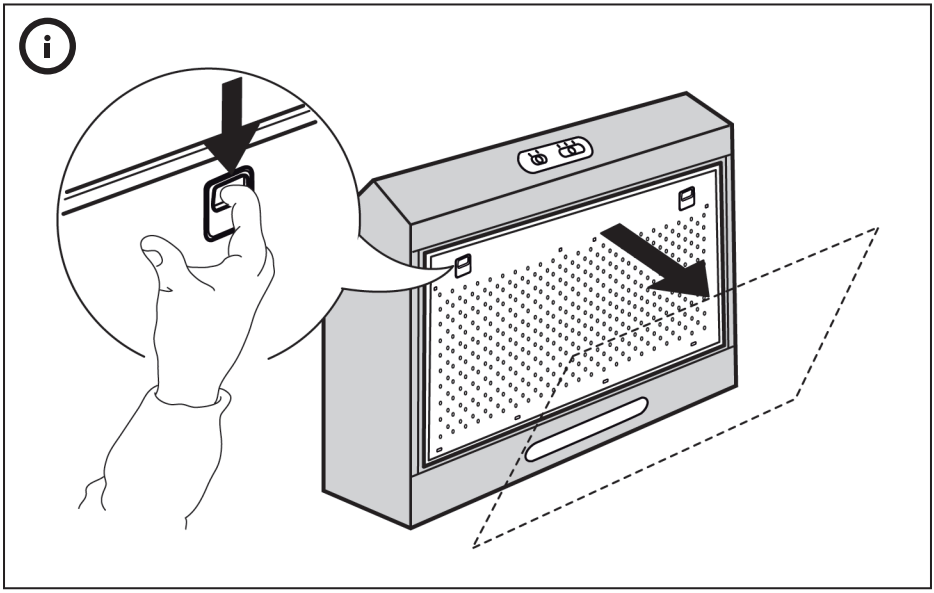

7

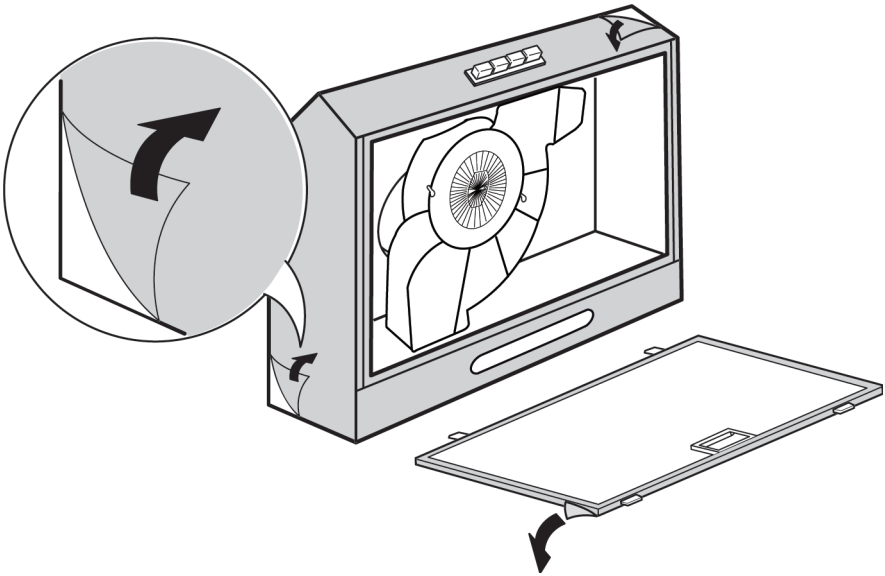

8

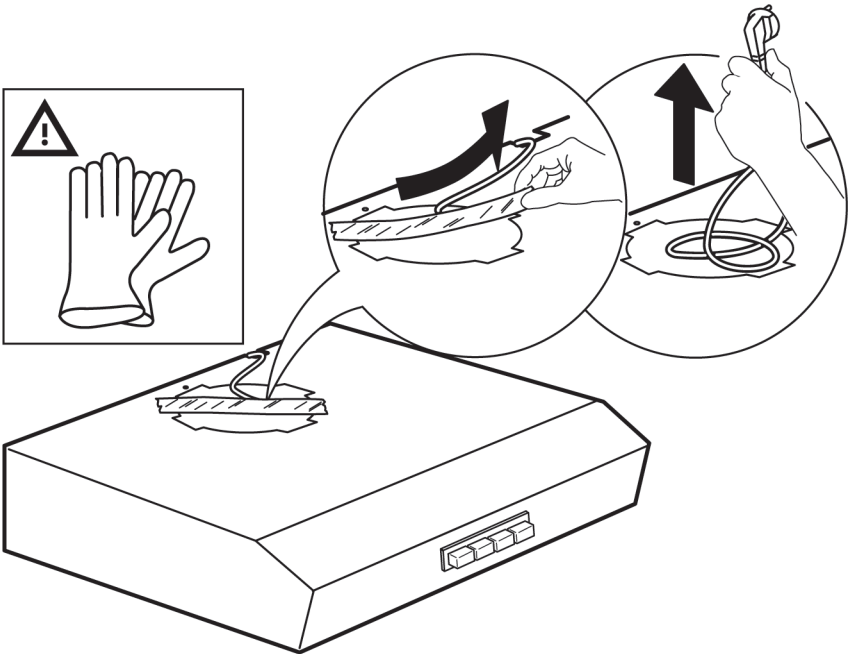

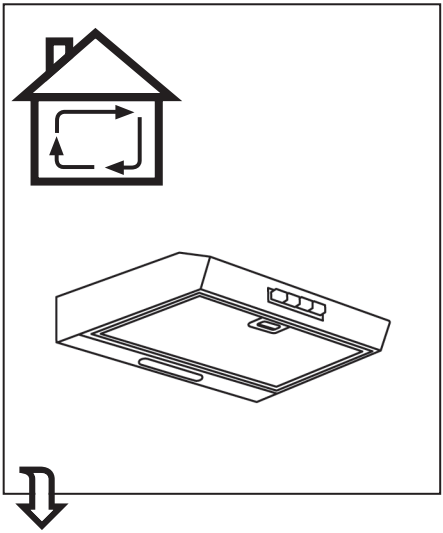

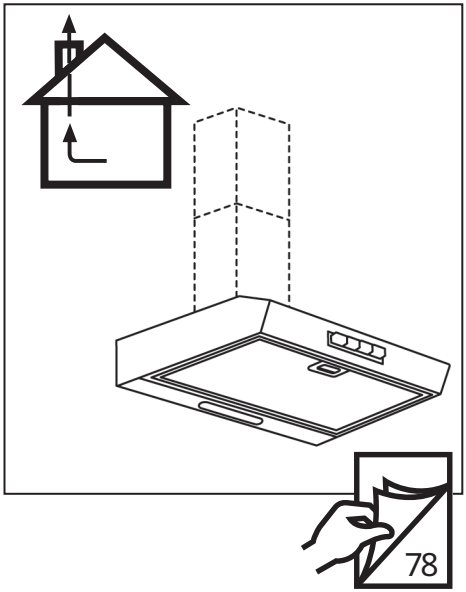

9

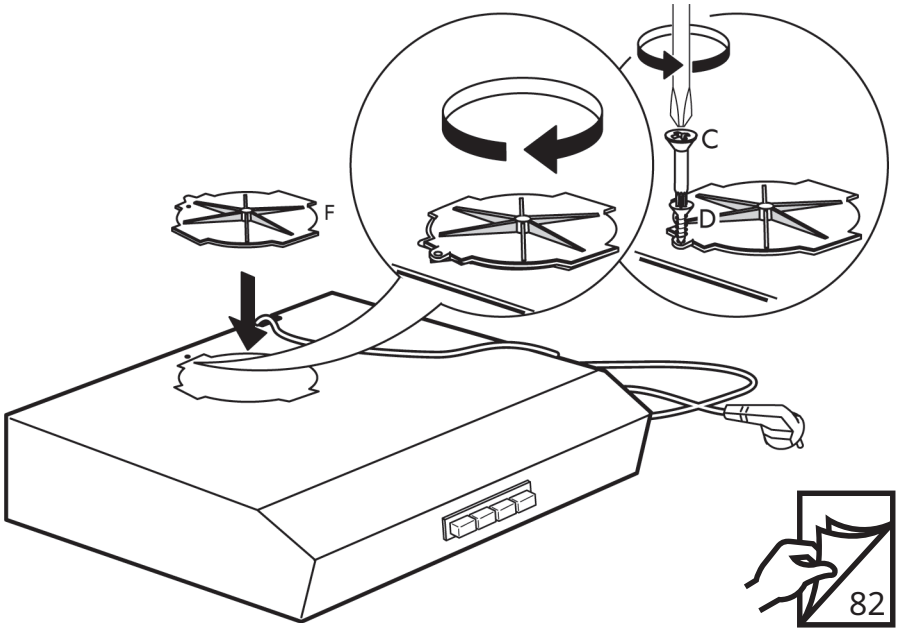

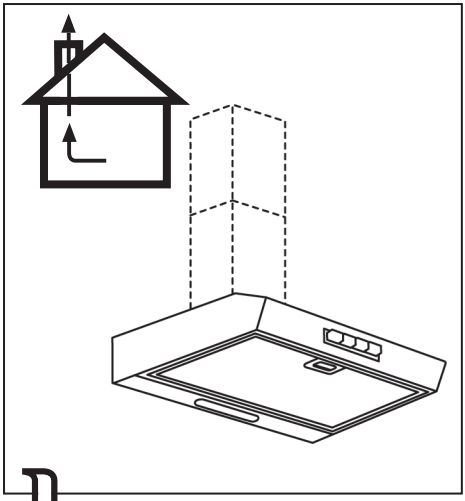

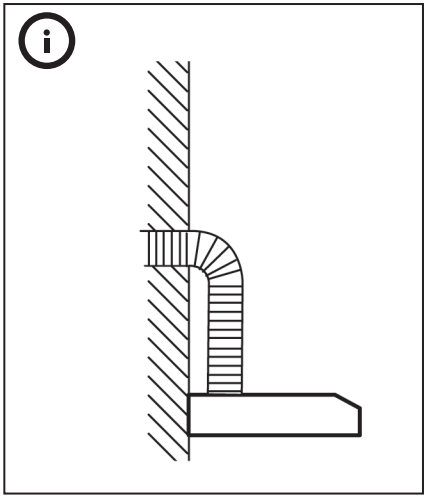

9

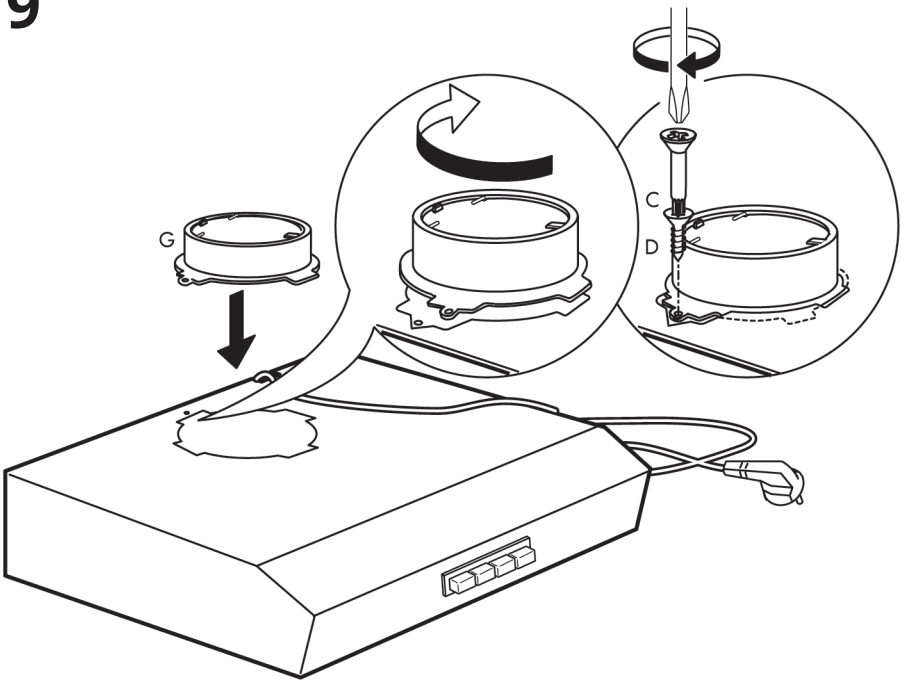

10

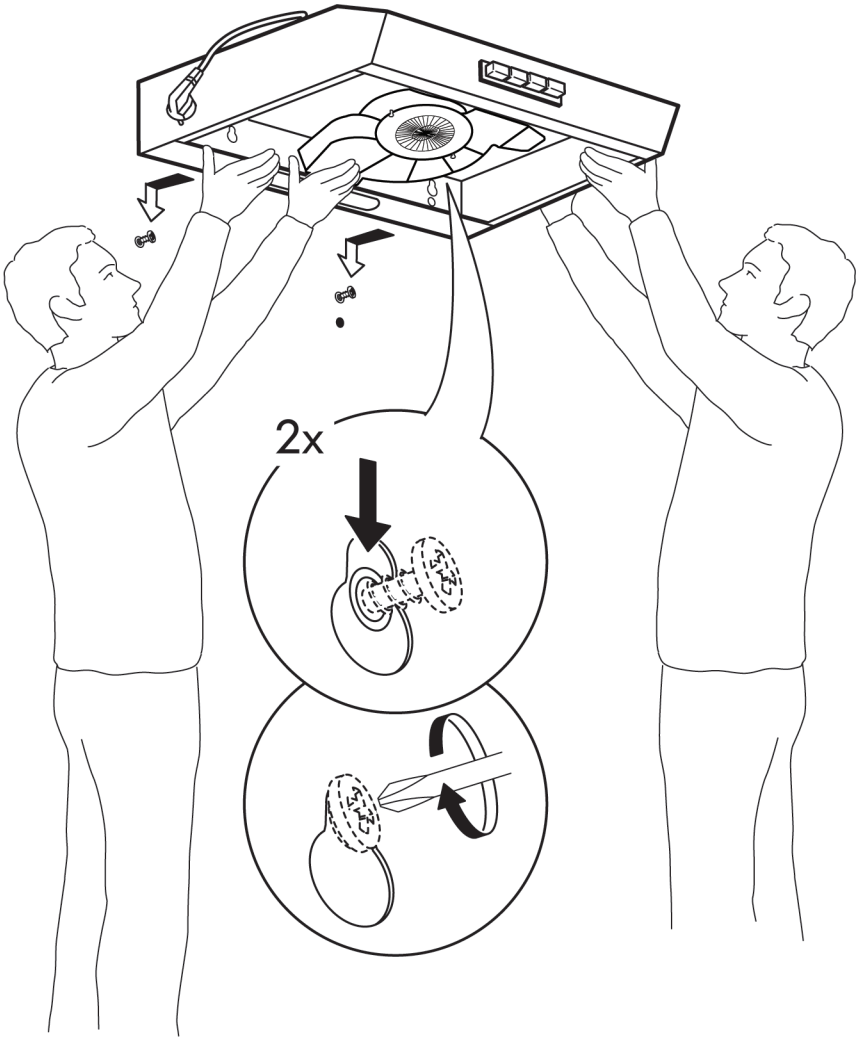

11

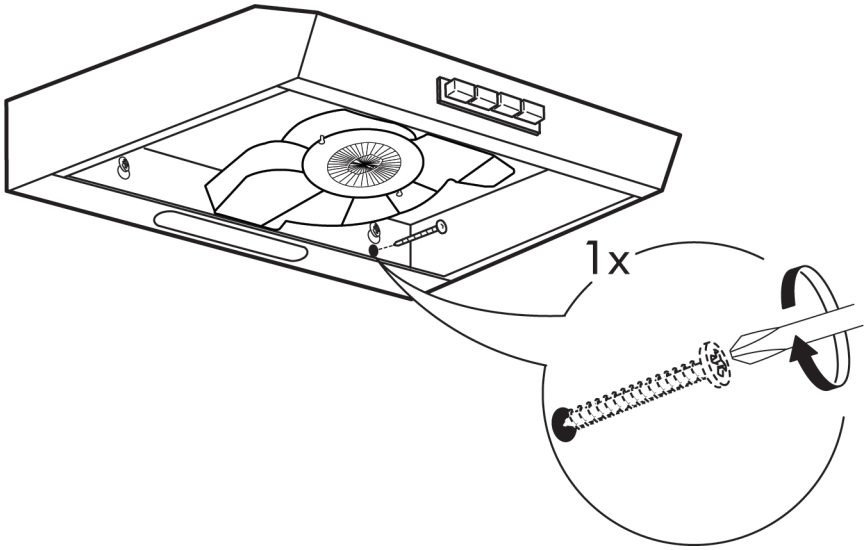

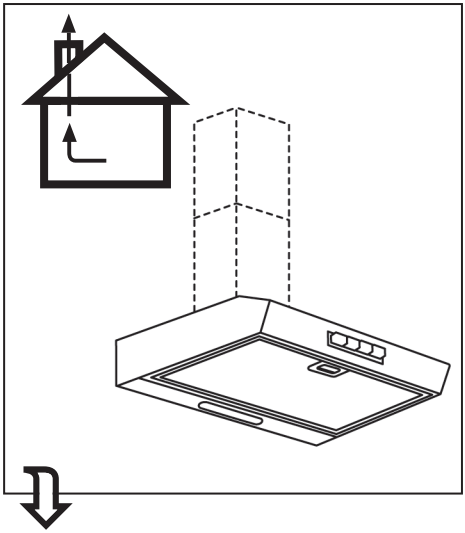

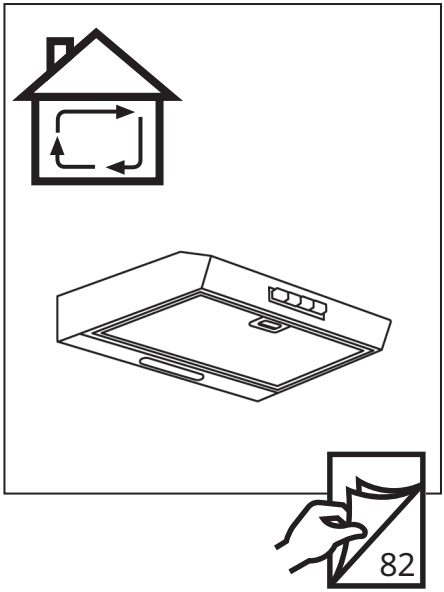

12

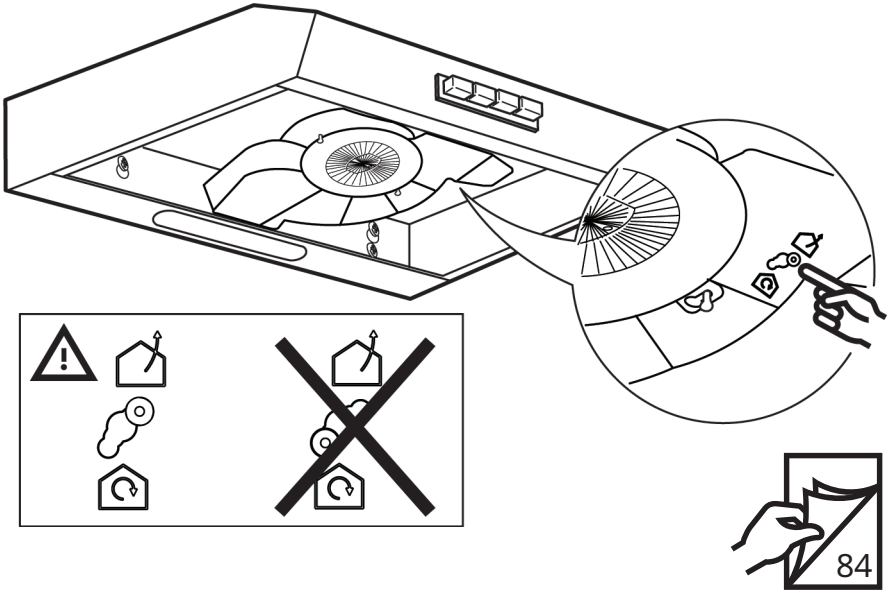

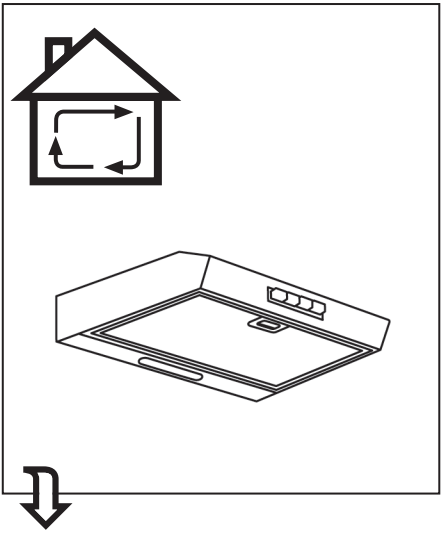

12

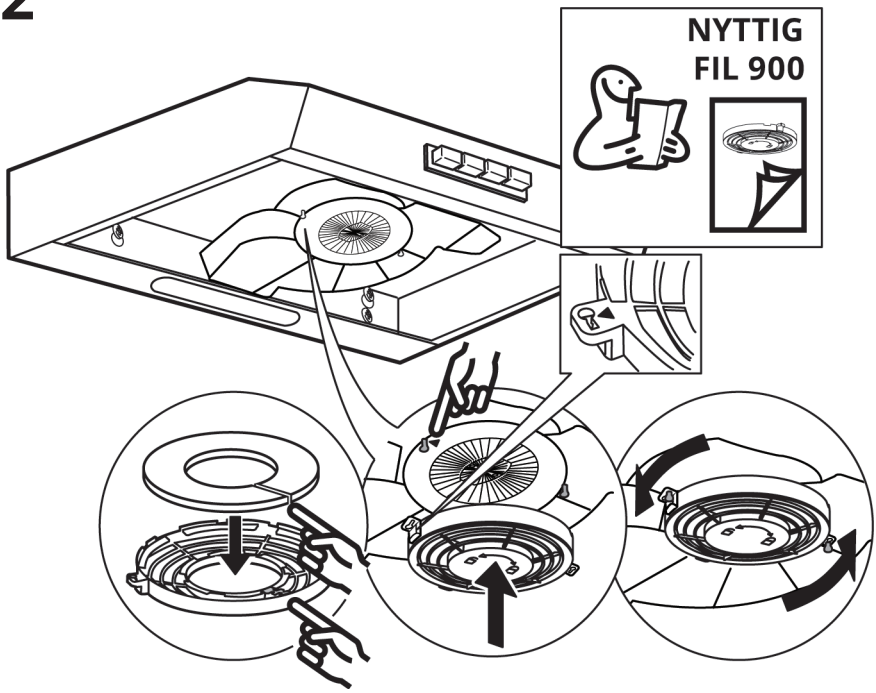

13

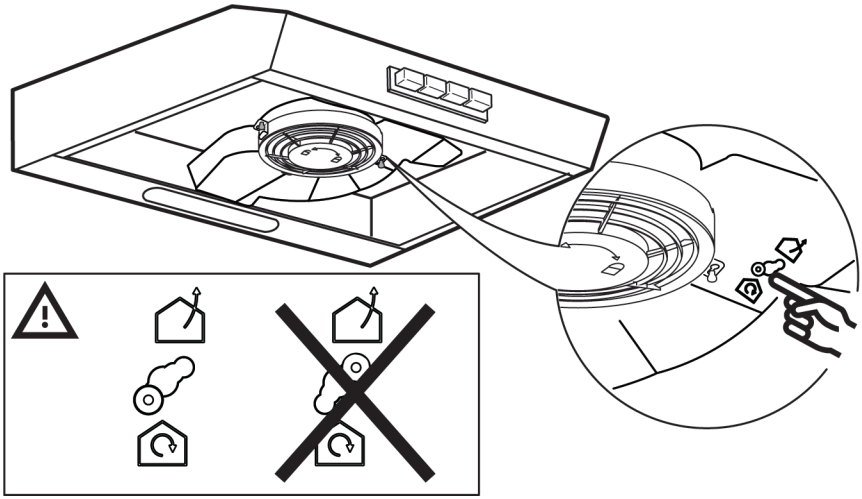

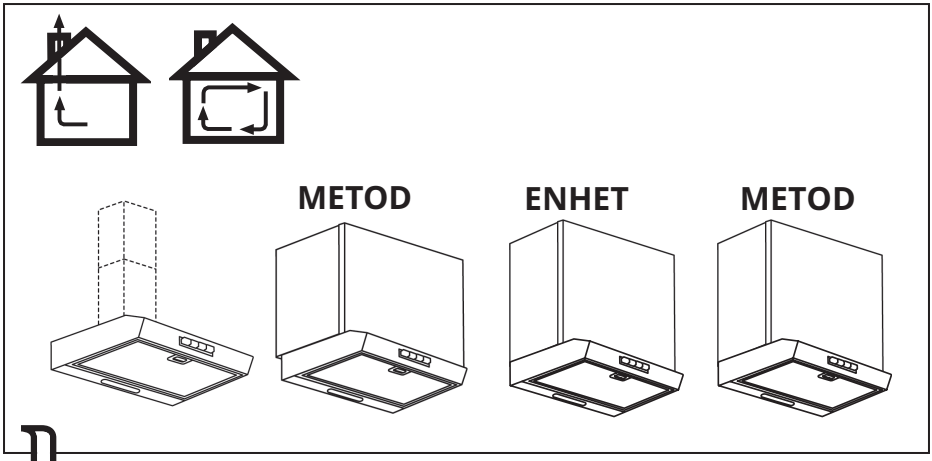

1

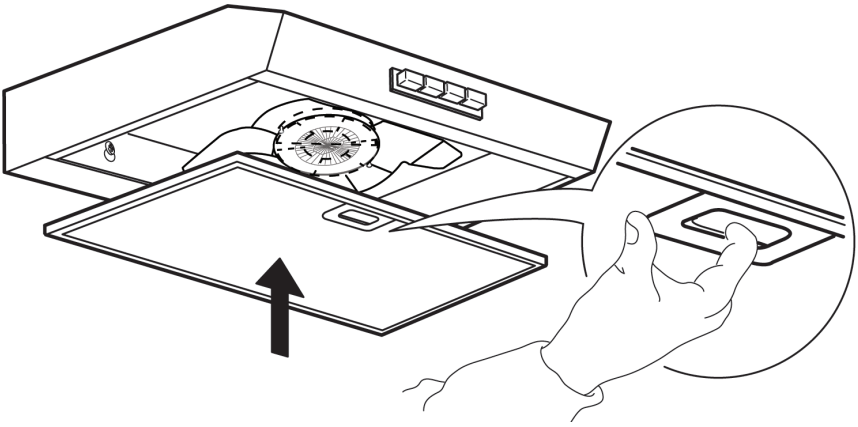

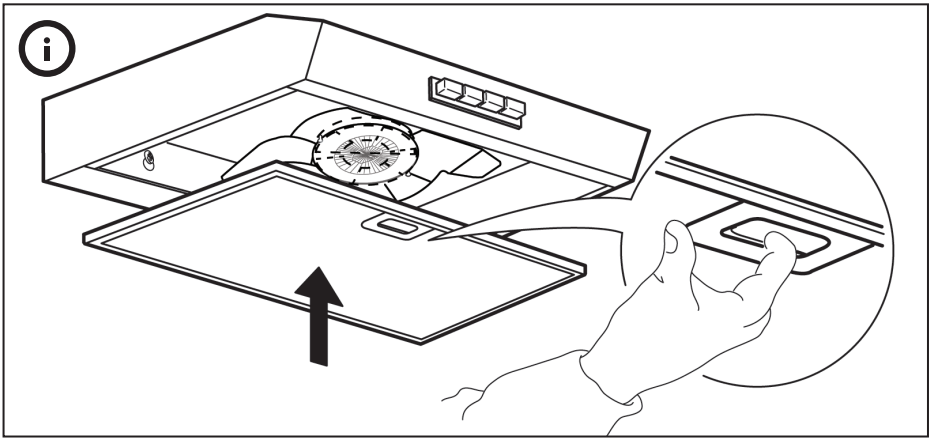

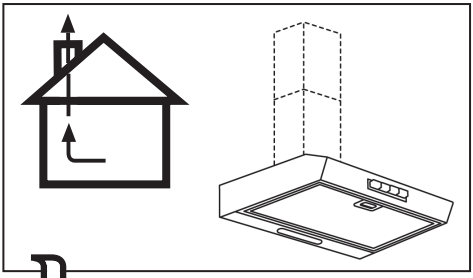

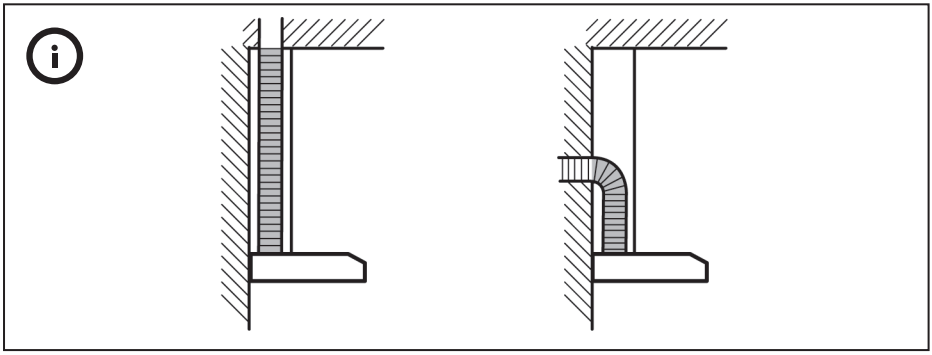

1

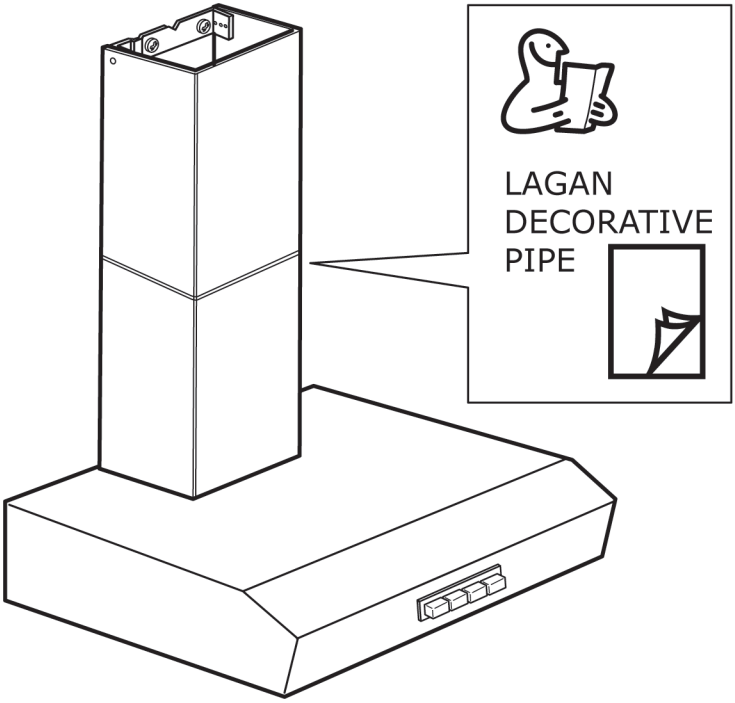

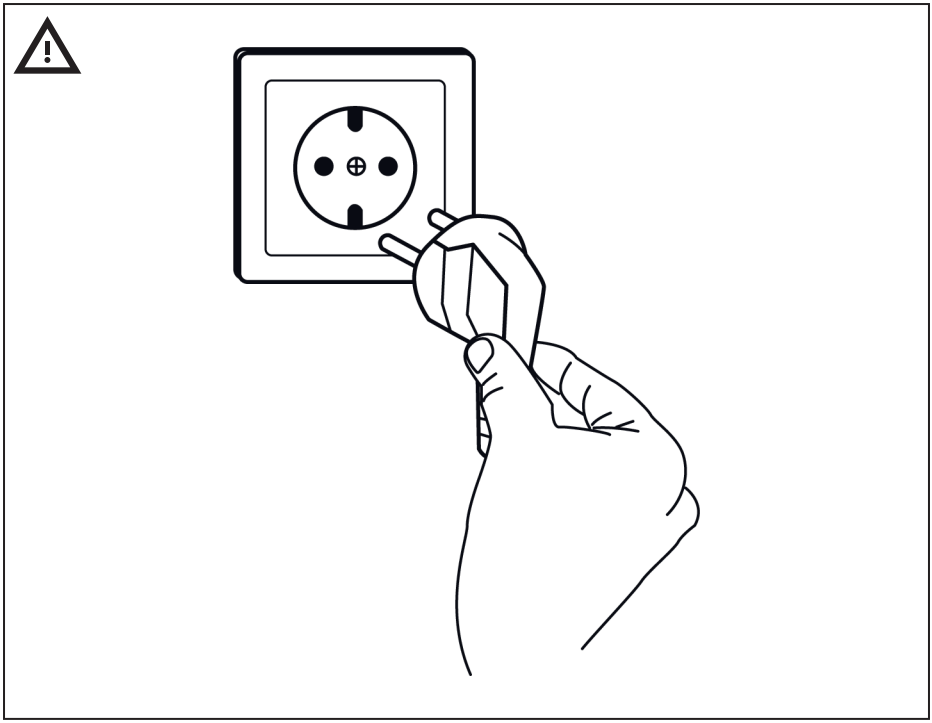

LIB0146181F 00000000

© Inter IKEA Systems B.V. 2022

23244

AA-2515639-1