KABBLEKA

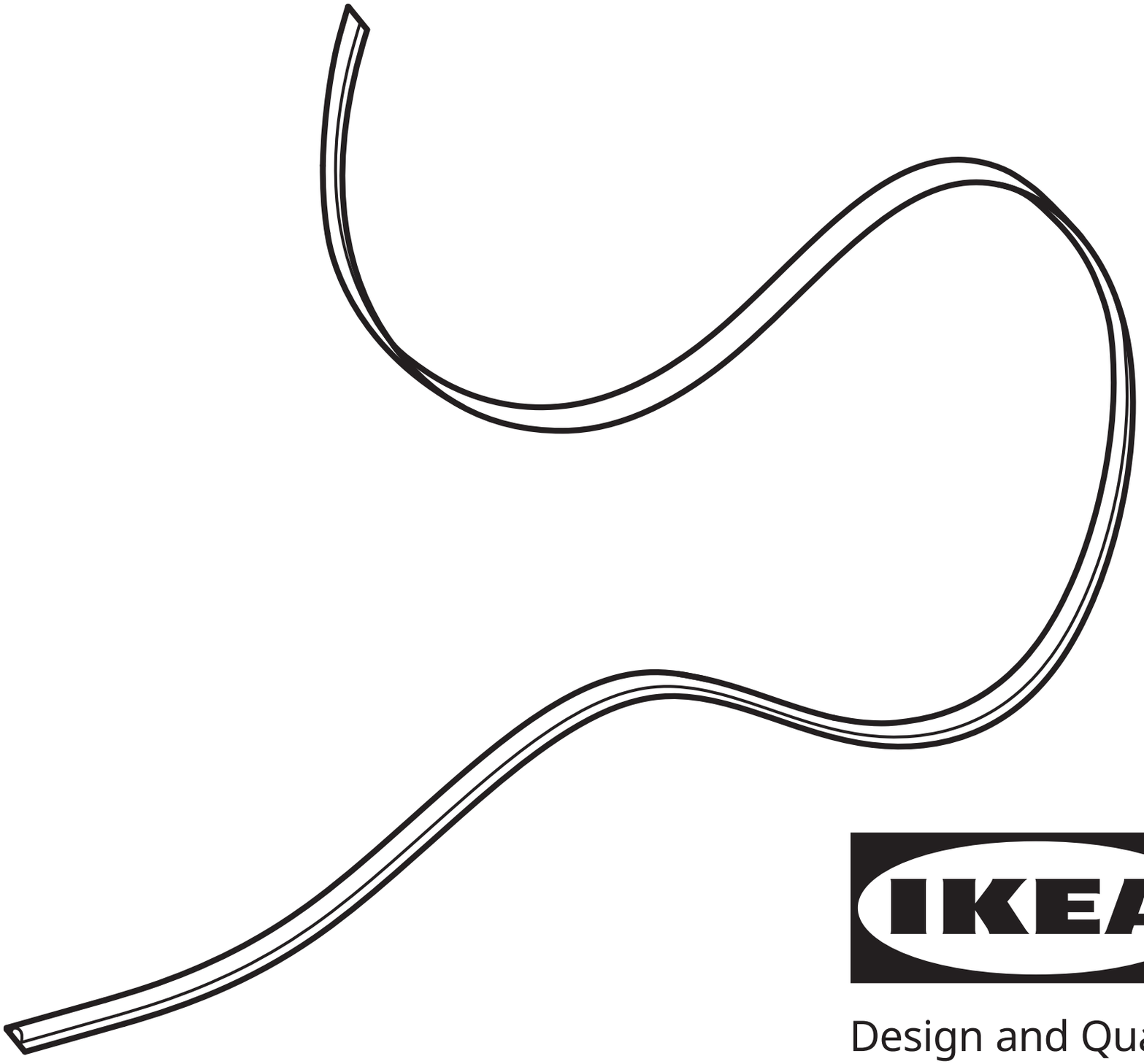

Design and Quality
IKEA of Sweden

English
For indoor use only.

English
The light source of this luminaire is not replaceable; when the light source reaches its end of life the whole luminaire shall be replaced.

English
The external flexible cable or cord of this luminaire cannot be replaced; if the cord is damaged, the luminaire shall be destroyed.

English
To reduce the risk of strangulation the flexible wiring, connected to this luminaire shall be effectively fixed to the wall if the wiring is within arm's reach.

English
ONLY USE A SAFETY TRANSFORMER WITH A SELV OUTPUT AS A SUPPLY FOR THE PRODUCT.

English
1. Wipe the surface dry where the tape will be used with a clean and dry cloth.

עברית
על מנת להפחית את הסיכון לחנק, יש להצמיד את הכבלים הגמישים המחוברים לגוף תאורה זה ביעילות לקיר, במידה והם נמצאים בהישג יד.

עברית
יש להשתמש בשנאי בטיחות בעל יציאת SELV בלבד עבור מוצר זה.

עברית
1. נגבו את אזור ההדבקה באמצעות מטלית נקייה ויבשה.
2. סרט ההדבקה קבוע ואינו מיועד להסרה. הוא עשוי לגרום נזק למשטח שמתחת למנורה במידה ותנסו להסירו.
3. שמרו את אביזרי החיבור אשר אינם בשימוש לשימוש עתידי.

2. The assembly tape is permanent and is not intended to be removed. You might damage the surface under the lamp if you try to remove the tape.
3. Please keep the unused fittings for future use.

עברית
מתאים לשימוש בתוך הבית בלבד.

עברית
נורת המנורה אינה ניתנת להחלפה; יש להחליף את המנורה כולה כאשר הנורה מגיעה לסוף חייה.

עברית
הכבל המחובר לגוף תאורה זה אינו ניתן להחלפה; במידה ונגרם נזק לכבל, יש להשליך את המוצר כולו.

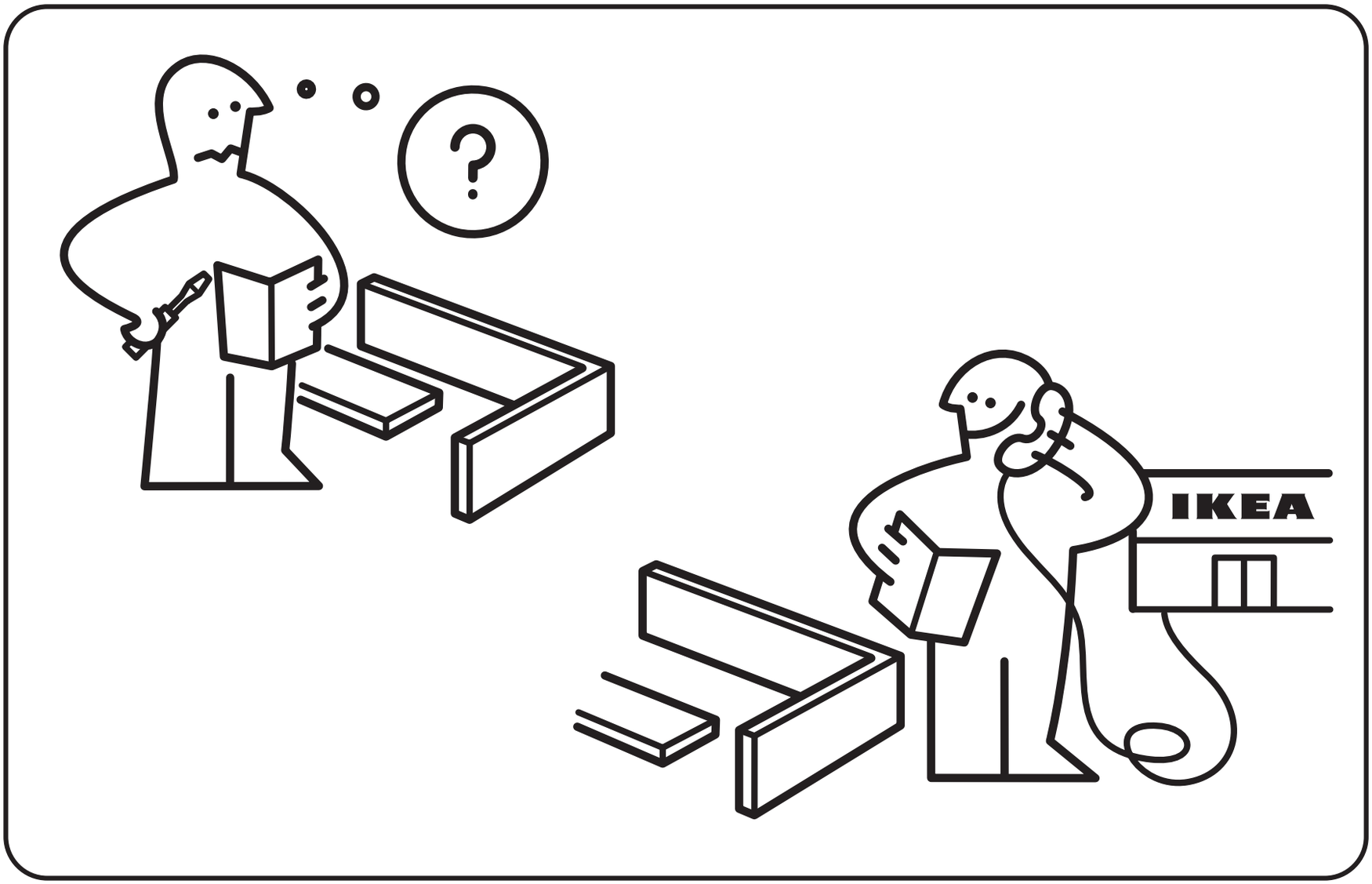
IKEA

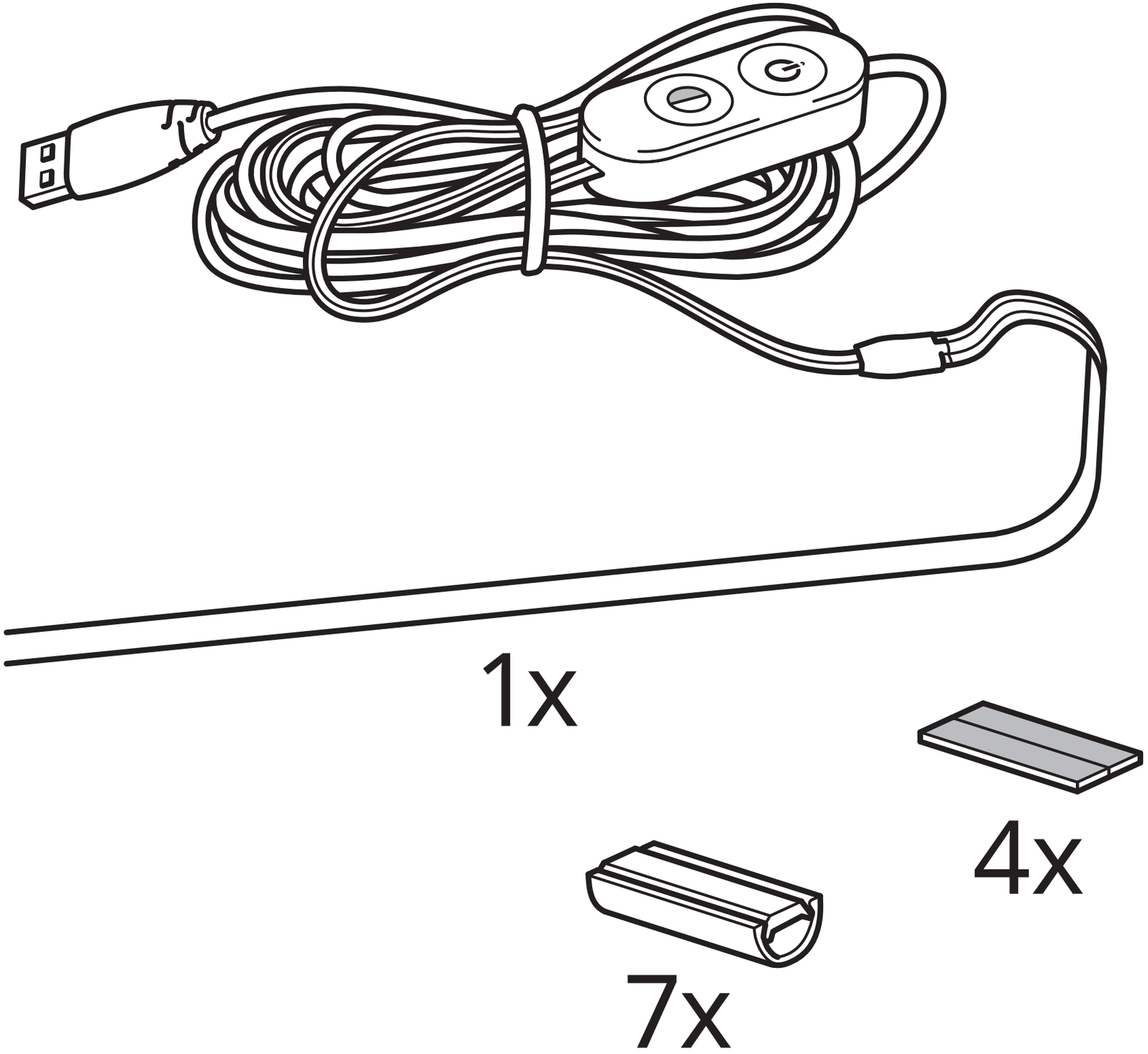
1x
4x
7x

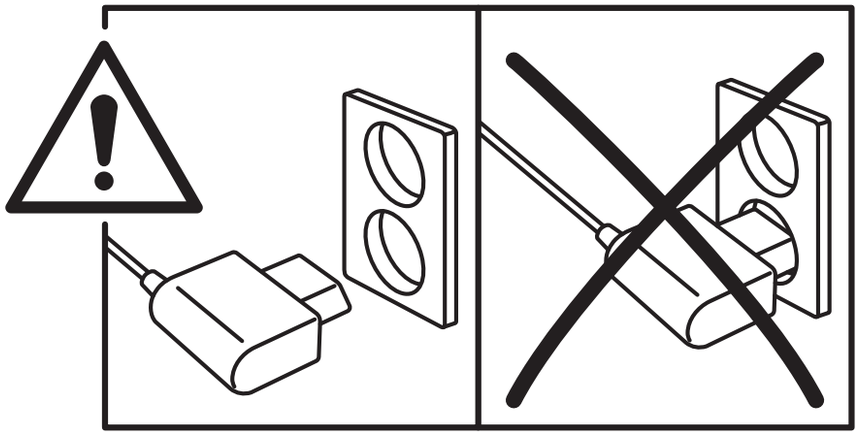

English

The light strip can be cut at the marks. Make sure that the device is unpluged when you cut.

עברית

ניתן לחתוך את פס התאורה לפי סימנים. לפני חיתוך יש לנתק מחשמל .

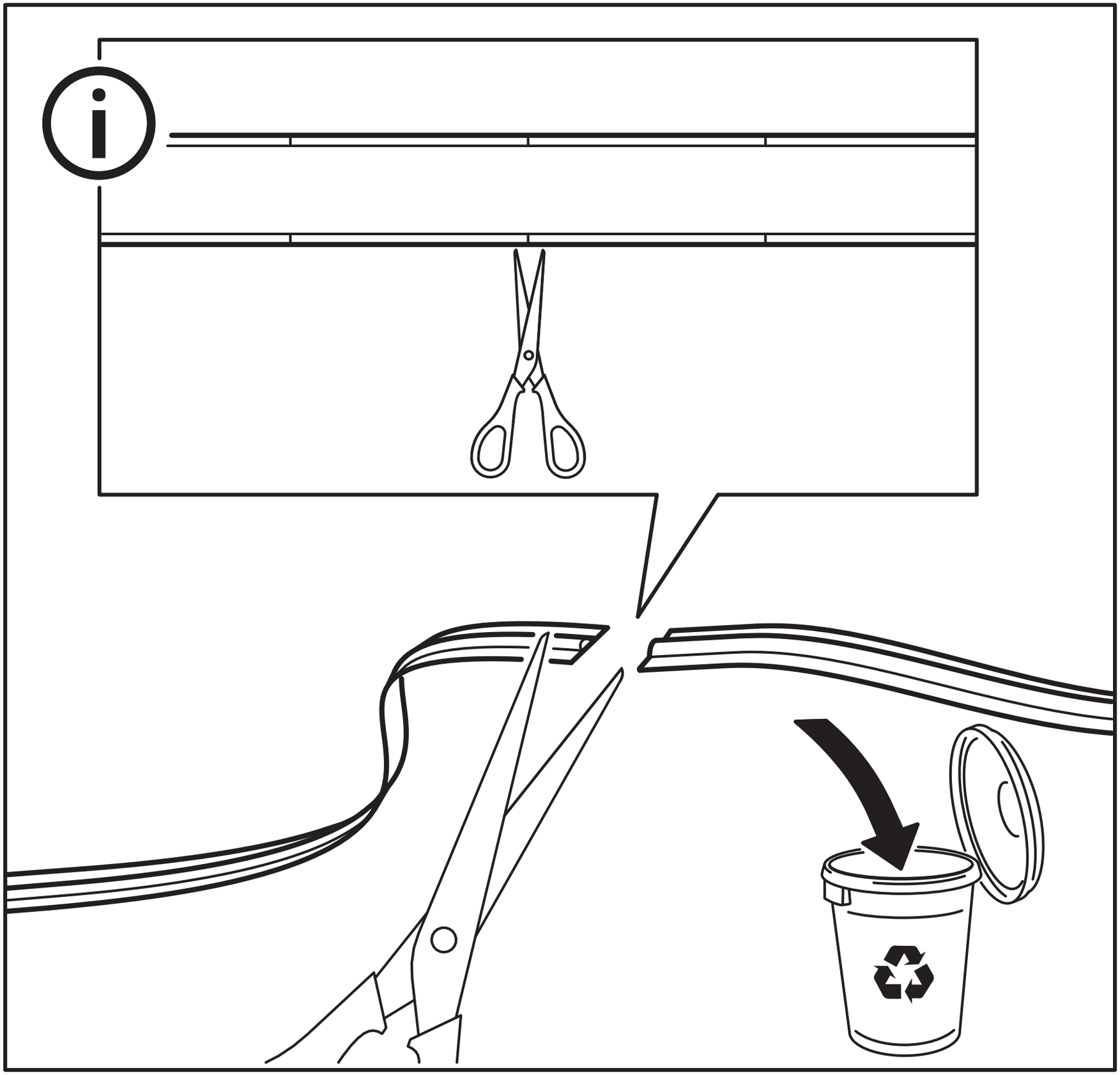

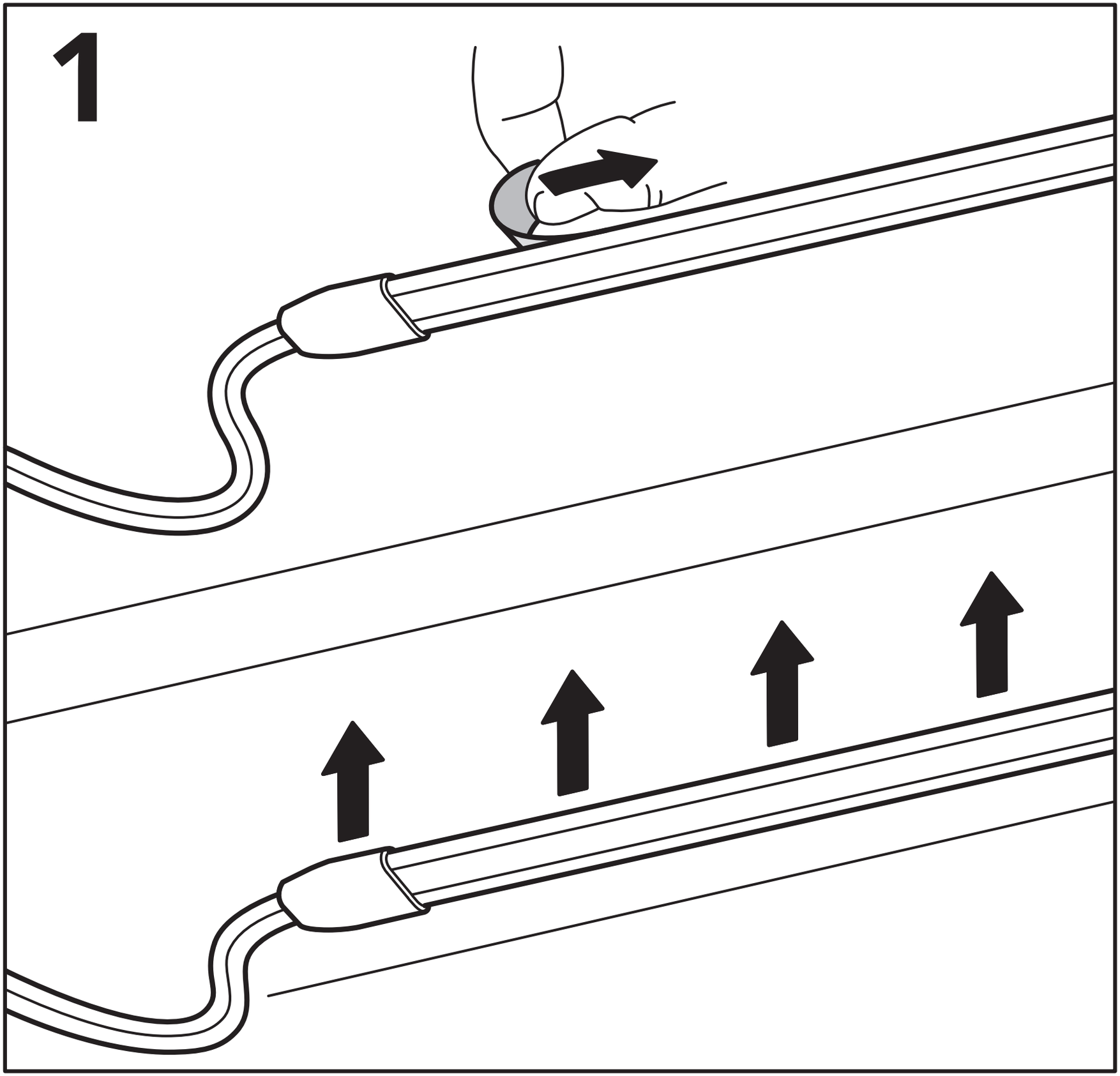
1

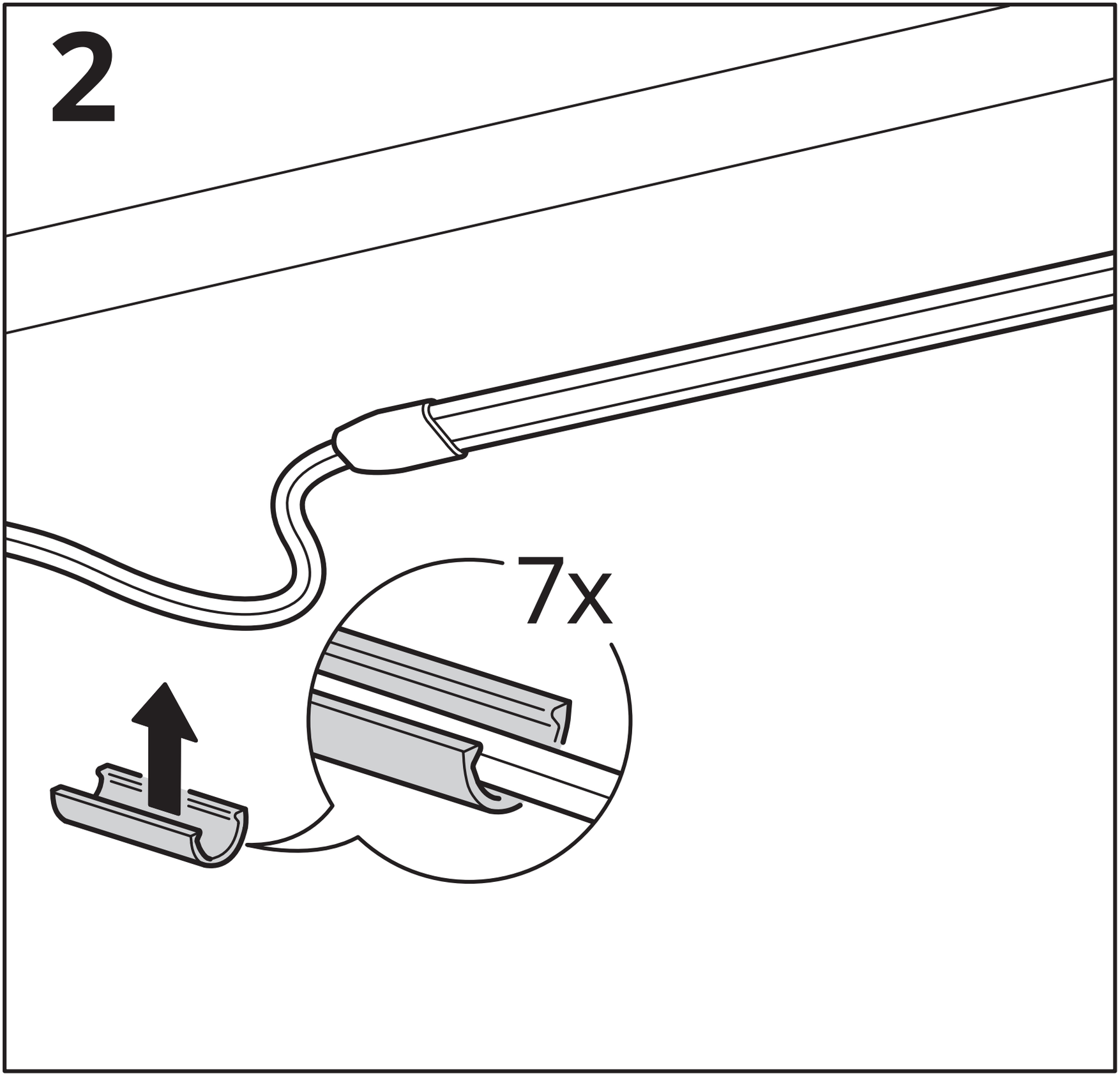
2
7x

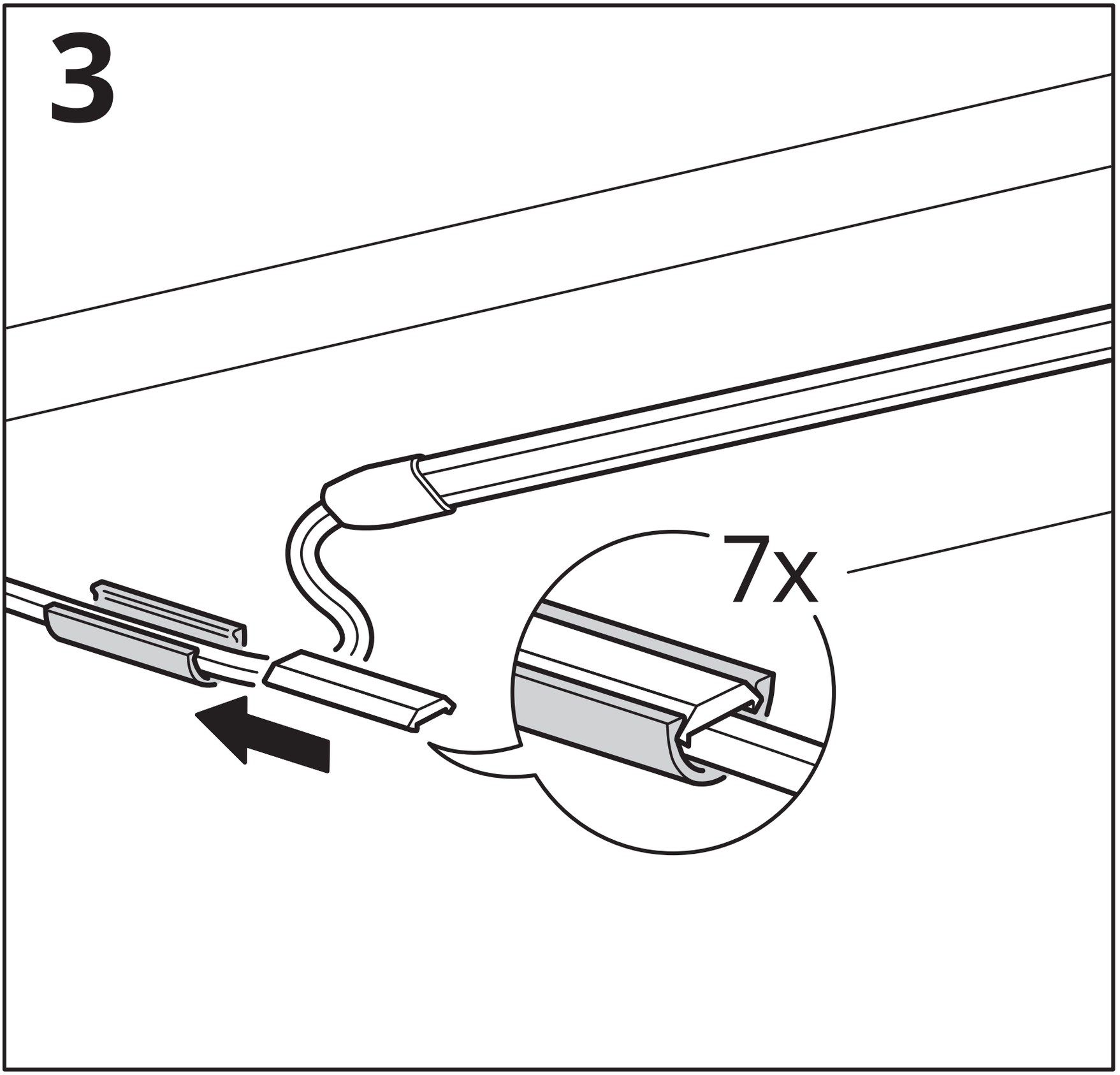
3
7x

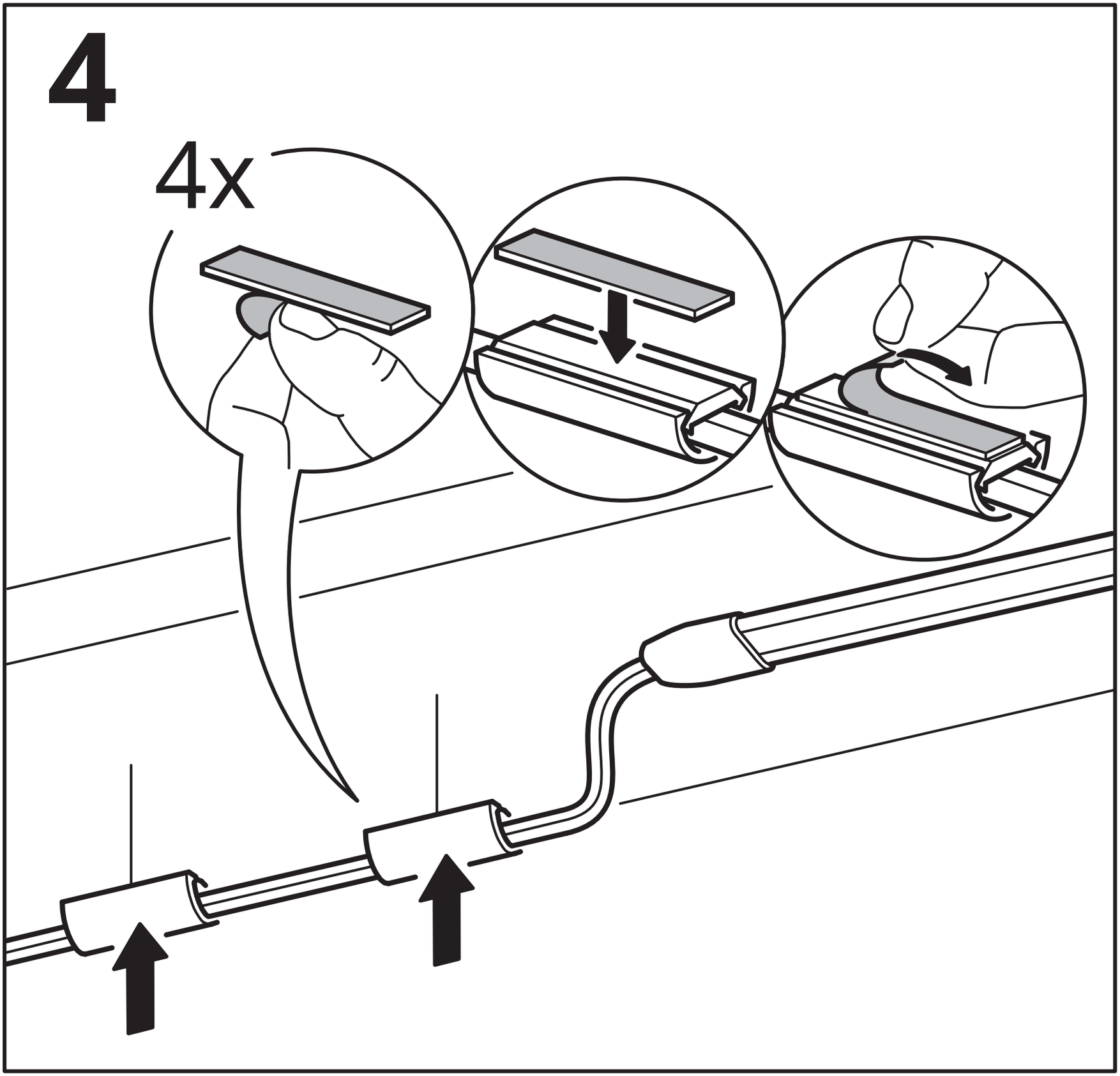
4
4x

5

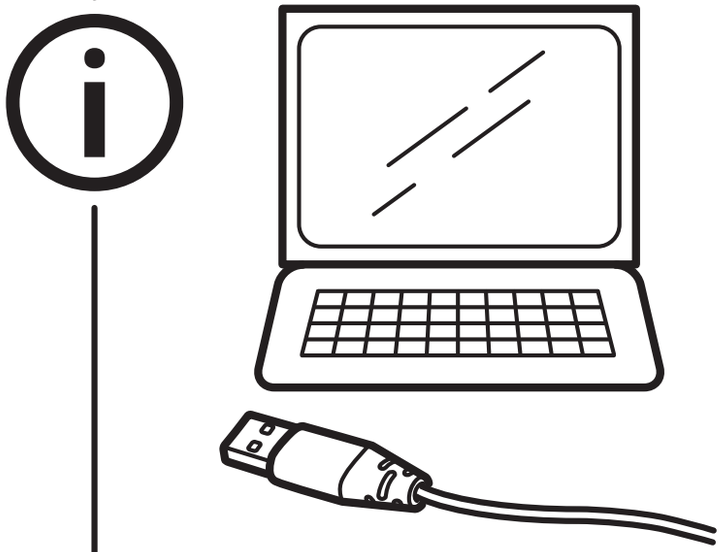

5V DC 1A

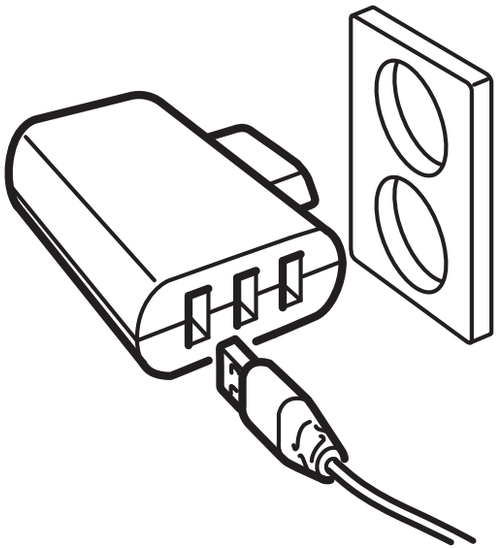

5V DC 1A, SELV

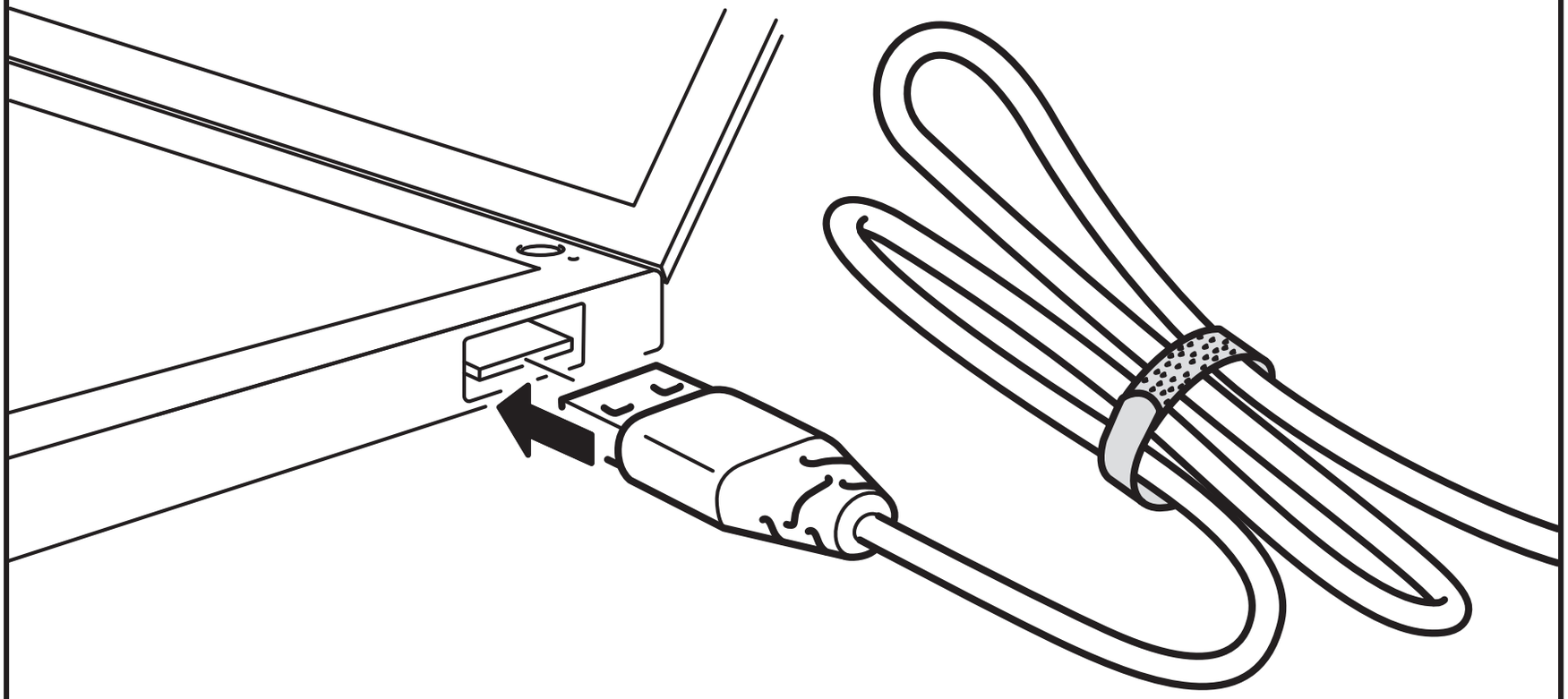

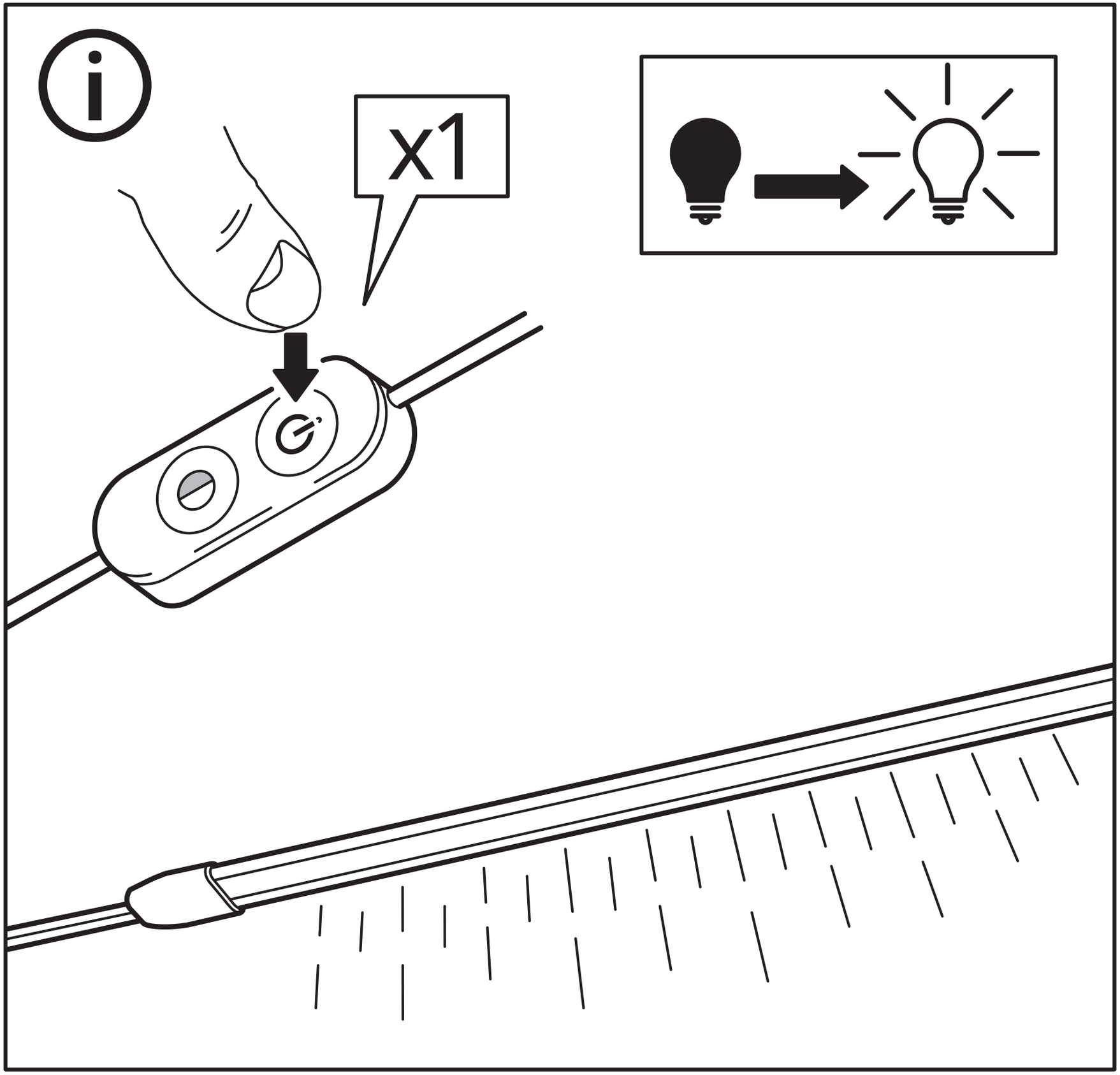
x1

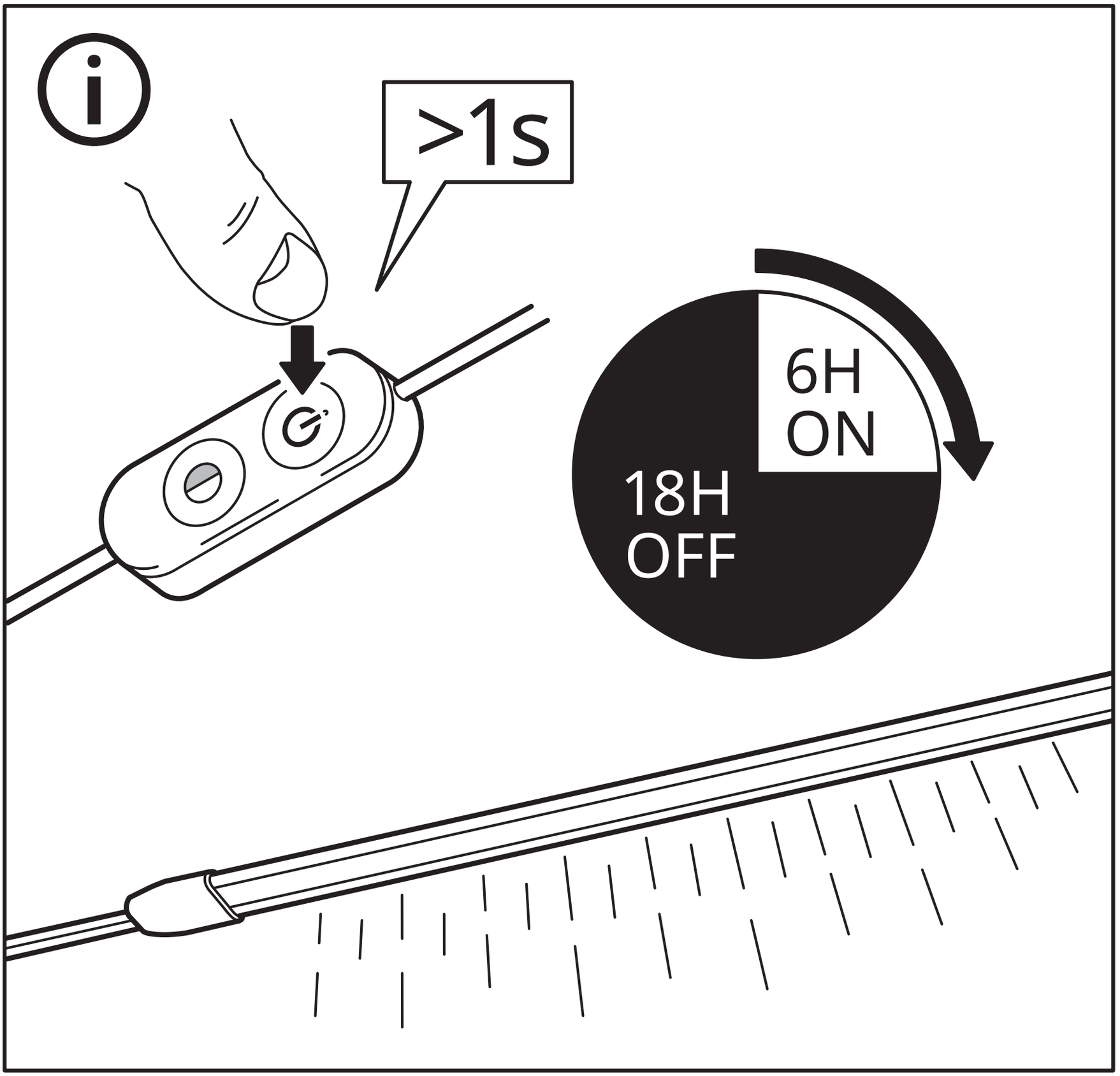
>1s
6H
ON
18H
OFF

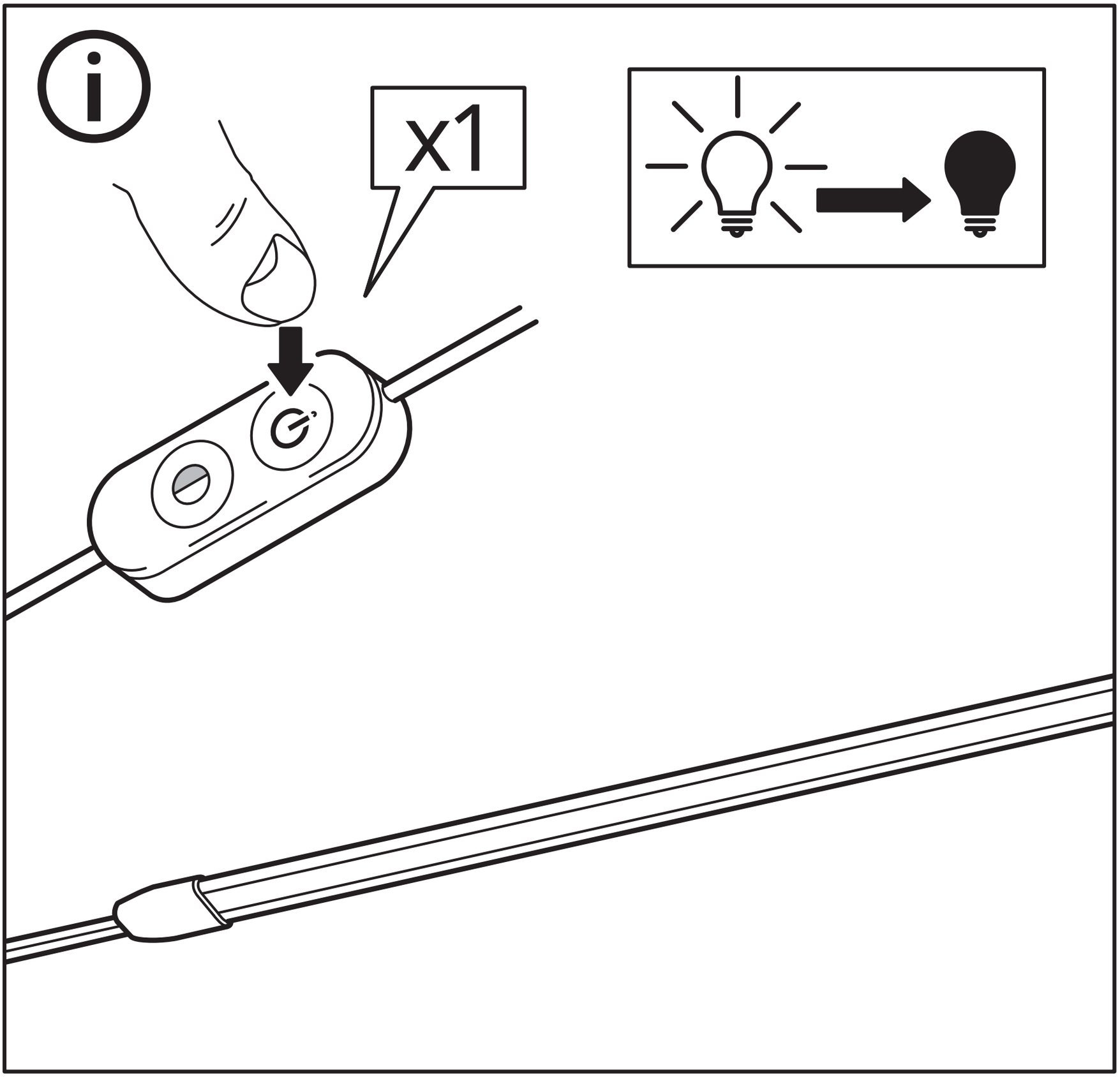
x1

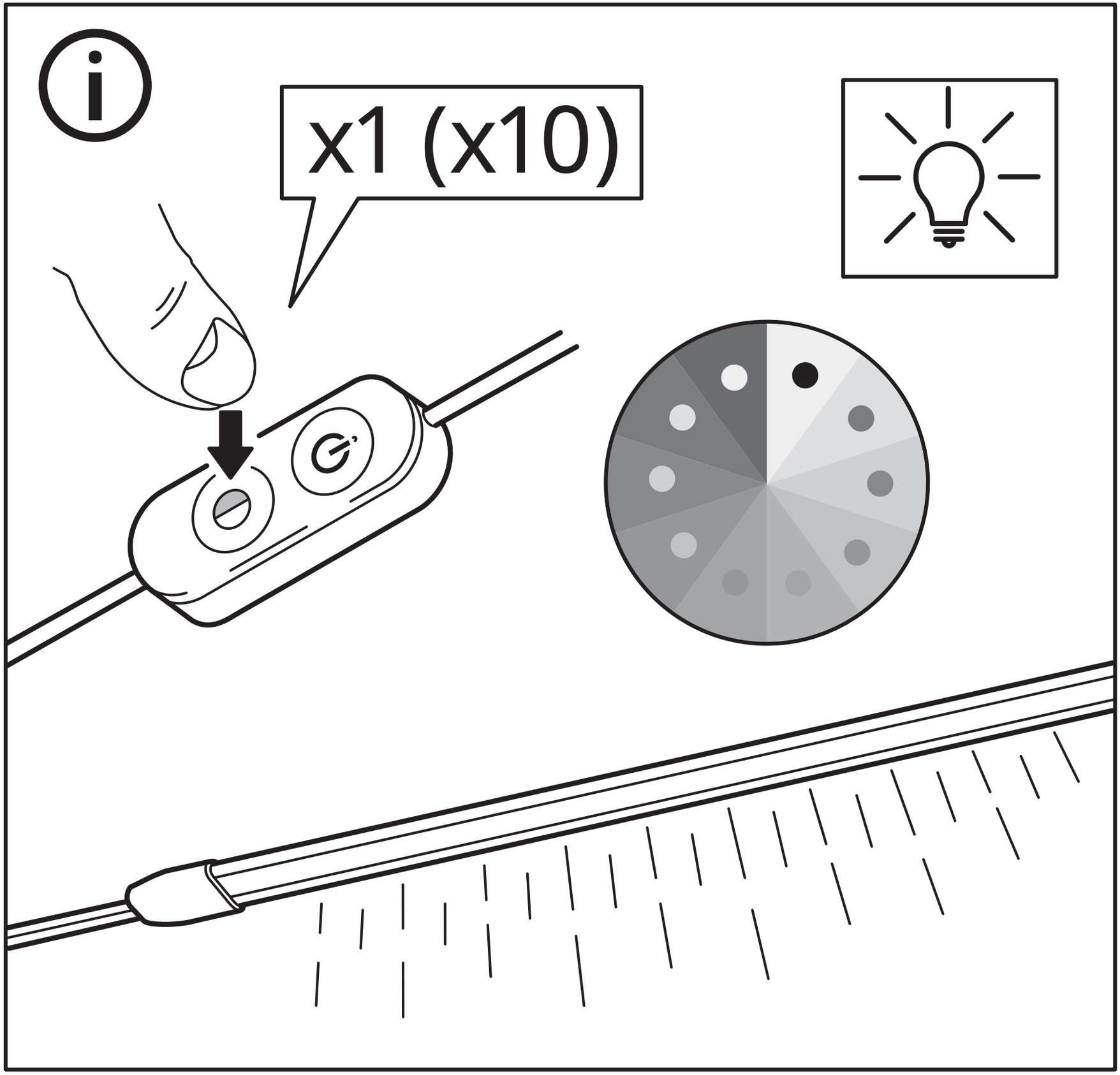

© Inter IKEA Systems B.V. 2025