BOAXEL

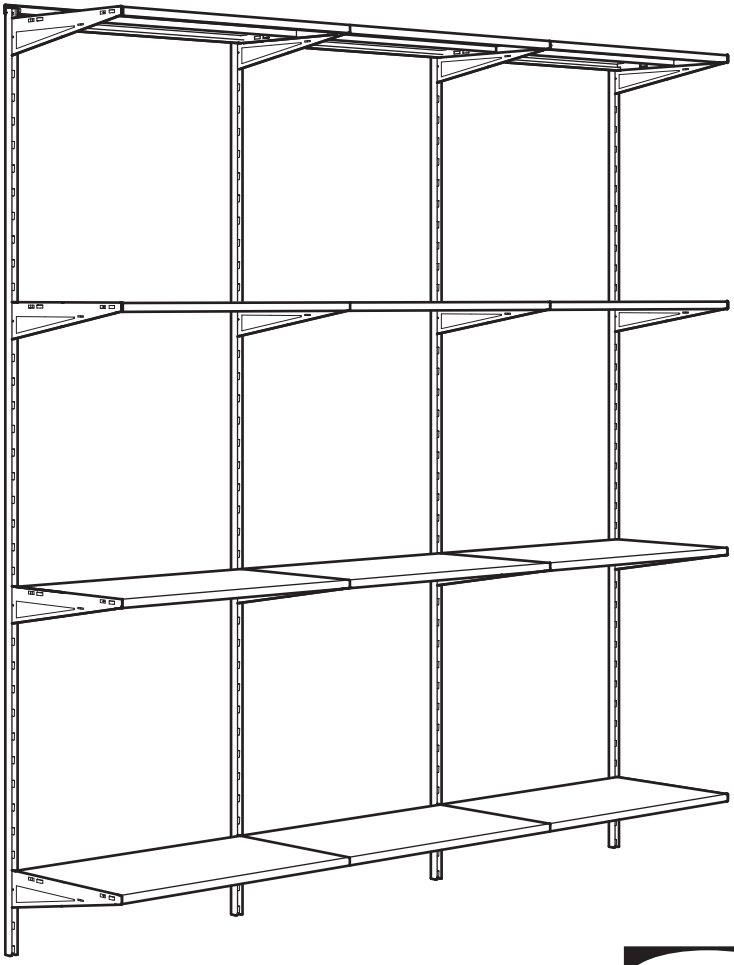

Design and Quality
IKEA of Sweden



English

WARNING!

Serious or fatal crushing injuries can occur from furniture falling down. To prevent this furniture from falling down it must be used with the wall attachment device(s) provided.

Screw(s) and plug(s) for the wall are not included. Assess the suitability of the wall to ensure that it will withstand the forces generated. Use screw(s) and plug(s) suitable for your walls and the intended load. If you are uncertain, seek professional advice. Read and follow each step of the instruction carefully.

עברית

אזהרה!

נפילת רהיטים עשויה לגרום לפגיעה גופנית חמורה. על מנת למנוע נפילת רהיטים, יש לקבע אותם לקיר באמצעות אבזרי הקיבוע הכלולים באריזה.

הברגים לקיבוע אינם כלולים מכיוון שיש להתאים אותם לחומר ממנו עשוי הקיר. השתמשו בציוד המתאים לקירות בביתכם. מומלץ להתייעץ עם איש מקצוע או לפנות לחנות מתמחה. קראו ופעלו לפי ההוראות המפורטות בזהירות.















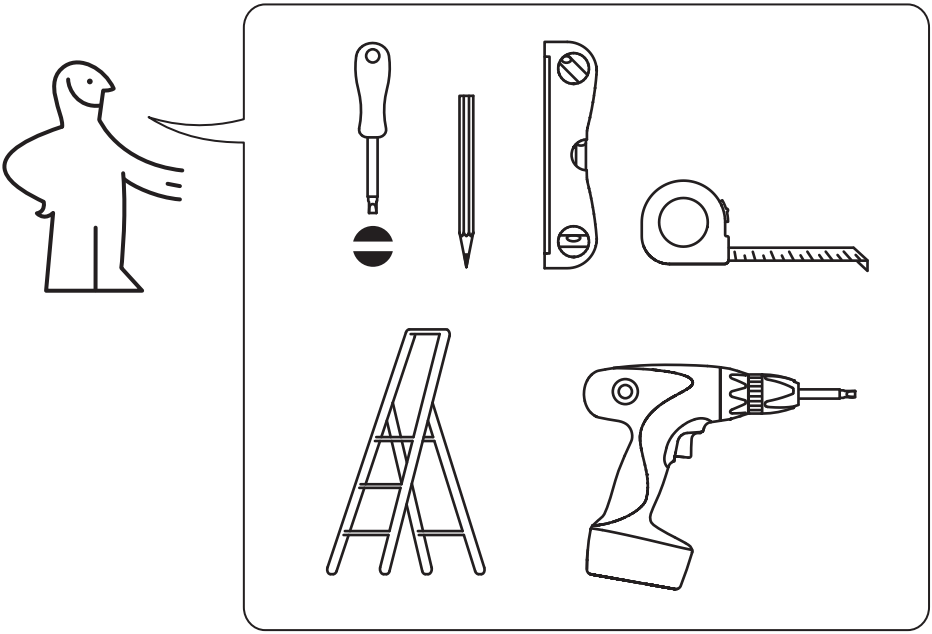

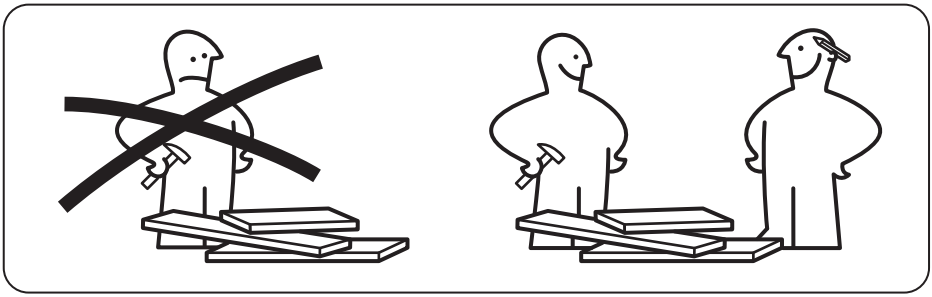

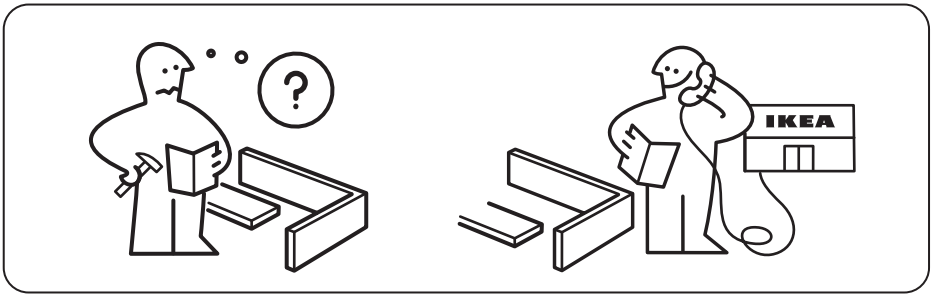
?
IKEA

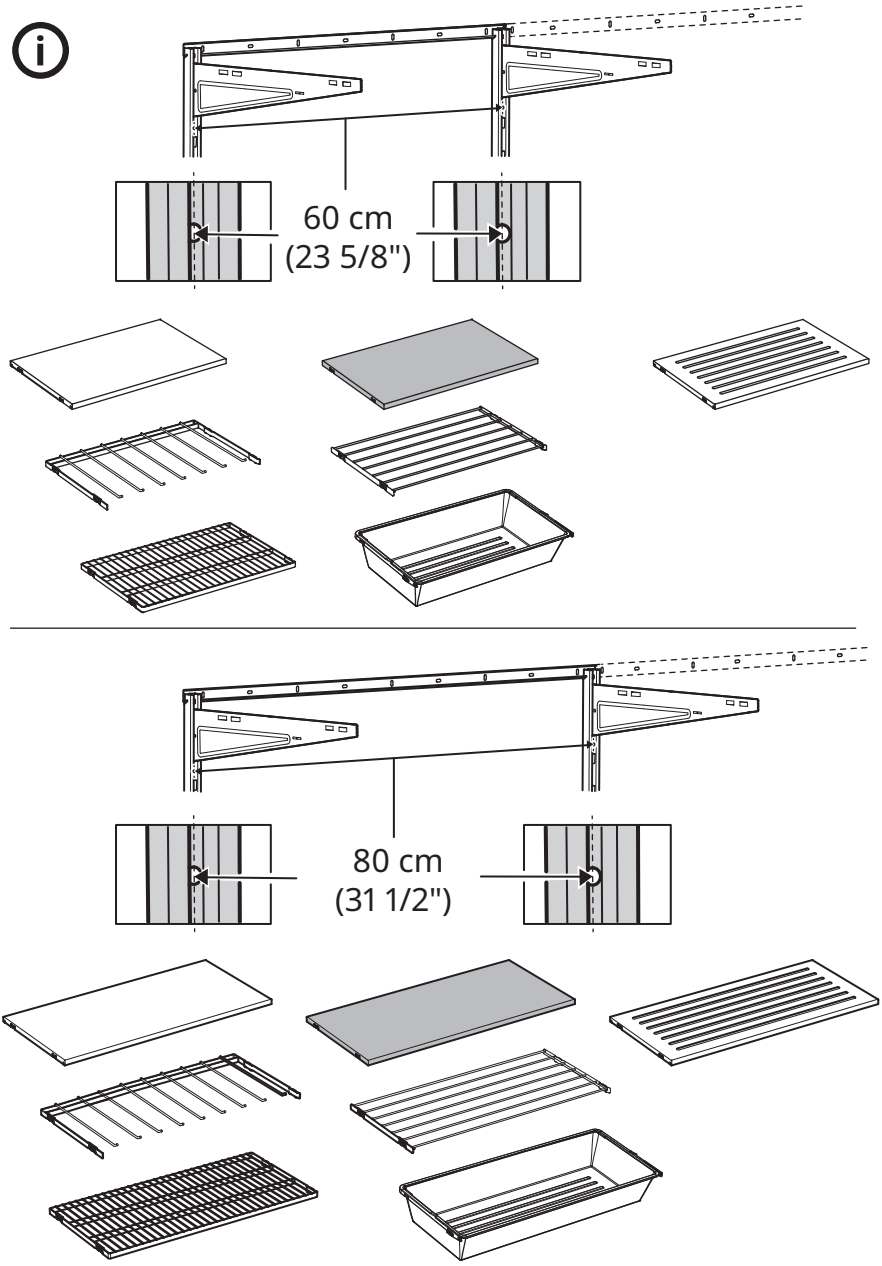
60 cm
(23 5/8")
80 cm
(31 1/2")

1

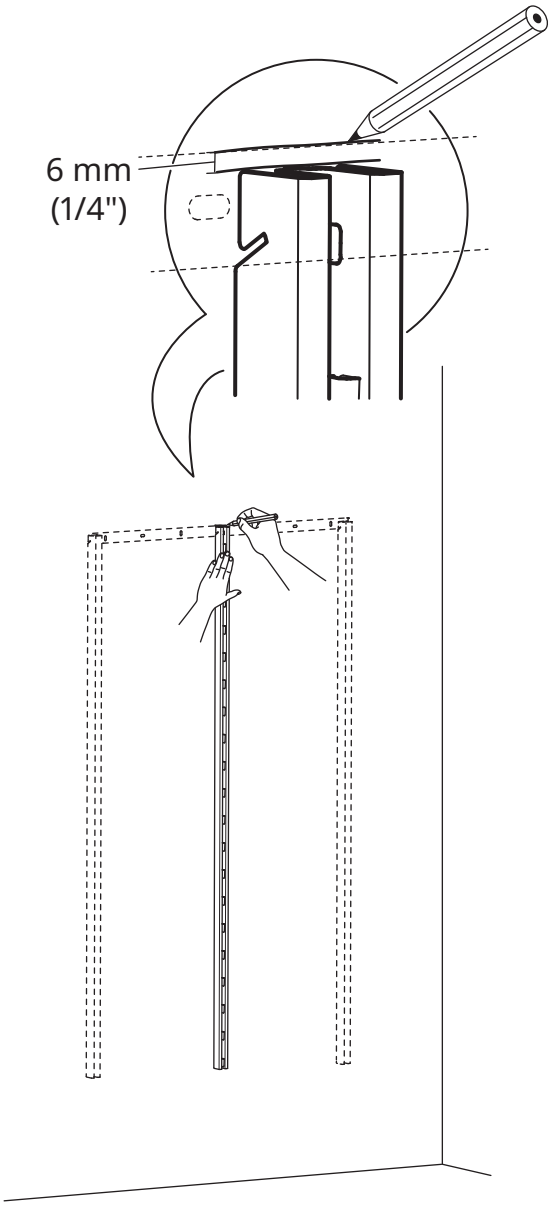

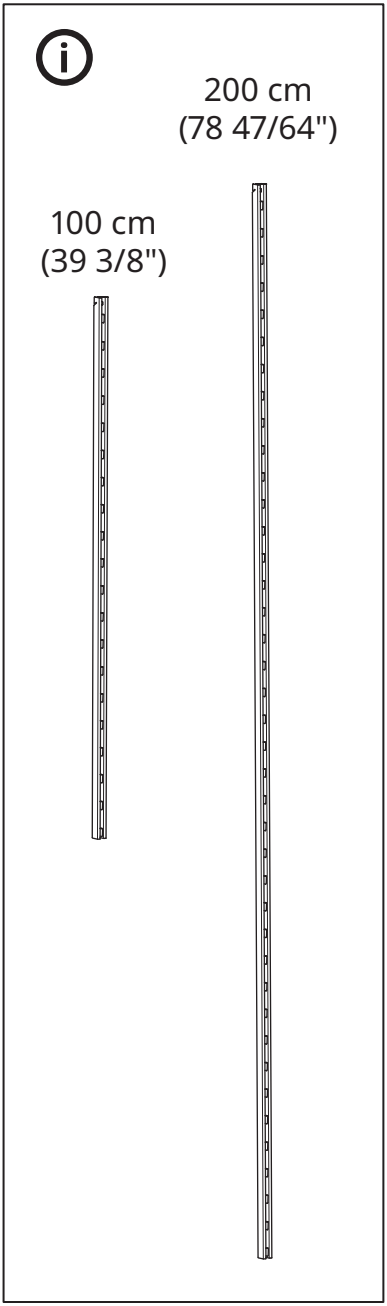



62 cm (24 1/2")

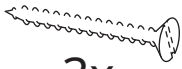

3x



82 cm (32 1/2")



5x

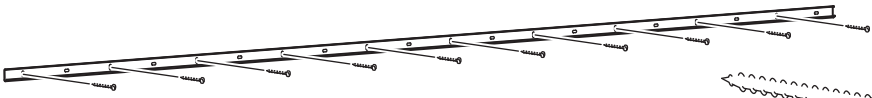

182 cm (71 3/4")



10x

2

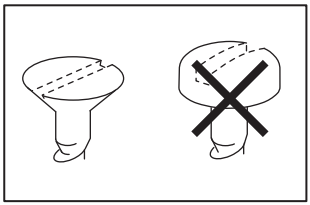

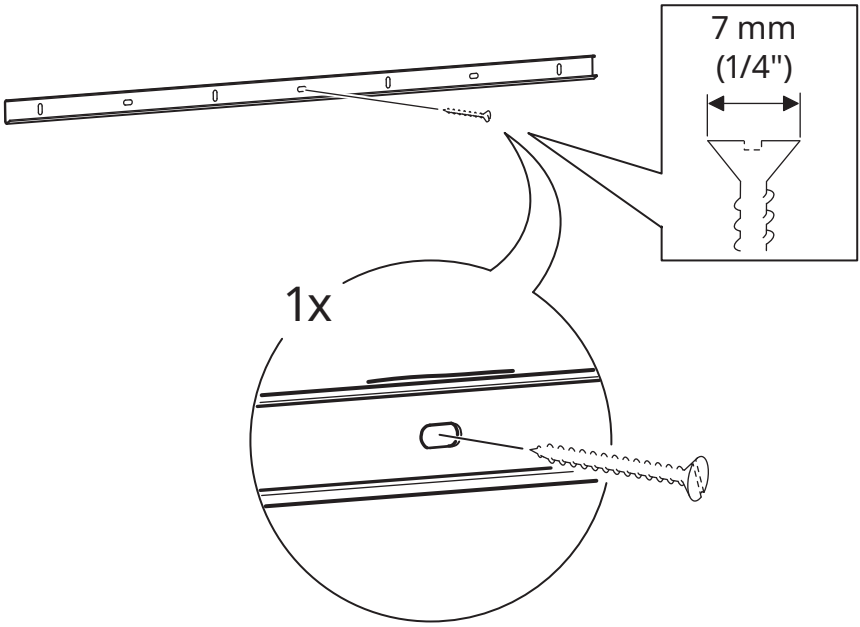

3

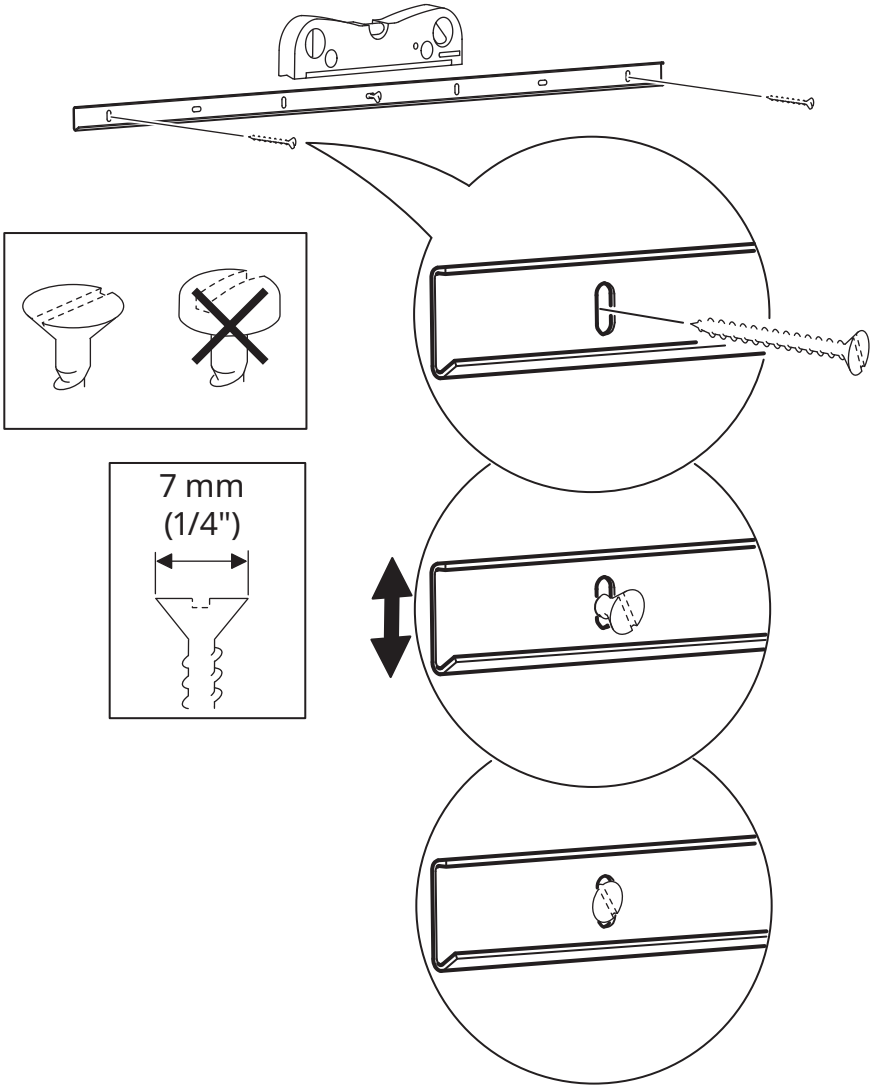

4

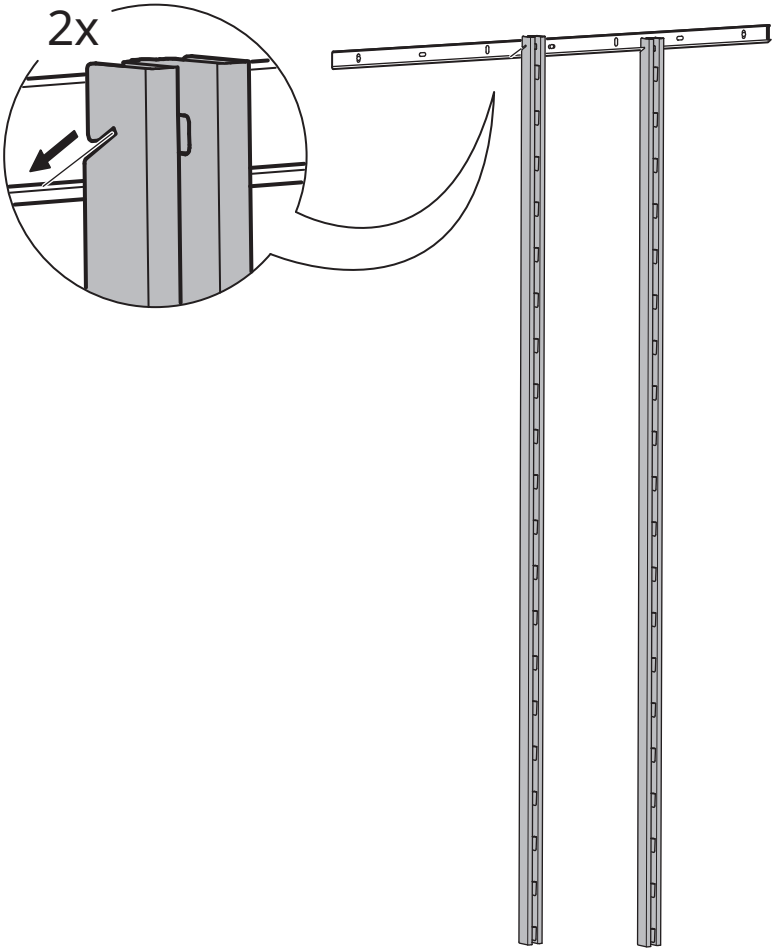

5

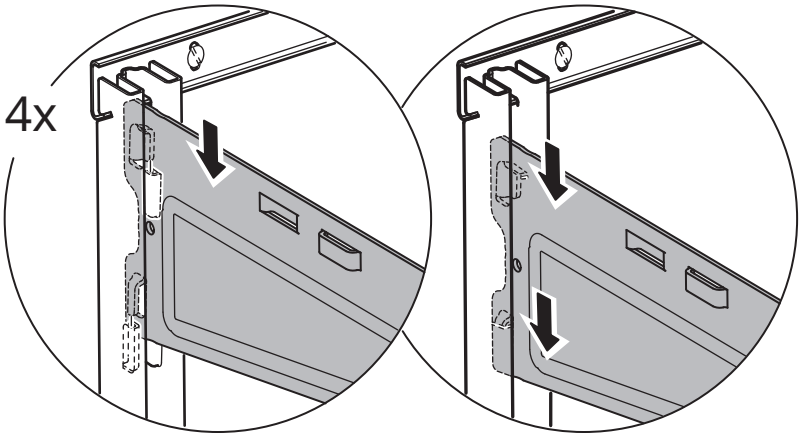

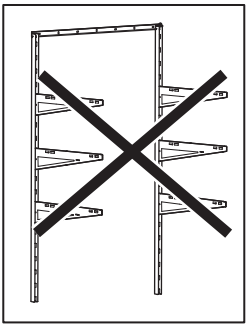

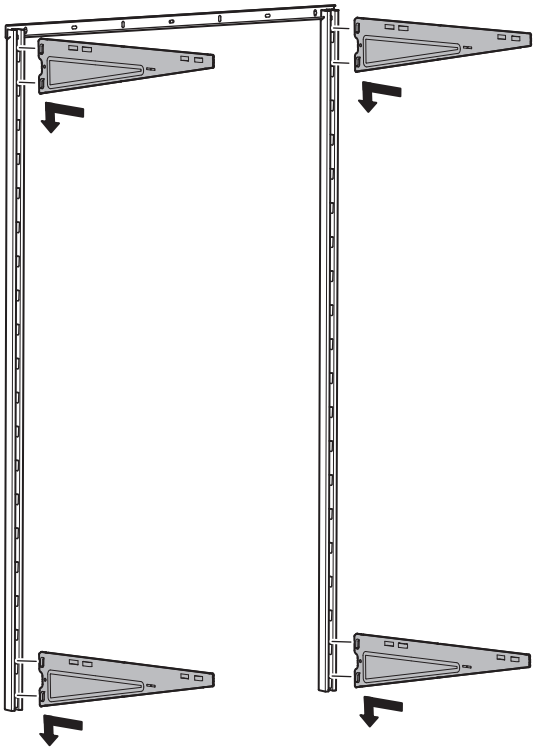

6

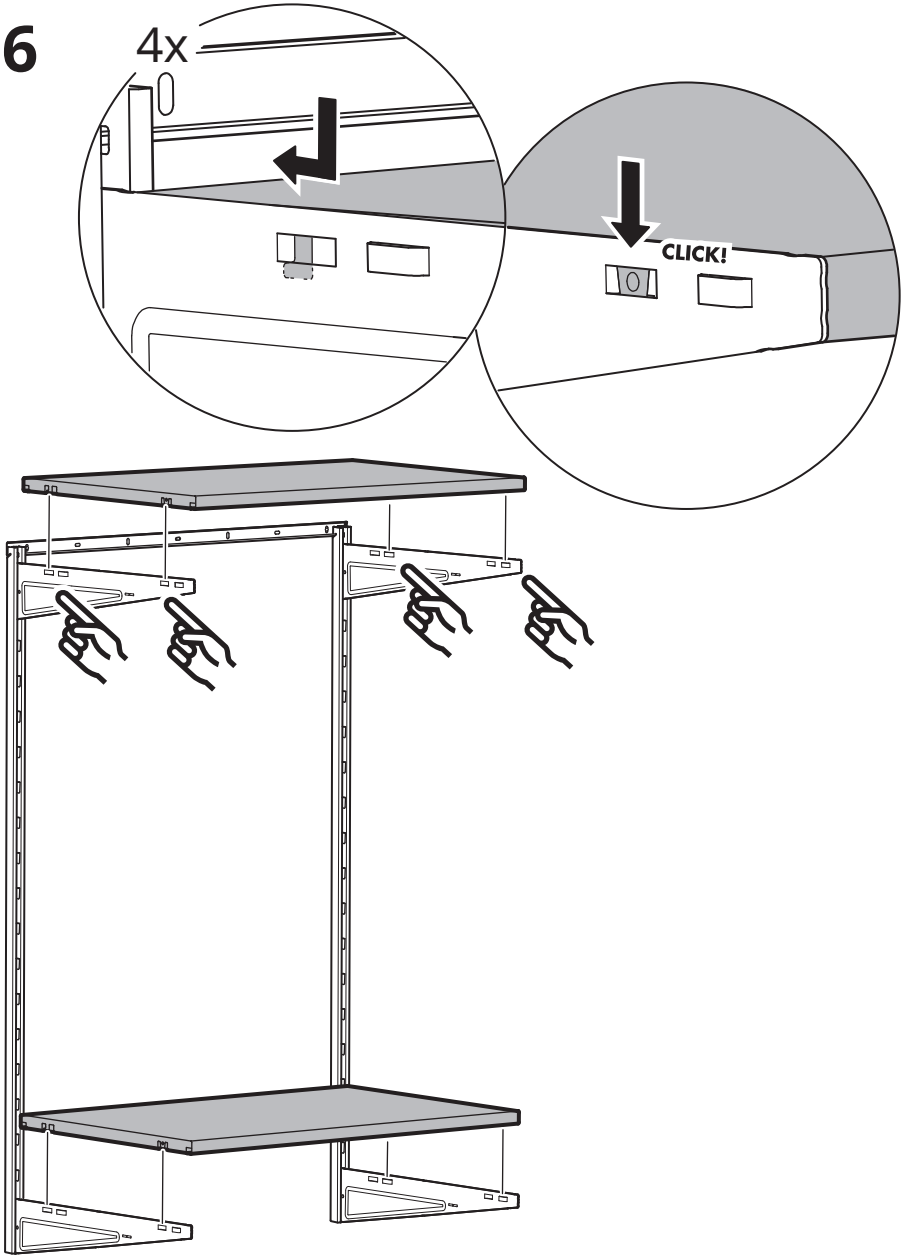

7

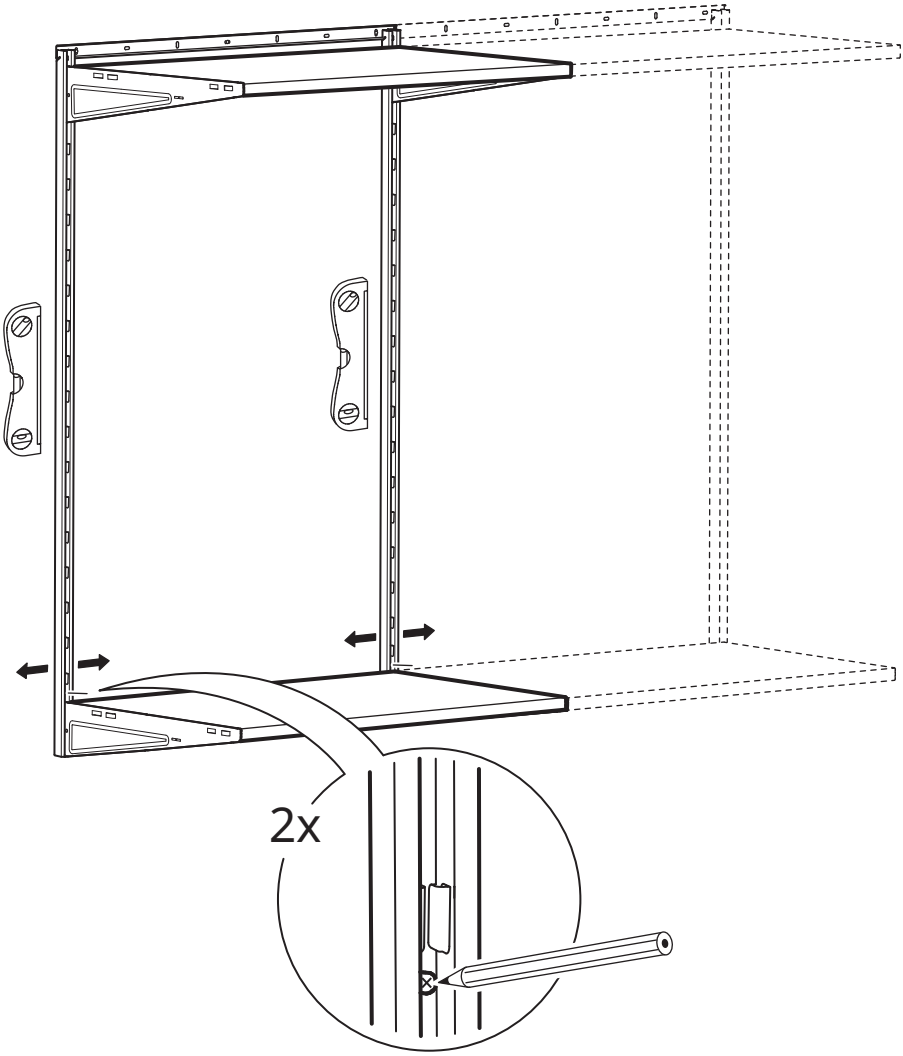

100 cm
(39 3/8")





4x

200 cm
(78 47/64")

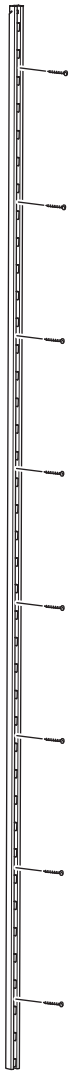



8x

8

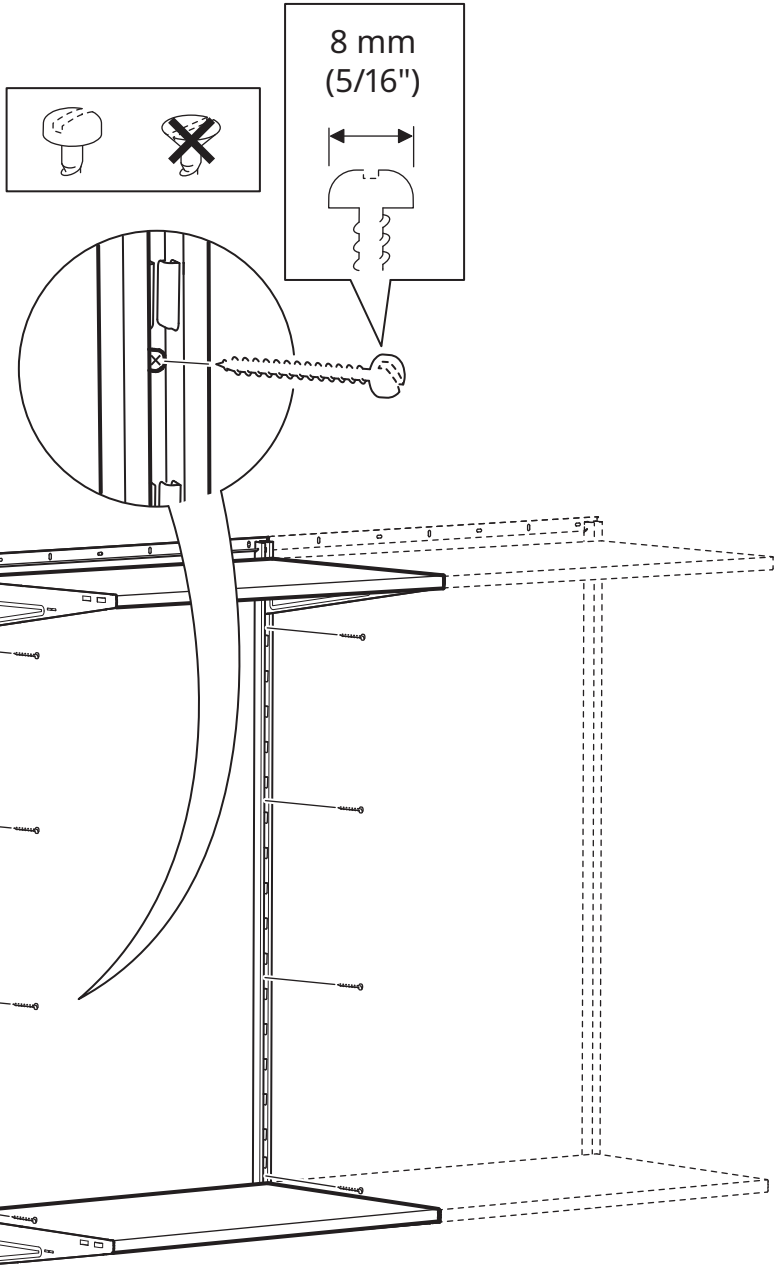

9

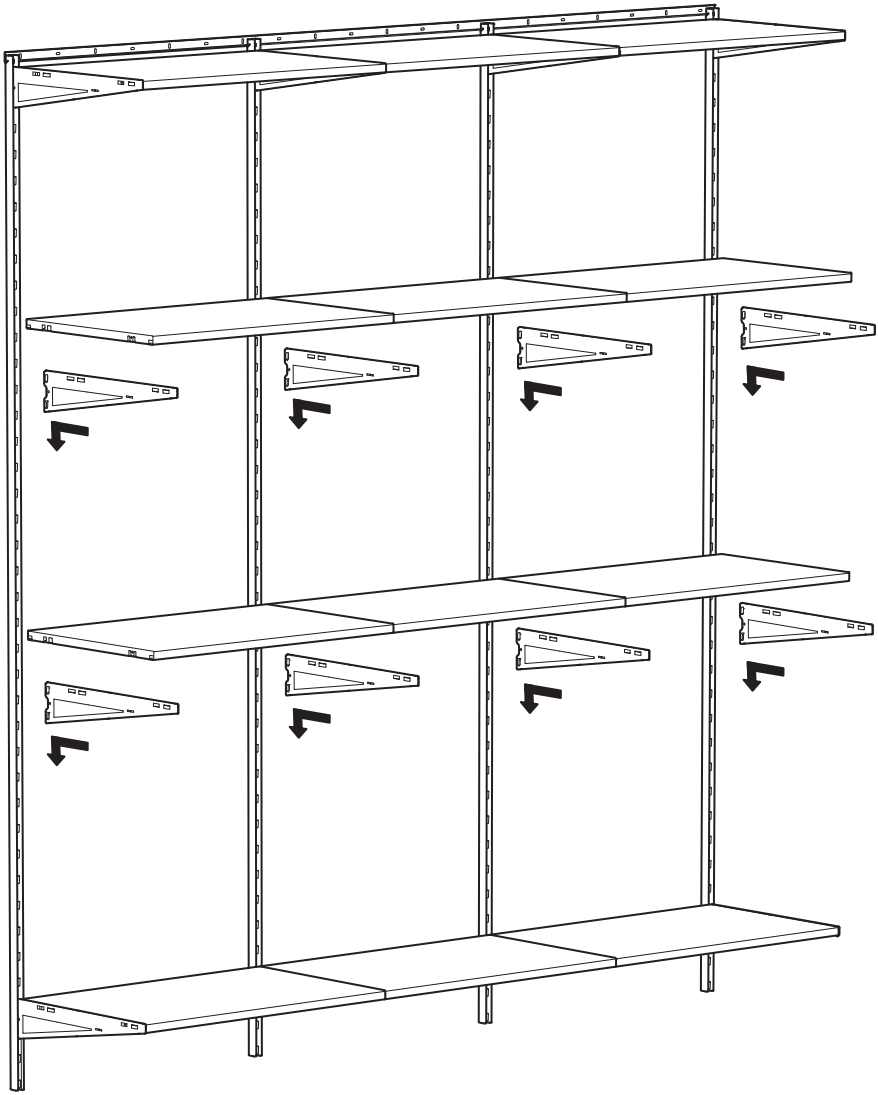

© Inter IKEA Systems B.V. 2019
2021-01-27 AA-2181968-5