RÅKALL

en

el

Design and Quality
IKEA of Sweden

ENGLISH 5
ΕΛΛΗΝΙΚΑ 14

Table of contents

Safety Information	**5**
Product description	**8**
First Use	**8**
Daily use	**9**
What to do if ...	**11**
Technical data	**12**
Environmental concerns	**12**
IKEA GUARANTEE	**13**

Safety Information

Before using the appliance, read these safety instructions. Keep them nearby for future reference. These instructions and the appliance itself provide important safety warnings, to be observed at all times. The manufacturer declines any liability for failure to observe these safety instructions, for inappropriate use of the appliance or incorrect setting of controls.

SAFETY WARNINGS

⚠ Very young children (0-3 years) should be kept away from the appliance. Young children (3-8 years) should be kept away from the appliance unless continuously supervised. Children from 8 years old and above and persons with reduced physical, sensory or mental capabilities or lack of experience and knowledge can use this appliance only if they are supervised or have been given instructions on safe use and understand the hazards involved. Children must not play with the appliance. Cleaning and user maintenance must not be carried out by children without supervision. Children aged from 3 to 8 years are allowed to load and unload refrigerating appliances.

PERMITTED USE

⚠ **CAUTION:** The appliance is not intended to be operated by means of an external switching device, such as a timer, or separate remote controlled system.

⚠ This appliance is intended to be used in household and similar applications such as: staff kitchen areas in shops, offices and other working environments; farm houses; by clients in hotels, motels, bed & breakfast and other residential environments.

⚠ This appliance is not for professional use. Do not use the appliance outdoors.

⚠ The bulb used inside the appliance is specifically designed for domestic appliances and is not suitable for general room lighting within the home (EC Regulation 244/2009).

⚠ The appliance is designed for operation in places where the ambient temperature comes within the following ranges, according to the climatic class given on the rating plate. The appliance may not work properly if it is left for a long time at a temperature outside the specified range.

Climatic class ambient temperatures (°C)

SN: From 10 to 32
N: From 16 to 32
ST: From 16 to 38
T: From 16 to 43

⚠ This appliance does not contain CFCs. The refrigerant circuit contains R600a (HC). Appliances with Isobutane (R600a): isobutane is a natural gas without environmental impact, but is flammable. Therefore, make sure the refrigerant circuit pipes are not damaged, especially when emptying the refrigerant circuit.

⚠ **WARNING!:** Do not damage the appliance refrigerant circuit pipes.

⚠ **WARNING!:** Keep ventilation openings, in the appliance enclosure or in the built-in structure, clear of obstruction.

⚠ **WARNING!:** Do not use mechanical, electric or chemical means other than those recommended by the Manufacturer to speed up the defrost process.

⚠ **WARNING!:** Do not use or place electrical devices inside the appliance compartments if they are not of the type expressly authorised by the Manufacturer.

⚠ **WARNING!:** Ice makers and/or water dispensers not directly connected to the water supply must be filled with potable water only.

⚠ **WARNING!:** Automatic ice-makers and/or water dispensers must be connected to a water supply that delivers potable water

only, with mains water pressure between 0.17 and 0.81 MPa (1.7 and 8.1 bar).

⚠ Do not store explosive substances such as aerosol cans and do not place or use gasoline or other flammable materials in or near the appliance.

⚠ Do not swallow the contents (non-toxic) of the ice packs (provided with some models). Do not eat ice cubes or ice lollies immediately after taking them out of the freezer since they may cause cold burns.

⚠ For products designed to use an air filter inside an accessible fan cover, the filter must always be in position when the refrigerator is in function.

⚠ Do not store glass containers with liquids in the freezer compartment since they may break. Do not obstruct the fan (if included) with food items. After placing the food check that the door of compartments closes properly, especially the freezer door.

⚠ Damaged gaskets must be replaced as soon as possible.

⚠ Use the refrigerator compartment only for storing fresh food and the freezer compartment only for storing frozen food, freezing fresh food and making ice cubes.

⚠ Avoid storing unwrapped food in direct contact with internal surfaces of the refrigerator or freezer compartments. Appliances could have special compartments (Fresh Food Compartment, Zero Degree Box,...). Unless differently specified in the specific booklet of product, they can be removed, maintaining equivalent performances.

⚠ C-Pentane is used as blowing agent in the insulation foam and it is a flammable gas.

The most appropriate compartments of the appliance where specific types of food are to be stored, taking into account different temperature distribution in different compartments in the appliance, are as follows:

- Refrigerator compartment:

1) Upper area of the refrigerator compartment & door - temperature zone: Store tropical fruit, cans, drinks, eggs, sauces, pickles, butter, jam

2) Middle area of the refrigerator compartment - cool zone: Store cheese, milk, dairy food, deli food, yoghurt

3) Lower area of the refrigerator compartment - coldest zone: Store cold cuts, desserts, meat and fish, cheesecake, fresh pasta, sour cream, pesto/salsa, home-cooked food, pastry cream, pudding and cream cheese

4) Fruit & vegetable drawer at the bottom of the refrigerator compartment: Store vegetables and fruits (excluding tropical fruits)

5) Chiller compartment: Only store meat and fish in the coldest drawer

- Freezer compartment:

4 star zone (****) compartment is suitable for freezing foodstuffs from ambient temperature and for storing frozen food as the temperature is evenly distributed throughout the entire compartment. Purchased frozen food has the storage expiration date stated on the packaging. This date takes into account the type of food being stored and therefore this date should be respected. Fresh food should be stored for the following time periods: 1-3 months for cheese, shellfish, ice cream, ham/sausage, milk, fresh liquids; 4 months for steak or chops (beef, lamb, pork); 6 months for butter or margarine, poultry (chicken, turkey); 8-12 months for fruits (except citrus), roast meat (beef, pork, lamb), vegetables. Expiration dates on the packaging of foods in the 2-star zone must be respected.

To avoid food contamination, please observe the following:

– Opening the door for long periods can cause a significant increase of the temperature in the compartments of the appliance.
– Regularly clean surfaces that may come into contact with food and accessible drainage systems.
– Clean water tanks if they have not been used for 48 h; flush the water system connected to a water supply if water has not been drawn for 5 days.
– Store raw meat and fish in suitable containers in the refrigerator, so that it does not come into contact with or drip onto other food.
– Two-star frozen food compartments are suitable for storing pre-frozen food, storing or making ice cream and ice cubes.

– Do not freeze fresh food in one, two or three-star compartments.
– If the refrigerating appliance is left empty for long periods, switch off, defrost, clean, dry, and leave the door open to prevent mould developing inside the appliance.

INSTALLATION

⚠ The appliance must be handled and installed by two or more persons - risk of injury. Use protective gloves to unpack and install - risk of cuts.

⚠ Installation, including water supply (if any), electrical connections and repairs must be carried out by a qualified technician. Do not repair or replace any part of the appliance unless specifically stated in the user manual. Keep children away from the installation site. After unpacking the appliance, make sure that it has not been damaged during transport. In the event of problems, contact the dealer or your nearest Aftersales Service. Once installed, packaging waste (plastic, styrofoam parts etc.) must be stored out of reach of children - risk of suffocation. The appliance must be disconnected from the power supply before any installation operation - risk of electric shock. During installation, make sure the appliance does not damage the power cable - risk of fire or electric shock. Only activate the appliance when the installation has been completed.

⚠ Be careful not to damage the floors (e.g. parquet) when moving the appliance. Install the appliance on a floor or support strong enough to take its weight and in a place suitable for its size and use. Make sure the appliance is not near a heat source and that the four feet are stable and resting on the floor, adjusting them as required, and check that the appliance is perfectly level using a spirit level. Wait at least two hours before switching the appliance on, to ensure that the refrigerant circuit is fully efficient.

⚠ **WARNING:** When positioning the appliance, ensure the supply cord is not trapped or damaged.

⚠ **WARNING:** To avoid a hazard due to instability, positioning or fixing of the appliance must be done in accordance with the manufacturer instructions. It's forbidden to place the refrigerator in such way that the metal hose of gas stove, metal gas or water pipes, or electrical wires are in contact with the refrigerator back wall (condenser coil).

⚠ To guarantee adequate ventilation, leave a space on both sides and above the appliance. The distance between the rear of the appliance and the wall behind the appliance should be 50 mm, to avoid access to hot surfaces. A reduction of this space will increase the Energy consumption of product. Please remove the power cord from condenser hook during installation before connecting product to power supply.

ELECTRICAL WARNINGS

⚠ It must be possible to disconnect the appliance from the power supply by unplugging it if plug is accessible, or by a multi-pole switch installed upstream of the socket in accordance with the wiring rules and the appliance must be earthed in conformity with national electrical safety standards.

⚠ Do not use extension leads, multiple sockets or adapters. The electrical components must not be accessible to the user after installation. Do not use the appliance when you are wet or barefoot. Do not operate this appliance if it has a damaged power cable or plug, if it is not working properly, or if it has been damaged or dropped.

⚠ If the supply cord is damaged, it must be replaced with an identical one by the manufacturer, its service agent or similarly qualified persons in order to avoid a hazard - risk of electric shock.

⚠ **WARNING:** Do not locate multiple portable socket-outlets or portable power supplies at the rear of the appliance.

⚠ Feets of the product: in Fs not available; in built in - the "feet are not adjustable - and the METOD cabinet should be levelled with spririt level.

Product description

Carefully read the user handbook before using the appliance.

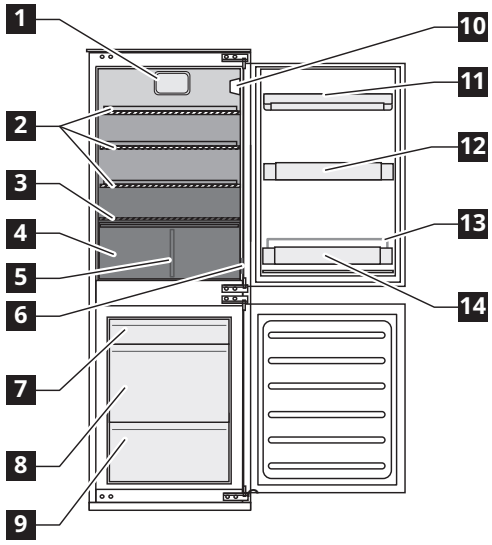

Refrigerator compartment

1 Fan
2 Glass shelves
3 Crisper drawer lid
4 Crisper
5 Crisper divider
6 Rating plate (at the side of crisper drawer)
10 Control panel with LED light
11 Dairy balcony
12 Door balcony
13 Bottle holder
14 Bottle balcony

Least cold zone
Intermediate temperature zone
Coldest zone

Freezer Compartment

7 Top drawer (storage area for frozen and deep frozen food)
8 Middle drawer (storage area for frozen and deep frozen food)
9 Bottom drawer (for freezing fresh foods)

Accessories Ice scraper

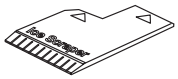

1x

Characteristics, technical data and images may vary according to the model.

First Use

Connect the appliance to the power supply. The ideal food storage temperatures are already factory-set (intermediate).

To avoid food waste, please refer to the recommended setting and storage times found in the user manual.

Important!
This appliance is sold in France.
In accordance with regulations valid in this country it must be provided with a special device (see figure) placed in the lower compartment of the fridge to indicate the coldest zone of it.

Note: after being switched on, the appliance needs 4-5 hours in order to reach the correct temperature to store a typical volume of food.

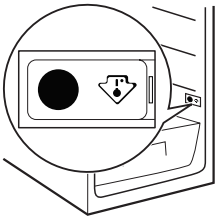

Daily use

Refrigerator and freezer operation
The appliance's refrigerator compartment features a control panel with LED lights. A different temperature can be set using the **C** button as shown in the figure.
The three green LED indicators indicate the refrigerator compartment set temperature.
The following adjustments are possible:

Leds on	Set temperature
○ ○ ●	High (least cold)
○ ● ●	Medium-high
○ ● ○	Intermediate
● ● ○	Medium-low
● ○ ○	Low (coldest)

Stand-by
Press the **C** button for 3 seconds to deactivate the appliance (the control panel and lights remain off). Press the button again briefly to reactivate the appliance.
Note: This operation does not disconnect the appliance from the power supply.
Note: the ambient temperature, frequency of door opening and position of the appliance can affect the temperature inside the two compartments.
These factors must be taken into account when setting the thermostat.

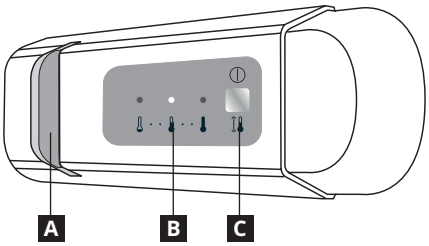

A Led light
B Refrigerator compartment temperature
C Button for temperature regulation and Stand-by function

Fan
The fan is pre-set to ON. You can turn the fan on/off by pressing the light button (as shown in figure below at step 2) and at the same time the button **C** as shown in figure 3.
The light will flash just once if the fan is OFF, or it will flash below at step 3 times if the fan in ON. If the ambient temperature exceeds 27°C, or if drops of water are present on the glass shelves, it is essential to have the fan on to ensure the proper preservation of the food. Deactivation of the fan allows energy consumption to be optimised.

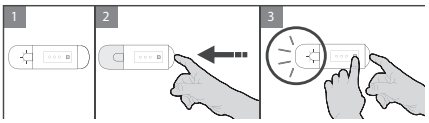

LED light
LEDs last longer than traditional light bulbs, improve internal visibility and are environmentally friendly.
Contact the Service Centre if replacement is necessary.

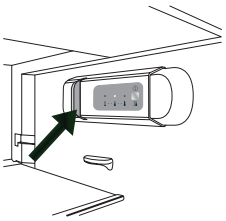

Refrigerator compartment
Defrosting of the refrigerator compartment is completely automatic.
The formation of water droplets on the rear internal wall of the refrigerator compartment indicates that the automatic defrosting is underway.
The defrost water automatically runs into a drain outlet and then into a container from where it evaporates.
Caution! The refrigerator accessories must not be placed in a dishwasher.

Freezer compartment
This appliance is a refrigerator with a ✱✱✱✱ star freezer compartment.
Packaged frozen food can be stored for the period of time indicated on the packaging.
Once defrosted, food must be used within 24 hours.

Freezing fresh food
Place fresh food to be frozen in the freezer compartment.
Avoid direct contact with already frozen food.
The quantity of fresh food that can be frozen in 24 hours is shown on the rating plate.
Place fresh food in the freezing area of the freezer compartment, leaving enough space between items to allow air to circulate freely.
Do not refreeze partially thawed food. It is important to wrap food so that no water, moisture, or vapour can penetrate.

Removing the freezer drawers
Pull the drawers all the way out, lift them up and remove.
Note: to maximize available space, the freezer compartment can also be used without the drawers inserted. After placing food in the compartment, make sure the freezer compartment door closes properly.
Load limits are determined by baskets, flaps, drawers, shelves etc. Make sure that these components can still close easily after loading

Making ice cubes
Fill the ice cube tray 2/3 full with water and place it in the freezer compartment. Do not use sharp or pointed instruments to detach the tray.

Helpful hints and tips

Cleaning and maintenance
Regularly clean the appliance with a cloth and a solution of hot water and neutral detergent specifically formulated for refrigerator interiors. Do not use abrasive cleaners or tools.
Use the tool provided to regularly clean the defrost water drain outlet, located on the rear wall of the refrigerator compartment near the crisper draw, in order to ensure defrost water is removed correctly (see Fig. 1).
Before servicing or cleaning the appliance, unplug it from the mains or disconnect the power supply.

Fig. 1

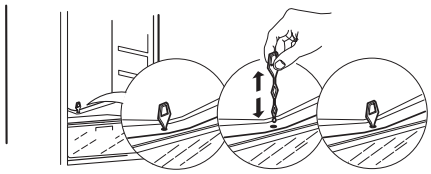

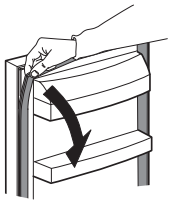

The push in gasket allows it to be cleaned easily, simply removing it from its place, starting from the upper corner part as shown, and then reinserting it using the reverse procedure used to remove it.

Defrosting the freezer compartment
It is perfectly normal for ice to form. The amount of ice which forms and the rate at which it accumulates will depend on ambient temperature and humidity, and on the frequency of door opening.
Set the coldest temperature four hours before removing food from the freezer compartment, so as to extend the storage time of food during defrosting.
To defrost, switch the appliance off and remove the drawers.
Place the frozen food in a cool place.
Leave the freezer door open to allow the frost to melt.
To prevent water leaking onto the floor during defrosting, place an absorbent cloth on the bottom of the freezer compartment and wring it out regularly.
Clean the interior of the freezer. Rinse and dry carefully.
Switch the appliance on again and place food back in the freezer compartment.

Food storage
Wrap food to protect it from any water, humidity or condensation; this will prevent the spread of any odours in the refrigerator, while also ensuring better storage of frozen food.
Never place warm food in the freezer. Cooling hot foods before freezing saves energy and prolongs the life of the appliance.

If the event of prolonged disuse
Disconnect the appliance from the power supply, remove all food, defrost and clean the appliance. Leave the doors open just enough to allow air to circulate inside the compartments.
This will prevent the formation of mould and unpleasant odours.

In the event of a power cut
Keep the doors of the appliance closed. This will allow the food to stay cold as long as possible. If food has defrosted even partially, do not re-freeze it. Consume within 24 hours.

Door Reverse
After reversing the doors, check the gaskets on both the refrigerator and freezer to ensure proper sealing.
Close the doors and make sure the gaskets fully contact the cabinet with no gaps or air leaks.
If the seal is not tight, carefully adjust the gasket by hand. To make adjustment easier, soften the gasket first with a damp, lukewarm (not hot) towel

What to do if ...

Problem	Possible causes:	Solutions:
The control panel is switched off and/or the appliance does not work	There may be a problem with the power supply to the appliance.	Check that: • there is no power cut • the power plug is properly inserted in the socket and the bipolar power switch, if present, is set to the correct position (on) • the household electrical system protection devices are in good working order • the power supply cable is not damaged. • switch the appliance on with the Temp. button.
The inside light does not work.	The light may need replacing. Malfunction of a technical component	Contact an authorized Service Centre.
Temperature inside the compartments is not low enough.	There could be various causes (see "Solution").	Check that: • the doors are closed properly • the appliance is not installed near a heat source • the temperature is set appropriately • air circulation inside the appliance is not obstructed in any way (see installation)
Water collects at the bottom of the refrigerator compartment.	The defrost water drain is blocked.	Clean the defrost water drain outlet (see "Cleaning and maintenance")
The front edge of the refrigerator next to the seal is hot.	This is not a problem. It prevents condensation from forming.	No solution is required.
The inside light flashes	“Door open” alarm active. It is activated when the refrigerator compartment door remains open for a prolonged period of time.	To stop the alarm, close the refrigerator door. On reopening the door, check the light works
The temperature inside the refrigerator compartment is too low	Freezing large quantities of food also lowers the temperature in the refrigerator compartment	• wait until food is fully frozen • follow the indications on the rating plate regarding the maximum amount of food that can be frozen.
Excessive frost build-up in the freezer compartment	The freezer compartment door does not close properly	Defrost the freezer compartment and check the door closes properly
One or more green lights flash continuously.	Malfunction Alarm The alarm indicates a fault in a technical component	Call the authorised Service Centre.

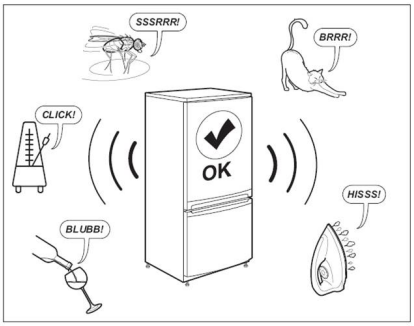

Note:
Gurgling, hissing and humming noises from the refrigerating system are normal.

Before contacting the After-sales service:

Restart the appliance to see if the fault has been remedied. If it persists, switch the appliance off again and repeat the operation after an hour.
If your appliance still does not work properly after carrying out the checks listed in the troubleshooting guide and switching the appliance on again, contact the After-sales Service, clearly explaining the problem and specifying:
• the nature of the problem
• the model
• the type and serial number of the appliance (given on the rating plate)
• the Service number (the number after the word SERVICE on the rating plate inside the appliance).

SERVICE 0000 000 00000

Technical data

Dimensions (mm)	RÅKALL
Height	1576
Width	540
Depth	550
Net Volume (l)	
Fridge	153
Freezer	79
Defrost system	
Fridge	Automatic
Freezer	Manual
Star Rating	4
Rising Time (h)	9
Freezing capacity (kg/24 h)	4
Energy consumption (kWh/Year)	219
Noise level (dba)	35
Energy class	E

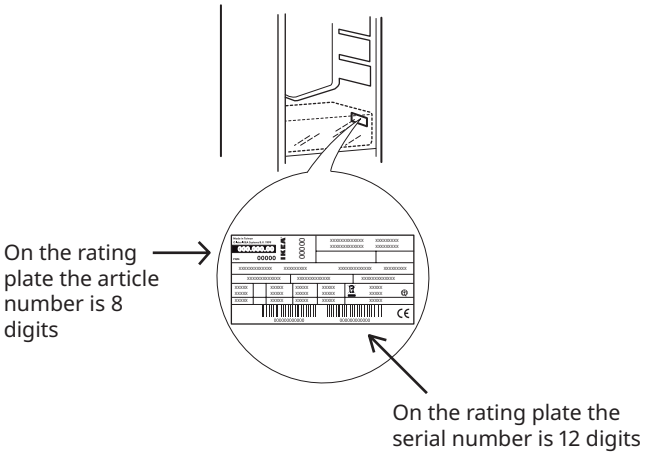

The technical information is situated in the rating plate on the internal side of the appliance and in the energy label
The model information can be retrieved using the QR-Code reported in the energy label. The label also includes the model identifier that can be used to consult the portal of the registry at https://eprel.ec.europa.eu

Environmental concerns

⚠ **WARNING:** Ensure that the appliance is switched off and disconnected from the power supply before performing any maintenance operation. To avoid risk of personal injury use protective gloves (risk of laceration) and safety shoes (risk of contusion); be sure to handle by two persons (reduce load); never use steam cleaning equipment (risk of electric shock). Non-professional repairs not authorized by the manufacturer could result in a risk to health and safety, for which the manufacturer cannot be held liable. Any defect or damage caused from non-professional repairs or maintenance will not be covered by the guarantee, the terms of which are outlined in the document delivered with the unit.

1. Packing ♲
The packing material is 100% recyclable and bears the recycling symbol . For disposal, comply with the local regulations. Keep the packing materials (plastic bags, polystyrene parts, etc.) out of the reach of children, as they are a potential source of danger.

2. Scrapping/Disposal
The appliance is manufactured using recyclable material.
This appliance is marked in compliance with European Directive 2002/96/EC on Waste Electrical and Electronic Equipment (WEEE). By ensuring the correct disposal of this appliance, you can help prevent potentially negative consequences for the environment and the health of persons.

The symbol ▬ on the appliance, or on the accompanying documents, indicates that this appliance should not be treated as domestic waste but must be taken to a special collection centre for the recycling of electrical and electronic equipment.

When scrapping the appliance, make it unusable by cutting off the power cable and removing the doors and shelves so that children cannot easily climb inside and become trapped.
Scrap the appliance in compliance with local regulations on waste disposal, taking it to a special collection centre;
do not leave the appliance unattended even for a few days, since it is a potential source of danger for children.
For further information on the treatment, recovery and recycling of this product, contact your competent local office, the household waste collection service or the shop where you purchased the appliance.

Declaration of conformity

- This appliance has been designed for preserving food and is manufactured in compliance with Regulation (CE) No. 1935/2004.

This appliance has been designed, manufactured and marketed in compliance with:
- safety objectives of the “Low Voltage” Directive 2014/35/EU (which replaces 2006/95/CE and subsequent amendments);
- the protection requirements of Directive “EMC” 2014/30/EU.

CE

IKEA GUARANTEE

How long is the IKEA guarantee valid?
This guarantee is valid for five years from the original date of purchase of your appliance at IKEA. The original sales receipt, is required as proof of purchase. If service work is carried out under guarantee, this will not extend the guarantee period for the appliance.

Who will execute the service?
IKEA service provider will provide the service through its own service operations or authorized service partner network.

What does this guarantee cover?
The guarantee covers faults of the appliance, which have been caused by faulty construction or material faults from the date of purchase from IKEA. This guarantee applies to domestic use only. The exceptions are specified under the headline “What is not covered under this guarantee?” Within the guarantee period, the costs to remedy the fault e.g. repairs, parts, labour and travel will be covered, provided that the appliance is accessible for repair without special expenditure. On these conditions the EU guidelines (Nr. 99/44/EG) and the respective local regulations are applicable. Replaced parts become the property of IKEA.

What will IKEA do to correct the problem?
IKEA appointed Service Provider will examine the product and decide, at its sole discretion, if it is covered under this guarantee. If considered covered, IKEA Service Provider or its authorized service partner through its own service operations, will then, at its sole discretion, either repair the defective product or replace it with the same or a comparable product.

What is not covered under this guarantee?
- Normal wear and tear.
- Deliberate or negligent damage, damage caused by failure to observe operating instructions, incorrect installation or by connection to the wrong voltage, damage caused by chemical or electrochemical reaction, rust, corrosion or water damage including but not limited to damage caused by excessive lime in the water supply, damage caused by abnormal environmental conditions.
- Consumable parts including batteries and lamps.
- Non-functional and decorative parts which do not affect normal use of the appliance, including any scratches and possible color differences.
- Accidental damage caused by foreign objects or substances and cleaning or unblocking of filters, drainage systems or soap drawers.
- Damage to the following parts: ceramic glass, accessories, crockery and cutlery baskets, feed and drainage pipes, seals, lamps and lamp covers, screens, knobs, casings and parts of casings. Unless such damages can be proved to have been caused by production faults.
- Cases where no fault could be found during a technician’s visit.
- Repairs not carried out by our appointed service providers and/or an authorized service contractual partner or where non-original parts have been used.
- Repairs caused by installation which is faulty or not according to specification.
- The use of the appliance in a non-domestic environment i.e. professional use.
- Transportation damages. If a customer transports the product to his home or another address, IKEA is not liable for any damage that may occur during transport. However, if IKEA delivers the product to the customer’s delivery address, then damage to the product that occurs during this delivery will be covered by IKEA.
- Cost for carrying out the initial installation of the IKEA appliance.
- However, if an IKEA appointed Service Provider or its authorized service partner repairs or replaces the appliance under the terms of this guarantee, the appointed Service Provider or its authorized service partner will reinstall the repaired appliance or install the replacement, if necessary.
- This does not apply within Ireland, customer should contact the local IKEA dedicated after sales line or the appointed Service Provider for further information.
  (just for GB)

These restrictions do not apply to fault-free work carried out by a qualified specialist using our original parts in order to adapt the appliance to the technical safety specifications of another EU country.

How country law applies
The IKEA guarantee gives you specific legal rights, which cover or exceed all the local legal demands. However these conditions do not limit in any way consumer rights described in the local legislation.

Area of validity
For appliances which are purchased in one EU country and taken to another EU country, the services will be provided in the framework of the guarantee conditions normal in the new country.
An obligation to carry out services in the framework of the guarantee exists only if the appliance complies and is installed in accordance with:
- the technical specifications of the country in which the guarantee claim is made;
- the Assembly Instructions and User Manual Safety Information.

The dedicated AFTER SALES for IKEA appliances
Please don’t hesitate to contact IKEA appointed Authorized Service Centre to:
- make a service request under this guarantee;
- ask for clarifications on installation of the IKEA appliance in the dedicated IKEA kitchen furniture;
- ask for clarification on functions of IKEA appliances.

To ensure that we provide you with the best assistance, please read carefully the Assembly Instructions and/or the User Manual before contacting us.

How to reach us if you need our service

Please refer to the last page of this manual for the full list of IKEA appointed Authorized Service Centre and relative national phone numbers.

In order to provide you a quicker service, we recommend to use the specific phone numbers listed on this manual. Always refer to the numbers listed in the booklet of the specific appliance you need an assistance for. Please also always refer to the IKEA article number (8 digit code) and 12 digit service number placed on the rating plate of your appliance.

SAVE THE SALES RECEIPT!
It is your proof of purchase and required for the guarantee to apply. The sales receipt also reports the IKEA name and article number (8 digit code) for each of the appliances you have purchased.

Do you need extra help?
For any additional questions not related to After Sales of your appliances please contact your nearest IKEA store call centre. We recommend you read the appliance documentation carefully before contacting us.

Πίνακας περιεχομένων

Πληροφορίες ασφαλείας	**14**
Περιγραφή προϊόντος	**17**
Πρώτη χρήση	**17**
Καθημερινή χρήση	**18**
Καθαρισμός και συντήρηση	**19**
Τι να κάνετε εάν...	**20**
Τεχνικά στοιχεία	**21**
Περιβαλλοντικά θέματα	**21**
ΕΓΓΥΗΣΗ ΙΚΕΑ	**22**

Πληροφορίες ασφαλείας

Πριν χρησιμοποιήσετε τη συσκευή, διαβάστε αυτές τις οδηγίες για την ασφάλεια. Φυλάξτε τις οδηγίες σε κοντινό σημείο για μελλοντική αναφορά. Αυτές οι οδηγίες και η συσκευή περιλαμβάνουν σημαντικές προειδοποιήσεις σχετικά με την ασφάλεια, τις οποίες πρέπει να τηρείτε σε κάθε περίπτωση. Ο κατασκευαστής δεν φέρει καμία ευθύνη για τη μη τήρηση αυτών των οδηγιών ασφαλείας, για ακατάλληλη χρήση της συσκευής ή λανθασμένη ρύθμιση των χειριστηρίων.

ΠΡΟΕΙΔΟΠΟΙΗΣΕΙΣ ΑΣΦΑΛΕΙΑΣ

⚠ Τα πολύ μικρά παιδιά (0-3 ετών) πρέπει να διατηρούνται μακριά από τη συσκευή. Κρατήστε τα μικρά παιδιά (3-8 ετών) μακριά από η συσκευή εκτός εάν επιτηρούνται διαρκώς. Η συσκευή μπορεί να χρησιμοποιηθεί από παιδιά ηλικίας 8 ετών και άνω ή άτομα με μειωμένες σωματικές, αισθητηριακές ή διανοητικές ικανότητες ή με έλλειψη εμπειρίας και γνώσης της συσκευής, μόνο εφόσον βρίσκονται υπό επιτήρηση ή έχουν λάβει οδηγίες σχετικά με την ασφαλή χρήση της συσκευής και κατανοούν τους κινδύνους που συνεπάγεται. Τα παιδιά απαγορεύεται να παίζουν με τη συσκευή. Ο καθαρισμός και η συντήρηση από τον χρήστη δεν πρέπει να εκτελούνται από παιδιά χωρίς επιτήρηση. Τα παιδιά ηλικίας από 3 έως 8 ετών επιτρέπεται να φορτώνουν και να εκφορτώνουν ψυκτικές συσκευές.

ΕΠΙΤΡΕΠΟΜΕΝΗ ΧΡΗΣΗ

⚠ **ΠΡΟΣΟΧΗ:** Η συσκευή δεν προορίζεται να χρησιμοποιείται μέσω ενός εξωτερικού διακόπτη, όπως ένας χρονοδιακόπτης, ή ξεχωριστού συστήματος τηλεχειρισμού.

⚠ Η συσκευή αυτή έχει σχεδιαστεί για οικιακή χρήση καθώς και για παρόμοιες χρήσεις όπως: κουζίνες προσωπικού σε καταστήματα, γραφεία και άλλους χώρους εργασίας, αγροκτήματα, από πελάτες σε ξενοδοχεία, μοτέλ, bed & breakfast και άλλους χώρους κατοικίας.

⚠ Η συσκευή δεν προορίζεται για επαγγελματική χρήση. Μην χρησιμοποιείτε τη συσκευή σε εξωτερικό χώρο.

⚠ Ο λαμπτήρας που χρησιμοποιείται στη συσκευή είναι ειδικά σχεδιασμένος για οικιακές συσκευές και δεν είναι κατάλληλος για το γενικό φωτισμό δωματίου μέσα στο σπίτι (Κανονισμός [ΕΚ] αριθ. 244/2009 της Επιτροπής).

⚠ Η συσκευή έχει σχεδιαστεί για να λειτουργεί σε περιοχές όπου η θερμοκρασία περιβάλλοντος κυμαίνεται εντός του παρακάτω εύρους τιμών, σύμφωνα με την κλιματική κατηγορία που αναγράφεται στην πινακίδα τεχνικών στοιχείων. Η συσκευή μπορεί να μη λειτουργεί σωστά, εάν παραμείνει για μεγάλο χρονικό διάστημα σε θερμοκρασία εκτός του εύρους τιμών που καθορίζεται.

Κλιματική κατηγορία θερμοκρασιών περιβάλλοντος (°C)

SN: Από 10 έως 32
N: Από 16 έως 32
ST: Από 16 έως 38
T: Από 16 έως 43

Η συσκευή αυτή δεν περιέχει CFC. Το κύκλωμα ψύξης περιέχει R600a (HC). Για τις συσκευές με ισοβουτάνιο (R600a): Το ισοβουτάνιο είναι ένα φυσικό αέριο χωρίς αρνητικές επιπτώσεις για το περιβάλλον, το οποίο είναι ωστόσο εύφλεκτο. Για αυτό το λόγο, βεβαιωθείτε ότι οι σωλήνες του κυκλώματος ψυκτικού δεν έχουν υποστεί ζημιά, ειδικότερα όταν αδειάζετε το κύκλωμα ψυκτικού.

⚠ **ΠΡΟΕΙΔΟΠΟΙΗΣΗ!:** Φροντίστε να μην προκληθεί ζημιά στους σωλήνες του κυκλώματος ψυκτικού της συσκευής.

⚠ **ΠΡΟΕΙΔΟΠΟΙΗΣΗ!:** Διατηρείτε τα ανοίγματα εξαερισμού, στα ανοίγματα του περιβλήματος ή στην εσωτερική κατασκευή, καθαρά από φραγμούς.

⚠ **ΠΡΟΕΙΔΟΠΟΙΗΣΗ!:** Μην χρησιμοποιείτε άλλα μηχανικά, ηλεκτρικά ή χημικά μέσα εκτός αυτών που συνιστά ο κατασκευαστής για να επιταχύνετε τη διαδικασία απόψυξης.

⚠ **ΠΡΟΕΙΔΟΠΟΙΗΣΗ!:** Μην χρησιμοποιείτε και μην τοποθετείτε ηλεκτρικές συσκευές εντός της συσκευής εάν δεν είναι του τύπου που συνιστάται ρητά από τον κατασκευαστή.

⚠ **ΠΡΟΕΙΔΟΠΟΙΗΣΗ!:** Οι παγοποιητές ή/και οι διανομείς νερού που δεν είναι άμεσα συνδεδεμένοι με το δίκτυο ύδρευσης, πρέπει να τροφοδοτούνται μόνο με πόσιμο νερό.

⚠ **ΠΡΟΕΙΔΟΠΟΙΗΣΗ!:** Οι αυτόματοι παγοποιητές ή/και διανομείς νερού πρέπει να είναι συνδεδεμένοι μόνο με την παροχή πόσιμου νερού, με κύρια πίεση νερού μεταξύ 0,17 και 0,81 MPa (1,7 και 8,1 bar).

⚠ Μην αποθηκεύετε εκρηκτικές ουσίες όπως φιάλες αεροζόλ και μην τοποθετείτε ούτε να χρησιμοποιείτε πετρέλαιο ή άλλα εύφλεκτα υλικά μέσα ή κοντά στη συσκευή.

⚠ Μην καταπίνετε το υγρό (μη τοξικό) που περιέχουν οι παγοκύστες (παρέχονται σε μερικά μοντέλα). Μην τρώτε παγάκια ή γρανίτες αμέσως μόλις τα βγάλετε από τον καταψύκτη επειδή υπάρχει κίνδυνος εγκαυμάτων από το κρύο.

⚠ Για προϊόντα σχεδιασμένα να χρησιμοποιούν φίλτρο αέρα στο εσωτερικό του καλύμματος ανεμιστήρα, το φίλτρο πρέπει πάντα να είναι στη θέση του όταν το ψυγείο βρίσκεται σε λειτουργία.

⚠ Μην αποθηκεύετε στο θάλαμο καταψύκτη γυάλινα δοχεία με υγρά, καθώς υπάρχει κίνδυνος θραύσης. Μην καλύπτετε τον ανεμιστήρα (αν υπάρχει) με τρόφιμα. Αφού τοποθετήσετε το φαγητό, ελέγξτε ότι η πόρτα των διαμερισμάτων κλείνει σωστά, ειδικά την πόρτα του καταψύκτη.

⚠ Οι κατεστραμμένες φλάντζες πρέπει να αντικαθιστώνται το συντομότερο δυνατό.

⚠ Χρησιμοποιείτε το ψυγείο μόνο για τη διατήρηση φρέσκων τροφίμων και τον καταψύκτη μόνο για τη διατήρηση κατεψυγμένων τροφίμων ή την κατάψυξη φρέσκων τροφίμων, καθώς και για παγάκια.

⚠ Αποφεύγετε την αποθήκευση μη συσκευασμένων τροφίμων σε απευθείας επαφή με τις εσωτερικές επιφάνειες του ψυγείου ή του καταψύκτη. Οι συσκευές μπορεί να διαθέτουν ειδικούς θαλάμους (θάλαμος φρέσκων τροφίμων, θάλαμος μηδέν βαθμών,...). Σε περίπτωση που δεν αναφέρεται διαφορετικά στο ειδικό φυλλάδιο του προϊόντος, μπορούν να αφαιρεθούν, διατηρώντας ισοδύναμες αποδόσεις.

⚠ Το C-πεντάνιο χρησιμοποιείται ως διογκωτικό προϊόν στον μονωτικό αφρό και είναι εύφλεκτο αέριο.

Τα καταλληλότερα διαμερίσματα της συσκευής όπου πρέπει να αποθηκεύονται συγκεκριμένοι τύποι τροφίμων, λαμβανομένης υπόψη της διαφορετικής κατανομής της θερμοκρασίας σε διαφορετικά διαμερίσματα της συσκευής, έχουν ως εξής:

- Διαμέρισμα ψυγείου:

1) Άνω περιοχή του ψυγείου και της πόρτας - θερμοκρασία ζώνης: Αποθηκεύστε τροπικά φρούτα, κουτάκια, ποτά, αυγά, σάλτσες, τουρσιά, βούτυρο, μαρμελάδα

2) Μέση περιοχή του διαμερίσματος του ψυγείου - ζώνη ψύξης: Αποθηκεύστε τυρί, γάλα, γαλακτοκομικά προϊόντα, σνακ, γιαούρτι

3) Κάτω μέρος του διαμερίσματος του ψυγείου - ψυχρότερη ζώνη: Αποθηκεύστε κρύα κομμάτια, επιδόρπια, κρέας και ψάρια, τσιζκέικ, φρέσκα ζυμαρικά, ξινή κρέμα, πέστο / σάλτσα, σπιτικό φαγητό, κρέμα ζαχαροπλαστικής,

4) Συρτάρι φρούτων και λαχανικών στο κάτω μέρος του ψυγείου: Αποθηκεύστε λαχανικά και φρούτα (εκτός από τροπικά φρούτα)

5) Διαμέρισμα καταψύκτη: Αποθηκεύστε μόνο κρέας και ψάρι στο πιο κρύο συρτάρι

- Διαμέρισμα καταψύκτη:

Η ζώνη 4 αστέρων (****) είναι κατάλληλη για την κατάψυξη των τροφίμων από τη θερμοκρασία περιβάλλοντος και για την αποθήκευση κατεψυγμένων τροφίμων, καθώς η θερμοκρασία κατανέμεται ομοιόμορφα σε όλο το διαμέρισμα. Τα αγορασμένα κατεψυγμένα τρόφιμα έχουν την ημερομηνία λήξης αποθήκευσης που αναγράφεται στη συσκευασία. Αυτή η ημερομηνία λαμβάνει υπόψη τον τύπο της τροφής που αποθηκεύεται και επομένως πρέπει να τηρείται. Τα νωπά τρόφιμα πρέπει να αποθηκεύονται για τις ακόλουθες χρονικές περιόδους: 1-3 μήνες για τα τυριά, τα οστρακοειδή, το παγωτό, το ζαμπόν / λουκάνικο, το γάλα, τα νωπά υγρά. 4 μήνες για μπριζόλα ή μπριζόλες (βοδινό, αρνίσιο, χοιρινό). 6 μήνες για βούτυρο ή μαργαρίνη, πουλερικά (κοτόπουλο, γαλοπούλα).
8-12 μήνες για φρούτα (εκτός από εσπεριδοειδή), ψητό κρέας (βοδινό, χοιρινό, αρνί), λαχανικά. Πρέπει να τηρούνται οι ημερομηνίες λήξης της συσκευασίας τροφίμων στη ζώνη 2 αστέρων.

Για να αποφύγετε την μόλυνση των τροφίμων, τηρείτε τα ακόλουθα:

– Ανοίγοντας την πόρτα για μεγάλο διάστημα μπορεί να προκαλέσει σημαντική αύξηση της θερμοκρασίας στα διαμερίσματα της συσκευής.
– Καθαρίζετε κανονικά τις επιφάνειες που μπορεί να έρχονται σε επαφή με τα τρόφιμα και τα προσβάσιμα συστήματος αποστράγγισης.
– Καθορίστε τα δοχεία νερού αν δεν έχουν χρησιμοποιηθεί για 48 ώρες. Εκπλύνετε το σύστημα νερού που συνδέεται με παροχή νερού αν το νερό δεν έχει χρησιμοποιηθεί για 5 ημέρες.
– Αποθηκεύστε το ωμό κρέας και τα ψάρια σε κατάλληλα δοχεία στο ψυγείο, έτσι ώστε να μην έρχονται σε επαφή με τα άλλα τρόφιμα ή να τα στάζουν σε άλλα τρόφιμα.
– Τα διαμερίσματα κατεψυγμένων τροφίμων δύο αστέρων είναι κατάλληλα για την αποθήκευση των προ-καταψυγμένων τροφίμων, την αποθήκευση ή την παρασκευή παγωτού και παγοκύβων.
– Μην καταψύχετε φρέσκα τρόφιμα σε

διαμερίσματα ενός, δύο ή τριών αστέρων.
– Εάν η συσκευή ψύξης είναι ανοικτή για μεγάλο χρονικό διάστημα, απενεργοποιήστε, ξεπαγώστε, καθαρίστε, στεγνώστε και αφήστε την πόρτα ανοικτή για να αποφύγετε την ανάπτυξη μούχλας μέσα στη συσκευή.

ΕΓΚΑΤΑΣΤΑΣΗ

⚠ Ο χειρισμός και η εγκατάσταση της συσκευής πρέπει να γίνονται από δύο ή περισσότερα άτομα - κίνδυνος τραυματισμού. Χρησιμοποιείτε γάντια προστασίας για να αφαιρέσετε τη συσκευασία και να κάνετε την εγκατάσταση - κίνδυνος κοψίματος.

⚠ Η εγκατάσταση, η σύνδεση της παροχής νερού (εφόσον προβλέπεται), οι ηλεκτρικές συνδέσεις και επισκευές πρέπει να πραγματοποιούνται από εξειδικευμένο τεχνικό. Μην επισκευάζετε και μην αντικαθιστάτε κανένα εξάρτημα της συσκευής, εκτός εάν αναφέρεται ρητά στο εγχειρίδιο χρήσης. Κρατήστε τα παιδιά μακριά από το χώρο εγκατάστασης. Μετά από την αποσυσκευασία της συσκευής, βεβαιωθείτε ότι δεν έχει προκληθεί ζημιά σε αυτήν κατά τη μεταφορά. Σε περίπτωση προβλημάτων, επικοινωνήστε με τον αντιπρόσωπο ή με το πλησιέστερο τμήμα εξυπηρέτησης πελατών. Μετά την εγκατάσταση, τα υλικά συσκευασίας (πλαστικά, φελιζόλ, κ.λπ.) πρέπει να φυλάσσονται μακριά από τα παιδιά - κίνδυνος ασφυξίας. Η συσκευή πρέπει να αποσυνδέεται από την ηλεκτρική τροφοδοσία πριν από κάθε εργασία εγκατάστασης - κίνδυνος ηλεκτροπληξίας. Κατά την εγκατάσταση, βεβαιωθείτε ότι δεν έχει προκληθεί ζημιά στο καλώδιο τροφοδοσίας από τη συσκευή - κίνδυνος πυρκαγιάς ή ηλεκτροπληξίας. Ενεργοποιήστε τη συσκευή μόνο εφόσον ολοκληρωθεί η εγκατάσταση.

⚠ Κατά τη μετακίνηση της συσκευής απαιτείται προσοχή, ώστε να μην προκληθεί ζημιά στο δάπεδο (π.χ. παρκέ). Εγκαταστήστε τη συσκευή σε δάπεδο που μπορεί να υποστηρίξει το βάρος της και σε χώρο κατάλληλο για το μέγεθος και τη χρήση της. Βεβαιωθείτε ότι η συσκευή δεν βρίσκεται κοντά σε πηγή θερμότητας και ότι τα τέσσερα πόδια είναι σταθερά και στηρίζονται στο δάπεδο. Ρυθμίστε τα όπως απαιτείται και βεβαιωθείτε ότι η συσκευή βρίσκεται σε απόλυτα οριζόντια θέση (χρησιμοποιήστε αλφάδι). Περιμένετε τουλάχιστον δύο ώρες πριν θέσετε σε λειτουργία τη συσκευή, ώστε να διασφαλιστεί η πλήρης απόδοση του ψυκτικού κυκλώματος.

⚠ **ΠΡΟΕΙΔΟΠΟΙΗΣΗ:** Όταν τοποθετείτε τη συσκευή, να βεβαιώνεστε ότι το καλώδιο τροφοδοσίας δεν είναι παγιδευμένο ή κατεστραμμένο.

⚠ **ΠΡΟΕΙΔΟΠΟΙΗΣΗ:** Για να αποφύγετε κινδύνους λόγω αστάθειας, η τοποθέτηση και στερέωση της συσκευής πρέπει να πραγματοποιούνται σύμφωνα με τις οδηγίες του κατασκευαστή. Απαγορεύεται η τοποθέτηση του ψυγείου με τρόπο ώστε ο μεταλλικός σωλήνας θερμάστρας αερίου, μεταλλικοί σωλήνες ή σωλήνες νερού ή ηλεκτρικά καλώδια, έρχονται σε επαφή με την πίσω πλευρά του ψυγείου (σπείρα συμπύκνωσης).

⚠ Για να διασφαλίσετε επαρκή εξαερισμό, αφήστε κενό και στις δύο πλευρές και πάνω από τη συσκευή. Η απόσταση μεταξύ της πίσω πλευράς της συσκευής και του τοίχου πίσω από τη συσκευή πρέπει να είναι 50 mm, για να εμποδίζεται η πρόσβαση σε ζεστές επιφάνειες. Μείωση αυτής της απόστασης θα αυξήσει την κατανάλωση ενέργειας του προϊόντος. Αφαιρέστε το καλώδιο τροφοδοσίας από το άγκιστρο του συμπυκνωτή κατά τη διάρκεια της εγκατάστασης πριν συνδέσετε το προϊόν στο τροφοδοτικό.

ΗΛΕΚΤΡΙΚΕΣ ΠΡΟΕΙΔΟΠΟΙΗΣΕΙΣ

⚠ Πρέπει να είναι δυνατή η αποσύνδεση της συσκευής από την ηλεκτρική τροφοδοσία με αφαίρεση του φις εάν η πρίζα είναι προσβάσιμη ή με χρήση του πολυπολικού διακόπτη που έχει εγκατασταθεί πριν από την πρίζα σύμφωνα με τα εθνικά πρότυπα ηλεκτρικής ασφάλειας και η συσκευή πρέπει να διαθέτει γείωση με βάση τα εθνικά πρότυπα ασφαλείας.

⚠ Μη χρησιμοποιείτε καλώδια προέκτασης (μπαλαντέζες), πολύπριζα ή προσαρμογείς. Μετά την ολοκλήρωση της εγκατάστασης, δεν πρέπει να είναι δυνατή η πρόσβαση στα ηλεκτρικά εξαρτήματα. Μην χρησιμοποιείτε τη συσκευή όταν είστε βρεγμένος ή με γυμνά πόδια. Μη χρησιμοποιήσετε τη συσκευή εάν έχει φθαρεί το ηλεκτρικό καλώδιο ή το φις, εάν δεν λειτουργεί κανονικά, εάν έχει πέσει ή εάν έχει υποστεί άλλη ζημιά.

⚠ Εάν το καλώδιο τροφοδοσίας έχει υποστεί ζημιά, πρέπει να αντικατασταθεί από τον κατασκευαστή, τον αντιπρόσωπο τεχνικής υποστήριξης ή άλλα καταρτισμένα άτομα, ώστε να αποφευχθούν τυχόν κίνδυνοι - κίνδυνος ηλεκτροπληξίας.

⚠ **ΠΡΟΕΙΔΟΠΟΙΗΣΗ:** Μην τοποθετείτε πολλαπλές φορητές πρίζες ή φορητές συσκευές τροφοδοσίας στο πίσω μέρος της συσκευής.

⚠ Ποδαράκια προϊόντος: στο Fs δεν διατίθενται. στο εντοιχισμένο - τα "ποδαράκια δεν είναι ρυθμιζόμενα - και το ντουλάπι METOD θα πρέπει να αλφαδιαστεί με αλφάδι.

Περιγραφή προϊόντος

Διαβάστε τις οδηγίες χρήσης προσεκτικά πριν χρησιμοποιήσετε τη συσκευή.

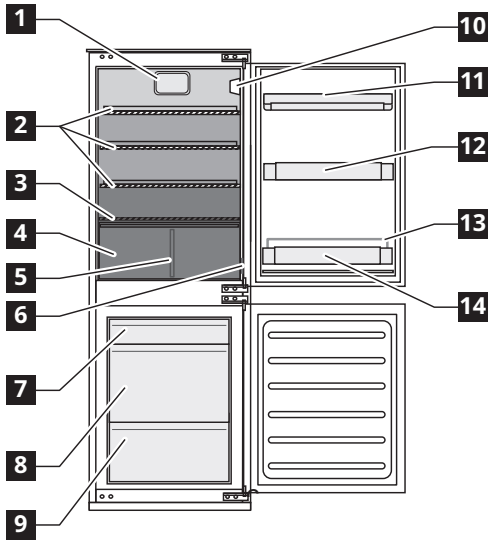

Αξεσουάρ

Ξύστρα πάγου

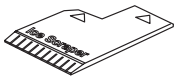

1x

1 Ανεμιστήρας
2 Γυάλινα ράφια
3 Ράφι συρταριού φρούτων και λαχανικών
4 Συρτάρι για φρούτα και λαχανικά
5 Διαχωριστικό συρταριού διατήρησης
6 Πινακίδα στοιχείων (στο πλάι του συρταριού διατήρησης)
10 Πίνακας ελέγχου με φωτισμό τύπου LED
11 Ράφι γαλακτοκομικών προϊόντων με καπάκι
12 Ράφι πόρτας
13 Θήκη μπουκαλιών
14 Ραφάκι μπουκαλιών

Λιγότερο ψυχρή ζώνη
Ενδιάμεση ζώνη θερμοκρασίας
Ψυχρή ζώνη

Καταψύκτης

7 Επάνω συρτάρι (χώρος αποθήκευσης κατεψυγμένων τροφίμων και τροφίμων βαθιάς κατάψυξης)
8 Μεσαίο συρτάρι (χώρος αποθήκευσης κατεψυγμένων τροφίμων και τροφίμων βαθιάς κατάψυξης)
9 Κάτω συρτάρι (για κατάψυξη φρέσκων τροφίμων)

Τα χαρακτηριστικά, τα τεχνικά στοιχεία και οι εικόνες ενδέχεται να διαφέρουν ανάλογα με το μοντέλο.

Πρώτη χρήση

Συνδέστε τη συσκευή στην τροφοδοσία. Οι ιδανικές θερμοκρασίες αποθήκευσης τροφίμων είναι ήδη ρυθμισμένες από το εργοστάσιο (ενδιάμεσες).

Για να αποφύγετε τη σπατάλη τροφίμων, ανατρέξτε στην προτεινόμενη ρύθμιση και τους χρόνους αποθήκευσης που βρίσκονται στο εγχειρίδιο χρήστη.

Σημαντικό!
Αυτή η συσκευή πωλείται στη Γαλλία.
Σύμφωνα με τους κανονισμούς που ισχύουν σε αυτήν τη χώρα, πρέπει να διαθέτει μια ειδική συσκευή (βλ. Εικόνα) τοποθετημένη στο κάτω διαμέρισμα του ψυγείου για να υποδεικνύει την πιο κρύα ζώνη του.

Σημείωση: Μετά την ενεργοποίησή της, η συσκευή χρειάζεται 4-5 ώρες για να φτάσει στη σωστή θερμοκρασία για την αποθήκευση ενός τυπικού όγκου τροφίμων.

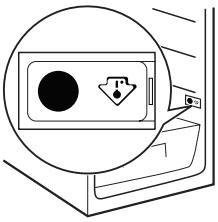

Καθημερινή χρήση

Λειτουργία ψυγείου και καταψύκτη
Ο θάλαμος ψυγείου της συσκευής διαθέτει πίνακα ελέγχου με φώτα τύπου LED. Μπορεί να ρυθμιστεί μια νέα θερμοκρασία χρησιμοποιώντας το κουμπί C όπως φαίνεται στην εικόνα.
Οι τρεις πράσινες ενδεικτικές λυχνίες τύπου LED υποδεικνύουν τη ρυθμισμένη θερμοκρασία για το ψυγείο.
Μπορείτε να πραγματοποιήσετε τις ακόλουθες ρυθμίσεις:

Led αναμμένα	Ρυθμίστε τη θερμοκρασία
○ ○ ●	Υψηλή (λιγότερο κρύο)
○ ● ●	Μεσαία-Υψηλή
○ ● ○	Ενδιάμεση
● ● ○	Μεσαία-Χαμηλή
● ○ ○	Χαμηλή (το πιο κρύο)

Αναμονή
Πατήστε το κουμπί C για 3 δευτερόλεπτα για να απενεργοποιήσετε τη συσκευή (ο πίνακας οργάνων και τα φώτα παραμένουν σβηστά). Για την αποκατάσταση της λειτουργίας της συσκευής, πιέστε πάλι το ίδιο κουμπί.
Σημείωση: Η λειτουργία δεν αποσυνδέει τη συσκευή από την παροχή ρεύματος.
Σημείωση: Η θερμοκρασία περιβάλλοντος, η συχνότητα ανοίγματος της πόρτας και η θέση της συσκευής μπορεί να επηρεάσουν τη θερμοκρασία στο εσωτερικό των δύο θαλάμων. Αυτοί οι παράγοντες πρέπει να ληφθούν υπόψη όταν ρυθμίζετε τον θερμοστάτη.

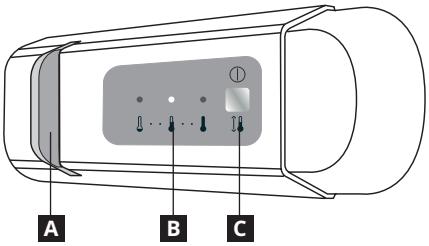

A Λυχνία τύπου Led
B Θερμοκρασία θαλάμου ψυγείου
C Κουμπί ρύθμισης θερμοκρασίας και λειτουργίας αναμονής

Ανεμιστήρας
Ο ανεμιστήρας είναι ΕΝΕΡΓΟΠΟΙΗΜΕΝΟΣ από το εργοστάσιο. Μπορείτε να ενεργοποιήσετε/απενεργοποιήσετε τον ανεμιστήρα πιέζοντας το κουμπί φωτισμού (όπως φαίνεται στην παρακάτω εικόνα 2) και ταυτόχρονα το κουμπί C όπως φαίνεται στην εικόνα 3.
Το φως θα αναβοσβήσει μία μόνο φορά εάν ο ανεμιστήρας είναι απενεργοποιημένος (OFF) ή θα αναβοσβήσει 3 φορές αν ο ανεμιστήρας είναι ενεργοποιημένος (ON). Αν η θερμοκρασία περιβάλλοντος υπερβαίνει τους 27 °C ή αν εμφανιστούν σταγόνες νερού στα γυάλινα ράφια, είναι αναγκαίο να ενεργοποιήσετε τον ανεμιστήρα για

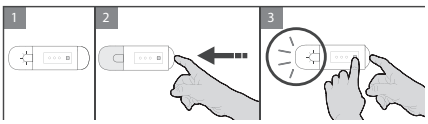

ΦΩΣ LED
Οι λαμπτήρες τύπου LED διαρκούν περισσότερο από τους συμβατικούς λαμπτήρες, βελτιώνουν την εσωτερική ορατότητα και είναι φιλικοί προς το περιβάλλον.
Επικοινωνήστε με το κέντρο σέρβις αν απαιτείται αντικατάσταση.

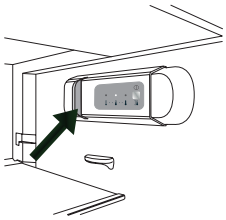

Ψυγείο
Η απόψυξη του θαλάμου του ψυγείου γίνεται εντελώς αυτόματα.
Ο σχηματισμός σταγονιδίων νερού στο πίσω εσωτερικό τοίχωμα του θαλάμου του ψυγείου δείχνει ότι η αυτόματη απόψυξη βρίσκεται σε εξέλιξη.
Το νερό της απόψυξης διοχετεύεται αυτόματα σε μια οπή αποστράγγισης και στη συνέχεια σε ένα δοχείο από το οποίο εξατμίζεται..
Προσοχή! Τα αξεσουάρ του ψυγείου δεν πρέπει να πλένονται σε πλυντήριο πιάτων.

Θάλαμος καταψύκτη
Αυτή η συσκευή είναι ψυγείο με καταψύκτη * *** αστεριών.
Τα συσκευασμένα κατεψυγμένα τρόφιμα μπορούν να αποθηκευτούν για το χρονικό διάστημα που αναφέρεται στη συσκευασία.
Μόλις αποψυχθεί, το φαγητό πρέπει να καταναλωθεί εντός 24 ωρών.

Κατάψυξη φρέσκων τροφίμων
Τοποθετήστε τα φρέσκα τρόφιμα να καταψυχθούν μέσα στον θάλαμο της κατάψυξης.
Αποφύγετε την άμεση επαφή με ήδη κατεψυγμένα τρόφιμα.
Η ποσότητα φρέσκων τροφίμων που μπορεί να καταψυχθεί σε 24 ώρες αναγράφεται στην ετικέτα της συσκευής.
Τακτοποιήστε τα τρόφιμα στη ζώνη κατάψυξης του θαλάμου του καταψύκτη, αφήνοντας αρκετό χώρο γύρω από αυτό για να επιτρέψετε στον αέρα να κυκλοφορεί ελεύθερα.
Μην καταψύχετε μερικώς αποψυγμένα τρόφιμα. Είναι σημαντικό να τυλίγετε τα τρόφιμα, ώστε να μην διεισδύει νερό, υγρασία ή ατμός.

Αφαίρεση των συρταριών της κατάψυξης
Τραβήξτε τα συρτάρια μέχρι το τέρμα, σηκώστε τα και αφαιρέστε τα.
Σημείωση: Για τη μεγιστοποίηση του διαθέσιμου χώρου, το διαμέρισμα του καταψύκτη μπορεί επίσης να χρησιμοποιηθεί χωρίς να τοποθετηθούν τα συρτάρια. Αφού τοποθετήσετε τα τρόφιμα στο διαμέρισμα, βεβαιωθείτε ότι η πόρτα του καταψύκτη έχει κλείσει καλά.
Τα όρια φορτίου καθορίζονται από καλάθια, πτερύγια, συρτάρια, ράφια κ.λπ. Βεβαιωθείτε ότι αυτά τα εξαρτήματα μπορούν να κλείσουν εύκολα μετά τη φόρτωση

Για να φτιάξετε παγάκια
Γεμίστε τον δίσκο με παγάκια έως τα 2/3 με νερό και τοποθετήστε τον στο θάλαμο του καταψύκτη. Μη χρησιμοποιείτε ποτέ αιχμηρά ή κοφτερά εργαλεία για την αφαίρεση του δίσκου.

Χρήσιμες υποδείξεις και συμβουλές

Καθαρισμός και συντήρηση
Καθαρίζετε τακτικά τη συσκευή με ένα πανί και διάλυμα χλιαρού νερού και ουδέτερου απορρυπαντικού, κατάλληλου για τον καθαρισμό του εσωτερικού του ψυγείου. Μη χρησιμοποιείτε λειαντικά καθαριστικά ή εργαλεία.
Χρησιμοποιήστε το εργαλείο που παρέχεται για να καθαρίζετε τακτικά την έξοδο αποστράγγισης του νερού απόψυξης, που βρίσκεται στο πίσω τοίχωμα του θαλάμου του ψυγείου κοντά στο συρτάρι διατήρησης, για να βεβαιωθείτε ότι το νερό απόψυξης απομακρύνεται σωστά (βλέπε Εικ. 1).
Πριν από τη συντήρηση ή τον καθαρισμό της συσκευής, αποσυνδέστε την από το δίκτυο παροχής ρεύματος ή αποσυνδέστε το τροφοδοτικό.

Εικ. 1

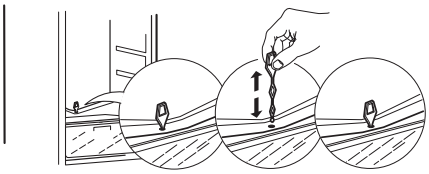

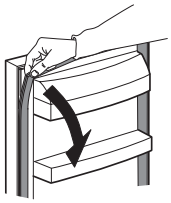

Το συμπιεζόμενο λάστιχο του επιτρέπει να καθαρίζεται εύκολα, απλώς αφαιρώντας το από τη θέση του, ξεκινώντας από το επάνω μέρος της γωνίας όπως φαίνεται, και στη συνέχεια επανατοποθετώντας το χρησιμοποιώντας την αντίστροφη διαδικασία που χρησιμοποιείται για την αφαίρεσή του.

Απόψυξη του θαλάμου καταψύκτη
Είναι απόλυτα φυσιολογικό να σχηματίζεται πάγος. Η ποσότητα του πάγου που σχηματίζεται και ο ρυθμός με τον οποίο συσσωρεύεται εξαρτάται από τη θερμοκρασία και την υγρασία του περιβάλλοντος και από τη συχνότητα του ανοίγματος της πόρτας.
Ρυθμίστε την ψυχρότερη θερμοκρασία τέσσερις ώρες πριν αφαιρέσετε τα τρόφιμα από το ψυγείο, έτσι ώστε να παρατείνετε το χρόνο αποθήκευσης των τροφίμων κατά την απόψυξη.
Για να κάνετε απόψυξη, απενεργοποιήστε τη συσκευή και αφαιρέστε τα συρτάρια. Τοποθετήστε τα κατεψυγμένα τρόφιμα σε δροσερό μέρος.
Αφήστε ανοιχτή την πόρτα του καταψύκτη για να λιώσει ο πάγος.
Για να αποφύγετε τη διαρροή νερού στο πάτωμα κατά τη διάρκεια της απόψυξης, τοποθετήστε ένα απορροφητικό πανί στο κάτω μέρος του καταψύκτη και να το στραγγίζετε τακτικά.
Καθαρίστε το εσωτερικό του καταψύκτη. Ξεπλύνετε και στεγνώστε προσεκτικά.
Ενεργοποιήστε ξανά τη συσκευή και τοποθετήστε τα τρόφιμα στον θάλαμο της κατάψυξης.

Φύλαξη τροφίμων
Τυλίξτε τα τρόφιμα για να τα προστατεύσετε από νερό, υγρασία ή συμπύκνωση. Αυτό θα αποτρέψει την εξάπλωση οσμών στο ψυγείο, διασφαλίζοντας παράλληλα καλύτερη αποθήκευση των κατεψυγμένων τροφίμων.
Μην τοποθετείτε ποτέ ζεστό φαγητό στον καταψύκτη. Η ψύξη ζεστών τροφίμων πριν από την κατάψυξη εξοικονομεί ενέργεια και παρατείνει τη διάρκεια ζωής της συσκευής.

Σε περίπτωση παρατεταμένης απενεργοποίησης της συσκευής
Αποσυνδέστε τη συσκευή από το τροφοδοτικό, αφαιρέστε όλα τα τρόφιμα, κάντε απόψυξη και καθαρίστε τη συσκευή. Αφήστε τις πόρτες λίγο ανοιχτές για να κυκλοφορεί ο αέρας μέσα στους θαλάμους.
Με τον τρόπο αυτό, αποφεύγεται ο σχηματισμός μούχλας και δυσοσμίας.

Σε περίπτωση διακοπής ρεύματος
Διατηρήστε τις πόρτες της συσκευής κλειστές. Με τον τρόπο αυτό, τα τρόφιμα θα διατηρηθούν κρύα για όσο το δυνατό μεγαλύτερο διάστημα. Μην καταψύχετε ξανά τα τρόφιμα που έχουν ξεπαγώσει έστω και εν μέρει, μην τα καταψύχετε. Καταναλώστε τα μέσα σε 24 ώρες.

Αντιστροφή πόρτας
Αφού αντιστρέψετε τις πόρτες, ελέγξτε τα παρεμβύσματα τόσο στο ψυγείο όσο και στον καταψύκτη για να διασφαλίσετε τη σωστή στεγανοποίηση. Κλείστε τις πόρτες και βεβαιωθείτε ότι τα παρεμβύσματα έρχονται σε πλήρη επαφή με το ερμάριο χωρίς κενά ή διαρροές αέρα.
Εάν η στεγανοποίηση δεν είναι σφιχτή, ρυθμίστε προσεκτικά το παρέμβυσμα με το χέρι. Για να διευκολύνετε τη ρύθμιση, μαλακώστε πρώτα τη φλάντζα με μια υγρή, χλιαρή (όχι ζεστή) πετσέτα.

Τι να κάνετε εάν...

Πρόβλημα	Πιθανές αιτίες:	Λύσεις:
Ο πίνακας ελέγχου είναι σβηστός ή/και η συσκευή δεν λειτουργεί.	Ενδέχεται να υπάρχει πρόβλημα με την παροχή ηλεκτρικού ρεύματος στη συσκευή.	Βεβαιωθείτε ότι: • δεν υπάρχει διακοπή ρεύματος • το βύσμα τροφοδοσίας έχει τοποθετηθεί σωστά στην πρίζα και ο διπολικός διακόπτης, εάν υπάρχει, είναι στη σωστή θέση (on) • οι συσκευές προστασίας του οικιακού ηλεκτρικού συστήματος είναι σε καλή κατάσταση λειτουργίας • το καλώδιο τροφοδοσίας δεν έχει υποστεί ζημιά. • ενεργοποιήστε τη συσκευή με το κουμπί Temp.
Το εσωτερικό φως δεν λειτουργεί.	Ίσως πρέπει να αντικαταστήσετε το λαμπτήρα. Δυσλειτουργία ενός τεχνικού εξαρτήματος	Επικοινωνήστε με ένα εξουσιοδοτημένο κέντρο σέρβις.
Η θερμοκρασία στο εσωτερικό των θαλάμων δεν είναι αρκετά χαμηλή.	Οι αιτίες του προβλήματος αυτού μπορεί να είναι διάφορες (βλ. «Λύσεις»).	Βεβαιωθείτε ότι: • οι πόρτες είναι σωστά κλεισμένες • η συσκευή δεν είναι τοποθετημένη κοντά σε πηγή θερμότητας • η θερμοκρασία έχει ρυθμιστεί κατάλληλα • η κυκλοφορία του αέρα μέσα στη συσκευή δεν παρεμποδίζεται με κανέναν τρόπο (βλ. Εγκατάσταση)
Υπάρχει νερό στο κάτω μέρος του θαλάμου του ψυγείου.	Η αποστράγγιση του νερού απόψυξης παρεμποδίζεται.	Καθαρίστε την έξοδο αποστράγγισης του νερού απόψυξης (βλ. «Καθαρισμός και συντήρηση»).
Το μπροστινό άκρο του ψυγείου δίπλα στο λάστιχο είναι ζεστό.	Αυτό δεν είναι πρόβλημα. Αυτό εμποδίζει το σχηματισμό συμπύκνωσης.	Δεν απαιτείται καμία λύση.
Το εσωτερικό φως αναβοσβήνει	Ο συναγερμός "ανοιχτή πόρτα" είναι ενεργός. Ενεργοποιείται όταν η πόρτα του ψυγείου παραμένει ανοικτή για πολύ ώρα.	Για να απενεργοποιήσετε το συναγερμό πόρτας, κλείστε την πόρτα του ψυγείου. Όταν ανοίξετε ξανά την πόρτα ελέγξτε αν η λυχνία λειτουργεί.
Η θερμοκρασία στον θάλαμο ψυγείου είναι πολύ χαμηλή.	Το πάγωμα μεγάλων ποσοτήτων τροφίμων μειώνει επίσης τη θερμοκρασία στο χώρο του ψυγείου	• περιμένετε μέχρι να παγώσουν πλήρως τα τρόφιμα • ακολουθήστε τις ενδείξεις στην πινακίδα βαθμολογίας σχετικά με τη μέγιστη ποσότητα φαγητού που μπορεί να καταψυχθεί.
Υπερβολική συσσώρευση παγετού στον χώρο του καταψύκτη.	Η πόρτα του καταψύκτη δεν είναι καλά κλεισμένη.	Κάντε απόψυξη του θαλάμου της κατάψυξης και ελέγξτε ότι η πόρτα κλείνει σωστά.
Μία ή περισσότερες πράσινες λυχνίες αναβοσβήνουν συνέχεια.	Συναγερμός δυσλειτουργίας Ο συναγερμός δυσλειτουργίας υποδεικνύει βλάβη σε τεχνικό εξάρτημα	Καλέστε το εξουσιοδοτημένο κέντρο σέρβις.

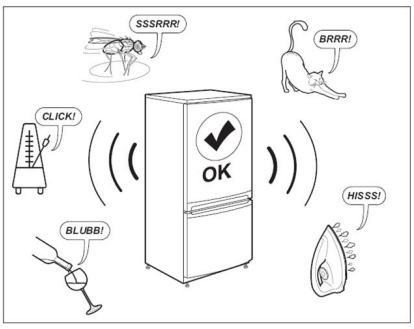

Σημείωση:
Θόρυβοι όπως γουργούρισμα, συριγμοί και βουητό από το σύστημα ψύξης είναι φυσιολογικοί.

Πριν επικοινωνήστε με την Υπηρεσία Εξυπηρέτησης Πελατών:

Επανεκκινήστε τη συσκευή για να δείτε εάν έχει διορθωθεί το σφάλμα. Εάν επιμένει, απενεργοποιήστε την ξανά και επαναλάβετε την ενεργοποίηση μετά από μία ώρα.
Εάν η συσκευή σας εξακολουθεί να μην λειτουργεί σωστά αφού πραγματοποιήσετε τους ελέγχους που αναφέρονται στον οδηγό αντιμετώπισης προβλημάτων και ενεργοποιήσετε ξανά τη συσκευή, επικοινωνήστε με την υπηρεσία εξυπηρέτησης πελατών, εξηγώντας με σαφήνεια το πρόβλημα και αναφέροντας:

• Το είδος του προβλήματος
• Το μοντέλο
• Τον τύπο και τον σειριακό αριθμό της συσκευής (αναγράφονται στην πινακίδα στοιχείων)
• τον αριθμό σέρβις (ο αριθμός που βρίσκεται μετά τη λέξη SERVICE, στην πινακίδα στοιχείων στο εσωτερικό της συσκευής).

SERVICE 0000 000 00000

Τεχνικά στοιχεία

Διαστάσεις προϊόντος (mm)	RÅKALL
Ύψος	1576
Πλάτος	540
Βάθος	550
Καθαρός όγκος (l)	
Ψυγείο	153
Καταψύκτης	79
Σύστημα απόψυξης	
Ψυγείο	Αυτόματο
Καταψύκτης	Χειροκίνητη
Βαθμολογία με αστέρια	4
Χρόνος αύξησης (h)	9
Ψυκτική ικανότητα (kg/24 h)	4
Κατανάλωση ενέργειας (kg/Ετος)	219
Επίπεδο θορύβου (dba)	35
Ενεργειακή κλάση	E

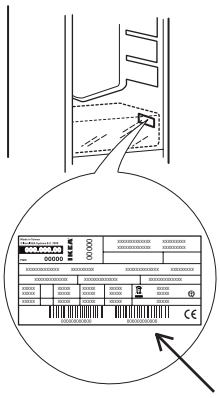

Οι τεχνικές πληροφορίες αναγράφονται στην πινακίδα χαρακτηριστικών στην εσωτερική πλευρά της συσκευής και στην ενεργειακή ετικέτα.
Οι πληροφορίες μοντέλου μπορούν να ανακτηθούν χρησιμοποιώντας τον κωδικό QR που αναγράφεται στην ετικέτα ενέργειας. Η ετικέτα περιλαμβάνει επίσης το αναγνωριστικό μοντέλου που μπορεί να χρησιμοποιηθεί για προσπέλαση στην πύλη του μητρώου στη διεύθυνση https://eprel.ec.europa.eu

Περιβαλλοντικά θέματα

⚠ **ΠΡΟΕΙΔΟΠΟΙΗΣΗ:** Βεβαιωθείτε ότι η συσκευή είναι απενεργοποιημένη και αποσυνδεδεμένη από το τροφοδοτικό πριν εκτελέσετε οποιαδήποτε εργασία συντήρησης. Για να αποφύγετε τον κίνδυνο τραυματισμού, χρησιμοποιήστε προστατευτικά γάντια (κίνδυνος σχισίματος) και παπούτσια ασφαλείας (κίνδυνος για μώλωπες), φροντίστε ο χειρισμός να γίνεται από δύο άτομα (μειώστε το φορτίο), ποτέ μην χρησιμοποιείτε εξοπλισμό καθαρισμού με ατμό (κίνδυνος ηλεκτροπληξίας). Οι επισκευές από μη επαγγελματίες που δεν εγκρίνονται από τον κατασκευαστή θα μπορούσαν να οδηγήσουν σε κίνδυνο για την υγεία και την ασφάλεια, για τα οποία ο κατασκευαστής δεν μπορεί να θεωρηθεί υπεύθυνος. Τυχόν ελάττωμα ή ζημιά που προκλήθηκε από επισκευές ή συντήρηση που έγιναν από μη επαγγελματίες δεν καλύπτονται από την εγγύηση, οι όροι της οποίας περιγράφονται στο έγγραφο που παραδίδεται με τη μονάδα.

1. Συσκευασία ♲
Το υλικό συσκευασίας είναι 100% ανακυκλώσιμο και φέρει το σύμβολο ανακύκλωσης. Για την απόρριψη, συμμορφωθείτε με τους τοπικούς κανονισμούς. Φυλάσσετε τα υλικά συσκευασίας (πλαστικές σακούλες, μέρη πολυστυρολίου κ.λπ.) μακριά από παιδιά, καθώς αποτελούν πιθανή πηγή κινδύνου.

2. Διάλυση/Απόρριψη
Η συσκευή κατασκευάζεται χρησιμοποιώντας ανακυκλώσιμο υλικό.
Αυτή η συσκευή φέρει σήμανση σύμφωνα με την Ευρωπαϊκή Οδηγία 2002/96/ΕΚ σχετικά με τα απόβλητα ειδών ηλεκτρικού και ηλεκτρονικού εξοπλισμού (ΑΗΗΕ). Με τη διασφάλιση της σωστής απόρριψης αυτής της συσκευής, μπορείτε να αποφύγετε πιθανές αρνητικές συνέπειες για το περιβάλλον και την υγεία των ατόμων.

Το σύμβολο ▬ στη συσκευή ή στα συνοδευτικά έγγραφα υποδηλώνει ότι αυτή η συσκευή δεν πρέπει να αντιμετωπίζεται ως οικιακό απόβλητο αλλά πρέπει να μεταφέρεται σε ειδικό κέντρο συλλογής για την ανακύκλωση ηλεκτρικού και ηλεκτρονικού εξοπλισμού.
Κατά την απόρριψη της συσκευής, αχρηστεύστε κόβοντας το καλώδιο τροφοδοσίας και αφαιρώντας τις πόρτες και τα ράφια, έτσι ώστε τα παιδιά να μην μπορούν εύκολα να σκαρφαλώσουν μέσα και να παγιδευτούν.
Απορρίψτε τη συσκευή σύμφωνα με τους τοπικούς κανονισμούς για την απόρριψη απορριμμάτων, μεταφέροντάς την σε ειδικό κέντρο συλλογής.
Μην αφήνετε τη συσκευή χωρίς επίβλεψη ακόμη και για λίγες μέρες, καθώς αποτελεί πιθανή πηγή κινδύνου για τα παιδιά.
Για περισσότερες πληροφορίες σχετικά με την επεξεργασία, την ανάκτηση και την ανακύκλωση αυτού του προϊόντος, επικοινωνήστε με τις αρμόδιες τοπικές αρχές, την υπηρεσία συλλογής οικιακών αποβλήτων ή το κατάστημα από όπου αγοράσατε αυτό το προϊόν.

Δήλωση συμμόρφωσης
- Η συσκευή αυτή έχει σχεδιαστεί για τη διατήρηση τροφίμων και έχει κατασκευαστεί σύμφωνα με τον Κανονισμό (ΕΚ) αριθ. 1935/2004.

Αυτή η συσκευή έχει σχεδιαστεί, κατασκευαστεί και διατίθεται στην αγορά σύμφωνα με:
- Τις προδιαγραφές ασφαλείας της οδηγίας «Χαμηλής τάσης» 2014/35/ΕΕ (η οποία αντικαθιστά την 2006/95/ΕΚ και τις μετέπειτα τροποποιήσεις της)
- Τις απαιτήσεις προστασίας της οδηγίας “ΗΜΣ” 2014/30/ΕΕ.

CE

ΕΓΓΥΗΣΗ IKEA

Πόσον καιρό ισχύει η εγγύηση IKEA;
Αυτή η εγγύηση ισχύει για πέντε χρόνια από την αρχική ημερομηνία αγοράς της συσκευής σας στο IKEA. Η αρχική απόδειξη πώλησης απαιτείται ως απόδειξη αγοράς. Εάν οι εργασίες συντήρησης πραγματοποιούνται σε εγγύηση, η περίοδος εγγύησης της συσκευής δεν παρατείνεται.

Ποιος θα κάνει το σέρβις;
Ο πάροχος υπηρεσιών του IKEA θα παρέχει την υπηρεσία μέσω των δικών του υπηρεσιών εξυπηρέτησης ή του εξουσιοδοτημένου δικτύου συνεργατών παροχής σέρβις.

Τι καλύπτει αυτή η εγγύηση;
Η εγγύηση καλύπτει βλάβες της συσκευής, που οφείλονται σε ελαττωματική κατασκευή ή ελαττωματικά υλικά από την ημερομηνία αγοράς από το IKEA. Η εγγύηση αυτή ισχύει μόνο για οικιακή χρήση. Οι εξαιρέσεις καθορίζονται στο κεφάλαιο "Τι δεν καλύπτεται από αυτή την εγγύηση;" Εντός της περιόδου εγγύησης, οι δαπάνες για την αποκατάσταση του ελαττώματος, π.χ. επισκευές, ανταλλακτικά, εργασία και ταξίδια θα καλύπτονται υπό την προϋπόθεση ότι η συσκευή θα είναι προσβάσιμη για επισκευή χωρίς ειδικές δαπάνες. Υπό αυτές τις συνθήκες ισχύουν οι κατευθυντήριες οδηγίες της ΕΕ (αριθ. 99/44/EG) και οι αντίστοιχοι τοπικοί κανονισμοί. Τα αντικατασταθέντα εξαρτήματα αποτελούν ιδιοκτησία του IKEA.

Τι θα κάνει το IKEA για να διορθώσει το πρόβλημα;
Ο διορισμένος από το IKEA πάροχος υπηρεσιών θα εξετάσει το προϊόν και θα αποφασίσει, κατά την απόλυτη κρίση του, εάν καλύπτεται από την παρούσα εγγύηση. Εάν θεωρηθεί ότι καλύπτεται, ο πάροχος υπηρεσιών του IKEA ή ο εξουσιοδοτημένος συνεργάτης του μέσω των δικών του υπηρεσιών σέρβις, τότε κατά τη διακριτική του ευχέρεια είτε θα επισκευάσει το ελαττωματικό προϊόν είτε θα το αντικαταστήσει με το ίδιο ή παρόμοιο προϊόν.

Τι δεν καλύπτεται από αυτή την εγγύηση;
- Κανονική φθορά.
- Εσκεμμένη βλάβη ή βλάβη λόγω αμέλειας, βλάβη που προκαλείται από μη τήρηση των οδηγιών λειτουργίας, λανθασμένη εγκατάσταση ή σύνδεση σε λανθασμένη τάση, ζημιά που προκαλείται από χημική ή ηλεκτροχημική αντίδραση, σκουριά, διάβρωση ή ζημία λόγω νερού, συμπεριλαμβανομένων μεταξύ άλλων, ζημιών που προκαλούνται από υπερβολικά άλατα στην παροχή νερού, ζημιές που προκαλούνται από μη φυσιολογικές συνθήκες περιβάλλοντος.
- Αναλώσιμα μέρη, συμπεριλαμβανομένων των μπαταριών και των λαμπτήρων.
- Μη λειτουργικά και διακοσμητικά μέρη που δεν επηρεάζουν την κανονική χρήση της συσκευής, συμπεριλαμβανομένων τυχόν γρατζουνιών και πιθανών διαφορών χρώματος.
- Τυχαία ζημιά που προκαλείται από ξένα αντικείμενα ή ουσίες και καθαρισμό ή απόφραξη φίλτρων, αποχετευτικών συστημάτων ή συρταριών σαπουνιού.
- Βλάβη στα ακόλουθα μέρη: κεραμικό γυαλί, αξεσουάρ, καλάθια για σκεύη και μαχαιροπίρουνα, σωλήνες τροφοδοσίας και αποστράγγισης, τσιμούχες, λαμπτήρες και καλύμματα λαμπτήρων, κόσκινα, κουμπιά, περιβλήματα και μέρη περιβλήματος. Εκτός αν αποδειχθεί ότι οι ζημιές αυτές προκλήθηκαν από σφάλματα παραγωγής.
- Περιπτώσεις στις οποίες δεν βρέθηκε κανένα πρόβλημα κατά την επίσκεψη ενός τεχνικού.
- Επισκευές που δεν πραγματοποιήθηκαν από τους εξουσιοδοτημένους μας παρόχους σέρβις ή/και από εξουσιοδοτημένο συνεργάτη παροχής σέρβις ή εάν δεν χρησιμοποιήθηκαν γνήσια ανταλλακτικά.
- Επισκευές που προκλήθηκαν από εγκατάσταση που είναι ελαττωματική ή δεν συμφωνεί με τις προδιαγραφές.
- Η χρήση της συσκευής σε μη οικιακό περιβάλλον, δηλ. επαγγελματική χρήση.
- Ζημιές κατά τη μεταφορά. Εάν ένας πελάτης μεταφέρει το προϊόν στο σπίτι του ή σε άλλη διεύθυνση, το IKEA δεν ευθύνεται για τυχόν ζημιές που μπορεί να προκύψουν κατά τη μεταφορά. Ωστόσο, εάν το IKEA παραδώσει το προϊόν στη διεύθυνση παράδοσης του πελάτη, τότε η ζημιά στο προϊόν που εμφανίζεται κατά τη διάρκεια αυτής της παράδοσης θα καλύπτεται από το IKEA.
- Κόστος για την πραγματοποίηση της αρχικής εγκατάστασης της συσκευής IKEA.
- Ωστόσο, εάν ένας πάροχος σέρβις του IKEA ή ο εξουσιοδοτημένος συνεργάτης παροχής σέρβις επισκευάσει ή αντικαταστήσει τη συσκευή με τους όρους αυτής της εγγύησης, ο καθορισμένος πάροχος σέρβις ή ο εξουσιοδοτημένος συνεργάτης του θα επανεγκαταστήσει την επισκευασμένη συσκευή ή θα εγκαταστήσει τη συσκευή αντικατάστασης εάν είναι απαραίτητο.
- Αυτό δεν ισχύει στην Ιρλανδία, ο πελάτης θα πρέπει να επικοινωνήσει με την τοπική γραμμή εξυπηρέτησης πελατών IKEA ή τον καθορισμένο Πάροχο Σέρβις για περισσότερες πληροφορίες.
(μόνο για το HB)

Αυτοί οι περιορισμοί δεν ισχύουν για εργασίες χωρίς ελαττώματα που εκτελούνται από εξειδικευμένο ειδικό που χρησιμοποιεί τα αρχικά μέρη μας για να προσαρμόσει τη συσκευή στις τεχνικές προδιαγραφές ασφαλείας άλλης χώρας της ΕΕ.

Πώς εφαρμόζεται το δίκαιο της χώρας
Η εγγύηση του IKEA σας παρέχει συγκεκριμένα νόμιμα δικαιώματα, τα οποία καλύπτουν ή υπερβαίνουν όλες τις τοπικές νομικές απαιτήσεις. Ωστόσο, οι όροι αυτοί δεν περιορίζουν με κανένα τρόπο τα δικαιώματα των καταναλωτών που περιγράφονται στην τοπική νομοθεσία.

Περιοχή εγκυρότητας
Για τις συσκευές που αγοράζονται σε μια χώρα της ΕΕ και μεταφέρονται σε άλλη χώρα της ΕΕ, οι υπηρεσίες θα παρέχονται στο πλαίσιο των όρων εγγύησης που ισχύουν στη νέα χώρα. Η υποχρέωση παροχής υπηρεσιών στο πλαίσιο της εγγύησης υφίσταται μόνο εάν η συσκευή συμμορφώνεται και είναι εγκατεστημένη σύμφωνα με:
- τις τεχνικές προδιαγραφές της χώρας στην οποία υποβάλλεται η αξίωση εγγύησης,
- τις οδηγίες συναρμολόγησης και τις οδηγίες ασφάλειας του εγχειριδίου χρήστη.

Η ειδική ΕΞΥΠΗΡΕΤΗΣΗ ΠΕΛΑΤΩΝ για τις συσκευές IKEA
Μη διστάσετε να επικοινωνήσετε με το Εξουσιοδοτημένο Κέντρο Σέρβις του IKEA για:
- να ζητήσετε μια υπηρεσία βάσει αυτής της εγγύησης,
- να ζητήσετε διευκρινίσεις σχετικά με την εγκατάσταση της συσκευής IKEA στα έπιπλα κουζίνας IKEA,
- να ζητήσετε διευκρινίσεις σχετικά με τις λειτουργίες των συσκευών IKEA.

Για να διασφαλιστεί ότι σας παρέχουμε την καλύτερη δυνατή υποστήριξη, διαβάστε προσεκτικά τις Οδηγίες συναρμολόγησης ή/και το Εγχειρίδιο Χρήσης πριν επικοινωνήσετε μαζί μας.

Πώς θα επικοινωνήσετε μαζί μας εάν χρειάζεστε τις υπηρεσίες μας

Ανατρέξτε στην τελευταία σελίδα αυτού του εγχειριδίου για την πλήρη λίστα των οριζόμενων εξουσιοδοτημένων κέντρων εξυπηρέτησης πελατών της IKEA και τους αντίστοιχους εθνικούς τηλεφωνικούς αριθμούς.

Προκειμένου να σας παρέχουμε ταχύτερο σέρβις, συνιστούμε να χρησιμοποιείτε τους ειδικούς τηλεφωνικούς αριθμούς που αναφέρονται στο παρόν εγχειρίδιο. Ανατρέχετε πάντα στους αριθμούς που αναφέρονται στο φυλλάδιο της συγκεκριμένης συσκευής για την οποία χρειάζεστε βοήθεια. Επίσης, να ανατρέχετε πάντα στον αριθμό του άρθρου του IKEA (κωδικός 8 ψηφίων) και στον αριθμό σέρβις 12 ψηφίων που αναγράφεται στην πινακίδα τύπου της συσκευής σας.

ΦΥΛΑΞΤΕ ΤΗΝ ΑΠΟΔΕΙΞΗ ΑΓΟΡΑΣ!
Είναι η απόδειξη αγοράς και απαιτείται για την εφαρμογή της εγγύησης. Η απόδειξη πώλησης αναφέρει επίσης το όνομα και τον αριθμό άρθρου του IKEA (κωδικός 8 ψηφίων) για κάθε συσκευή που αγοράσατε.

Χρειάζεστε επιπλέον βοήθεια;
Για τυχόν πρόσθετες ερωτήσεις που δεν σχετίζονται με την Εξυπηρέτηση Πελατών για τις συσκευές σας, επικοινωνήστε με το πλησιέστερο τηλεφωνικό κέντρο καταστημάτων του IKEA. Συνιστούμε να διαβάσετε προσεκτικά την τεκμηρίωση της συσκευής πριν επικοινωνήσετε μαζί μας.

BELGIË - BELGIQUE - BELGIEN

Telefoon/Numéro de téléphone/Telefon-Nummer: 026200311
Tarief/Tarif/Tarif: Lokaal tarief/Prix d'un appel local/Ortstarif

Openingstijd:	Maandag - Vrijdag	8.00 - 20.00
Heures d'ouverture:	Lundi - Vendredi	8.00 - 20.00
Öffnungszeiten:	Montag - Freitag	8.00 - 20.00

БЪЛГАРИЯ

Телефонен номер:	0700 100 68	
Тарифа:	Локална тарифа	
Работно време:	понеделник - петък	8.00 - 20.00

ČESKÁ REPUBLIKA

Telefonní číslo:	225376400	
Sazba:	Míst ní sazba	
Pracovní doba:	Pondělí - Pátek	8.00 - 20.00

DANMARK

Telefonnummer:	70150909	
Takst:	Lokal takst	
Åbningstid:	Mandag - fredag	9.00 - 20.00
	Lørdag (Åbent udvalgte søndage, se IKEA.dk)	9.00 - 18.00

DEUTSCHLAND

Telefon-Nummer:	06929993602	
Tarif:	Ortstarif	
Öffnungszeiten:	Montag - Freitag	8.00 - 20.00

ΕΛΛΑΔΑ

Τηλεφωνικός αριθμός:	2109696497	
Χρέωση:	Τοπική χρέωση	
Ώρες λειτουργίας:	Δευτέρα - Παρασκευή	8.00 - 20.00

ESPAÑA

Teléfono:	913754126 (España Continental)	
Tarifa:	Tarifa local	
Horario:	Lunes - Viernes	8.00 - 20.00

EESTI - LATVIJA - CYPRUS

http://www.ikea.com

FRANCE

Numéro de téléphone:	0170480513	
Tarif:	Prix d'un appel local	
Heures d'ouverture:	Lundi - Vendredi	9.00 - 21.00

HRVATSKA

Broj telefona:	0800 3636	
Tarifa:	Lokalna tarifa	
Radno vrijeme:	Ponedjeljak - Petak	8.00 - 20.00

ÍSLAND

Símanúmer:	5852409	
Kostnaður við símtal:	Almennt mínútuverð	
Opnunartími:	Mánudaga - Föstudaga	9.00 - 17.00

ITALIA

Telefono:	0238591334	
Tariffa:	Tariffa locale	
Orari d'apertura:	Lunedì - Venerdì	8.00 - 20.00

LIETUVIŲ

Telefono numeris:	(0) 520 511 35	
Skambučio kaina:	Vietos mokestis	
Darbo laikas:	Nuo pirmadienio iki penktadienio	8.00 - 20.00

LUXEMBOURG

Numéro de téléphone:	035220882569	
Tarif:	Prix d'un appel local	
Heures d'ouverture:	Lundi - Vendredi	8.00 - 18.00

MAGYARORSZÁG

Telefon szám:	(06-1)-3285308	
Tarifa:	Helyi tarifa	
Nyitvatartási idő:	Hétfőtől Péntekig	8.00 - 20.00

NORGE

Telefon nummer:	23500112	
Takst:	Lokal takst	
Åpningstider:	Mandag - fredag	8.00 - 20.00

NEDERLAND

Telefoon:	0900-235 45 32 en/of 0900 BEL IKEA	
	0031-50 316 8772 international	
Tarief:	Geen extra kosten. Alleen lokaal tarief.	
Openingstijd:	Maandag t/m - Vrijdag	8.00 - 21.00
	Zaterdag	9.00 - 21.00
	Zondag / Feestdagen	10.00 - 18.00

ÖSTERREICH

Telefon-Nummer:	013602771461	
Tarif:	Ortstarif	
Öffnungszeiten:	Montag - Freitag	8.00 - 20.00

POLSKA

Numer telefonu:	225844203	
Stawka:	Koszt połączenia według taryfy operatora	
Godziny otwarcia:	Montag - Freitag	8.00 - 20.00

PORTUGAL

Telefone:	213164011	
Tarifa:	Tarifa local	
Horário:	Segunda - Sexta	9.00 - 21.00

ROMÂNIA

Număr de telefon:	021 4074532	
Tarif:	Tarif local	
Orar:	Luni - Vineri	9.00 - 18.00

РОССИЯ

Телефонный номер:	84957059426	
Стоимость звонка:	Местная стоимость звонка	
Время работы:	Понедельник - Пятница (Московское время)	9.00 - 21.00

SCHWEIZ - SUISSE - SVIZZERA

Telefon-Nummer/Numéro de téléphone/Telefono: 0225675345
Tarif/Tarif/Tariffa: Ortstarif/Prix d'un appel local/Tariffa locale

Öffnungszeiten:	Montag - Freitag	8.00 - 20.00
Heures d'ouverture:	Lundi - Vendredi	8.00 - 20.00
Orario d'apertura:	Lunedì - Venerdì	8.00 - 20.00

SLOVENIJA

Telefonska številka:	+38618107781	
Oceni:	Lokalna tarifa	
Odpiralni čas:	Ponedeljek-Sobota	9.00 - 18.00

SLOVENSKO

Telefónne číslo:	(02) 50102658	
Cena za hovor:	Cena za miestny hovor	
Pracovná doba:	Pondelok až piatok	8.00 - 20.00

SRBIJA

Број телефона:	011 7 555 444	
стопа:	lokalna курс	
Радно време:	Понедељак - субота	9.00 - 20.00
	недеља	9.00 - 18.00

SUOMI

Puhelinnumero:	0981710374	
Taxa:	Yksikköhinta	
Aukioloaika:	Maanantaista perjantaihin	8.00 - 20.00

SVERIGE

Telefon nummer:	0775-700 500	
Taxa:	Lokal samtal	
Öppet tider:	Måndag - Fredag	8.30 - 20.00
	Lördag - Söndag	9.30 - 18.00

UNITED KINGDOM - IRELAND

Phone number:	02076601517	
Rate:	Local rate	
Opening hours:	Monday - Friday	8.00am - 6.00pm
	Saturday	8.30am - 4.30pm
	Sunday	9.30am - 3.30pm

© Inter IKEA Systems B.V. 2022