VIGGBO

en

el

Design and Quality
IKEA of Sweden

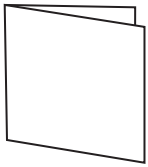

1x

1x

1x

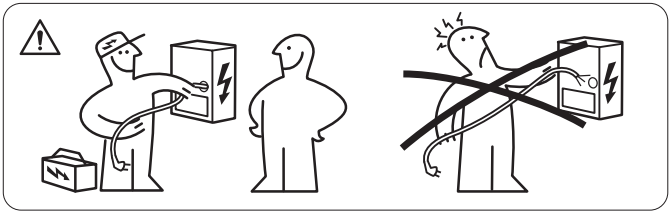

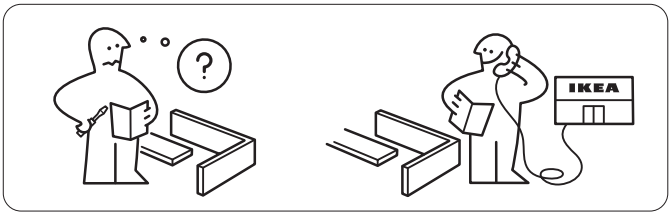

ENGLISH 5
ΕΛΛΗΝΙΚΑ 6

Product description

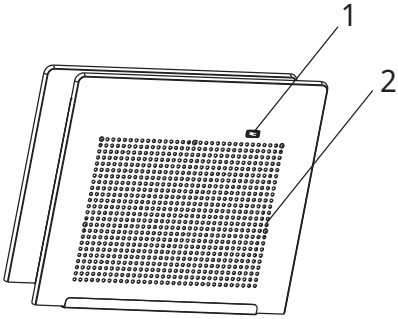

1 Switch
2 Grease filter

Control panel

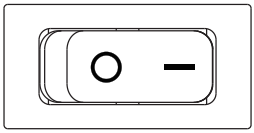

▬ : ON button
◯ : OFF button

Technical data

Type of product		Wall mounted hood	
Dimensions	Width	mm	522
	Depth	mm	458
	Total height in extraction installation version min-max	mm	149
	Total height in recirculation installation version min-max	mm	149
Total power		W	30
Installation minimum height - gas hob		mm	650
Installation minimum height - electric hob		mm	500
Product weight		kg	5.5
Maximum air flow		m^3/h	90
Power consumption off mode		W	0
A-waighted sound power emission at maximum speed		dB(A)	56

Περιγραφή προϊόντος

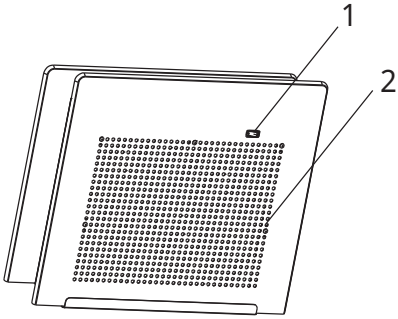

1 Διακόπτης
2 Φίλτρο λίπους

Πίνακας ελέγχου

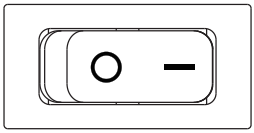

▬ : Κουμπί ενεργοποίησης
○ : Κουμπί απενεργοποίησης

Τεχνικά στοιχεία

Τύπος προϊόντος		Επιτοίχιος απορροφητήρας	
Διαστάσεις	Πλάτος	mm	522
	Βάθος	mm	458
	Συνολικό ύψος στην έκδοση εγκατάστασης εξαγωγής min-max	mm	149
	Συνολικό ύψος στην έκδοση εγκατάστασης ανακυκλοφορίας min-max	mm	149
Συνολική ισχύς		W	30
Ελάχιστο ύψος εγκατάστασης - εστίες αερίου		mm	650
Ελάχιστο ύψος εγκατάστασης - ηλεκτρικές εστίες		mm	500
Βάρος προϊόντος		kg	5,5
Μέγιστη ροή αέρα		m^3/h	90
Κατανάλωση ισχύος σε κατάσταση απενεργοποίησης		W	0
Εκπομπή ηχητικής πίεσης A στη μέγιστη ταχύτητα		dB(A)	56

© Inter IKEA Systems B.V. 2024

23328

AA-2568353-3