SNÖBYAR

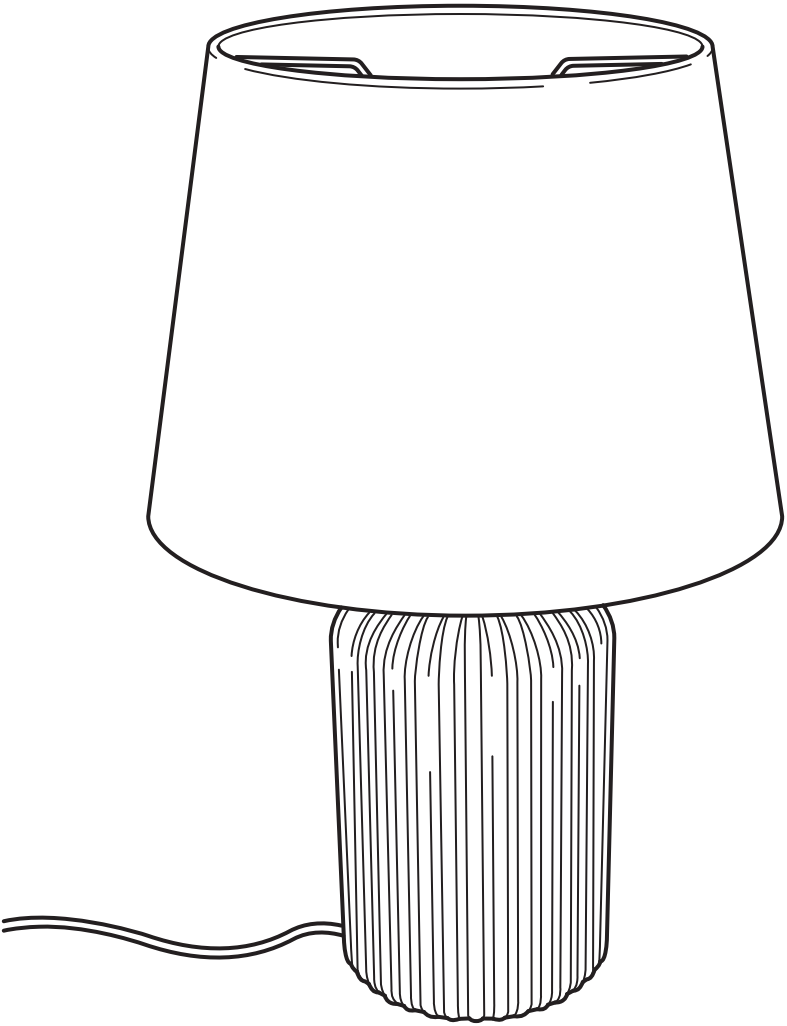

Design and Quality
IKEA of Sweden

Español
Si se dañase el cable exterior flexible de esta lámpara, para evitar riesgos deberá ser sustituido exclusivamente por el fabricante, su representante o un electricista cualificado. Si no estás seguro, ponte en contacto con IKEA.

Català
Si el cable exterior flexible del llum es fa malbé, per evitar riscos l'ha de substituir exclusivament el fabricant o un especialista qualificat. Si no estàs segur, posa't en contacte amb IKEA.

Euskara
Lanpararen kanpoko kable malgua hondatzen bada, arriskurik egon ez dadin, fabrikatzaileak, haren ordezkariren batek edo argiketari kualifikatu batek ordezkatu beharko du. Ziur ez bazaude, jar zaitez harremanetan IKEA-rekin.

Galego
Para evitar riscos en caso de que se dane o cable exterior flexible desta lámpada, este deberá substituílo unicamente o fabricante, un representante deste ou un electricista cualificado. En caso de dúbida, ponte en contacto con IKEA.

AA-2499489-1

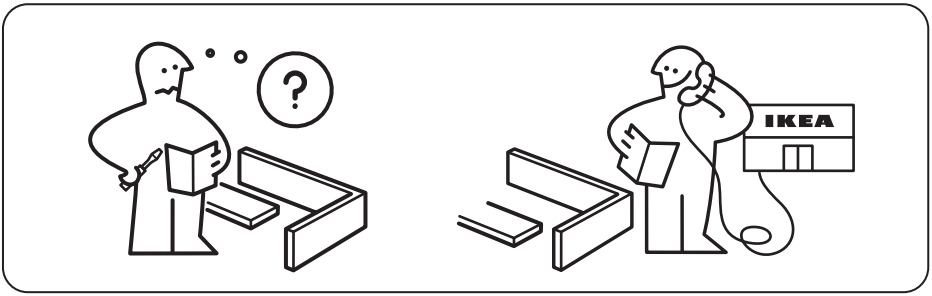
?
IKEA

1

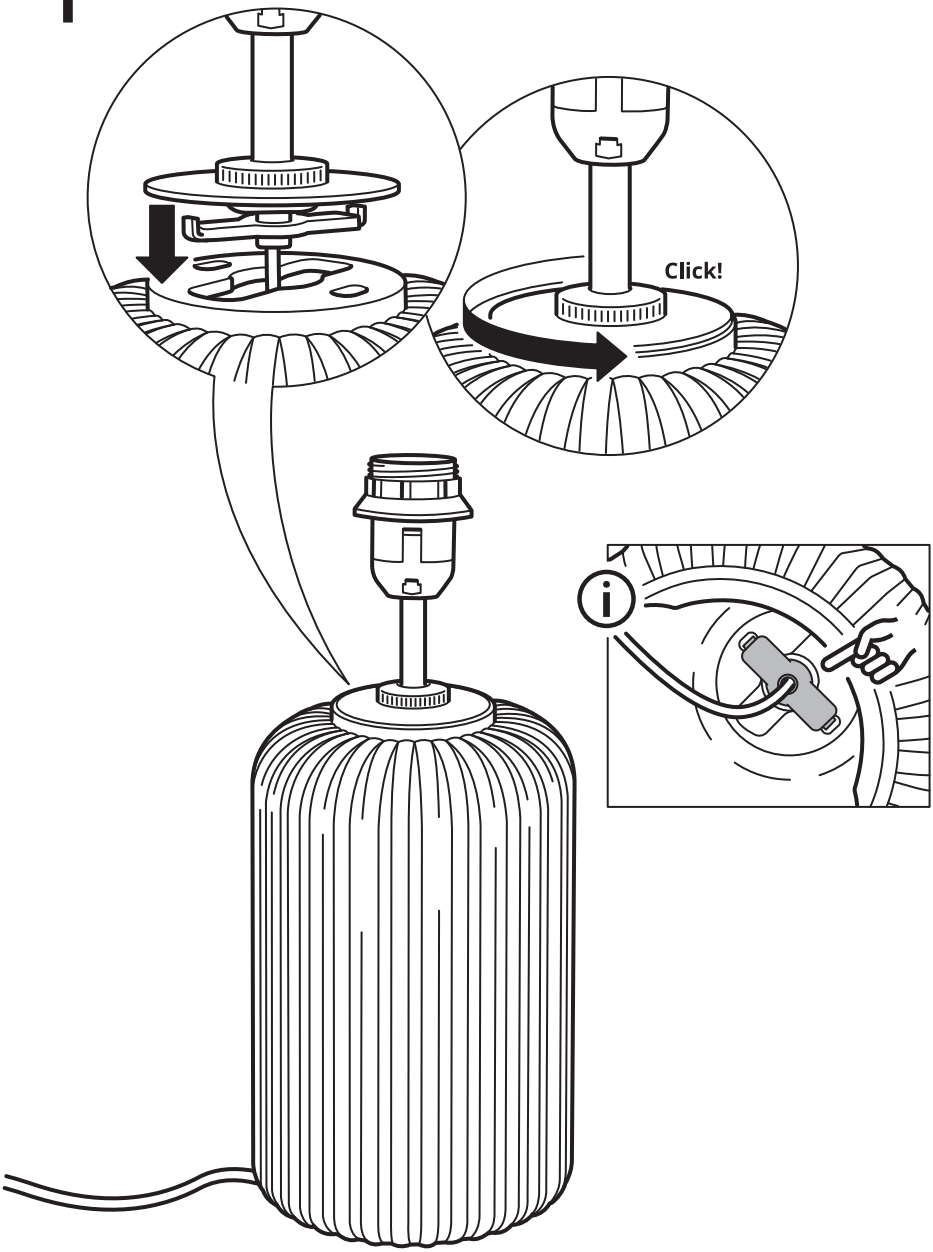

2

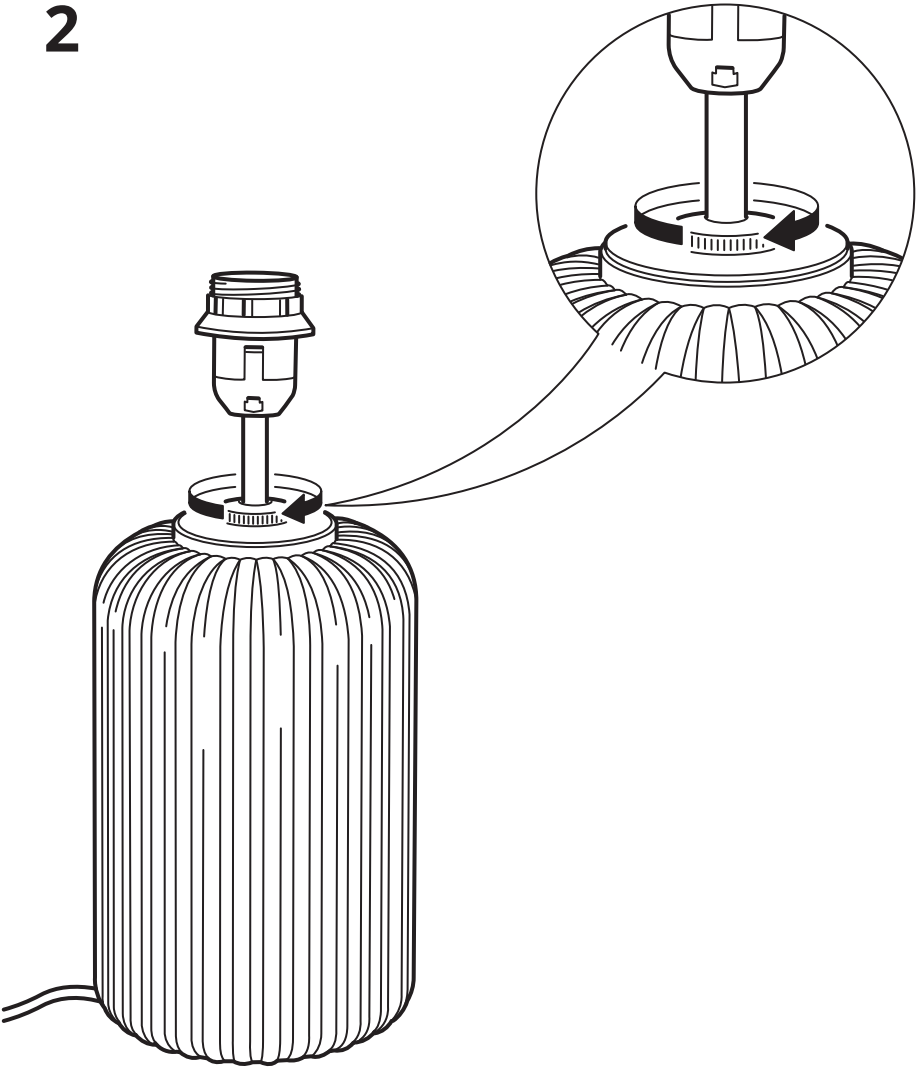

3

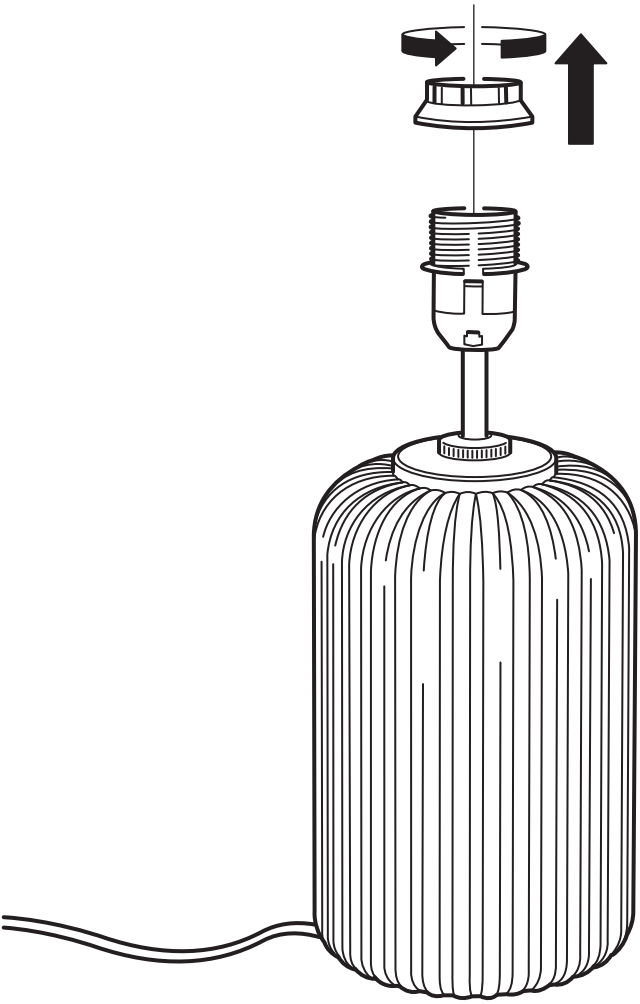

4

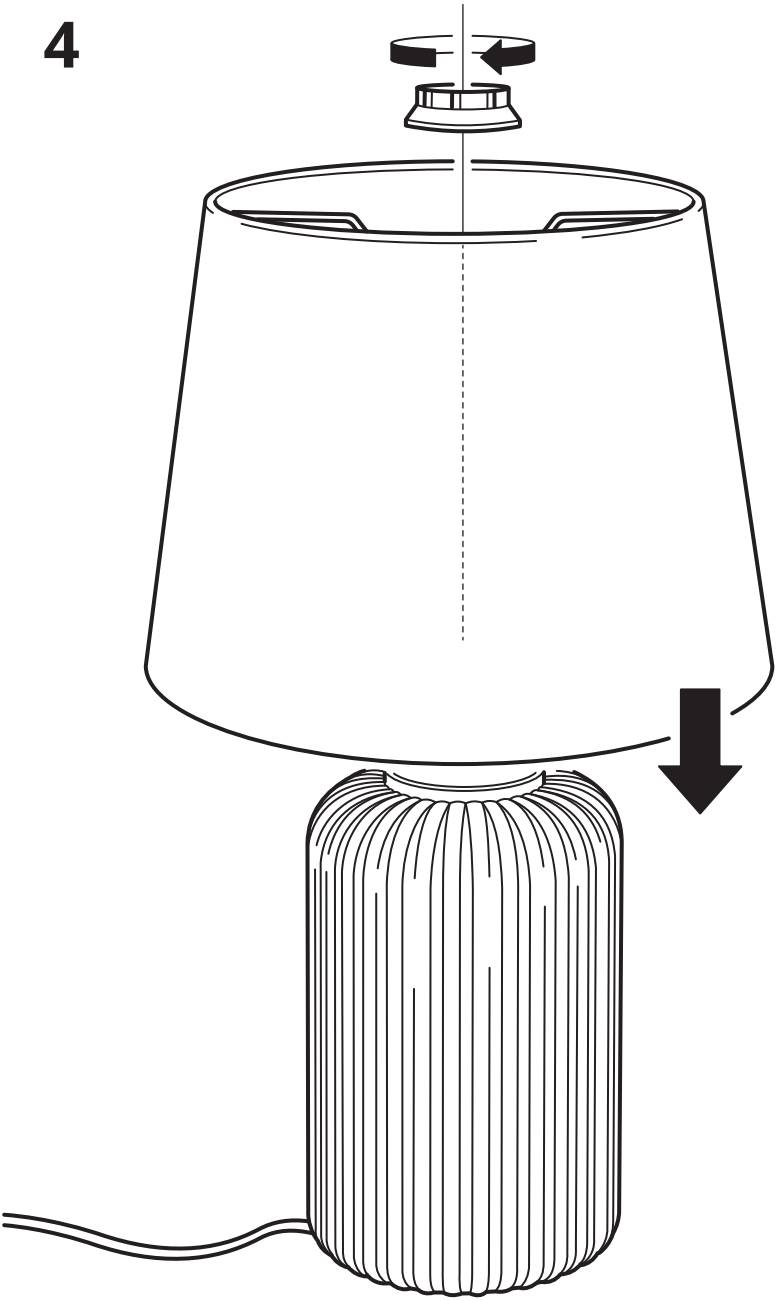

© Inter IKEA Systems B.V. 2024