SALJEN

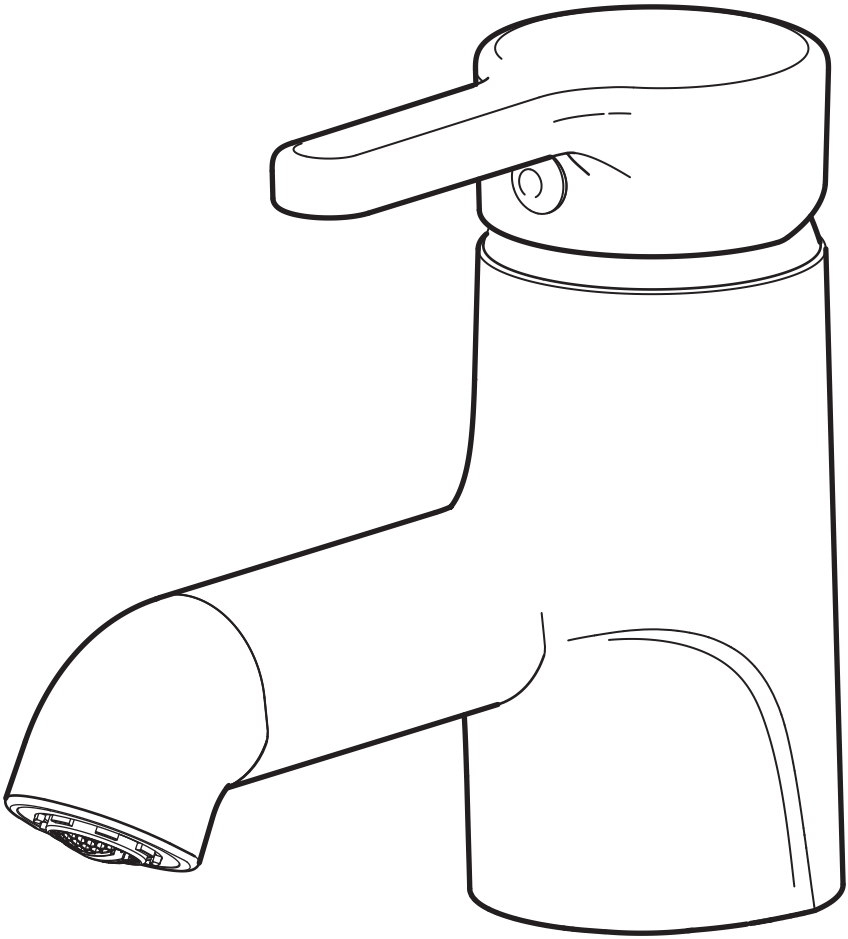

Design and Quality
IKEA of Sweden

Español

La instalación debe realizarse siguiendo las normativas actuales sobre construcción y fontanería. En caso de duda, ponte en contacto con un profesional.

Català

La instal·lació s'ha de fer seguint les normes actuals sobre construcció i fontaneria. En cas de dubte, posa't en contacte amb un professional.

Euskara

Instalazioa eraikuntza eta iturgintzari buruzko indarrean dagoen legeriaren arabera egin behar da. Zalantzarik baduzu, jar zaitez harremanetan aditu batekin.

Galego

A instalación debe realizarse segundo a normativa actual sobre construción e fontanaría. Se tiveres dúbidas, ponte en contacto cun profesional.

Español

Cierra la llave de paso general antes de cambiar el grifo.

Català

Tanca la clau de pas abans de canviar l'aixeta.

Euskara

Itxi ixteko giltza nagusia txorrota aldatzen hasi baino lehen.

Galego

Pecha a chave de paso xeral antes de cambiar a billa.

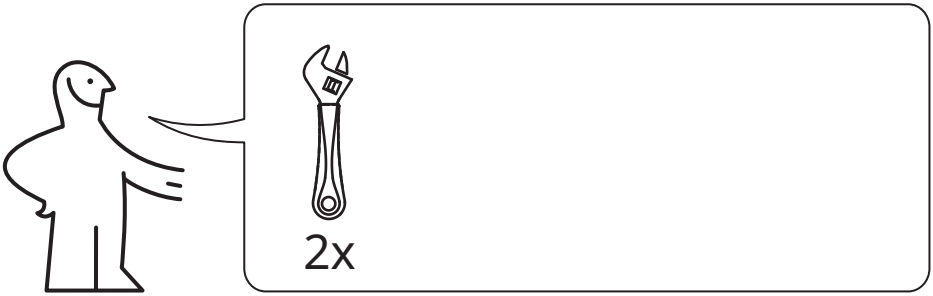
2x

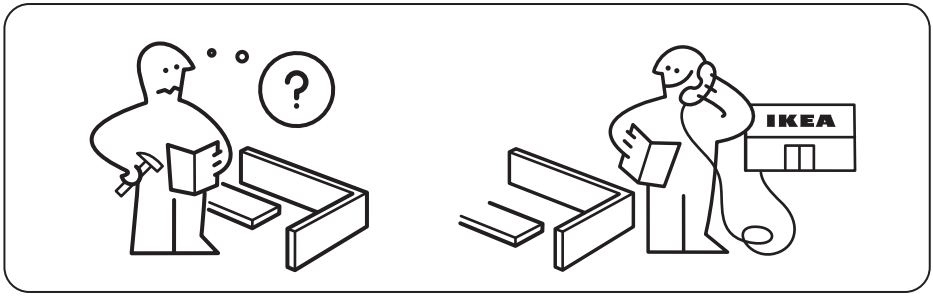
?
IKEA

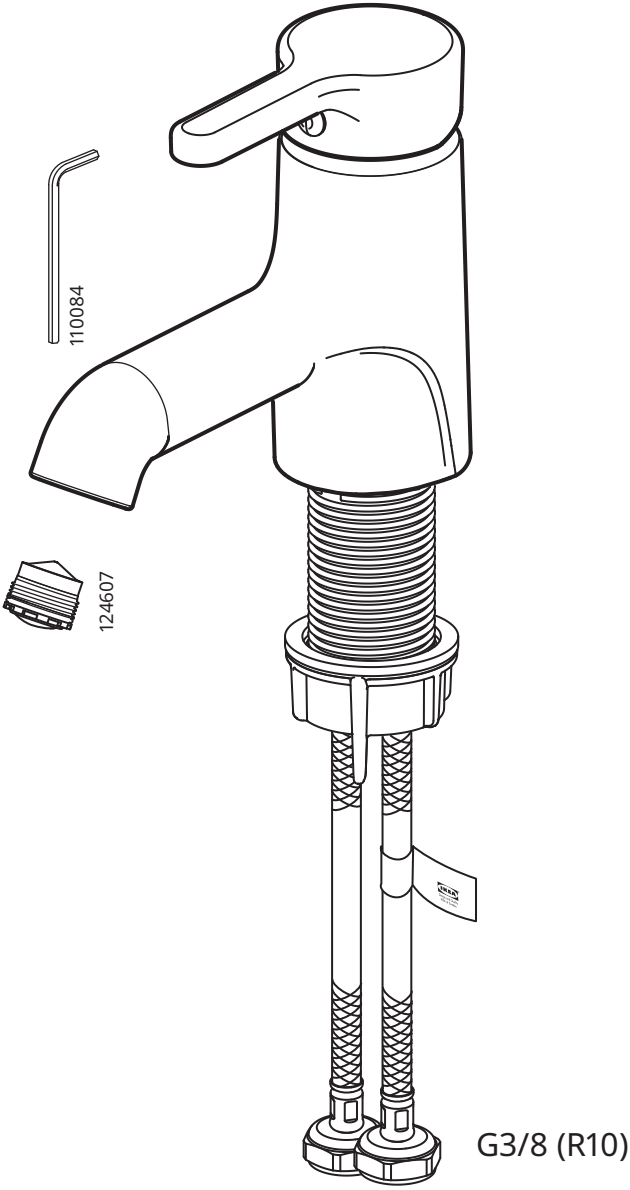
110084
124607
G3/8 (R10)

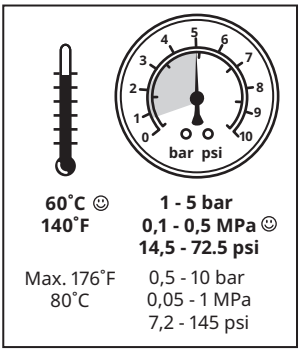
0
1
2
3
4
5
6
7
8
9
10
bar psi
60˚C ☺
140˚F
1 - 5 bar
0,1 - 0,5 MPa ☺
14,5 - 72.5 psi
Max. 176˚F
80˚C
0,5 - 10 bar
0,05 - 1 MPa
7,2 - 145 psi

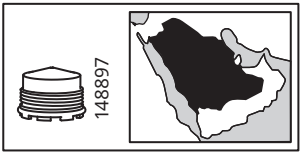
148897

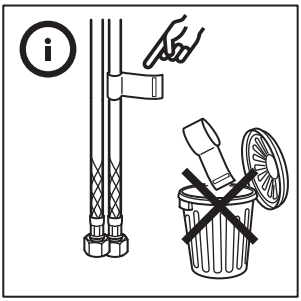

1

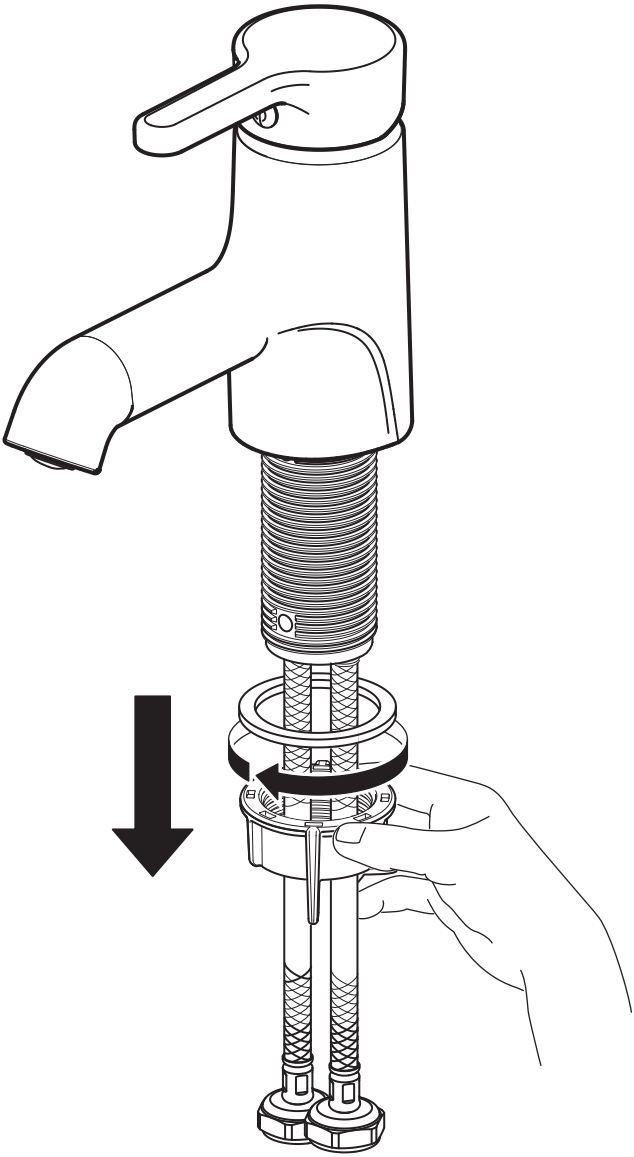

2

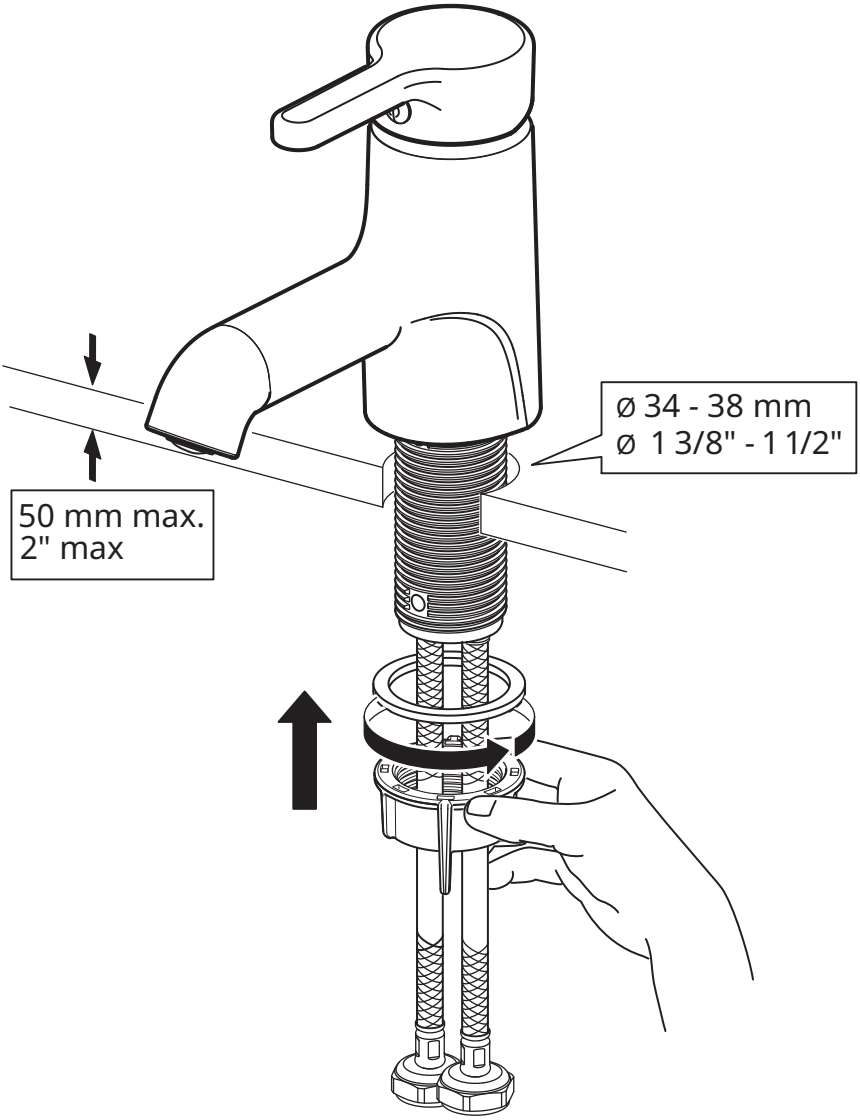

3

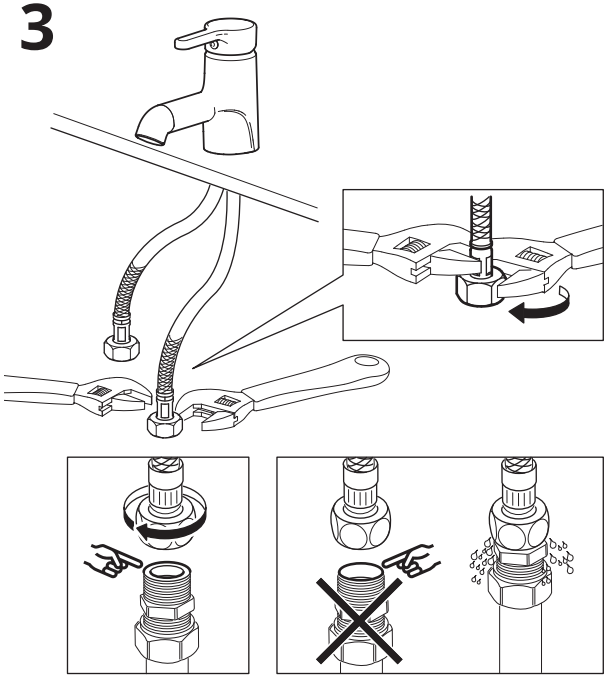

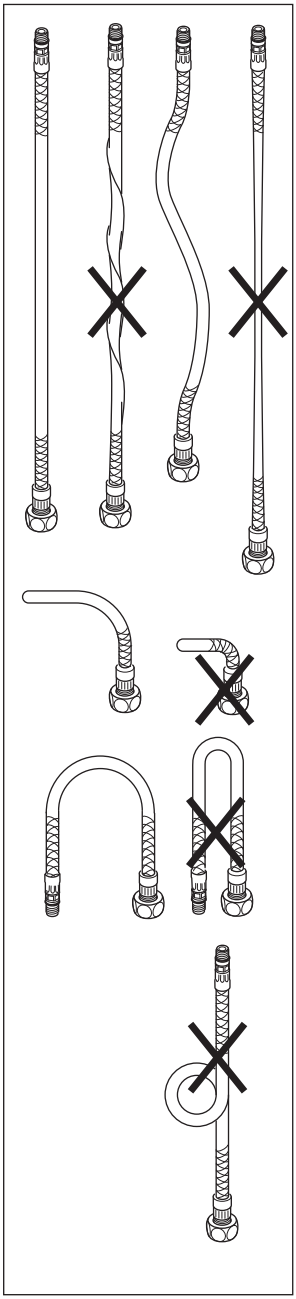

Español
¡ATENCIÓN! No aprietes demasiado, ya que se pueden dañar las tuberías/conductos y las juntas.

Català
ATENCIÓ! No ho cargolis massa perquè podries fer malbé les canonades i les juntes.

Euskara
ADI: Ez estutu gehiegi, bestela, hodiak eta junturak hondatu ahal dira.

Galego
ATENCIÓN! Non apertes demasiado, xa que se poden danar as tubaxes/condutos e as xuntas.

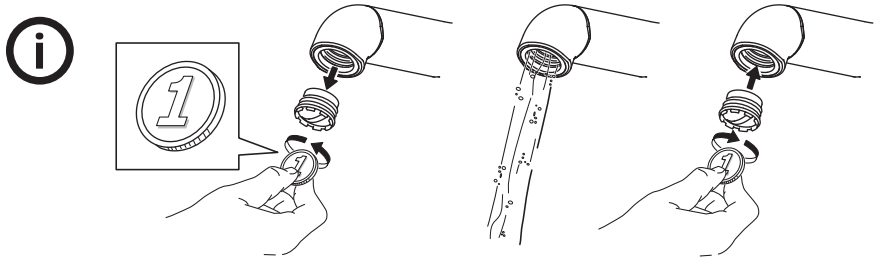

Español

Antes de utilizarlo: desenrosca el aireador/guía de desagüe con ayuda de una moneda y deja correr el agua libremente durante unos minutos. A continuación enróscalo de nuevo. Comprueba que está bien apretado, pero NO DEMASIADO.

Català

Abans de fer servir el producte: descargola l'aerador/guia de desguàs amb una moneda i deixa que l'aigua corri uns minuts. A continuació, torna a cargolar-lo de nou. Comprova que està ben collat, PERÒ NO MASSA.

Euskara

Erabili aurretik: txanpon bat baliatuz, askatu hustubidearen aireztagailua/gida eta utzi ura zenbait minutu irteten. Gero, jarri berriro bere lekuan. Egiaztatu ondo estutu duzula, baina EZ GEHIEGI.

Galego

Antes de utilizalo: desenrosca o aireador ou guía para desaugar con axuda dunha moeda e deixa correr a auga libremente durante uns minutos. Deseguido, enróscaos de novo. Comproba que estea ben apertado, aínda que NON DEMASIADO.

Español

Comprobar a intervalos regulares que la instalación no gotee.

Català

Comprova a intervals regulars que la instal·lació no goteja.

Euskara

Egiaztatu aldian-aldian ez dela tantarik isurtzen.

Galego

Comproba regularmente que a instalación non gotexe.

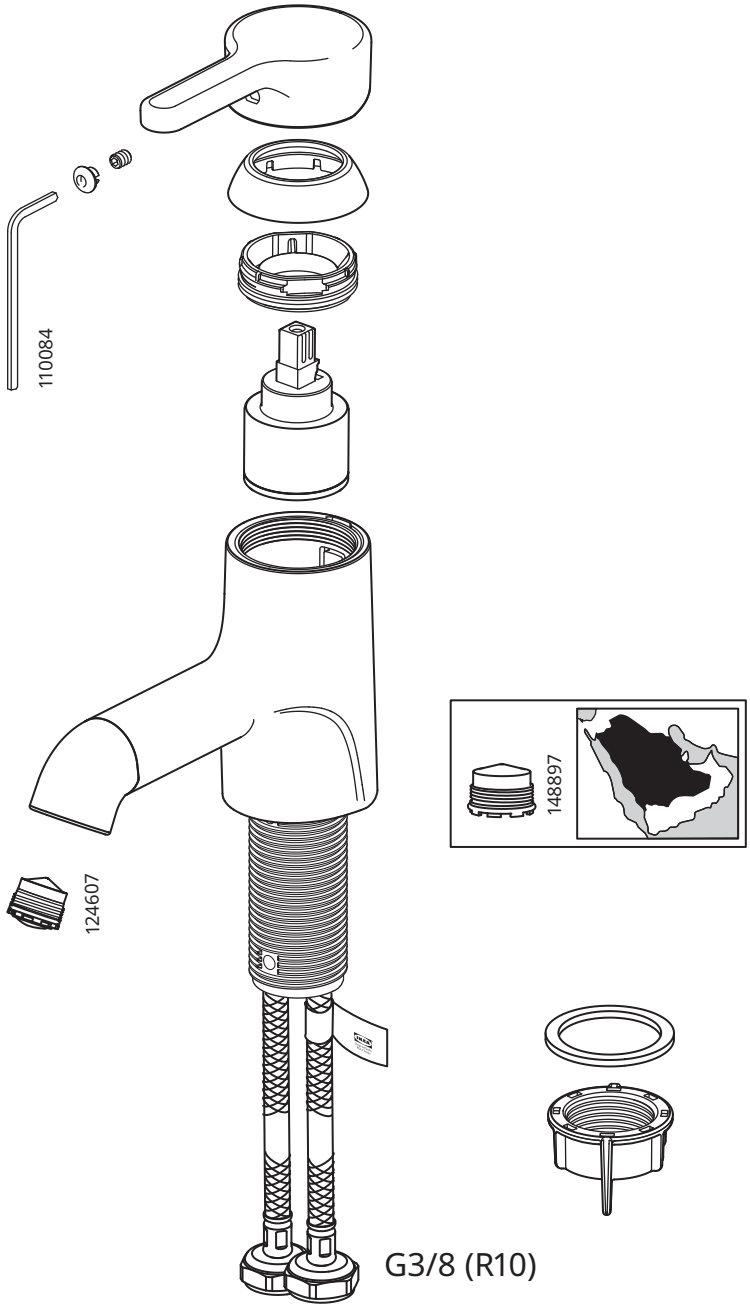
110084
124607
148897
G3/8 (R10)

© Inter IKEA Systems B.V. 2024