RÄNNILEN

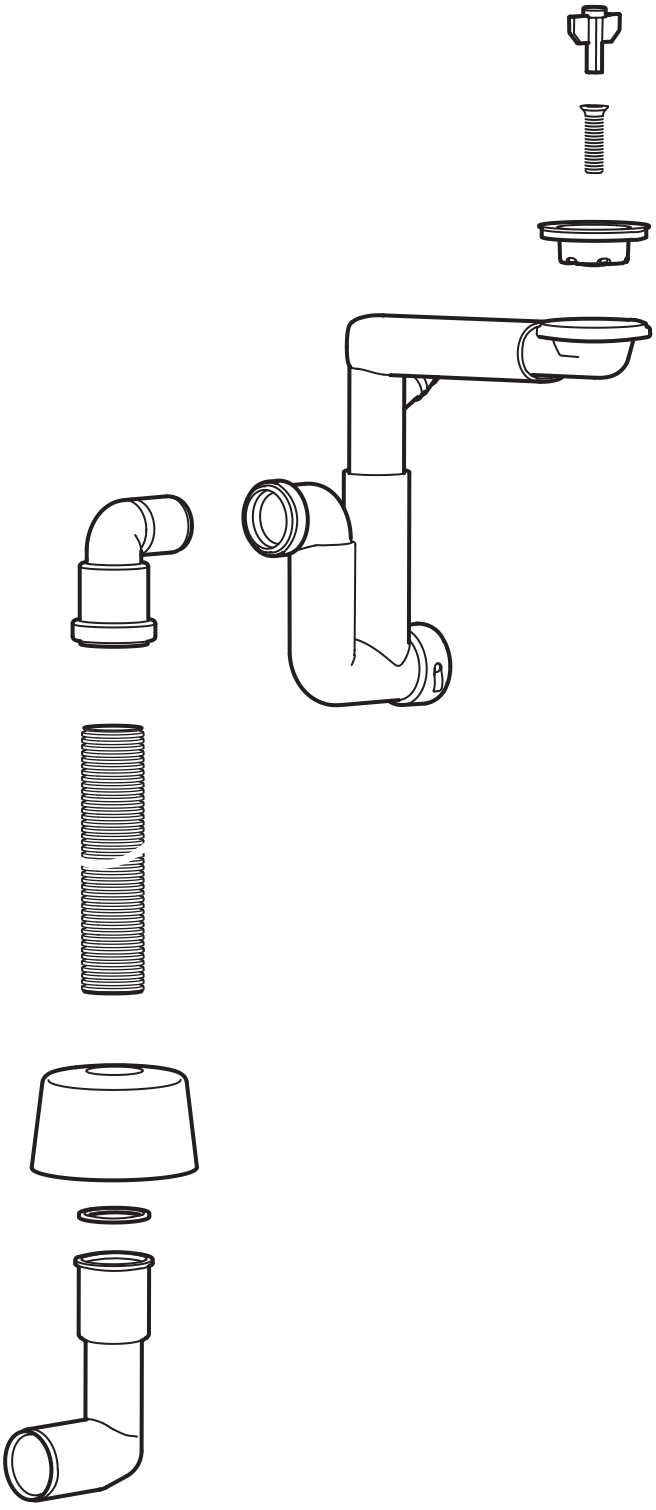

Design and Quality
IKEA of Sweden

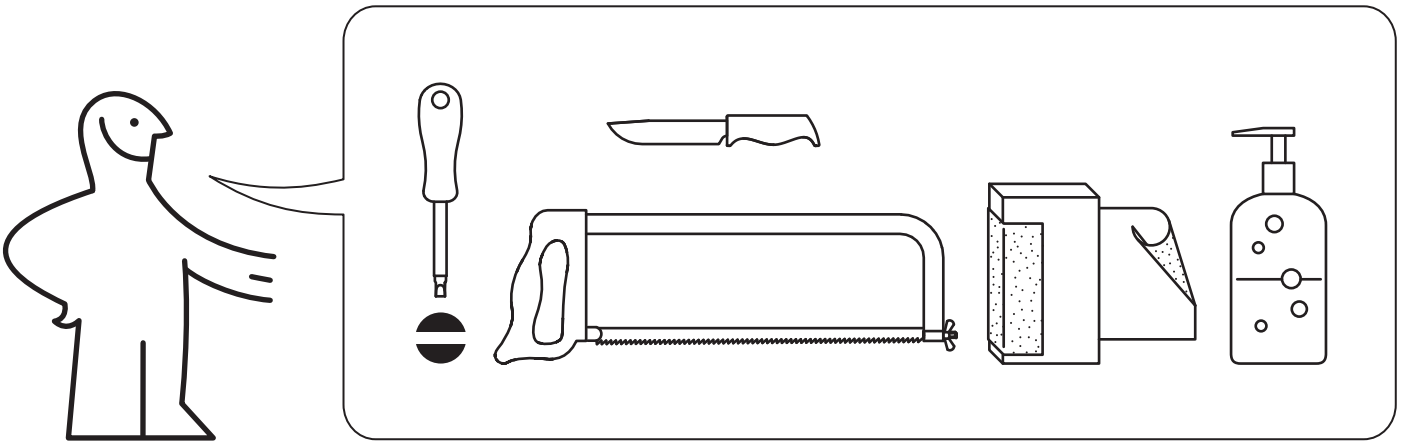

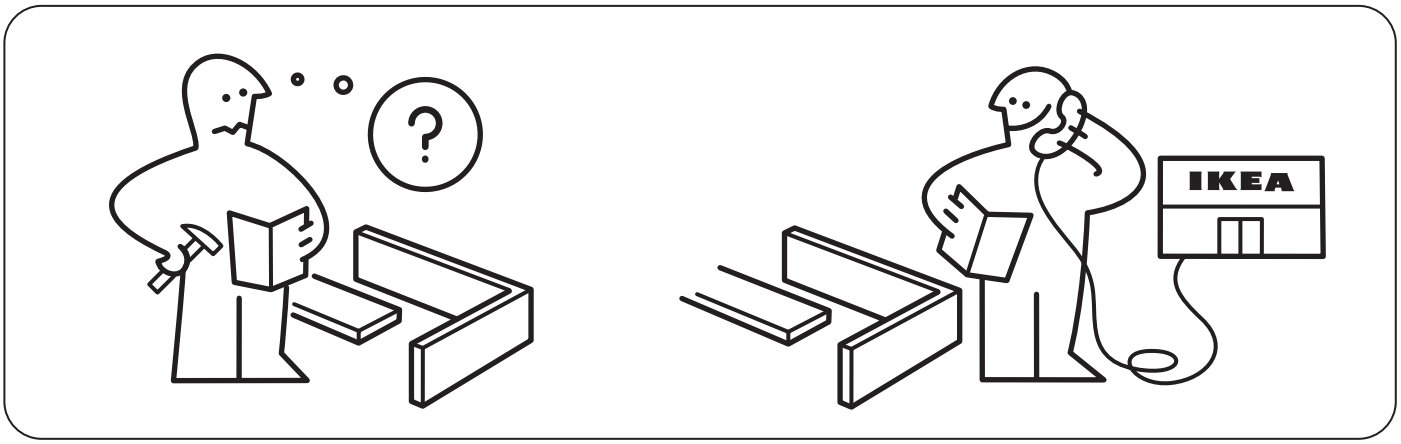
IKEA

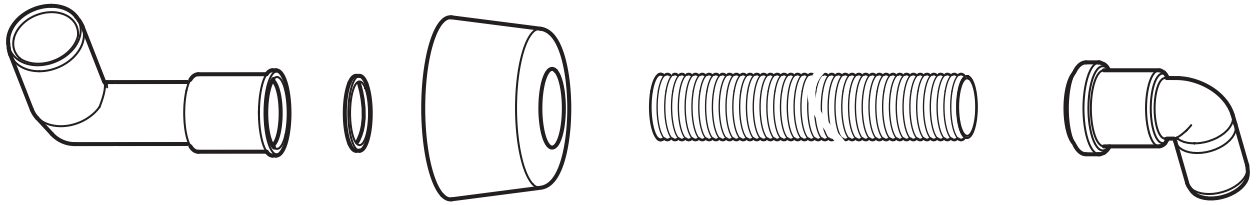



10044915

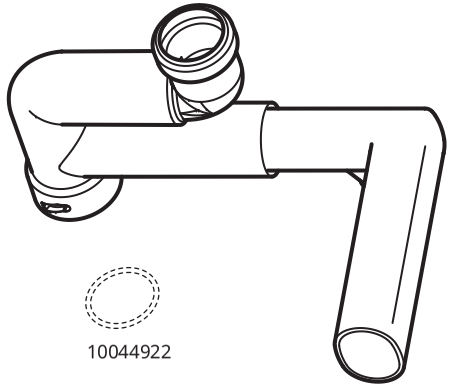

10044922



10044924

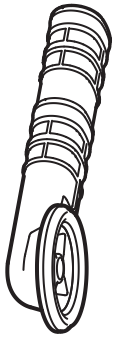



10044926



10044925



10044927



10044928

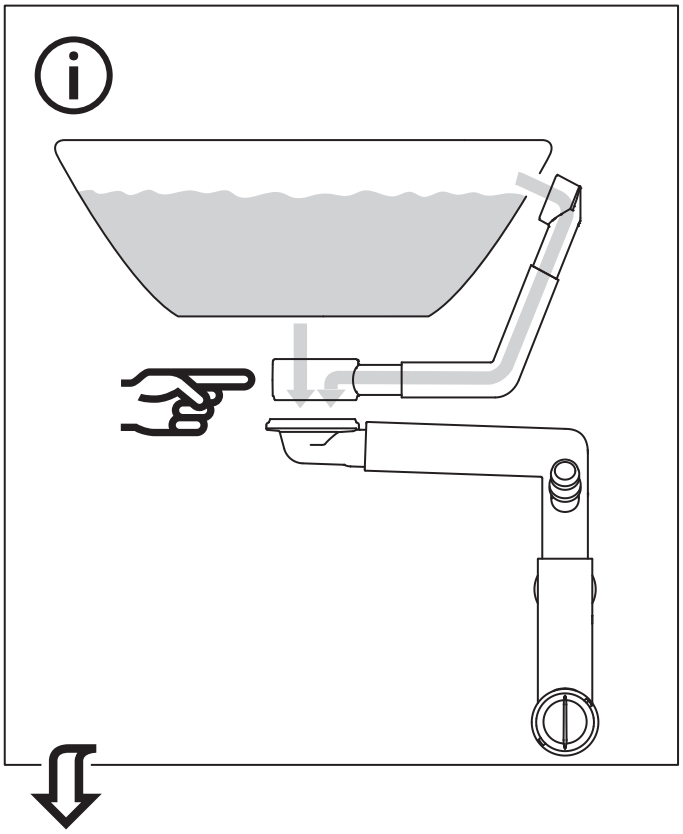

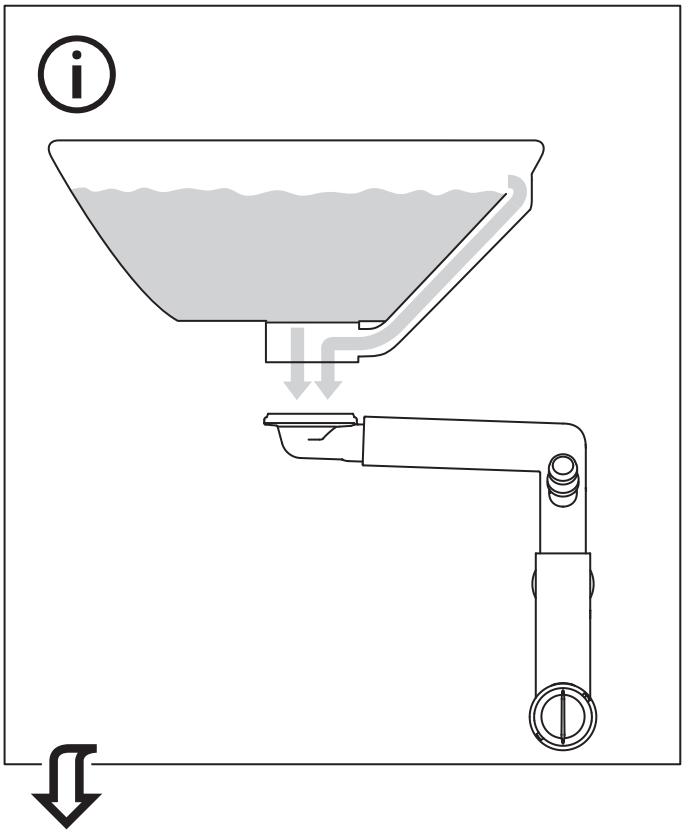

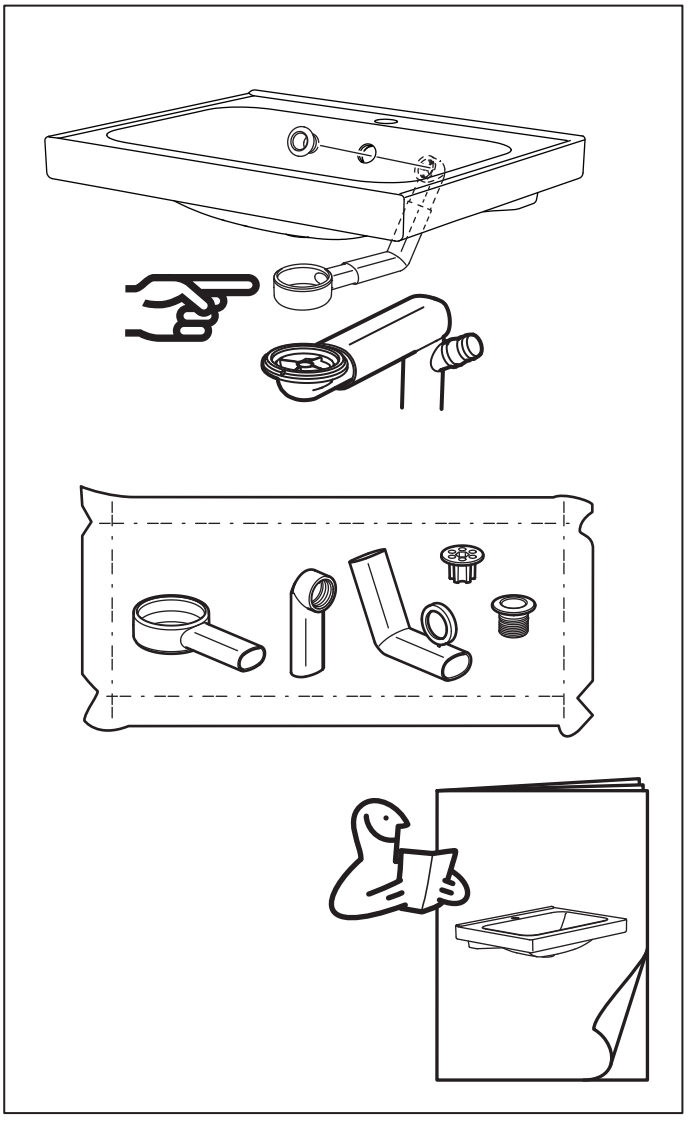

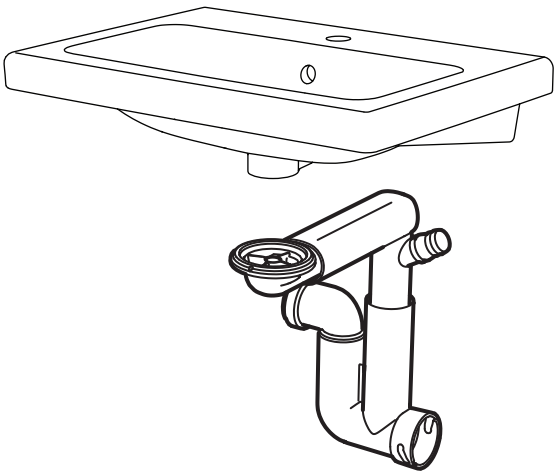


5

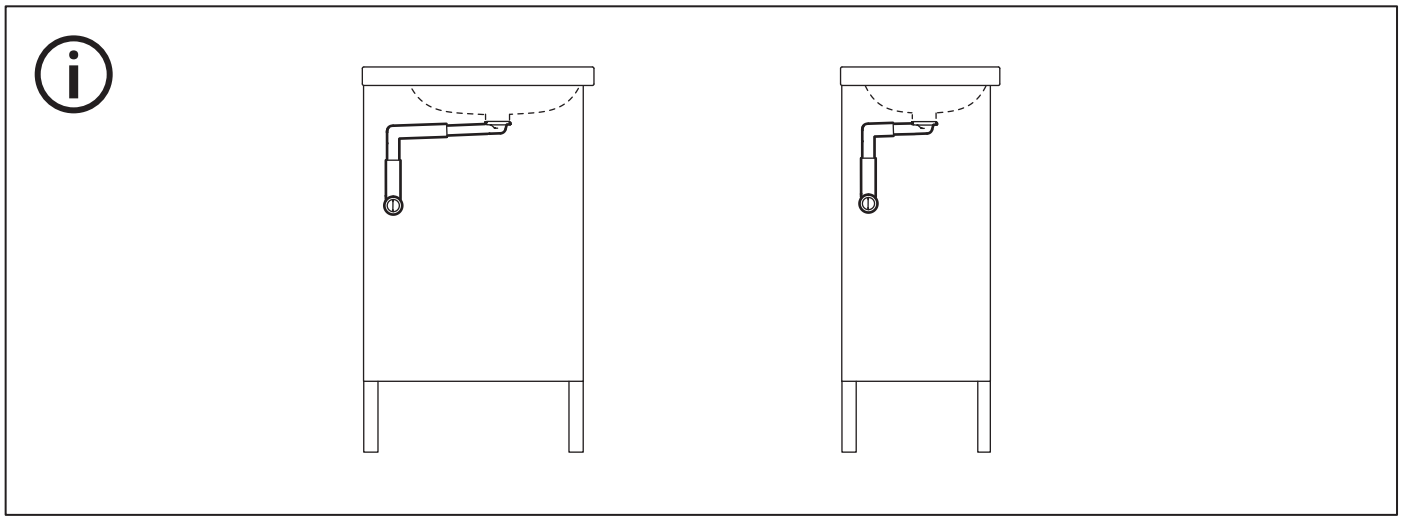

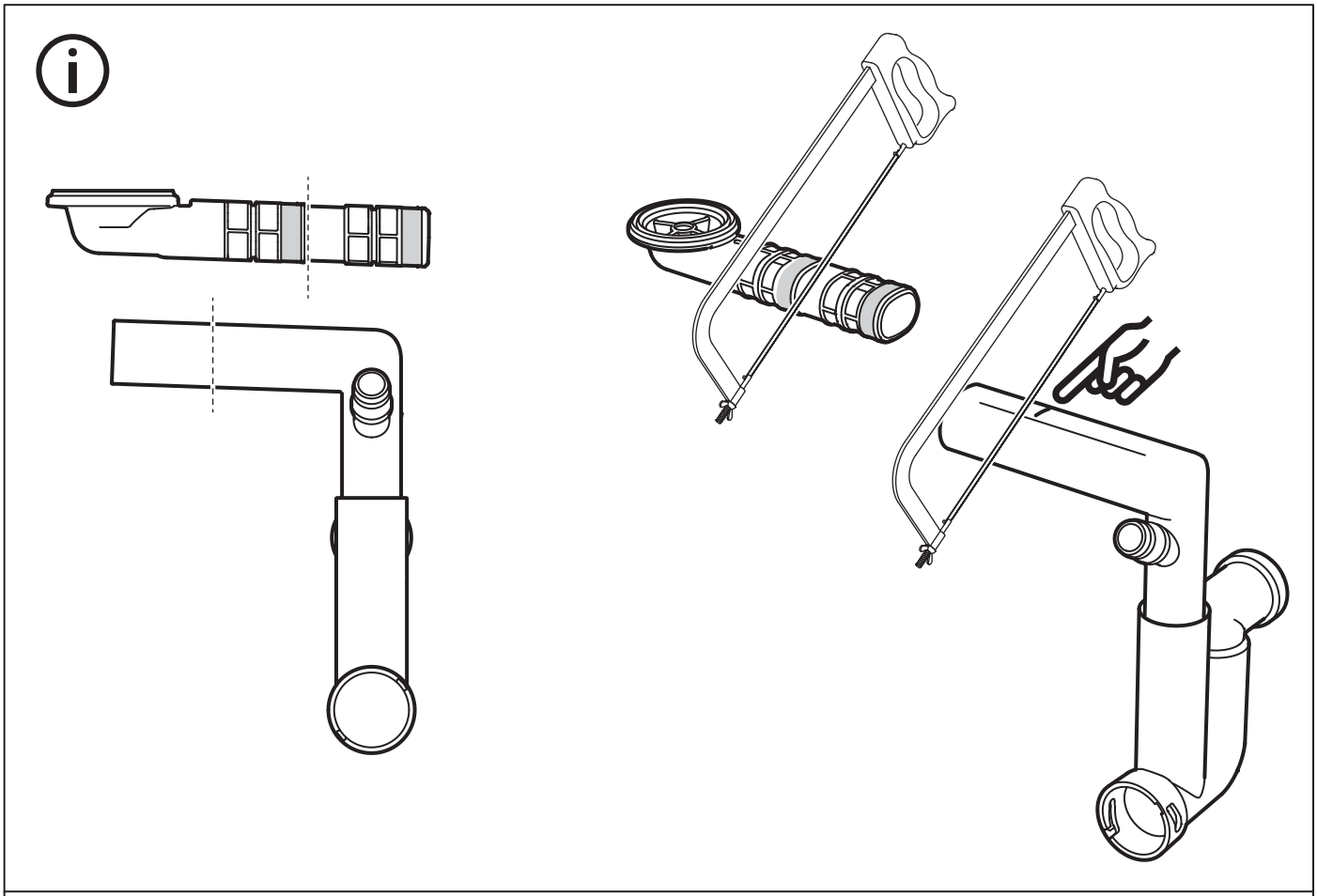

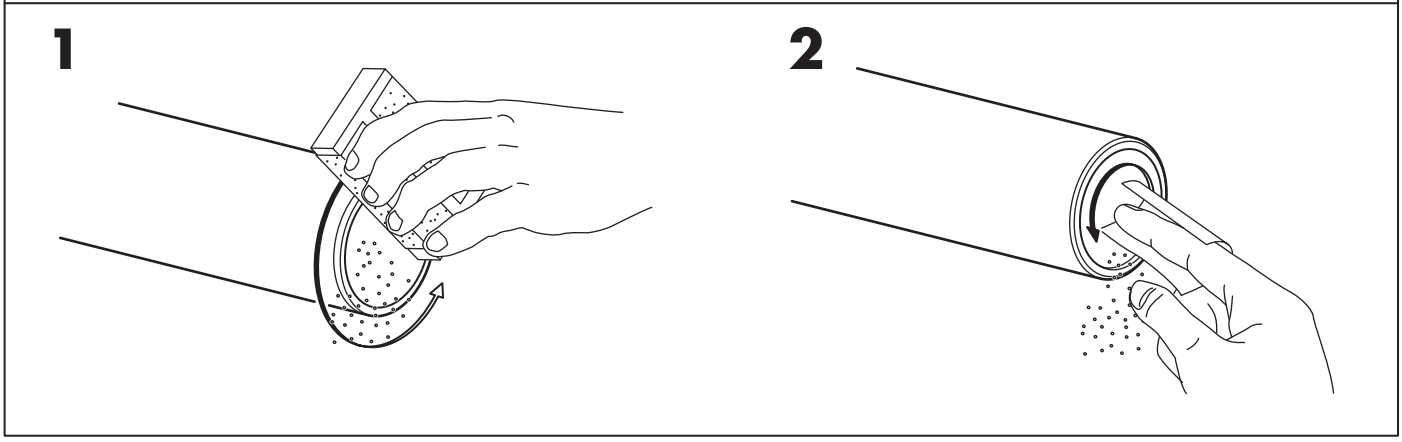
1
2

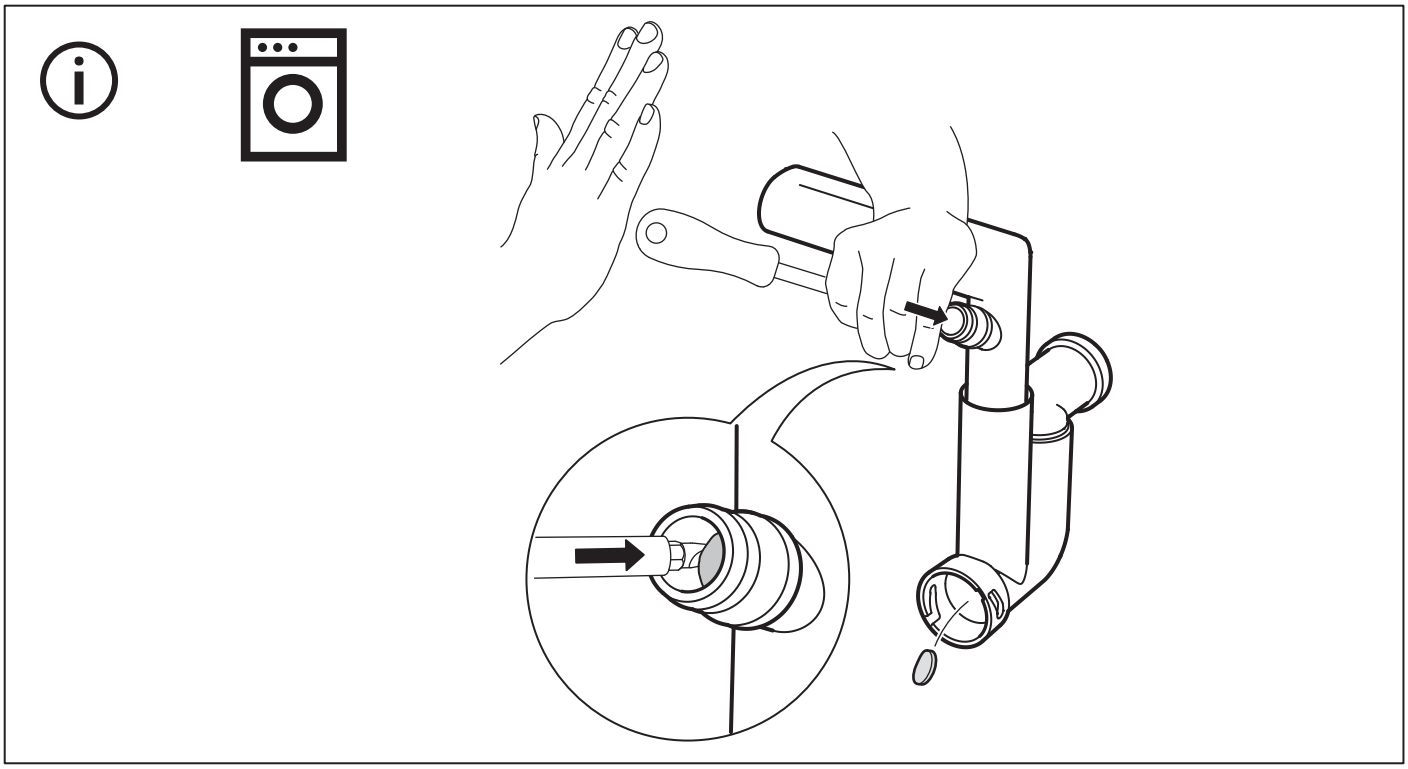

1

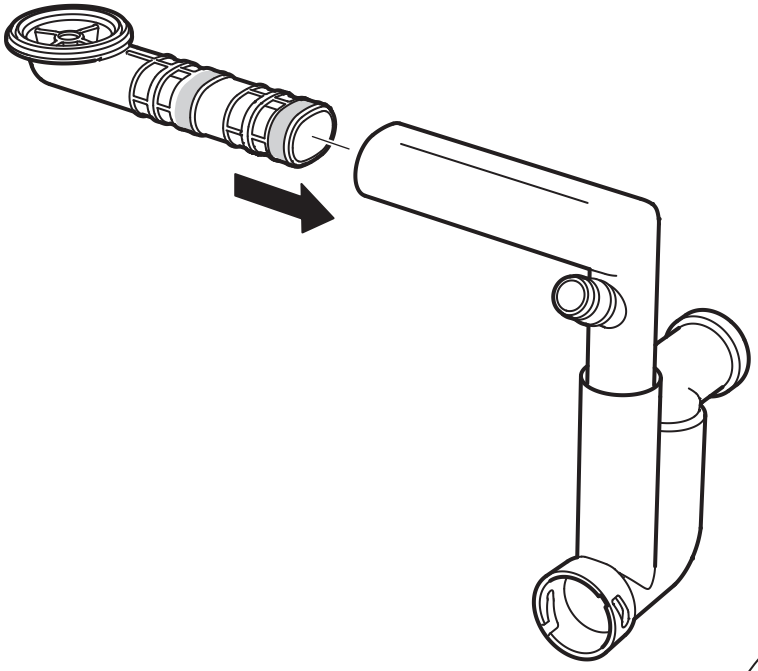

2

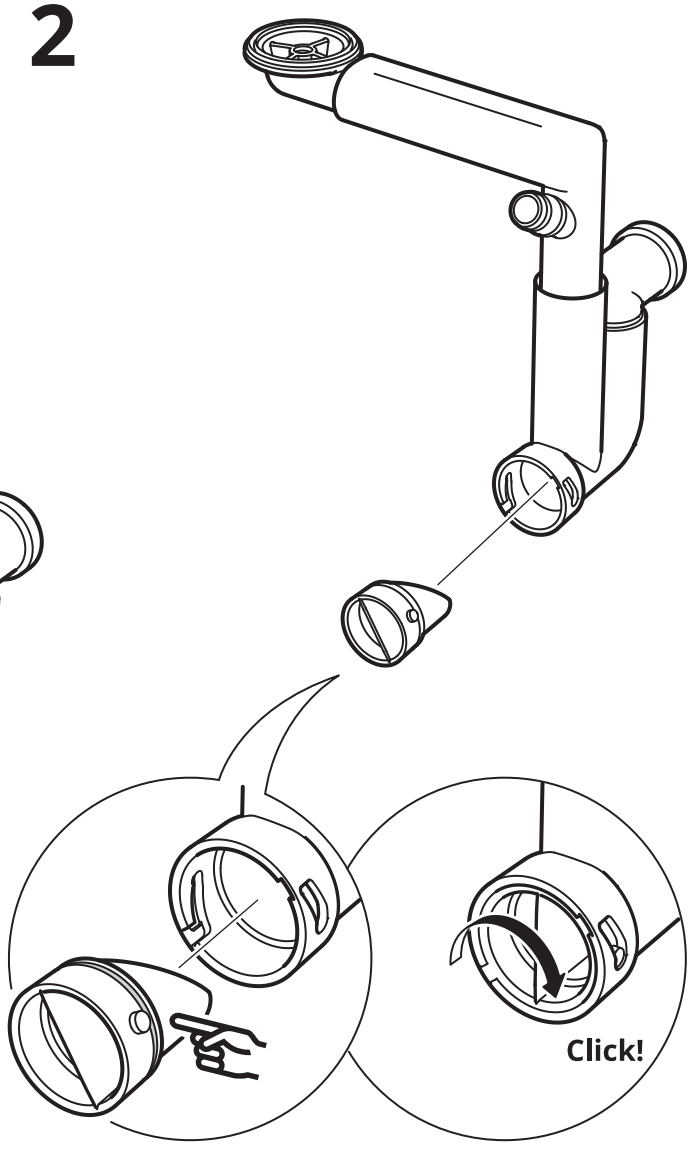

3

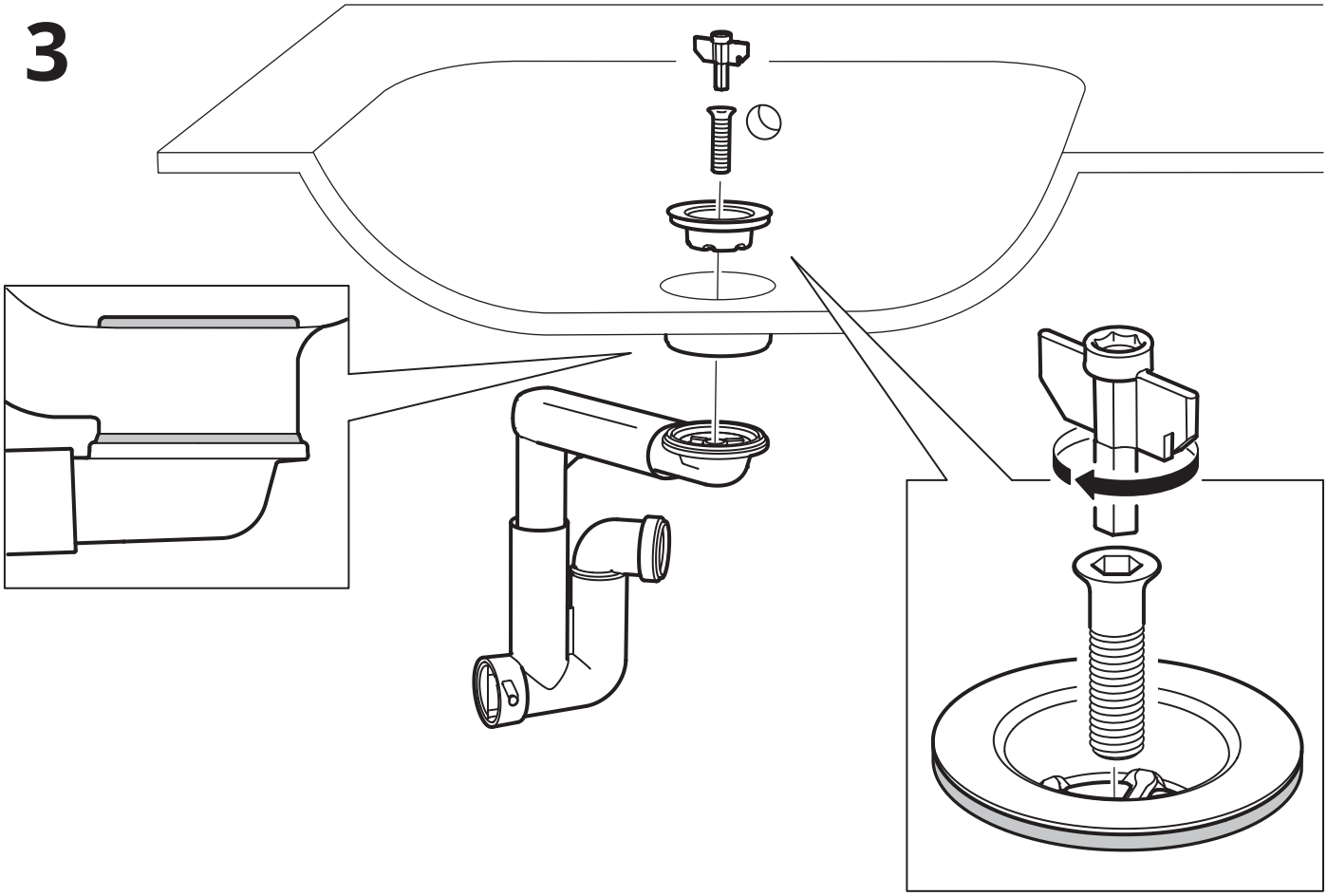

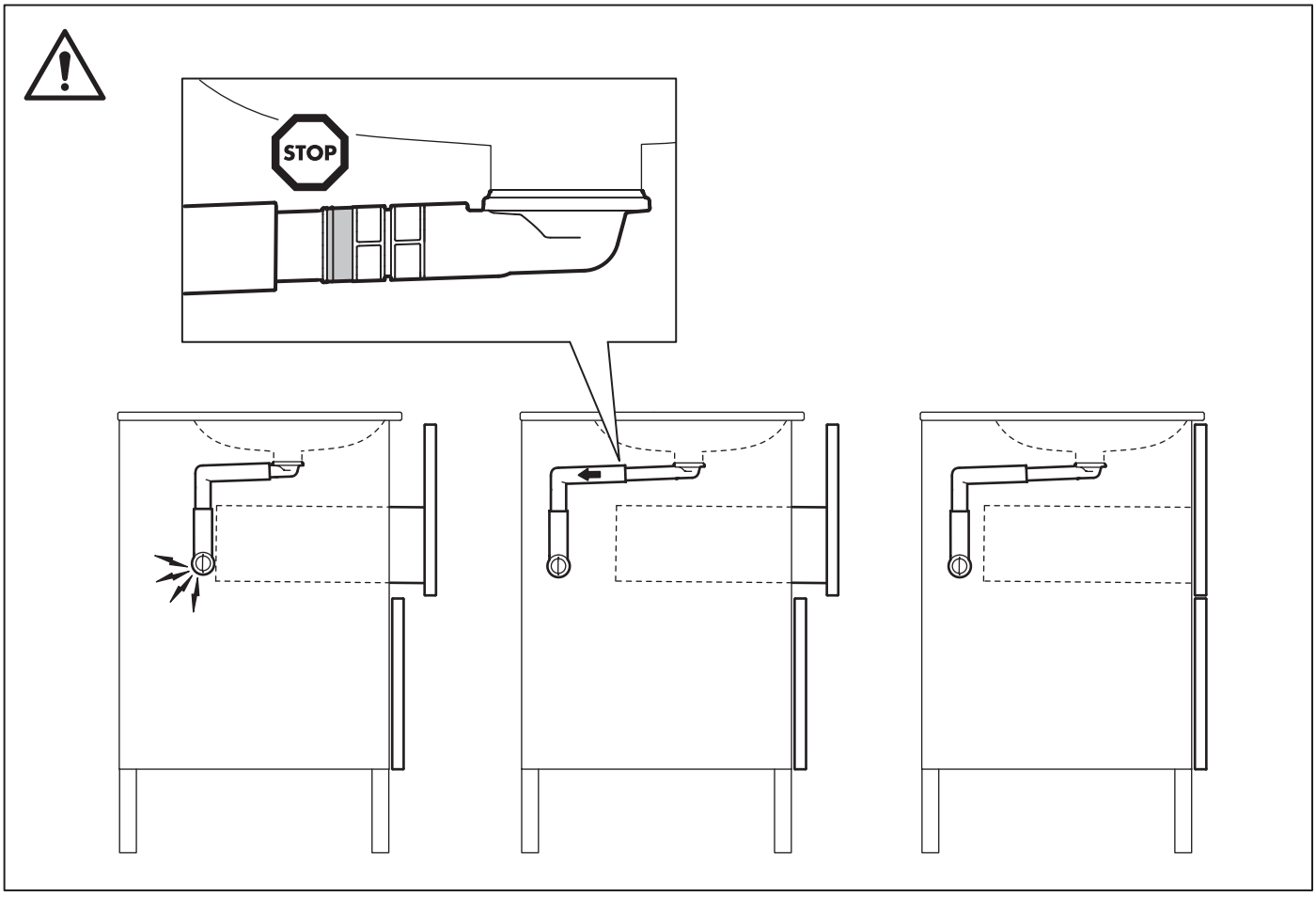

4

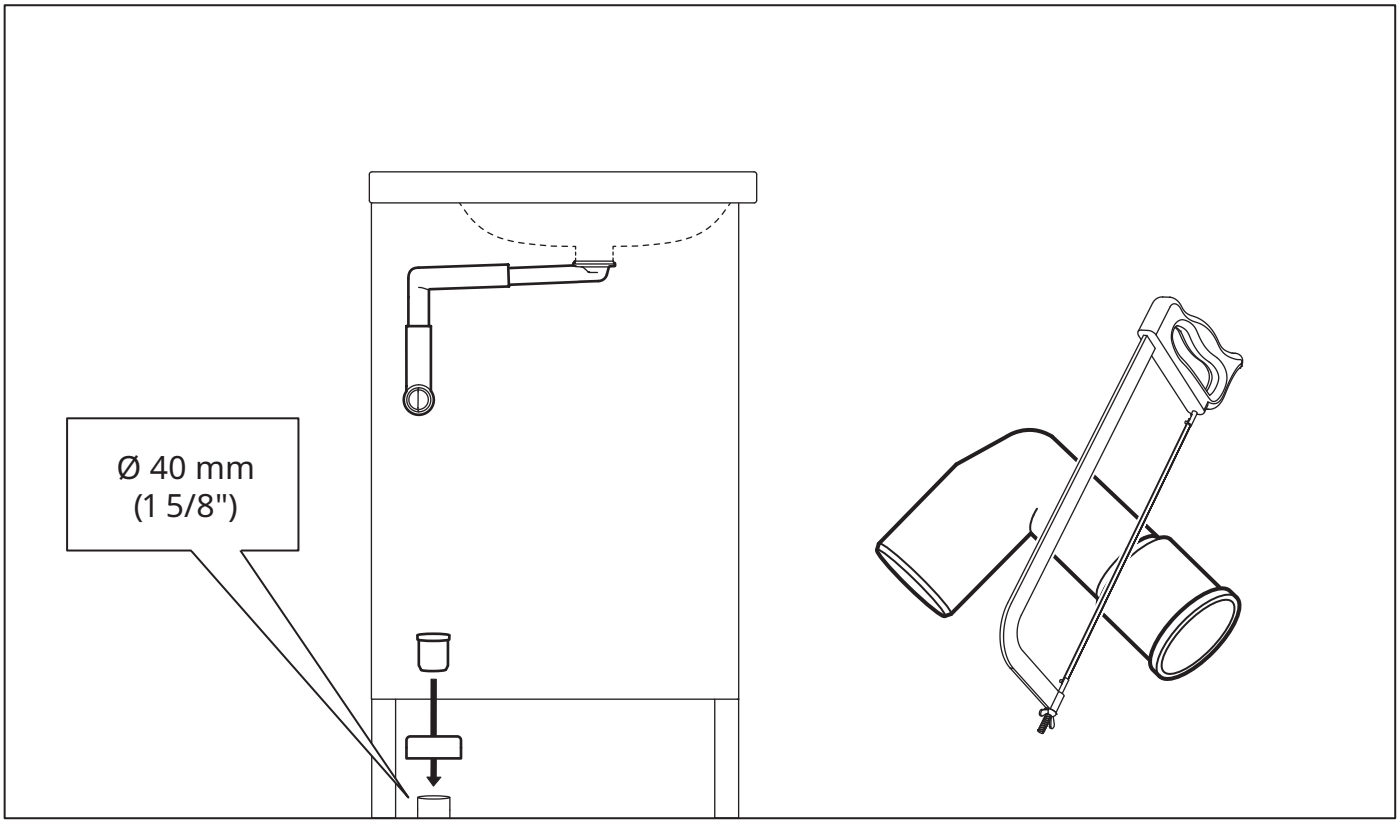

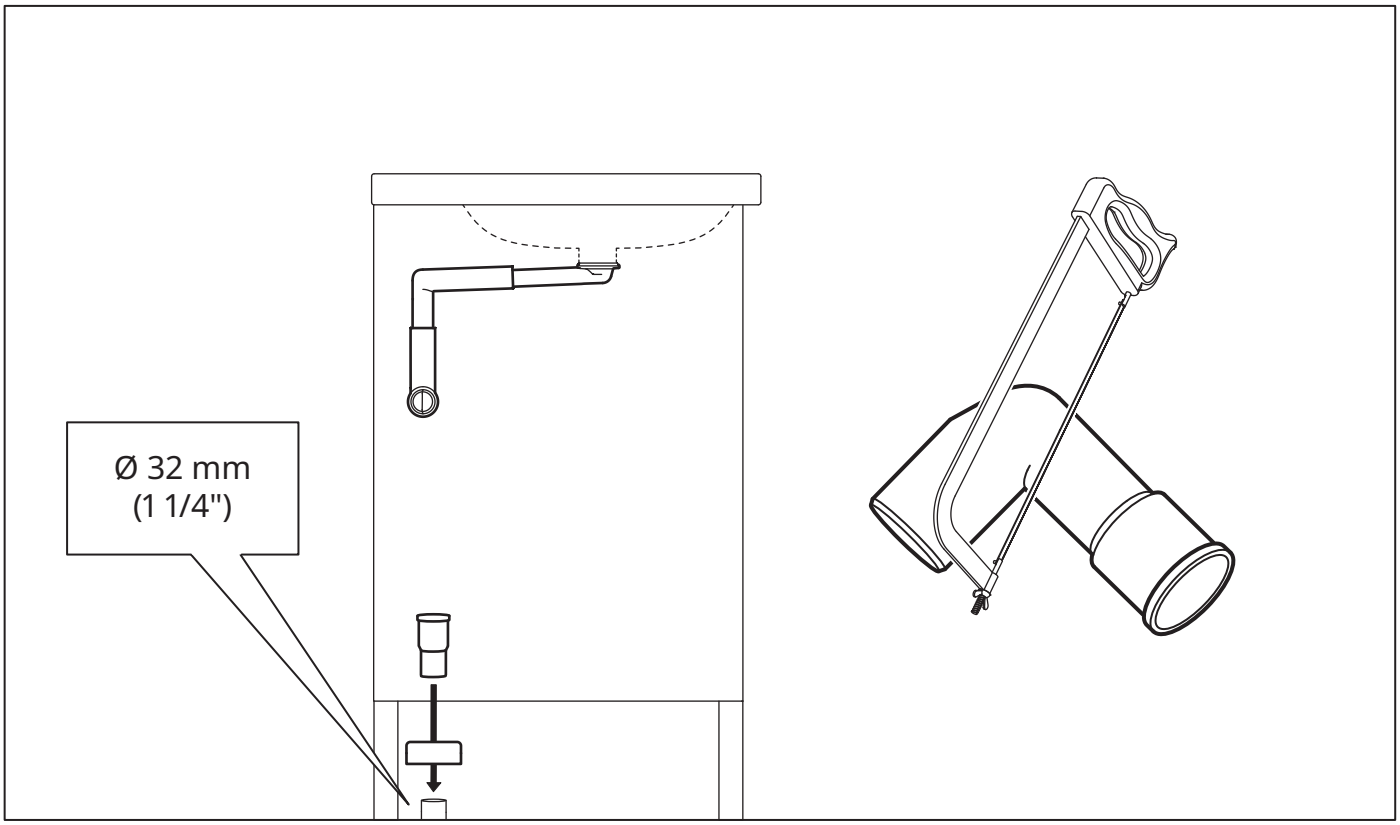

4

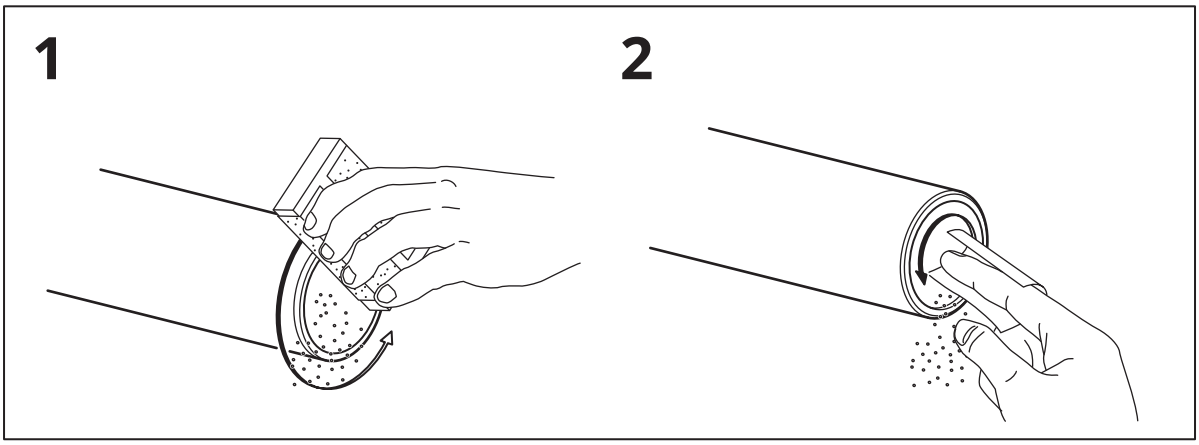

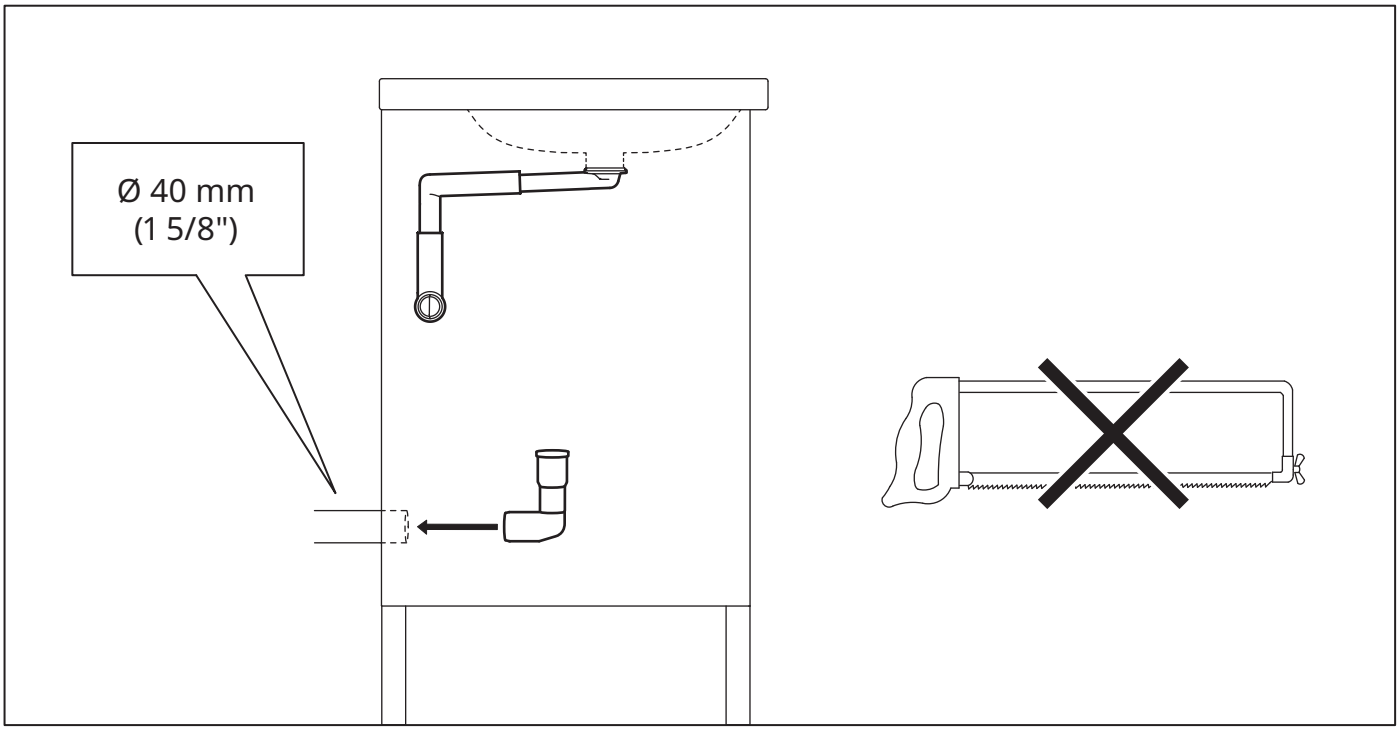

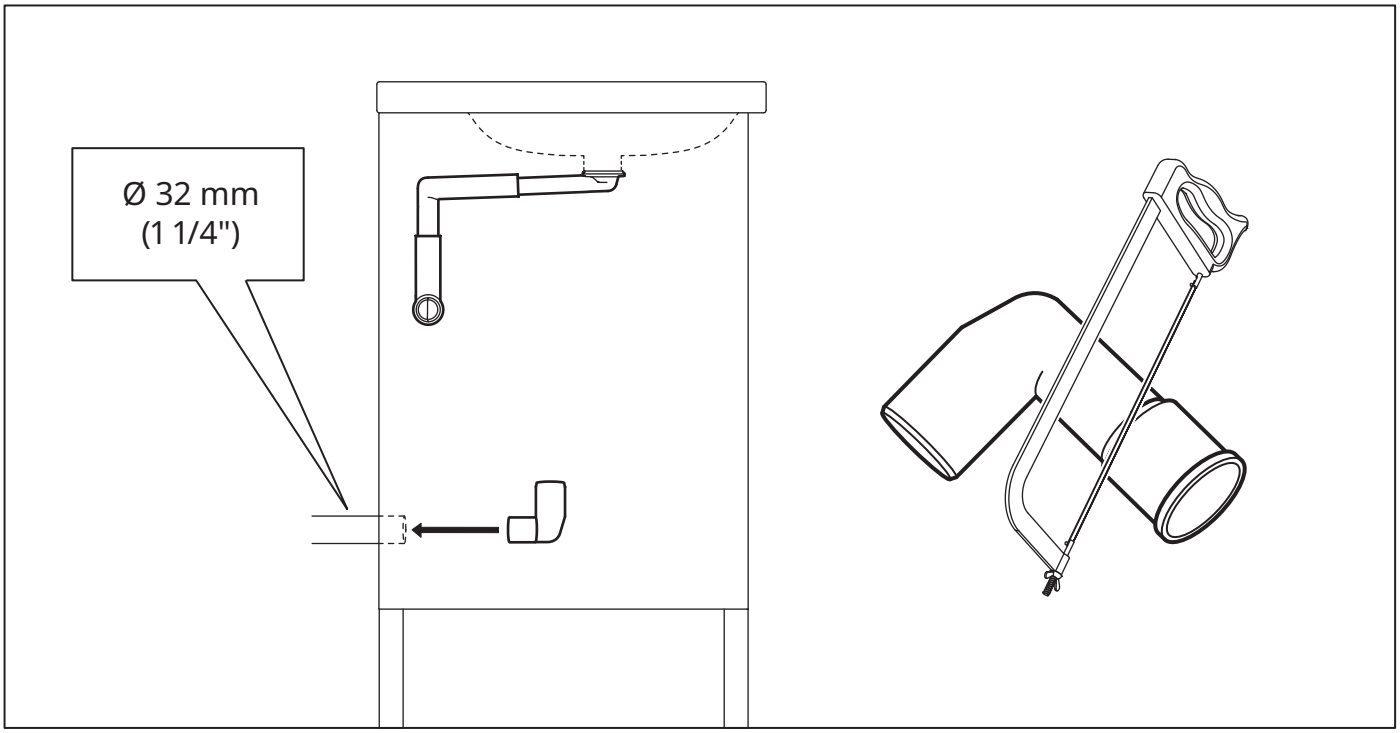

5

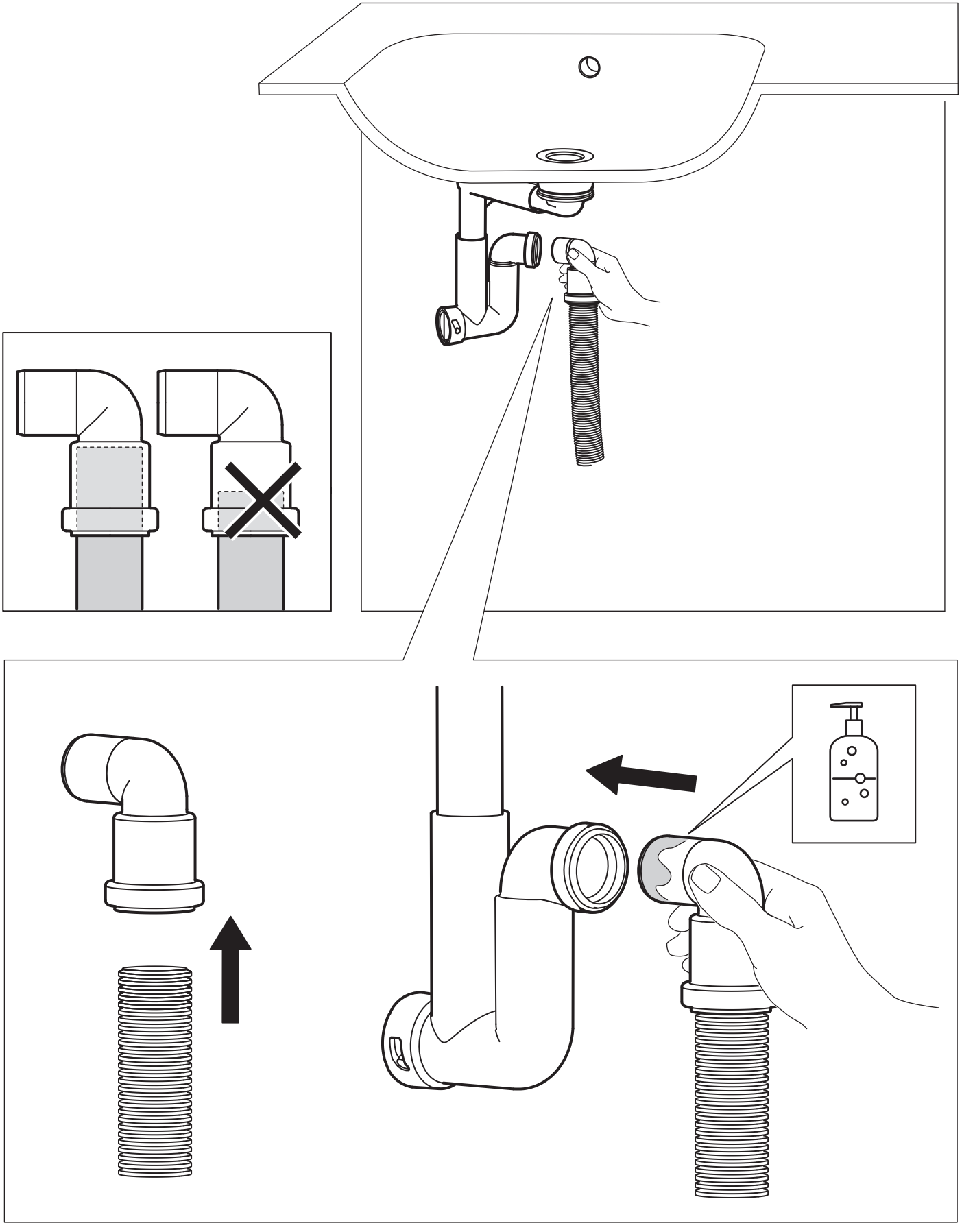

6

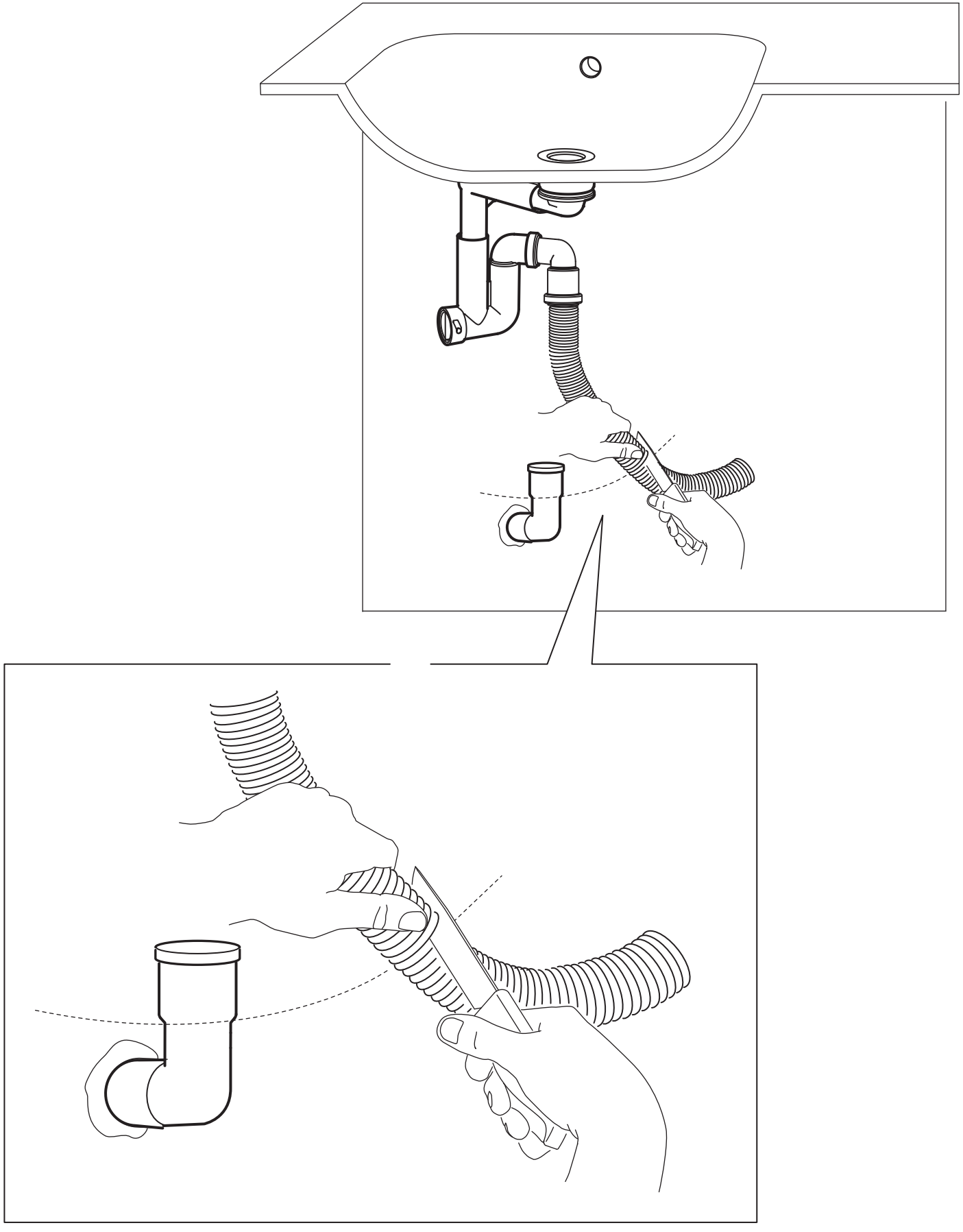

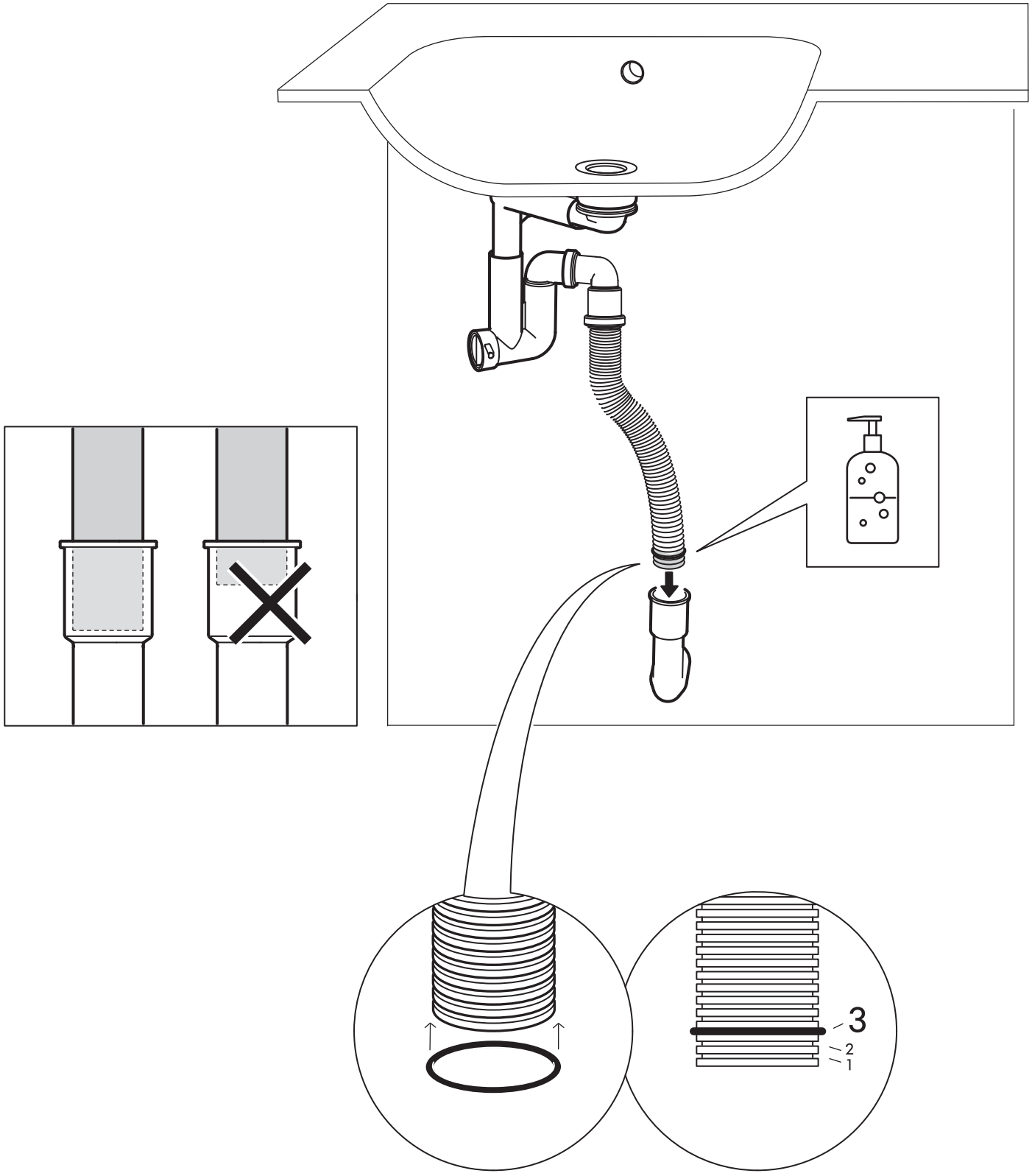
3
2
1

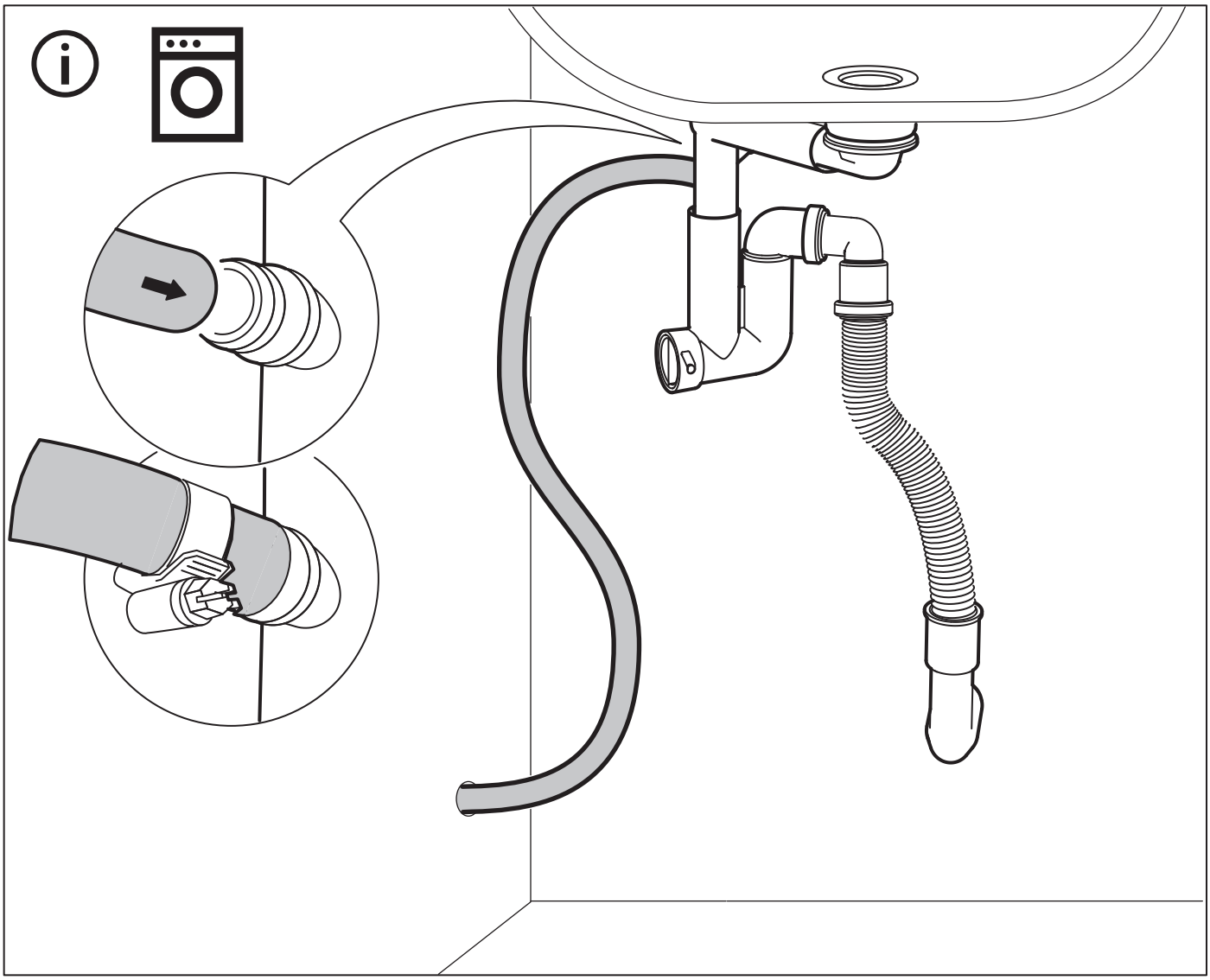

Español
Sigue las instrucciones que acompañan los electrodomésticos.

Català
Segueix les instruccions que acompanyen els electrodomèstics.

Euskara
Jarraitu etxetresna elektrikoarekin datozen jarraibideak.

Galego
Sigue as instrucións que acompañan os electrodomésticos.

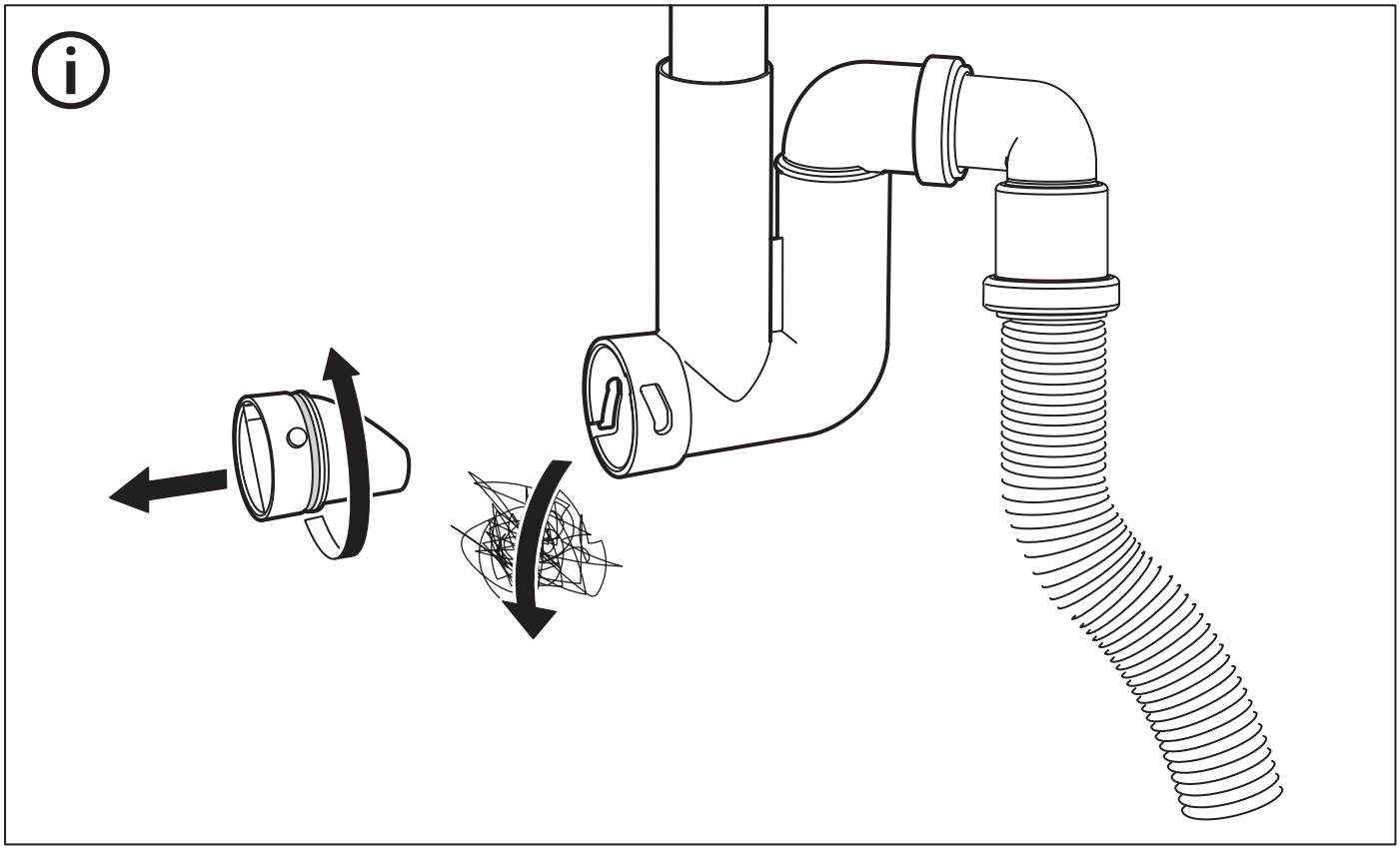

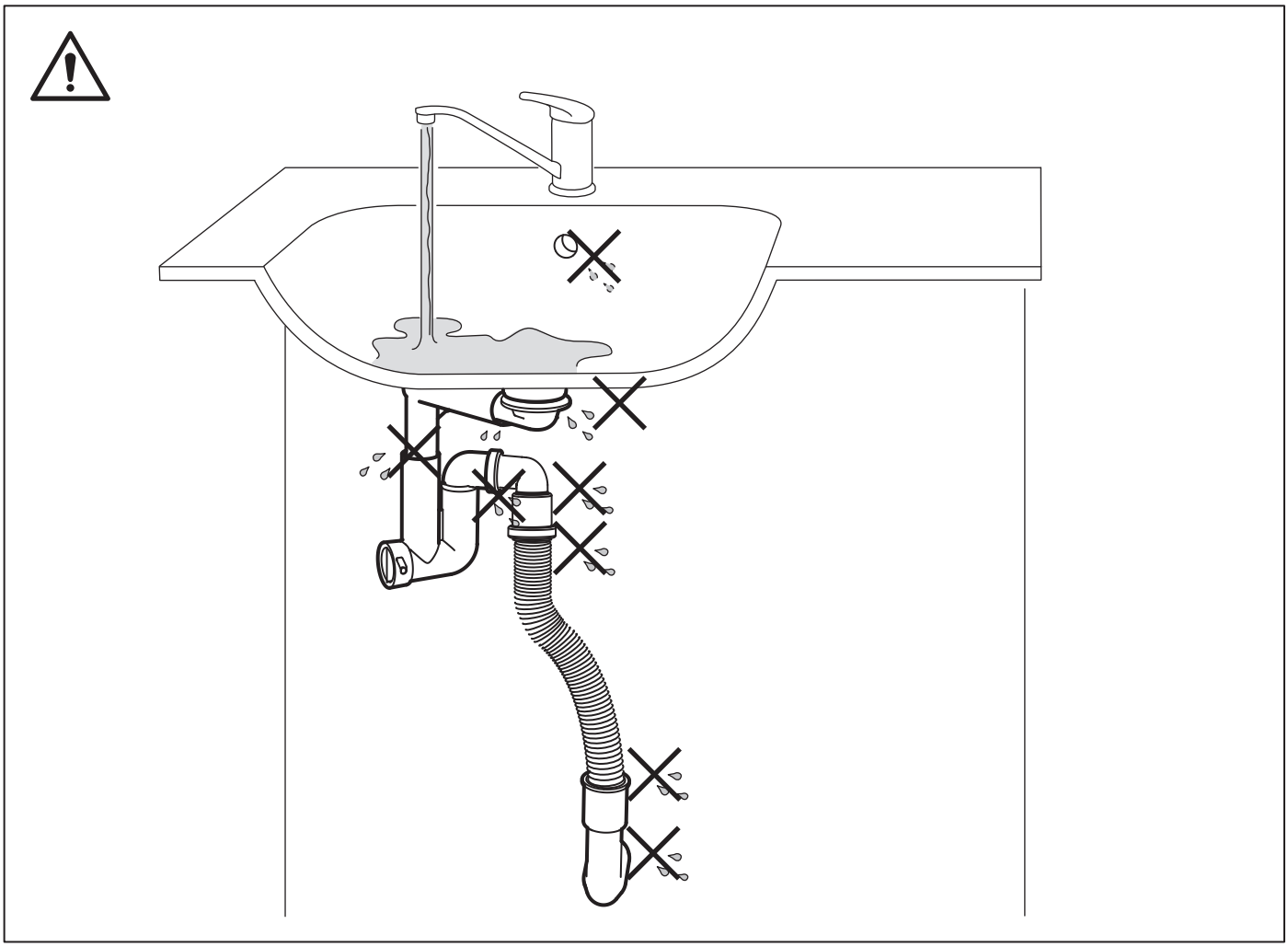

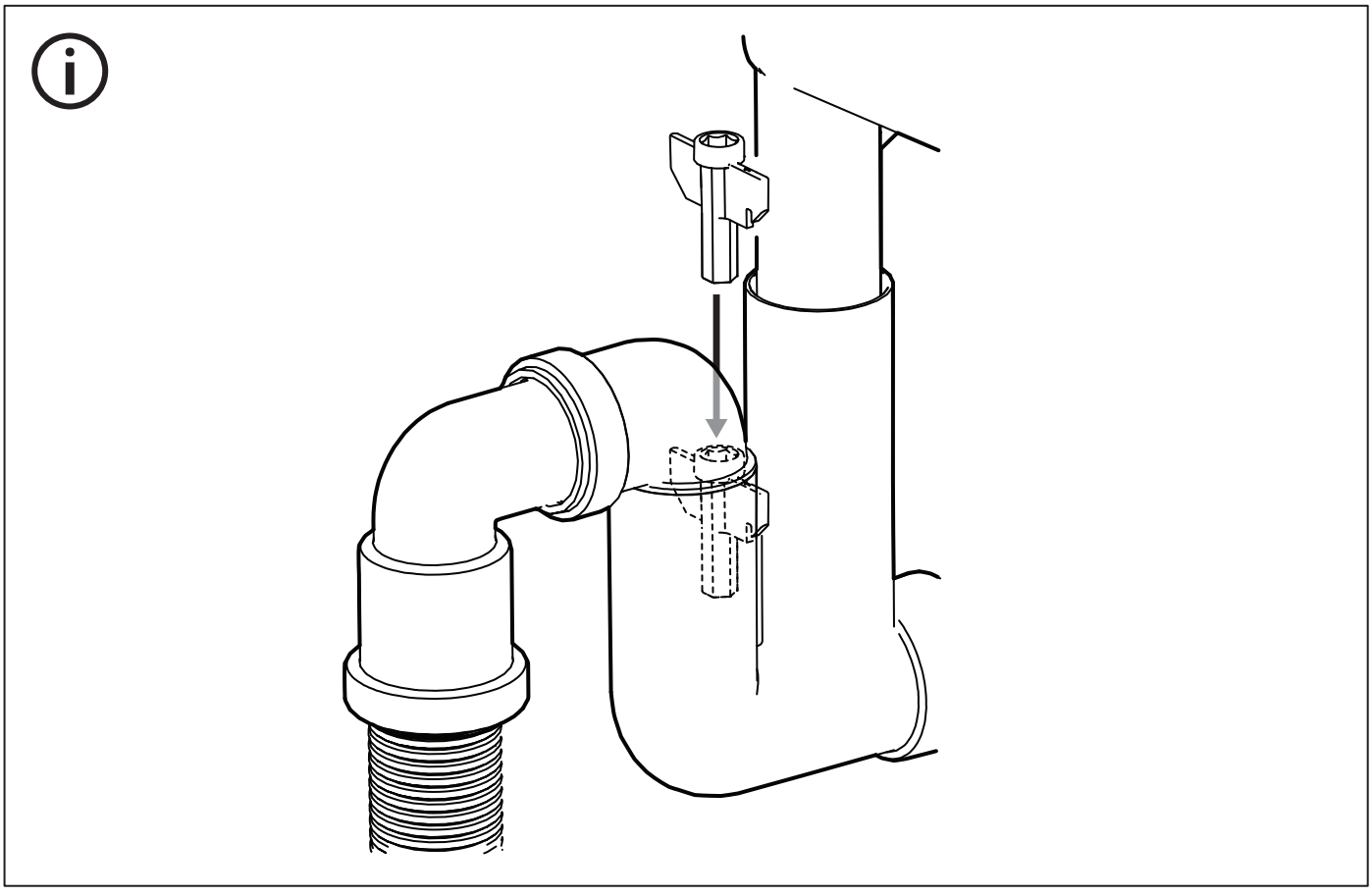



Español
Después de utilizado durante cierto tiempo, comprueba que todas las conexiones estén taponadas.

Català
Després de fer-lo servir durant un temps, comprova que totes les connexions estan ben fixades.

Euskara
Erabilera-aldi baten ondoren, konexio guztiak egiaztatu behar dira estuta daudela ziurtatzeko.

Galego
Despois dun tempo de uso, comproba que todas as conexións estean taponadas.

© Inter IKEA Systems B.V. 2024
2026-11-25 AA-2502064-3