METOD

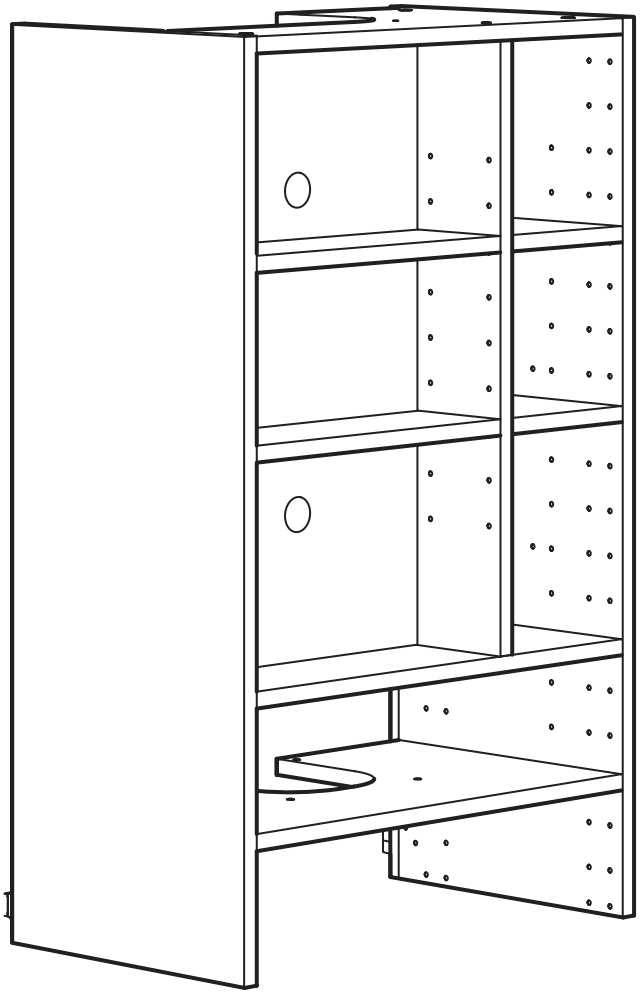

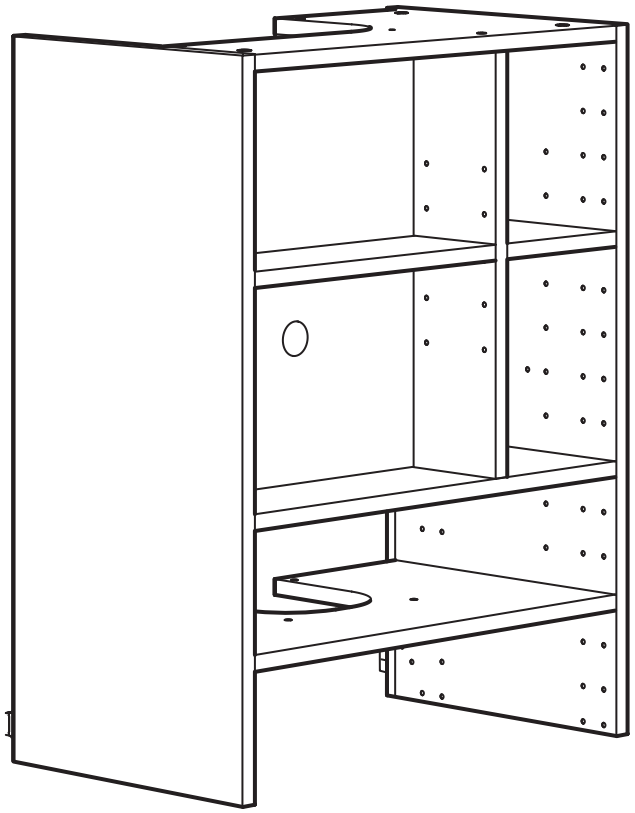

Design and Quality
IKEA of Sweden

Español

ATENCIÓN

Existe un riesgo de daño grave en caso de caída del mueble. Para evitarlo, se debe fijar a la pared con los dispositivos de fijación proporcionados.

Los tornillos y los tacos no se incluyen. Comprueba si la pared es lo suficientemente estable como para soportar las fuerzas generadas. Utiliza los tornillos y tacos adecuados para tu pared y la carga. Si tienes dudas, ponte en contacto con un especialista. Lee y sigue correctamente los pasos indicados en las instrucciones.

Català

ATENCIÓ

Hi ha un risc de dany greu en cas de caiguda del moble. Per evitar-ho, s'ha de fixar a la paret amb els dispositius de fixació proporcionats.

Els cargols i els tacs no s'inclouen. Comprova si la paret és prou estable com per suportar les forces generades. Utilitza els cargols i tacs adequats per a la teva paret i la càrrega. Si tens dubtes, posa't en contacte amb un especialista. Llegeix i segueix correctament els passos indicats a les instruccions.

Euskara

ABISUA!

Zapaltze-lesio larriak edo hilgarriak gerta daitezke altzaria erortzen bada. Emandako hormarako euskarriak erabili behar dira altzari hau erori ez dadin.

Hormarako torlojuak eta takoak ez daude barne. Ziurtatu horma egokia dela eutsi beharreko pisua jasateko. Erabili hormarako eta jarriko den kargarako egokiak diren torlojuak eta takoak. Ziur ez bazaude, galdetu profesional bati. Irakurri arretaz eta jarraitu argibideetako urrats bakoitzari.

Galego

ADVERTENCIA!

Se un moble case, pode causar lesións graves ou letais. Para evitar que caia, este moble debe usarse cos dispositivos de fixación á parede fornecidos.

Os parafusos e os tacos para a parede non están incluídos. Avalía a idoneidade da parede para garantir a súa resistencia ás forzas xeradas. Usa os parafusos e tacos adecuados para as paredes e as cargas previstas. Se non estiveres seguro, busca asesoramento profesional. Le e sigue atentamente cada paso das instrucións.

AA-2500674-4

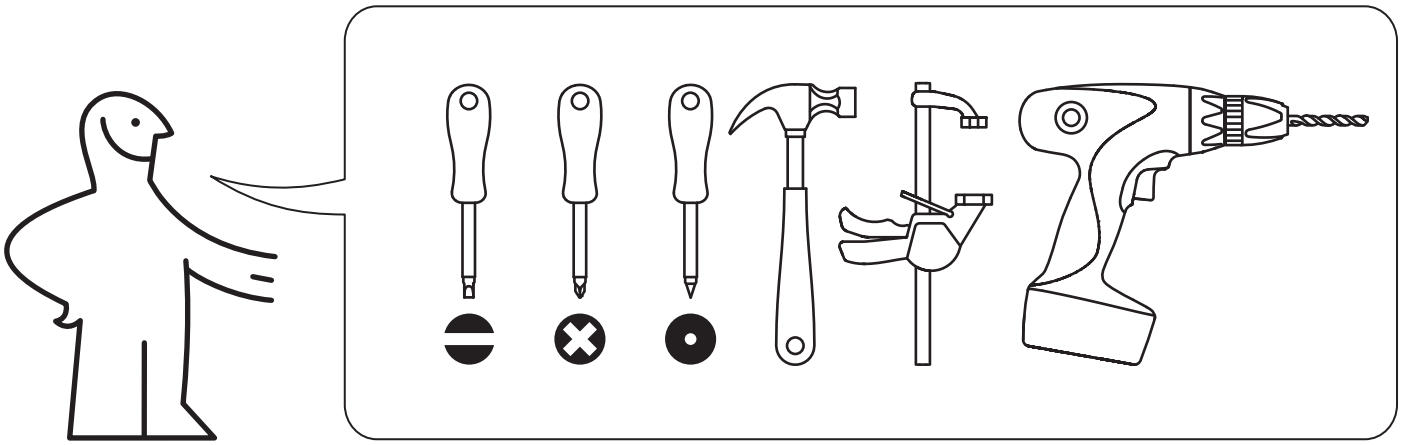

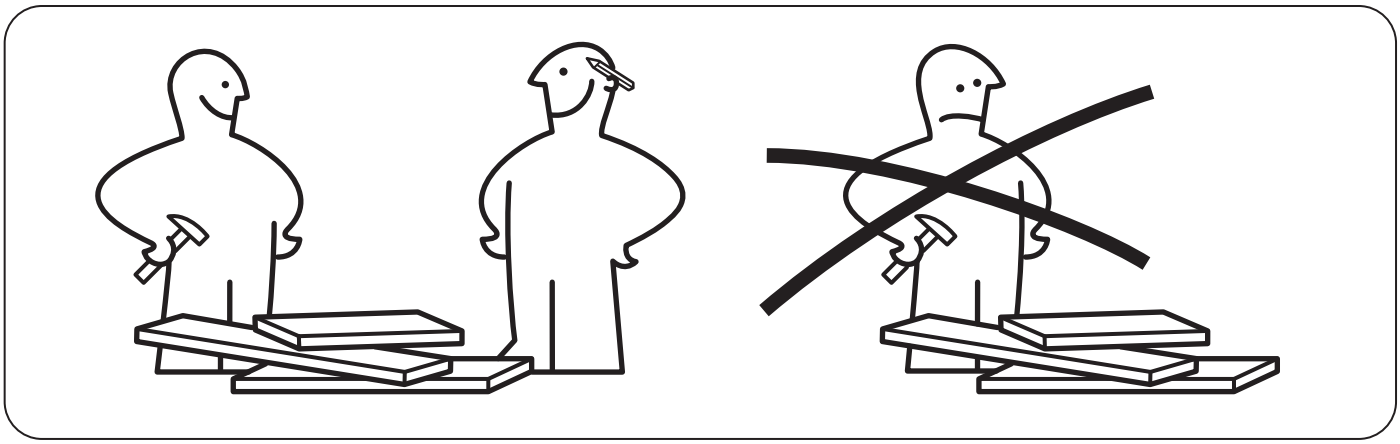

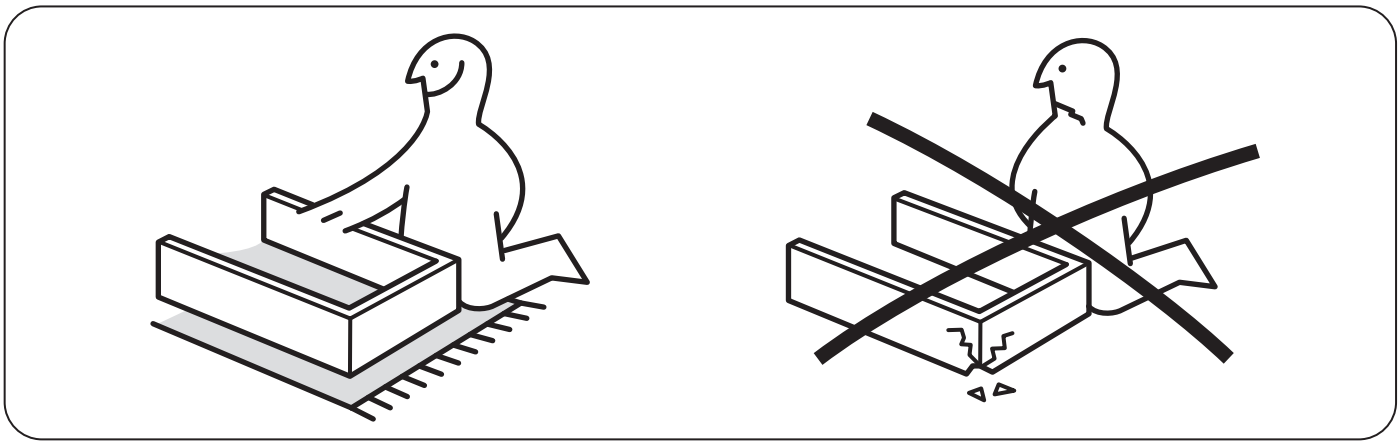

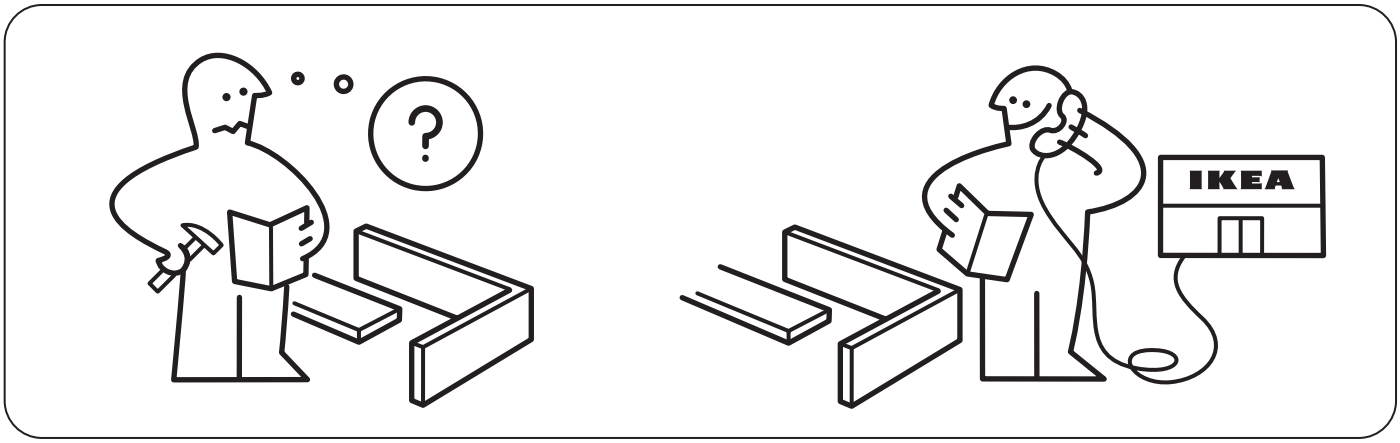

AA-2500674-4

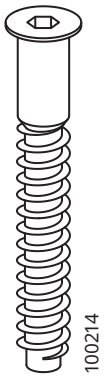

4x

11x

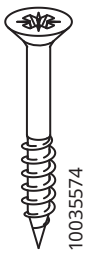

4x

13x

2x

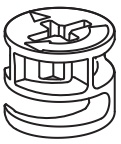

11x

6x

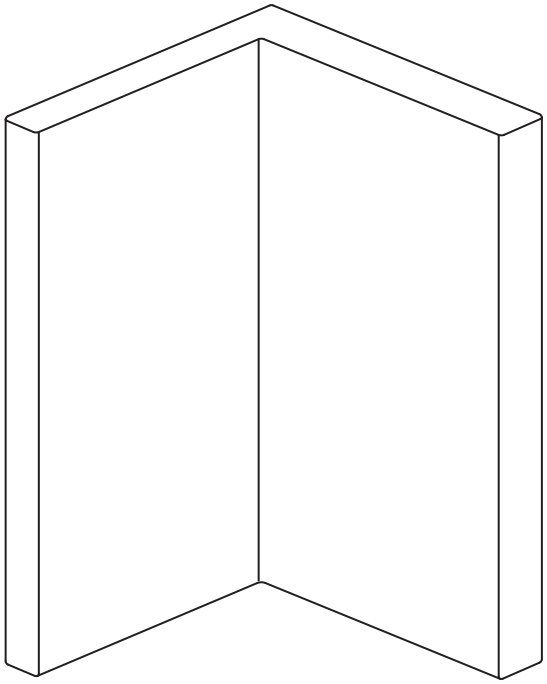

2x

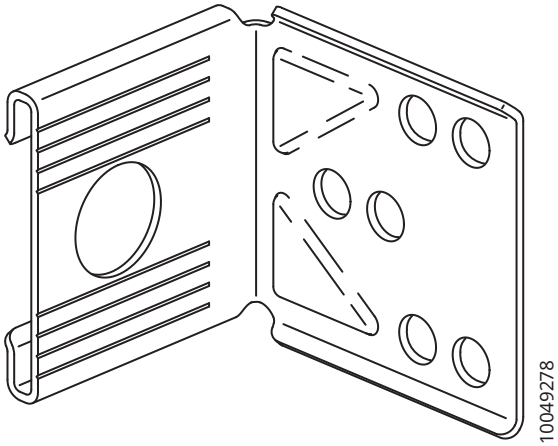

2x

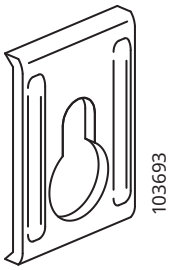

2x

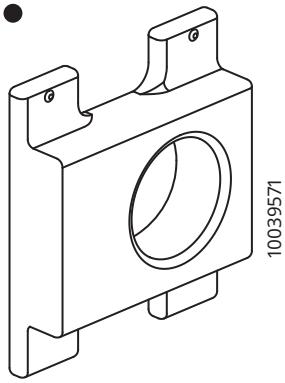

2x

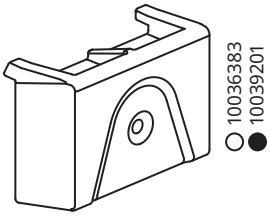

2x

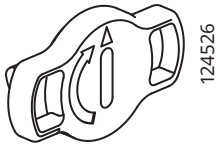

2x

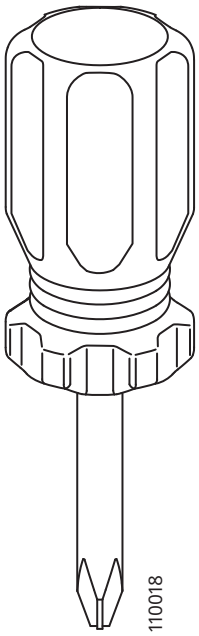

1x

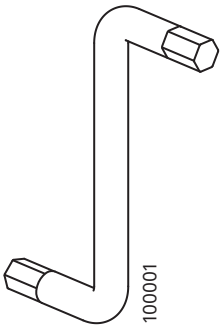

1x

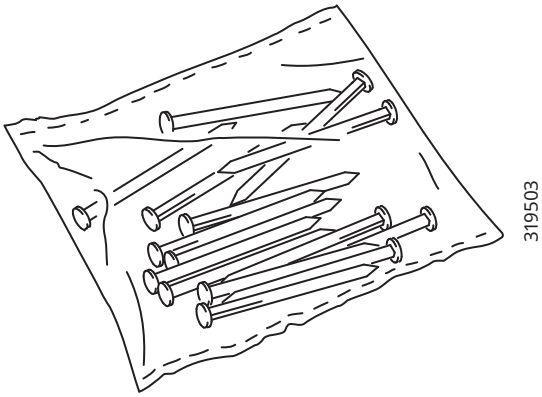

1x

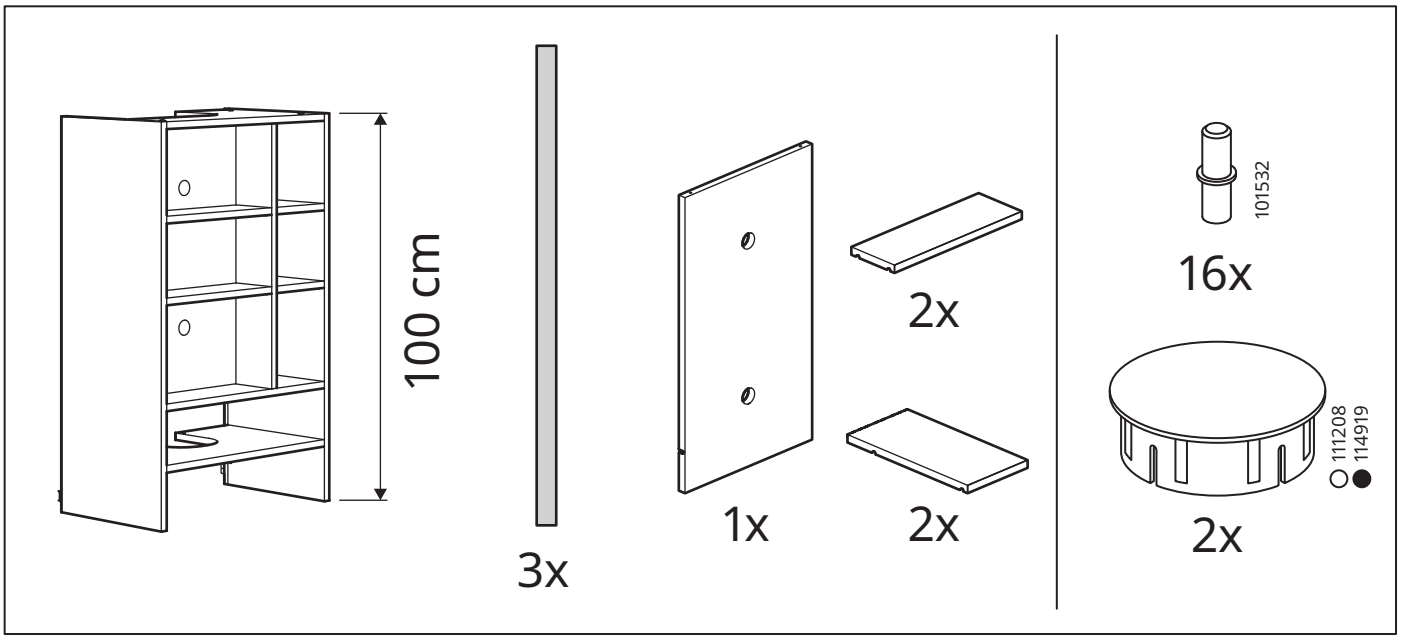
100 cm
3x
1x
2x
2x
101532
16x
111208
114919
2x

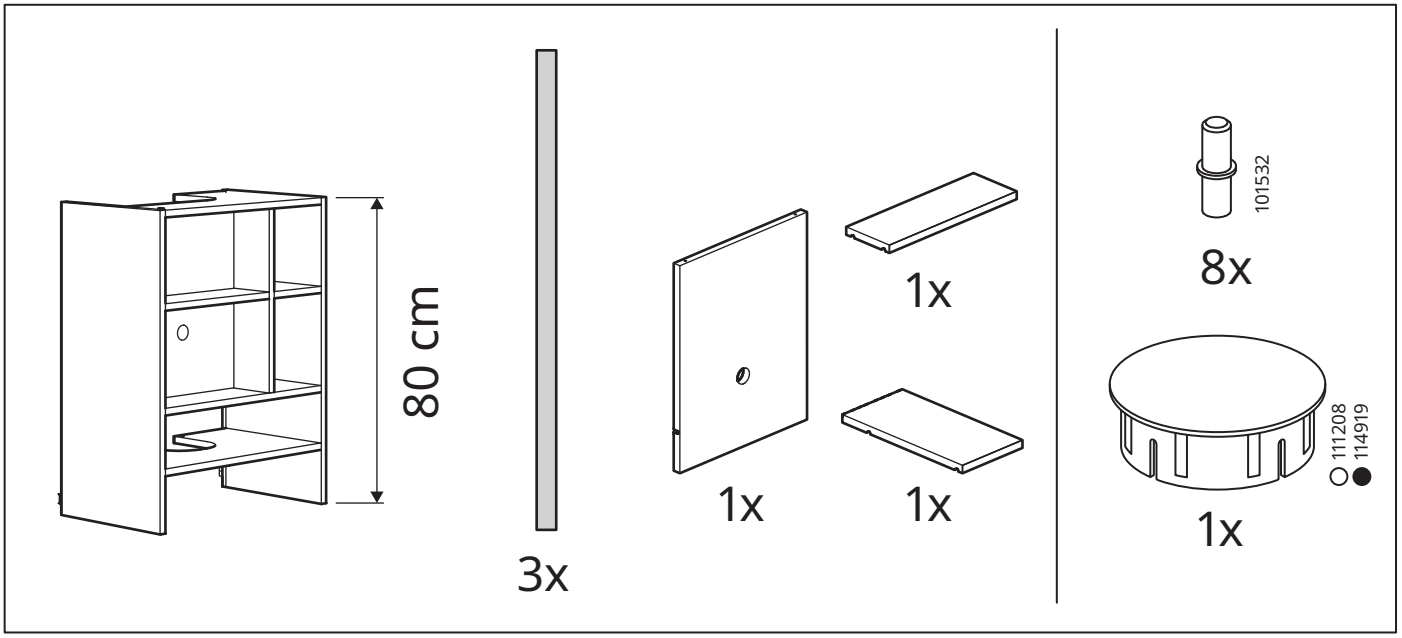
80 cm
3x
1x
1x
1x
101532
8x
111208
114919
1x

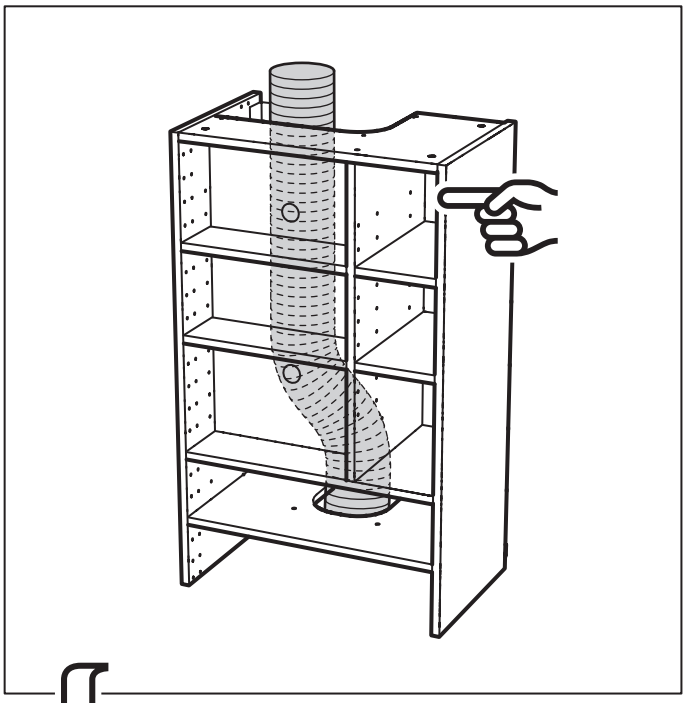

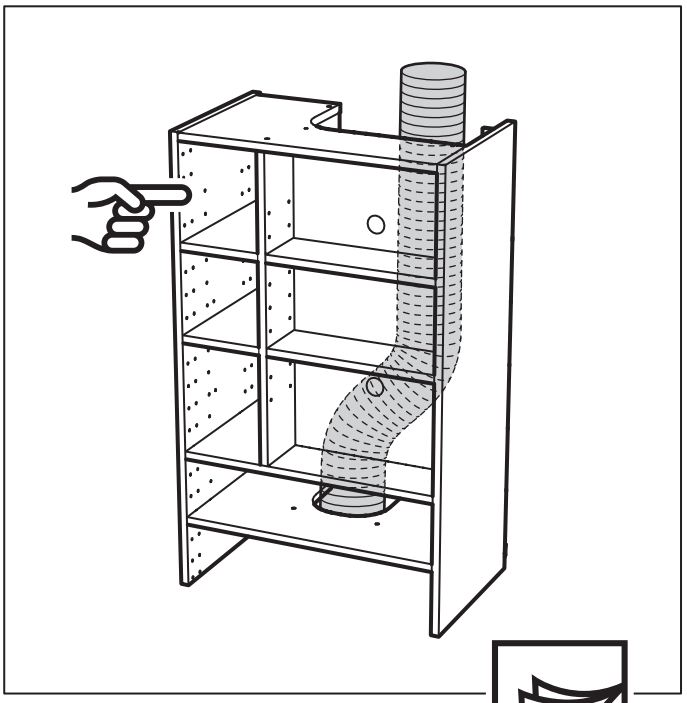

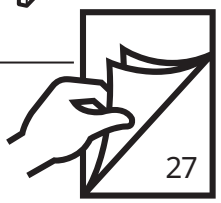

1

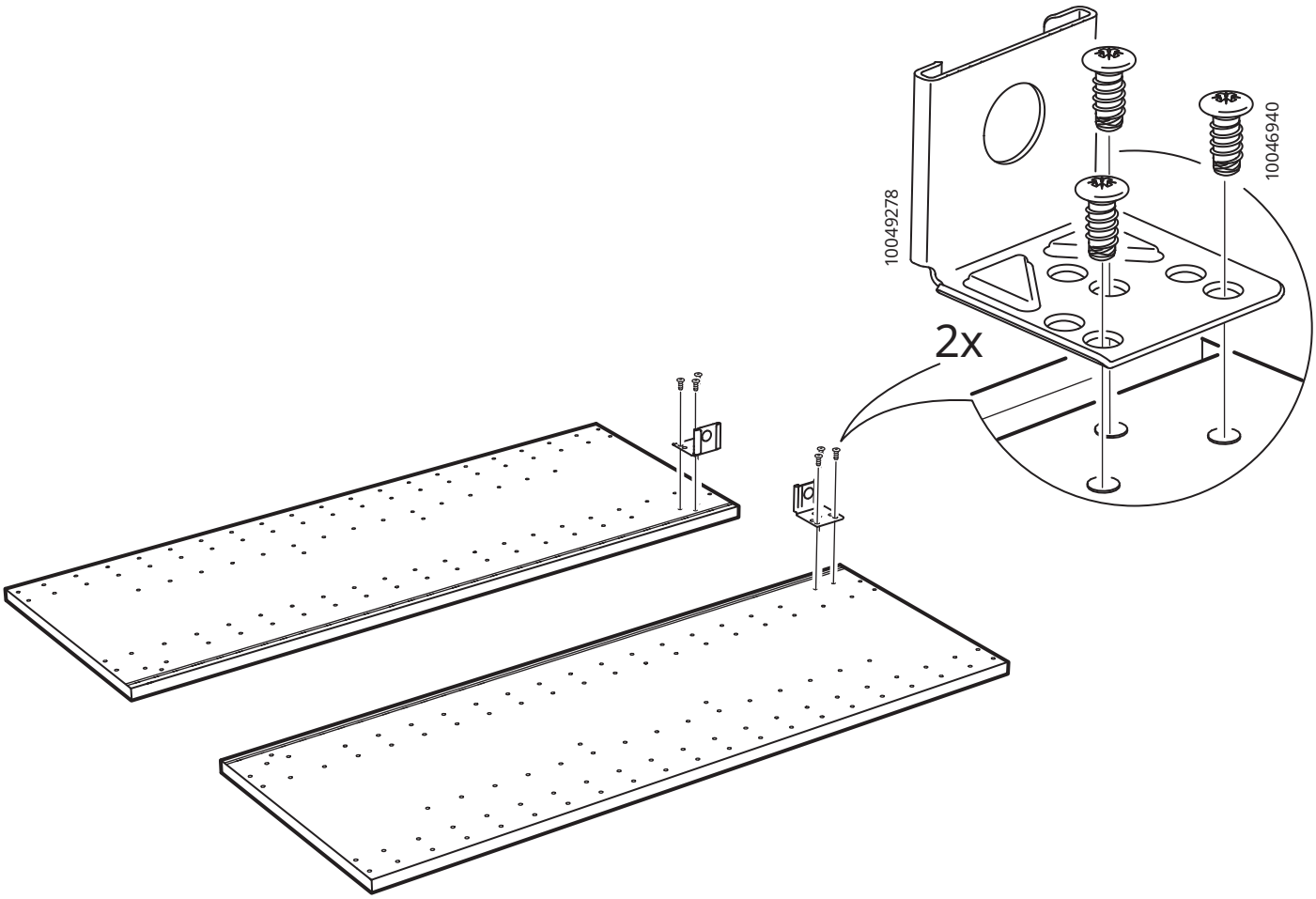

2

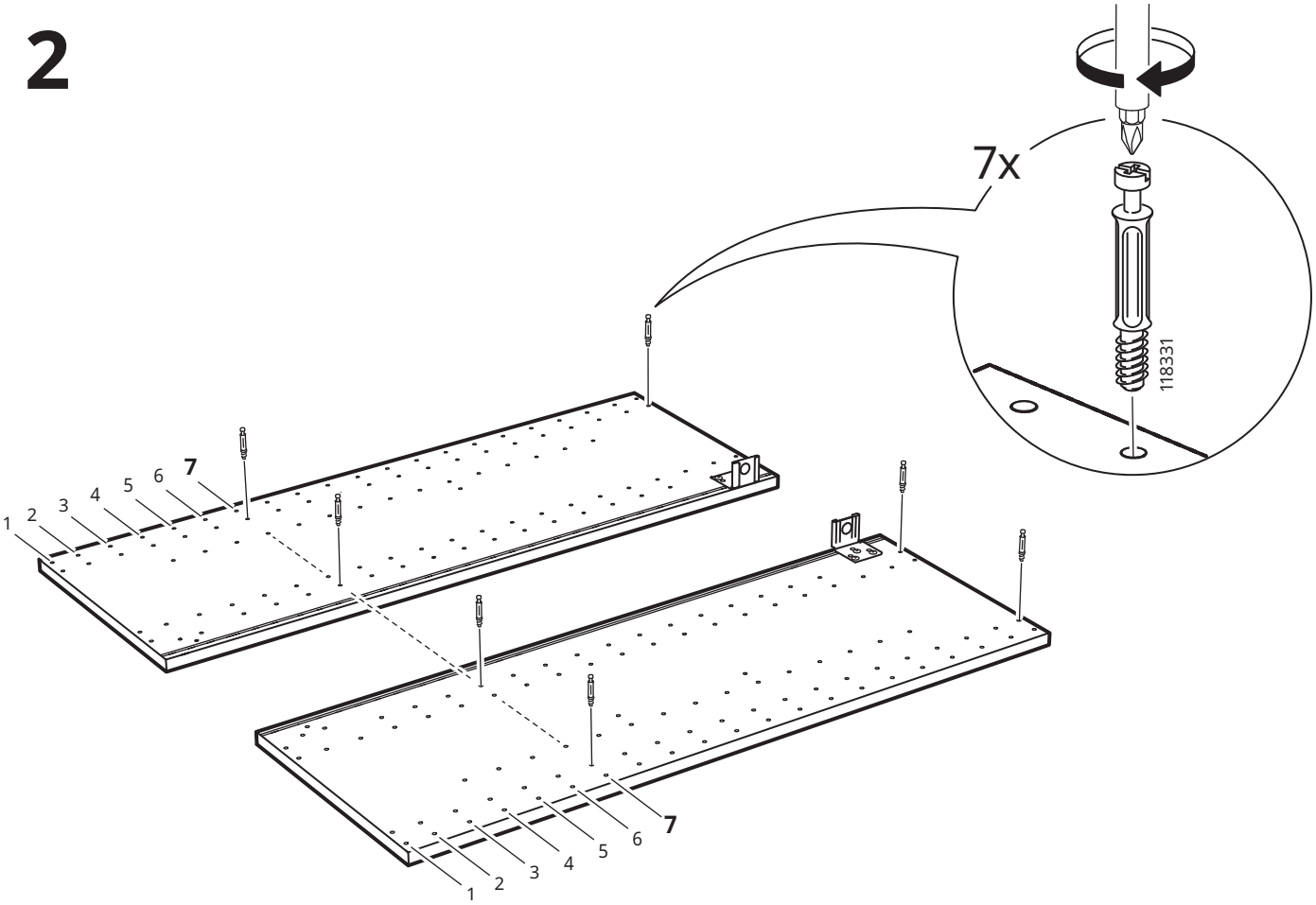

3

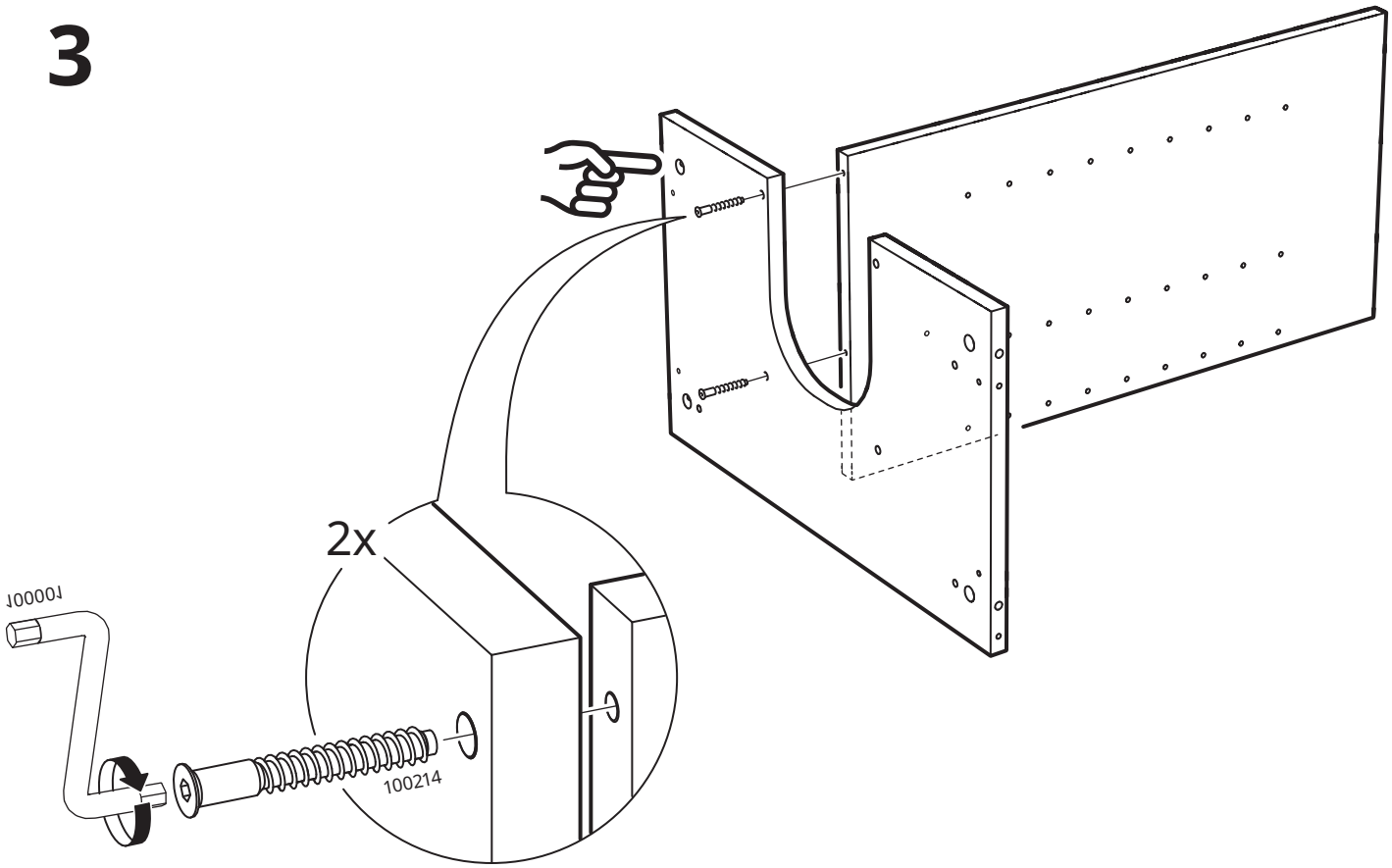

4

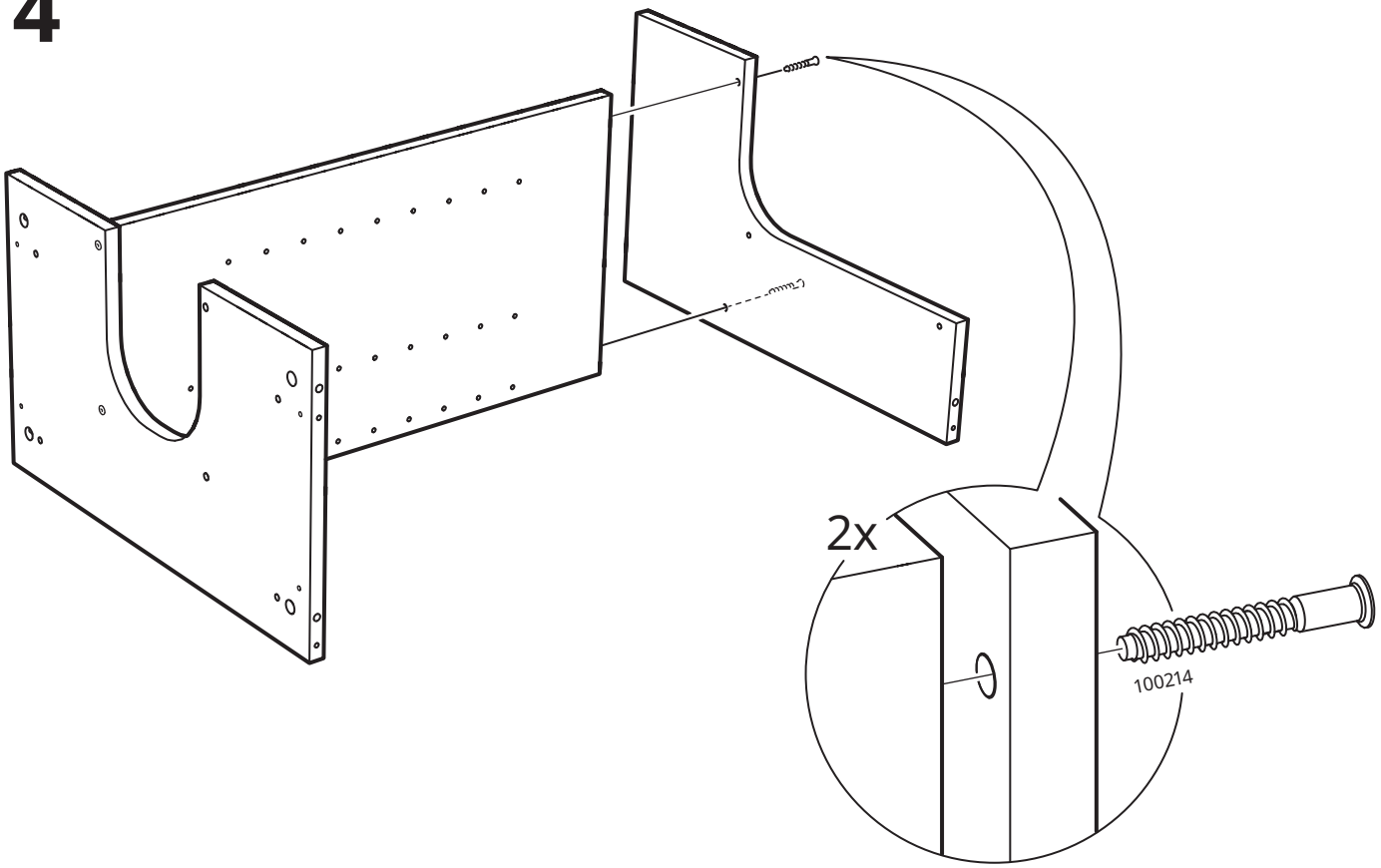

5

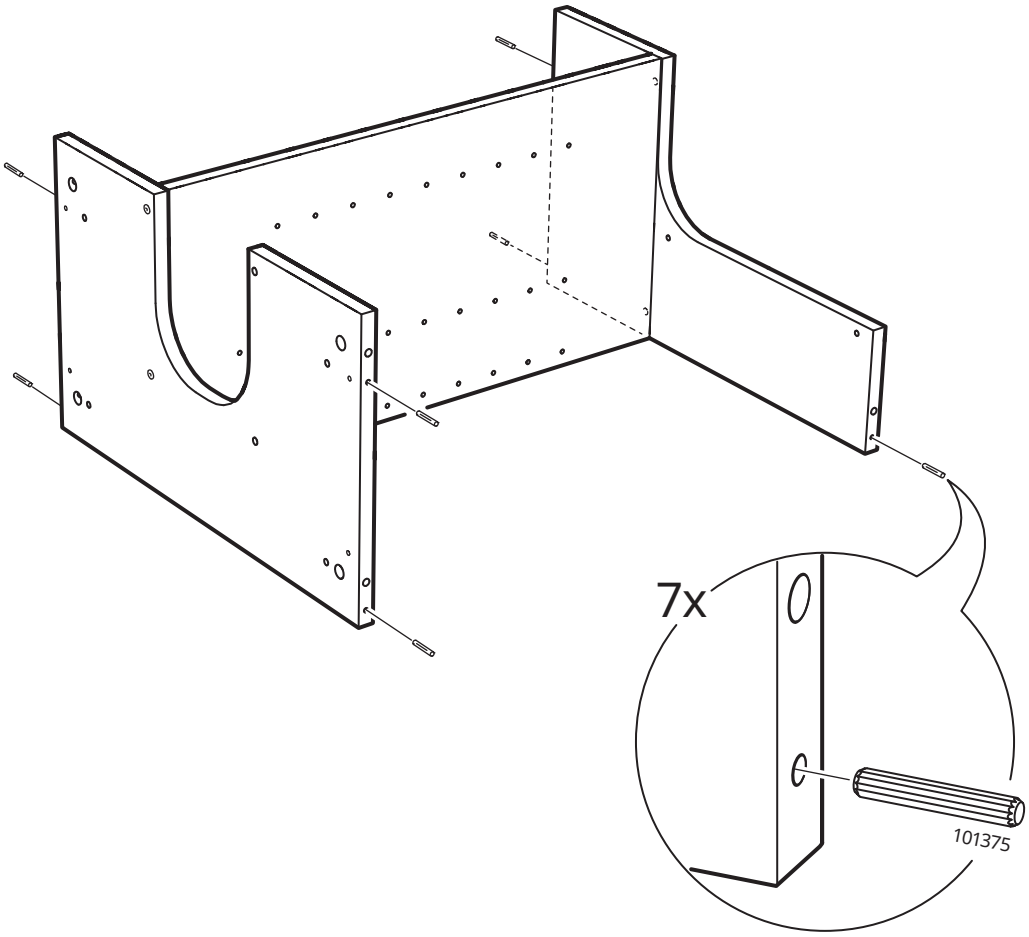

6

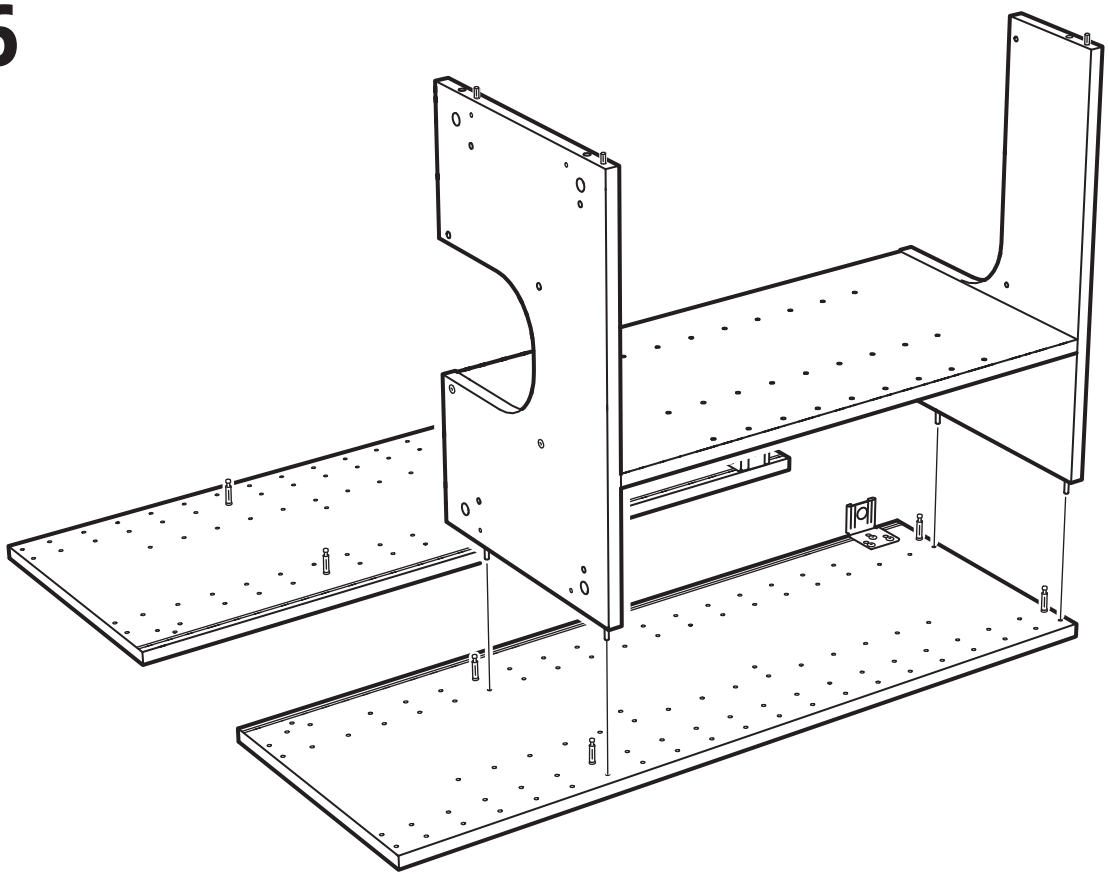

7

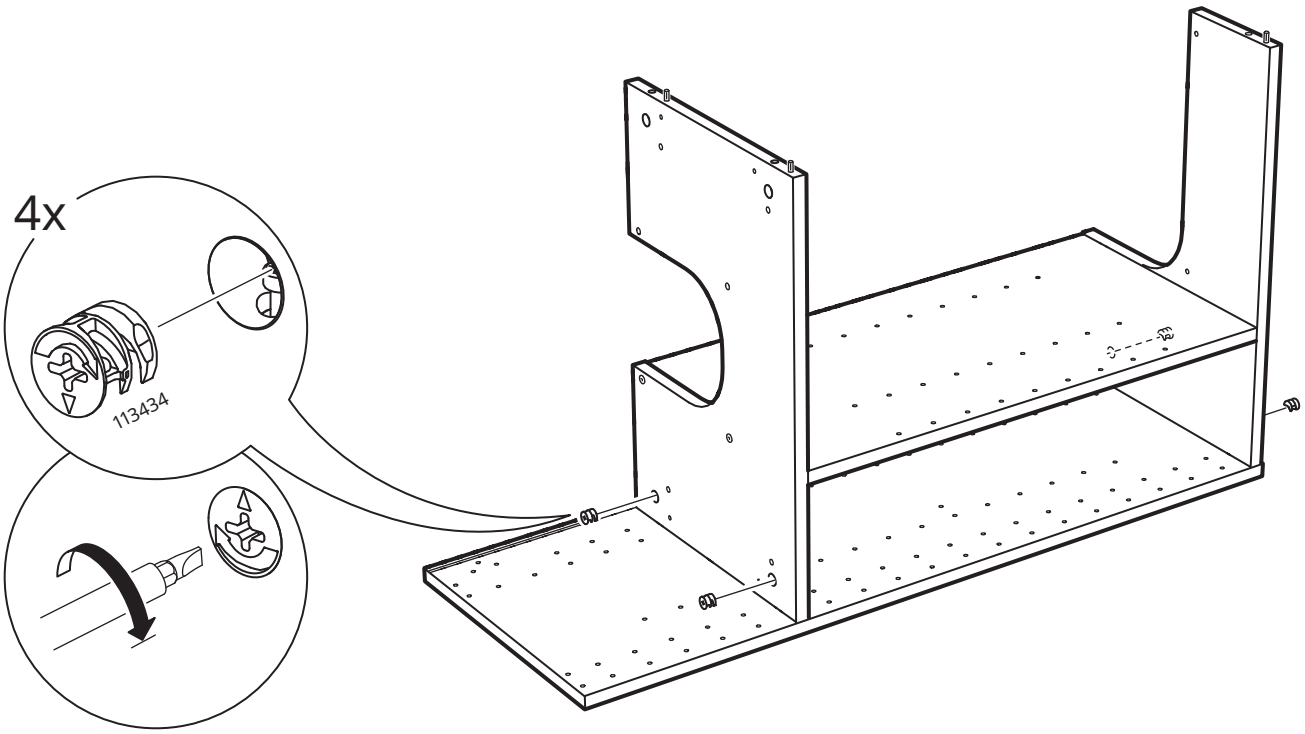

UTDRAG

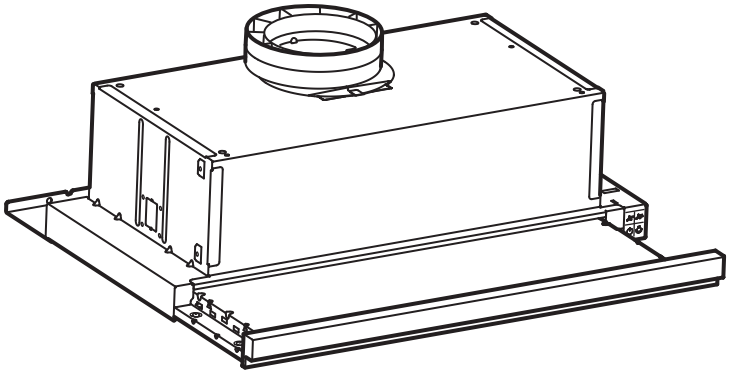

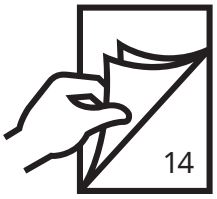

LAGAN

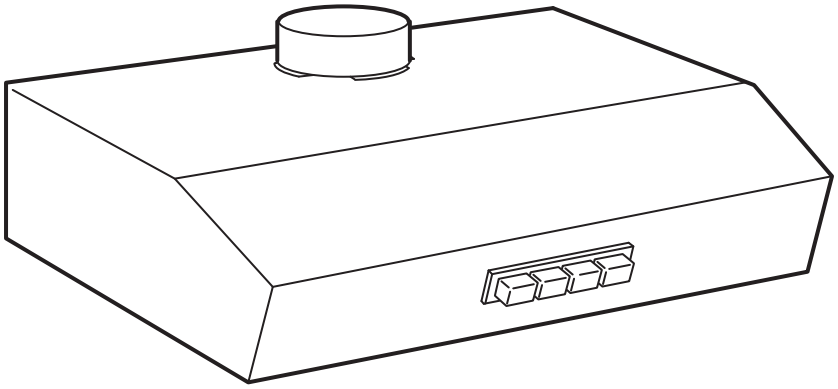

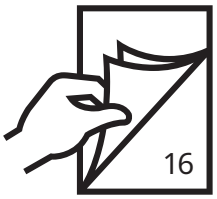

UNDERVERK

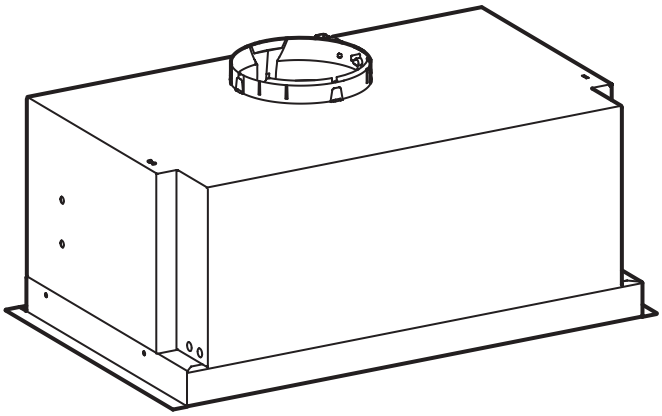

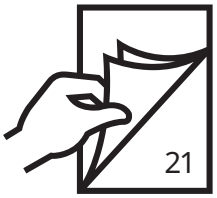

UTDRAG

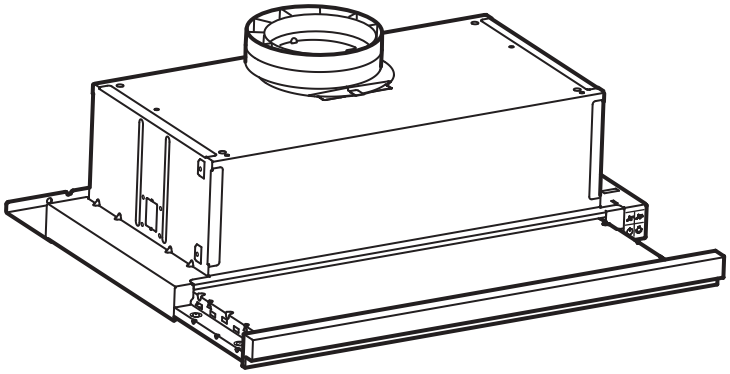

8

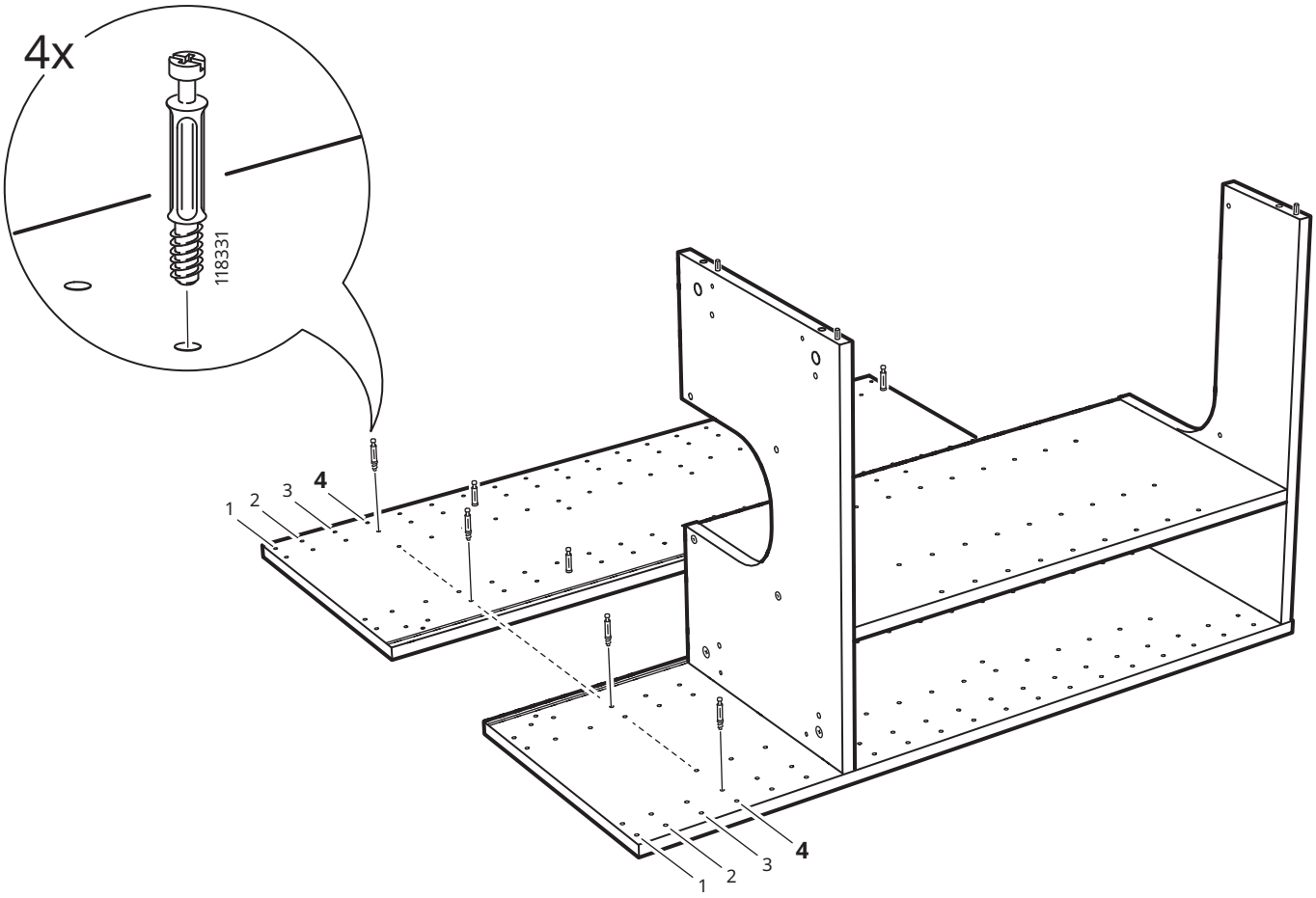

9

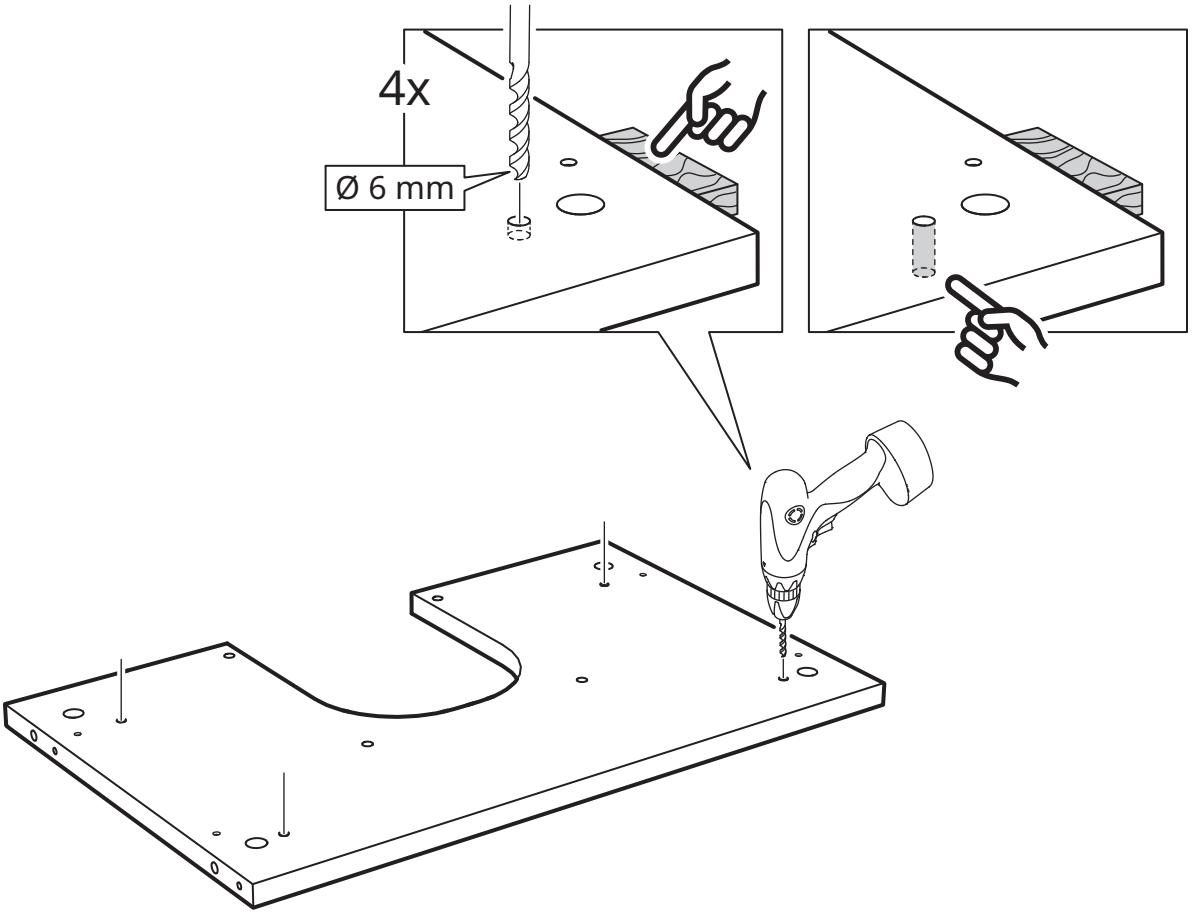

10

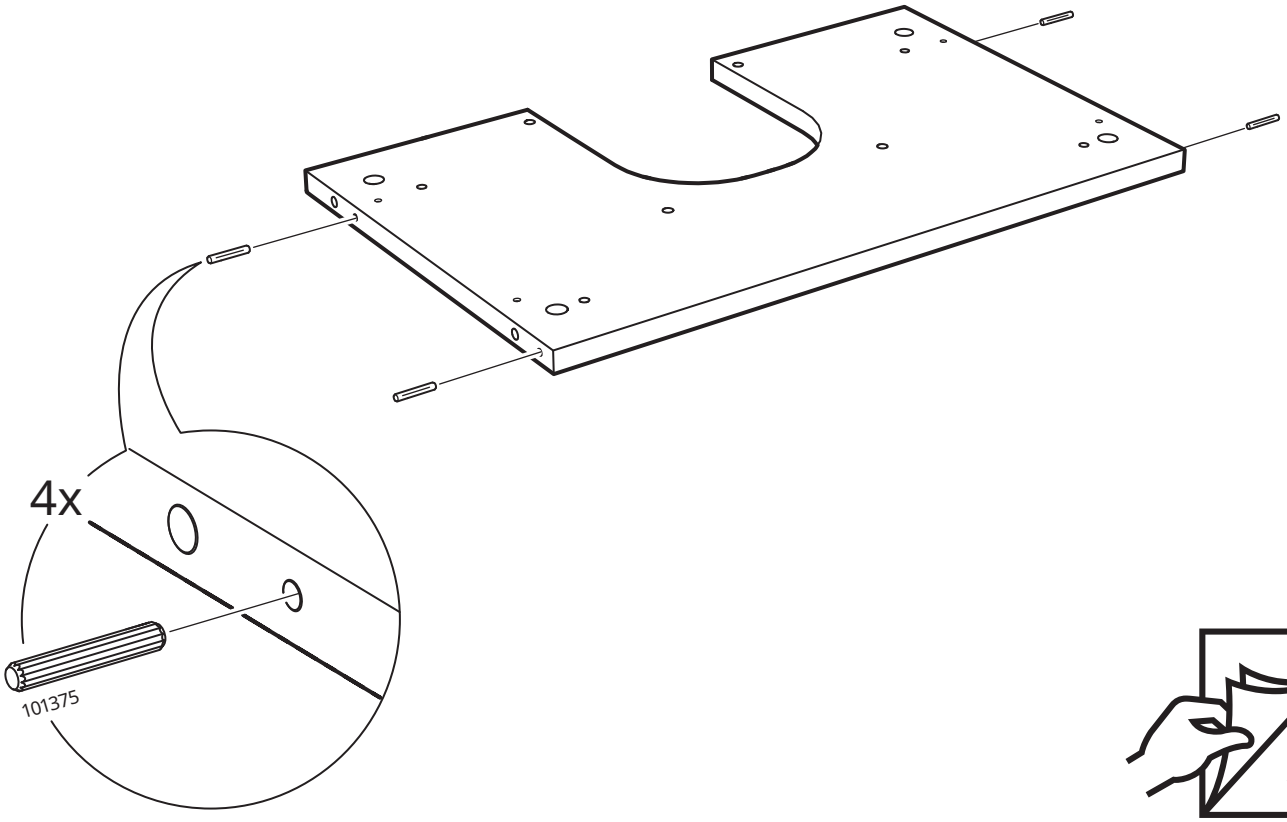

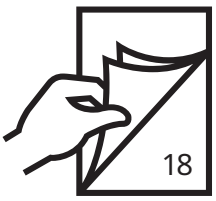

LAGAN

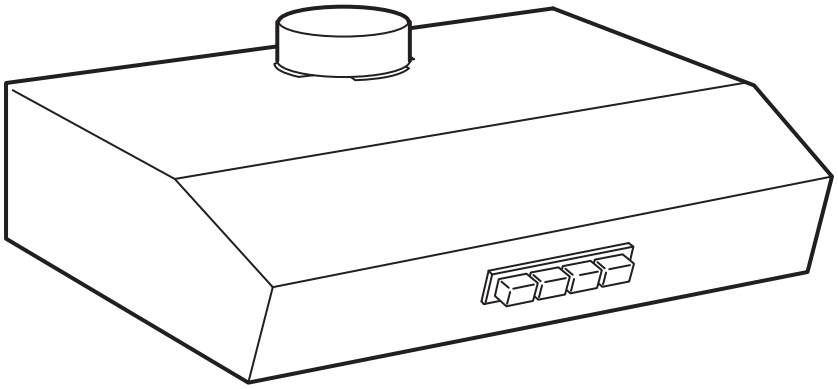

8

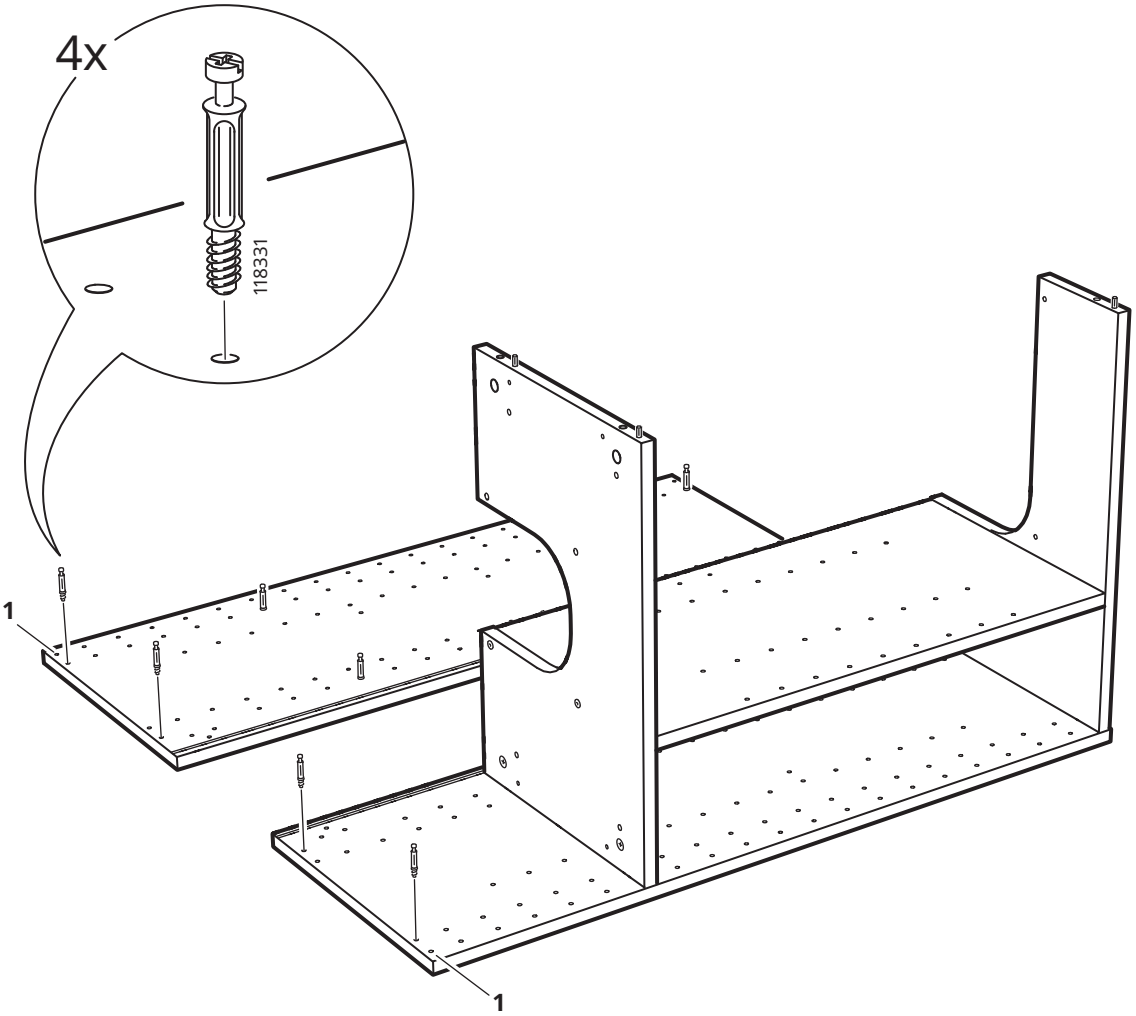

9

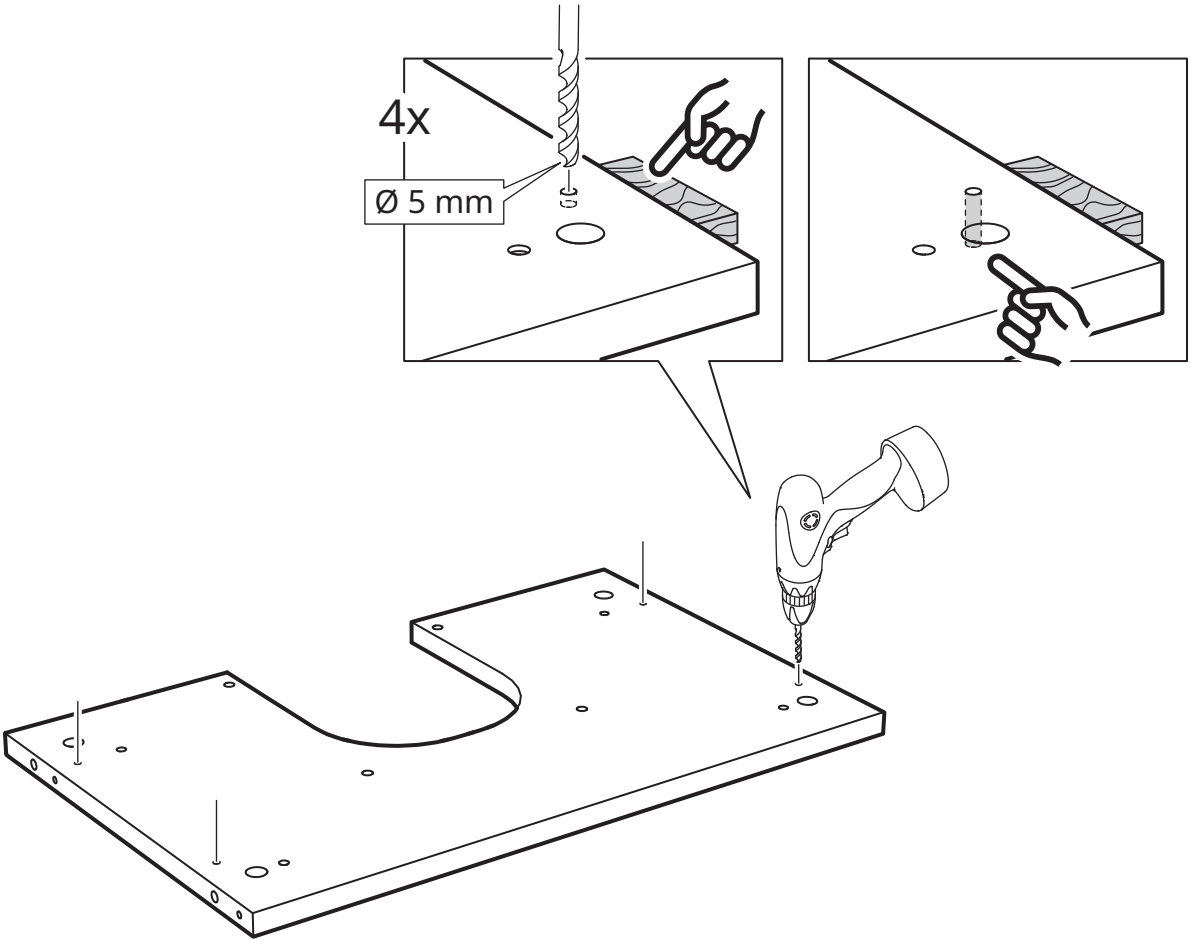

10

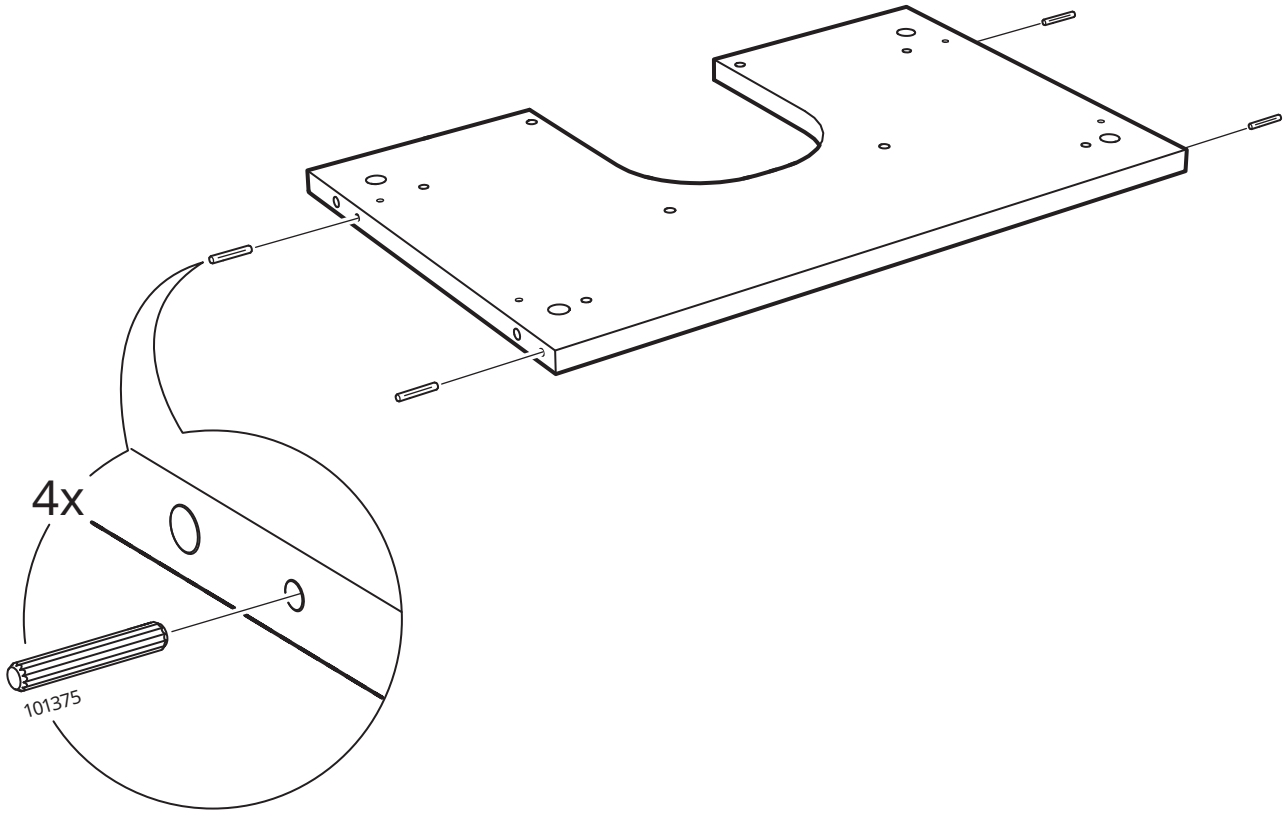

UTDRAG

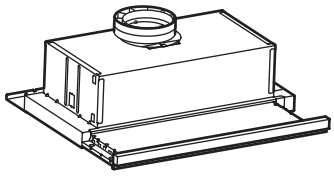

LAGAN

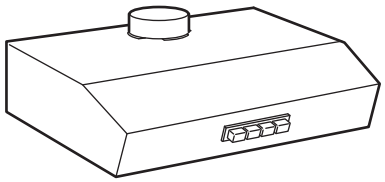

11

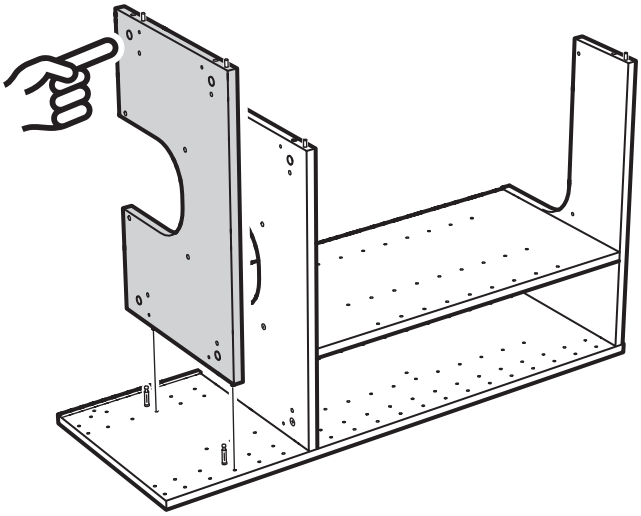

11

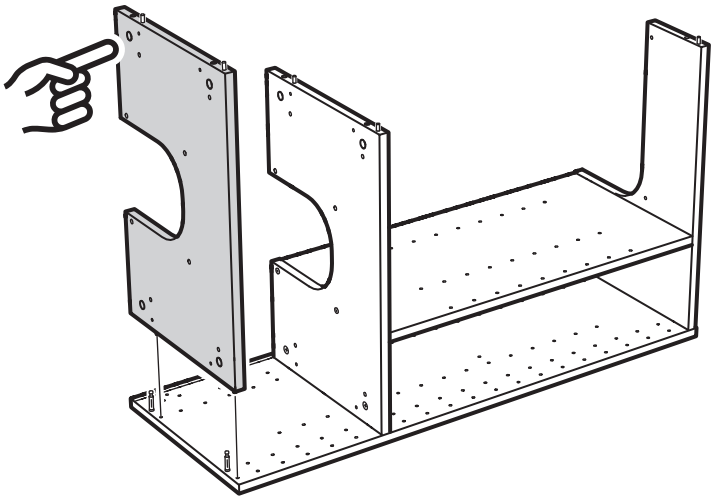

12

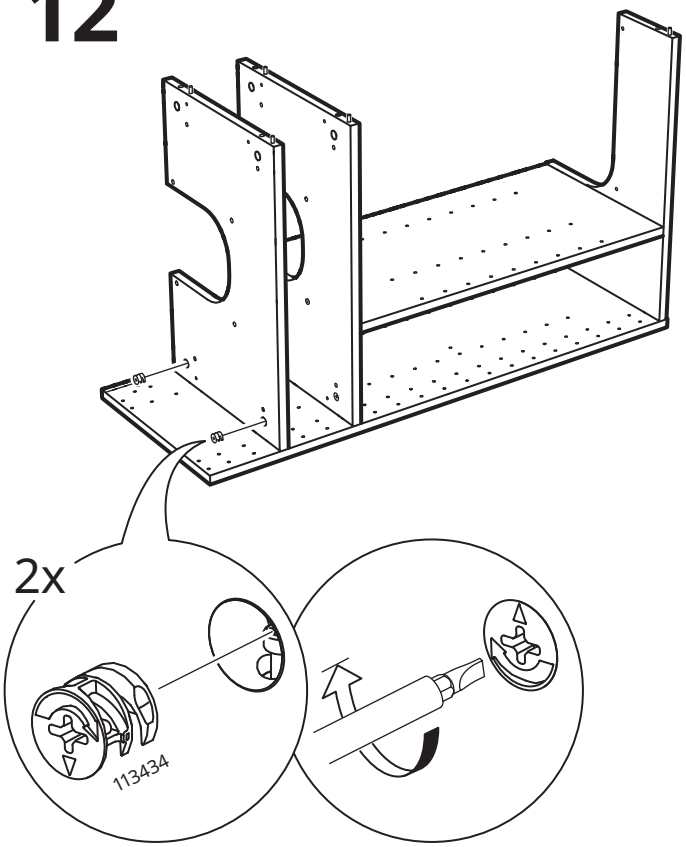

12

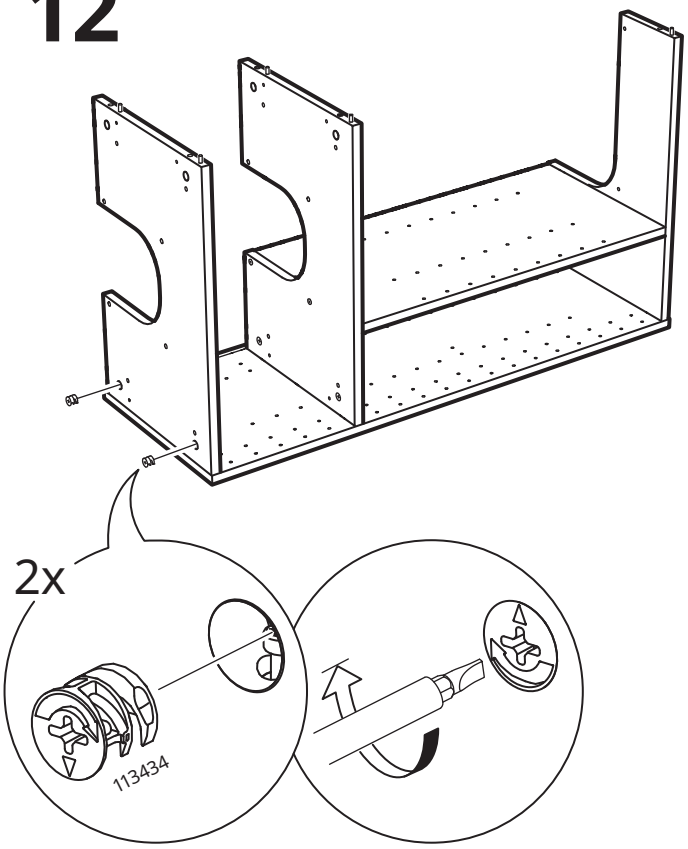

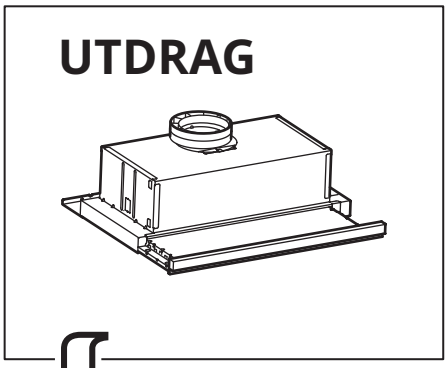

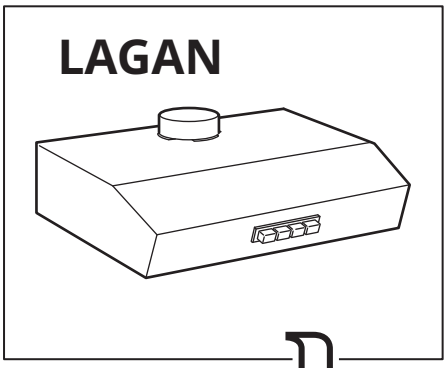

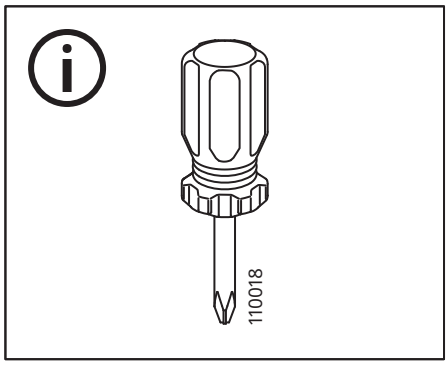

13

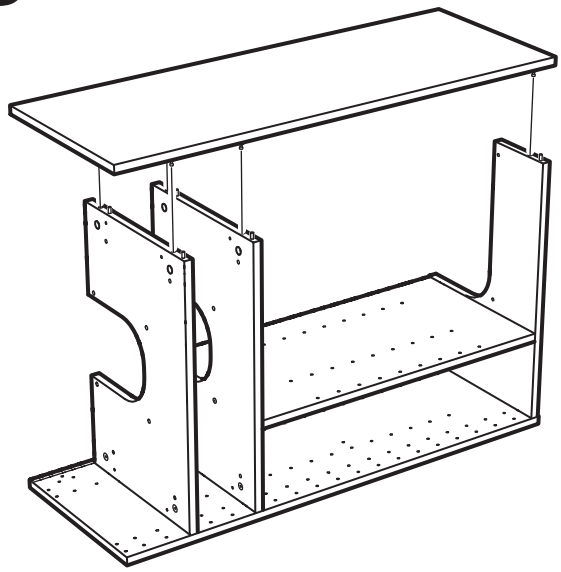

13

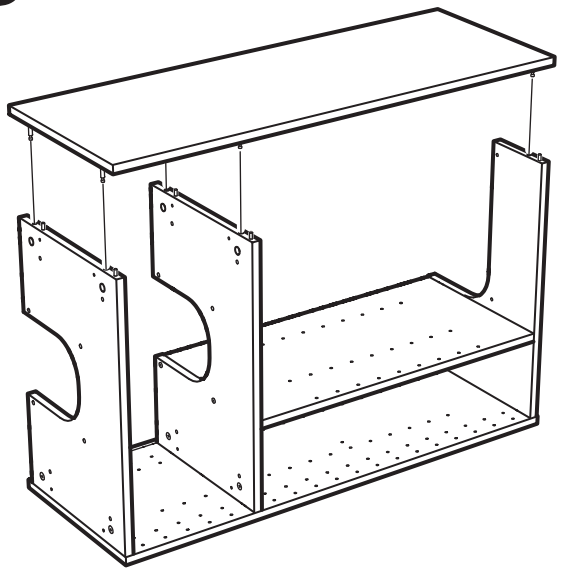

14

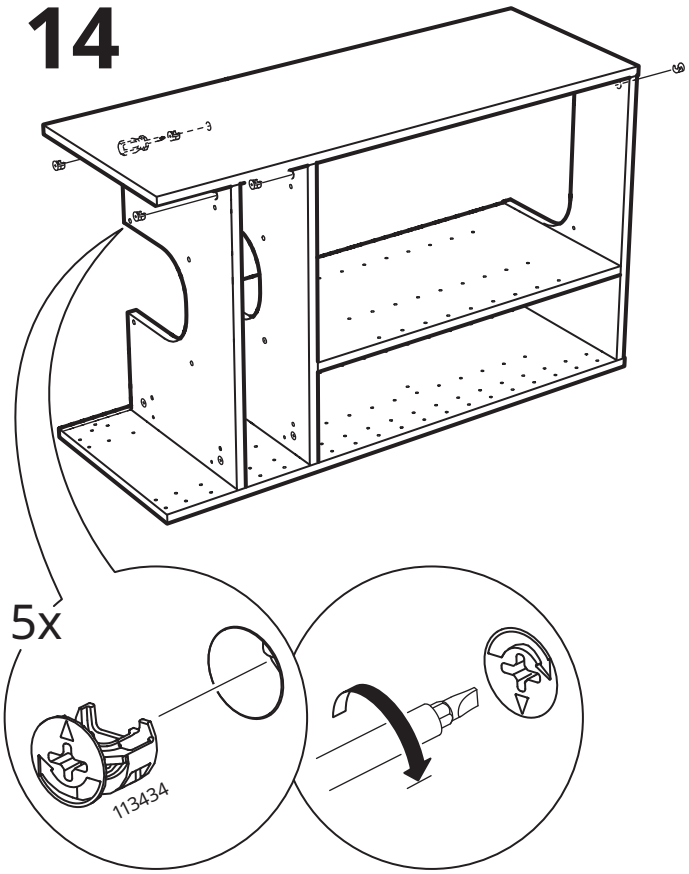

14

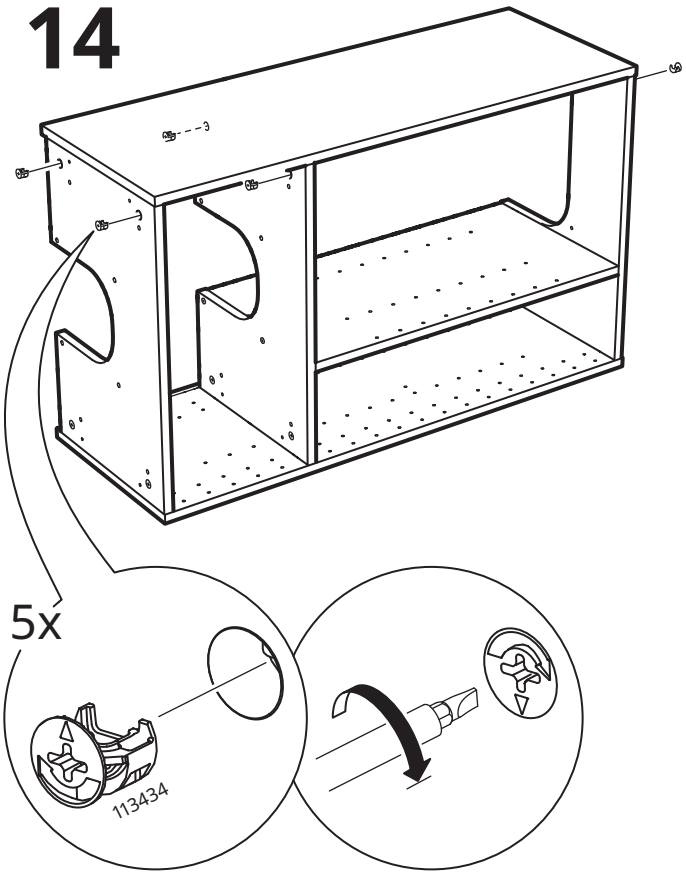

15

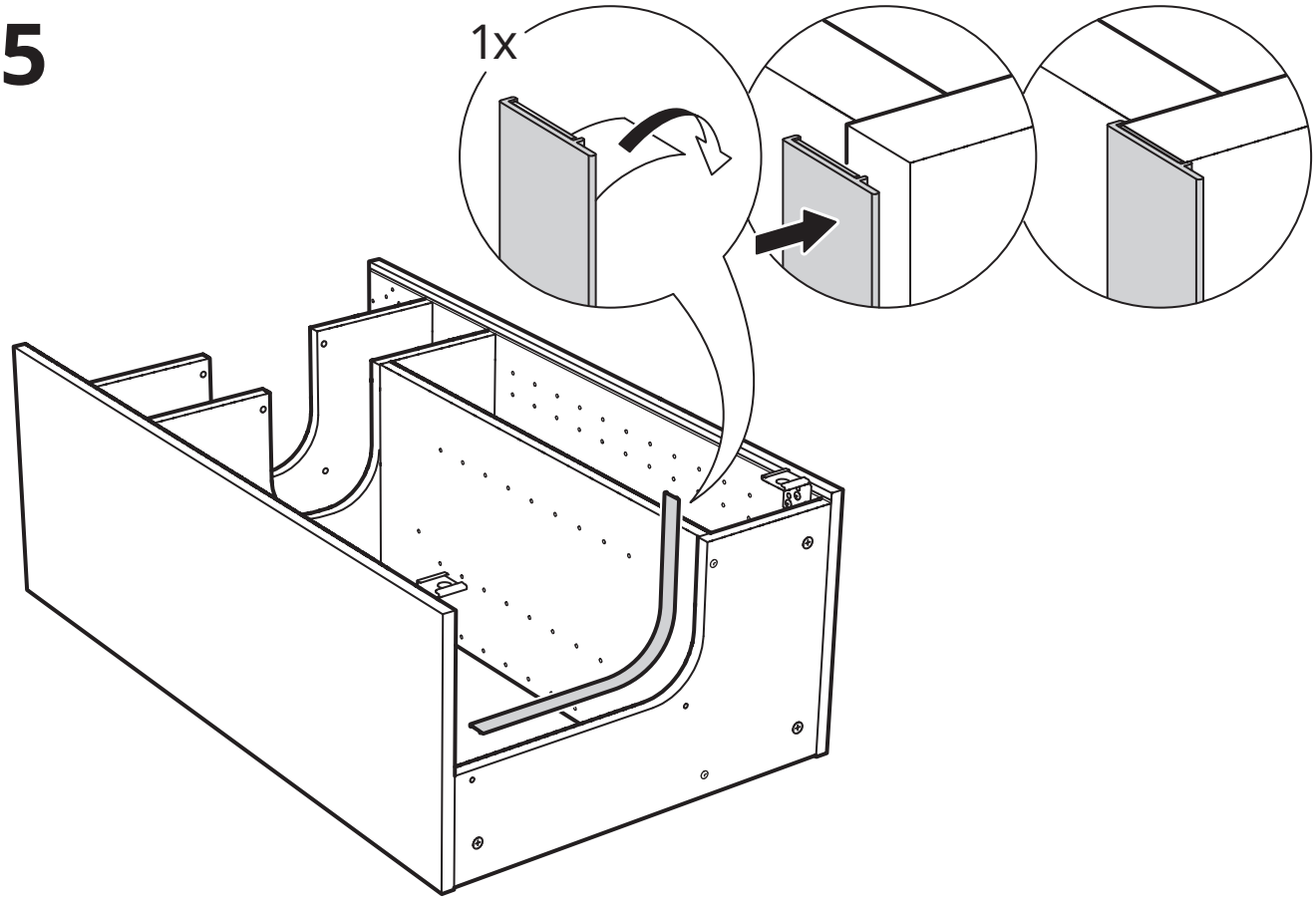

16

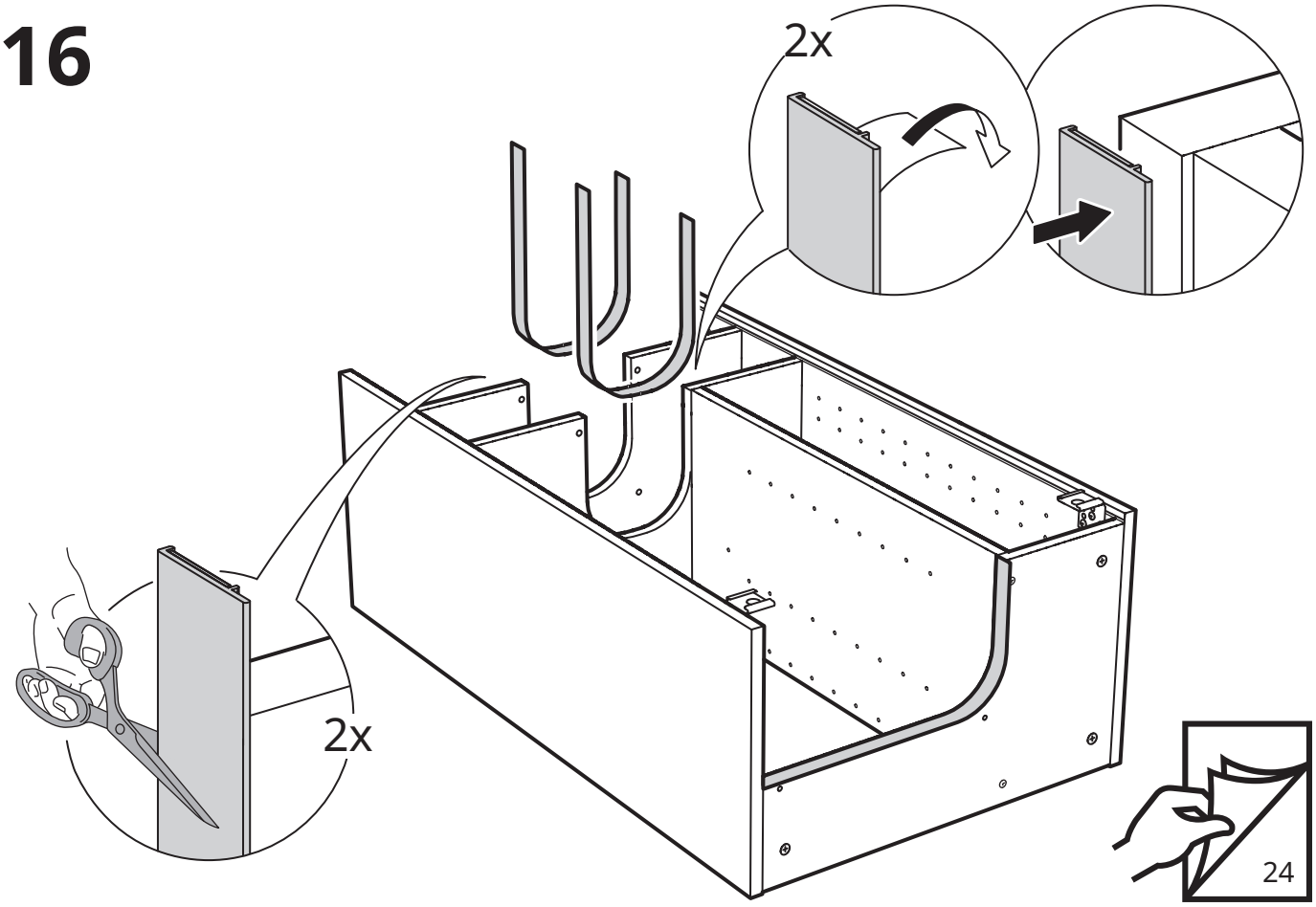

UNDERVERK

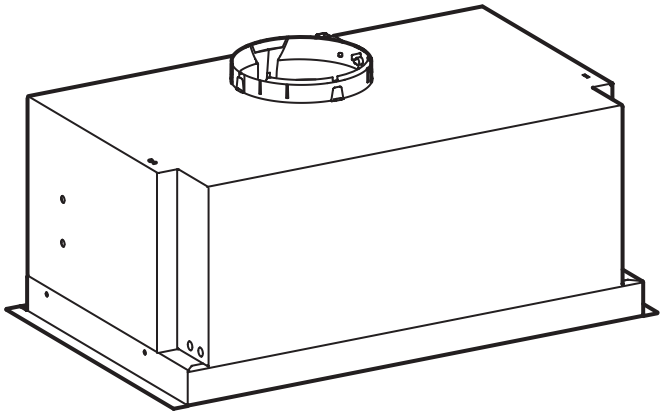

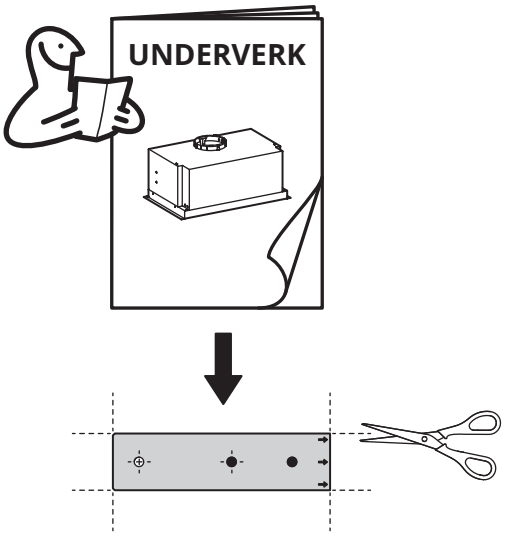

8

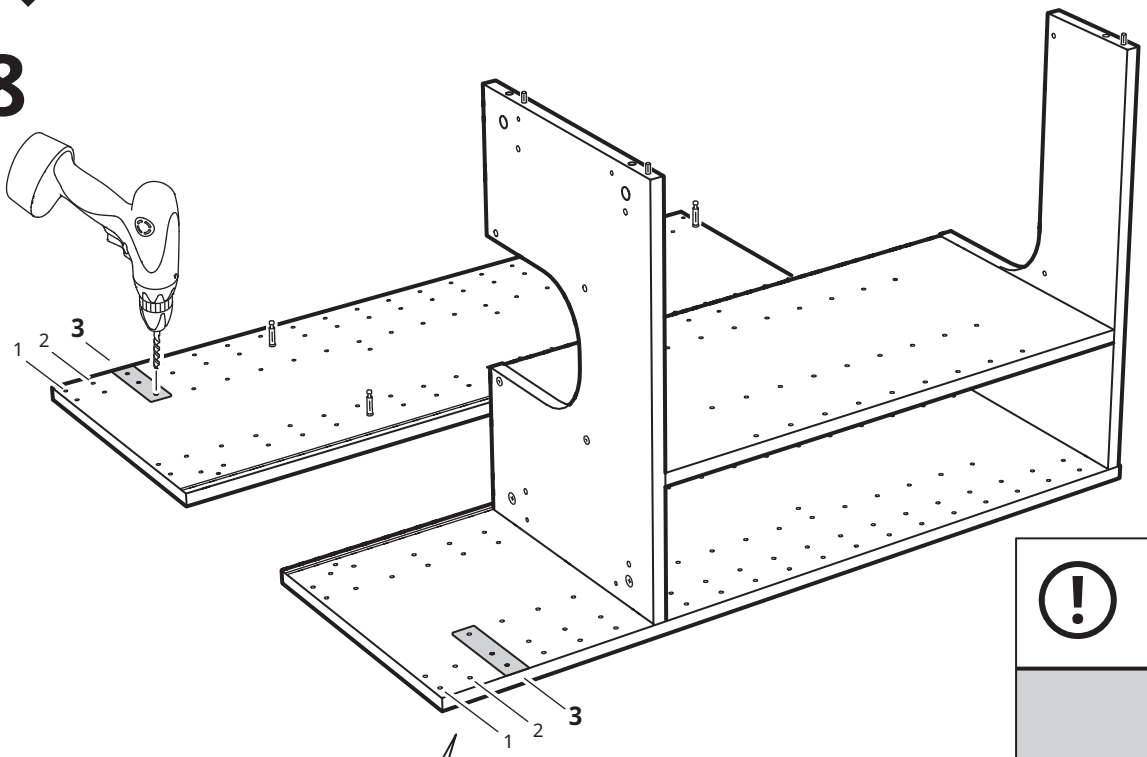

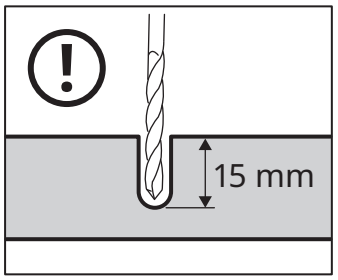

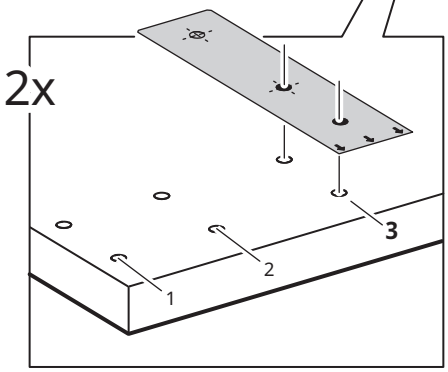

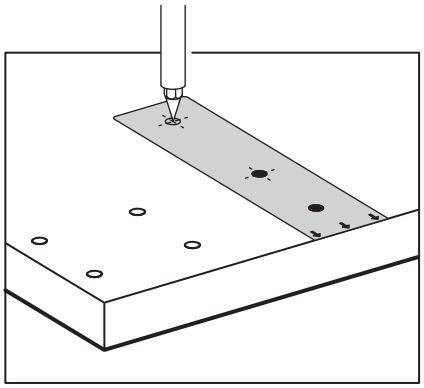

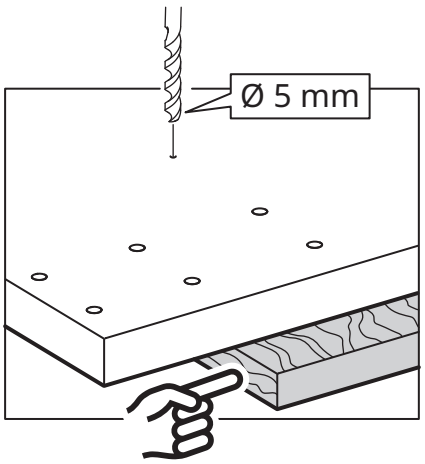

9

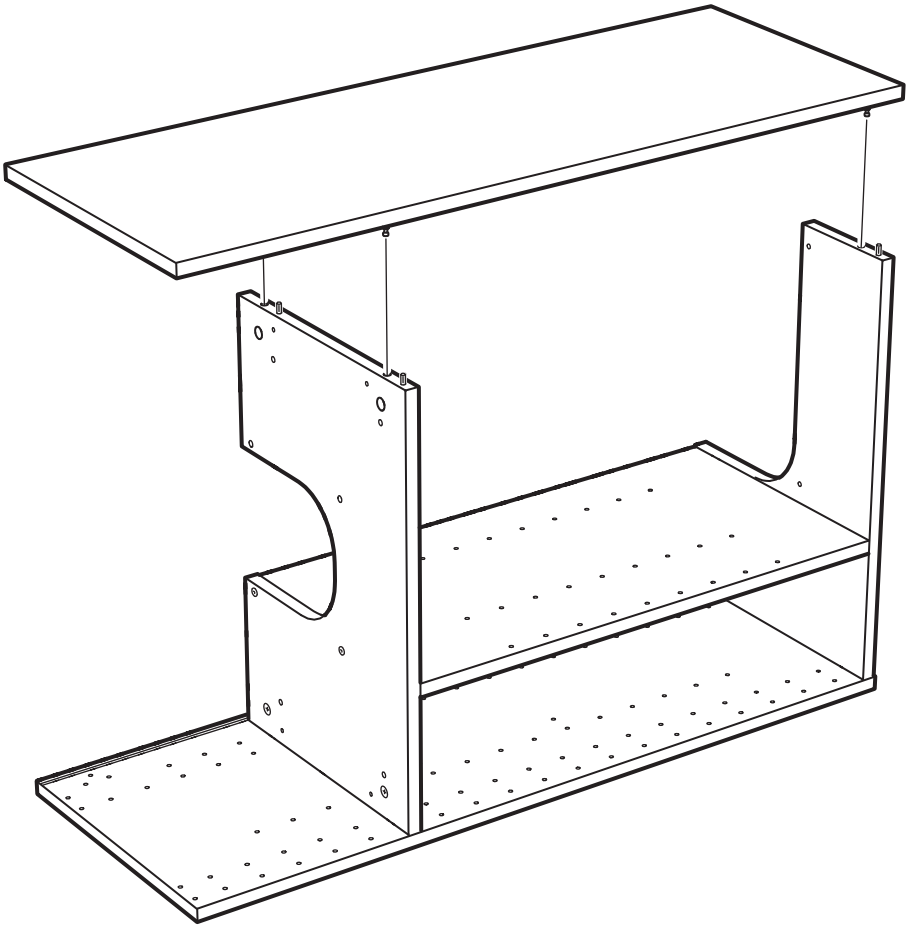

10

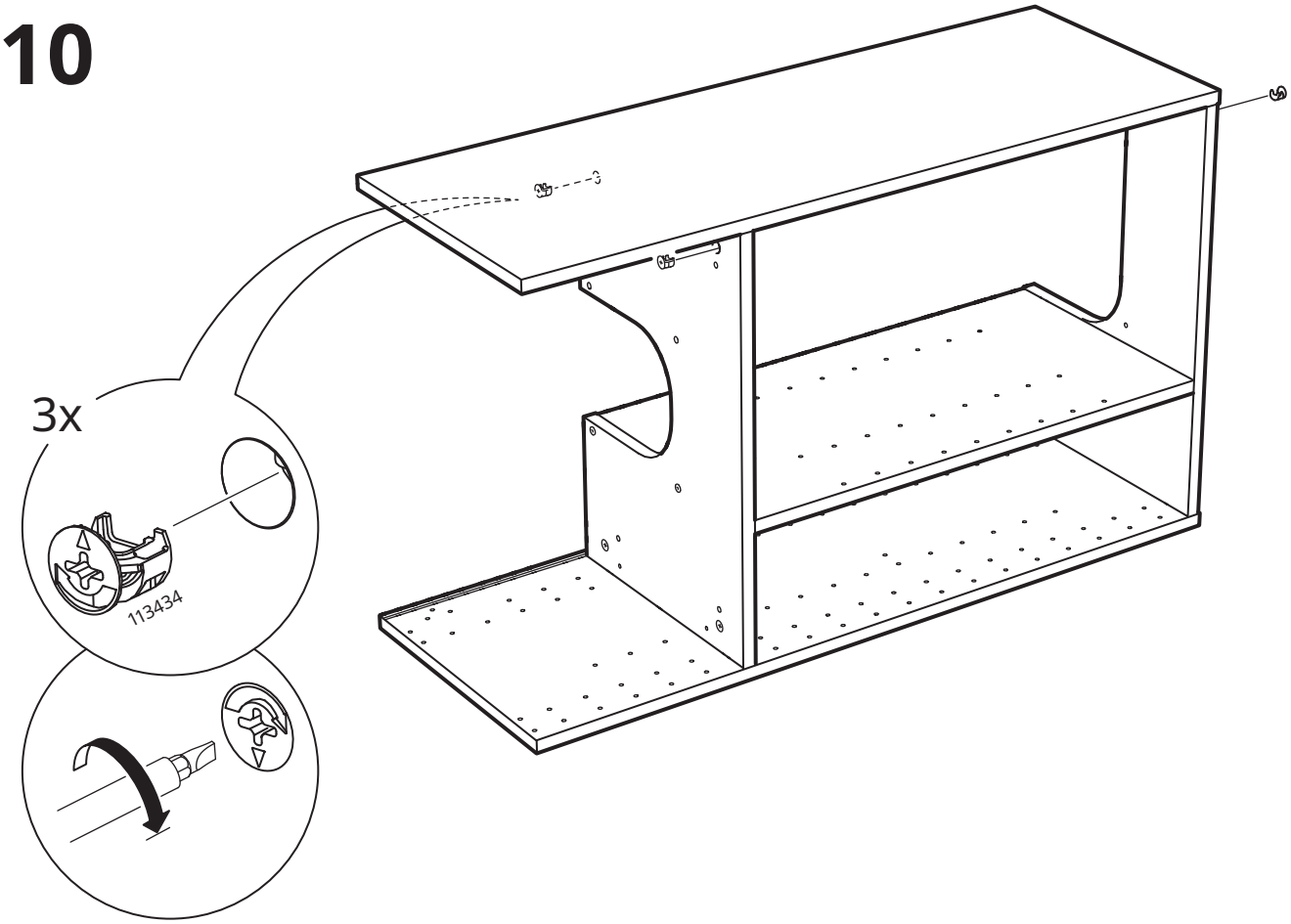

11

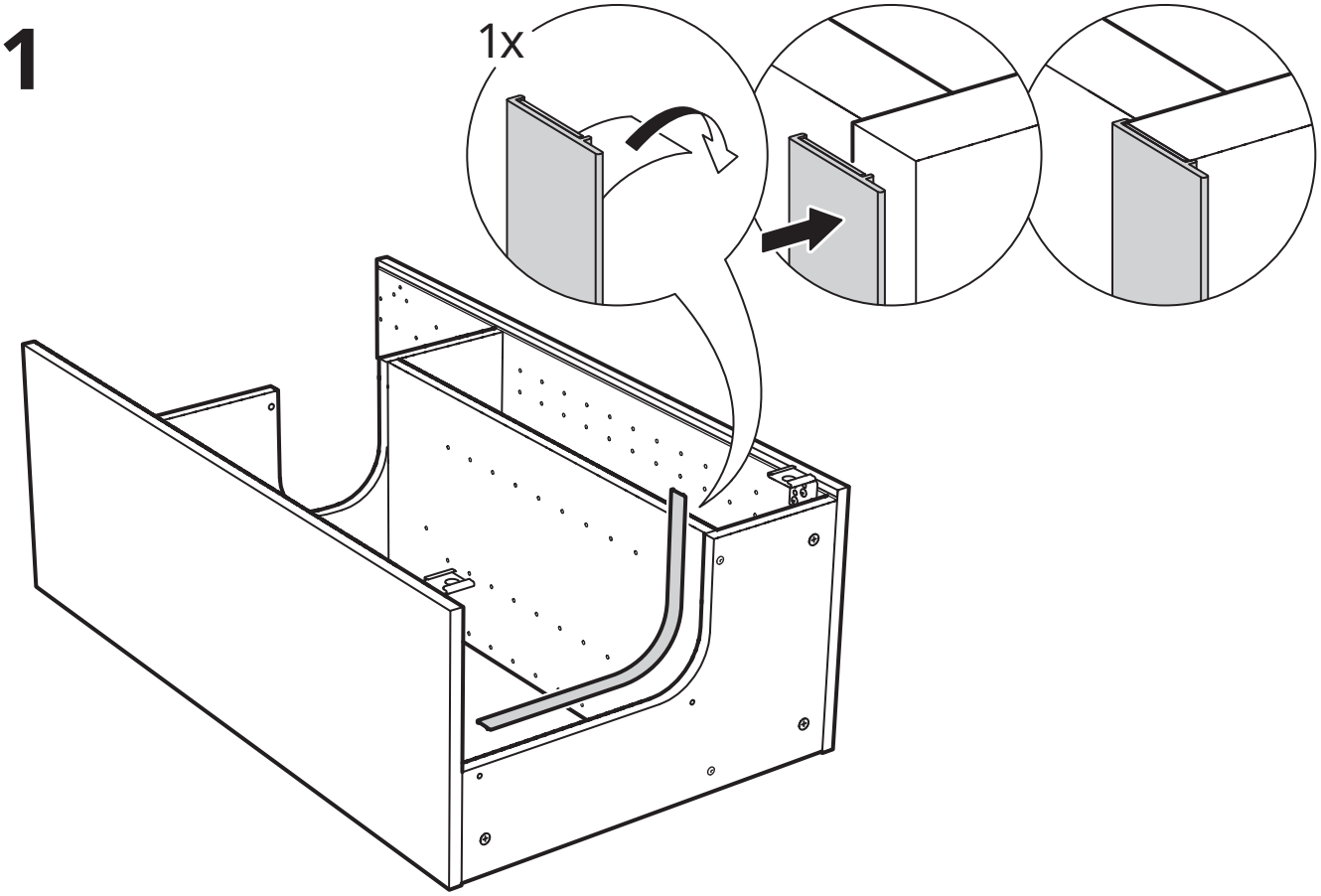

12

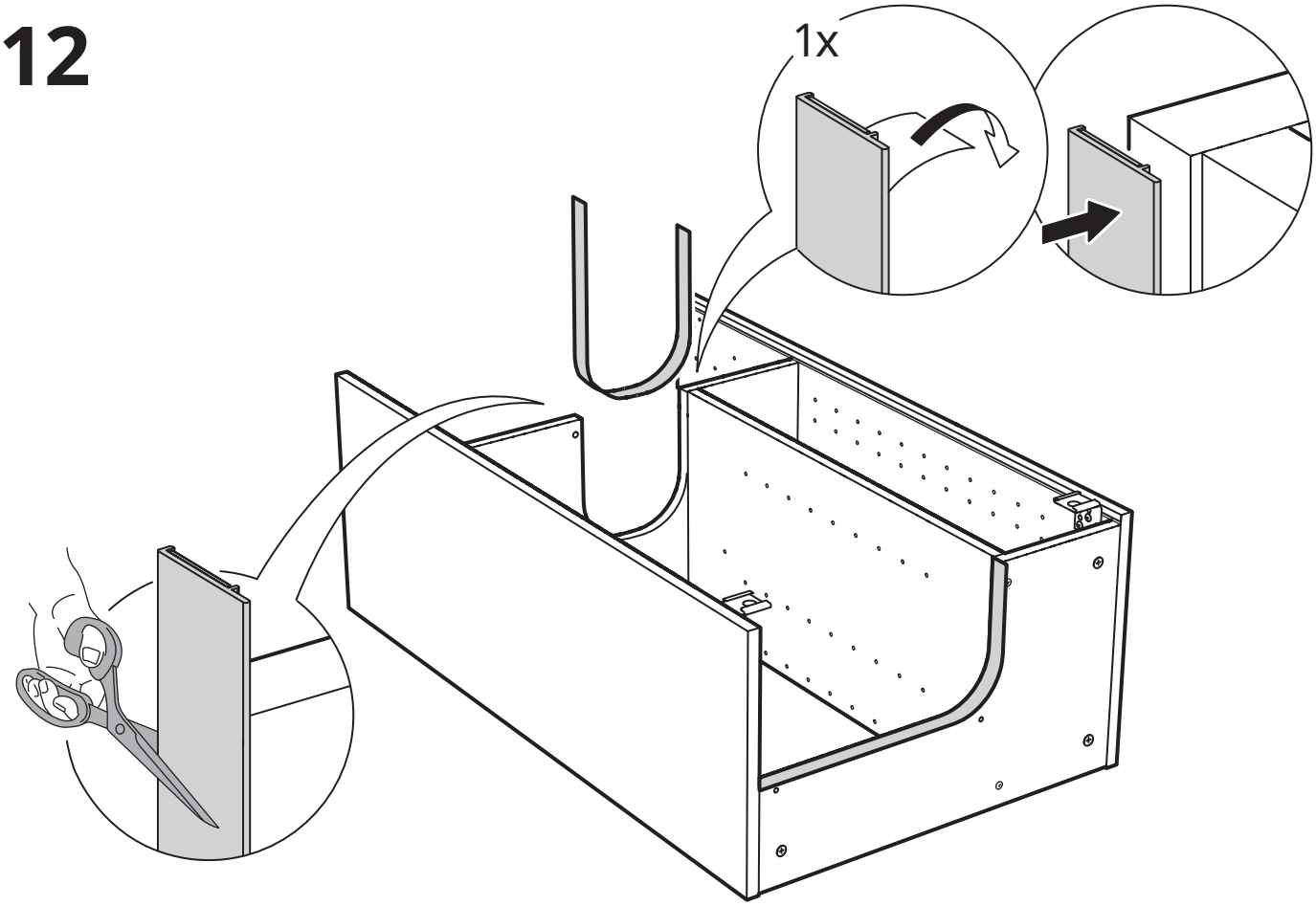

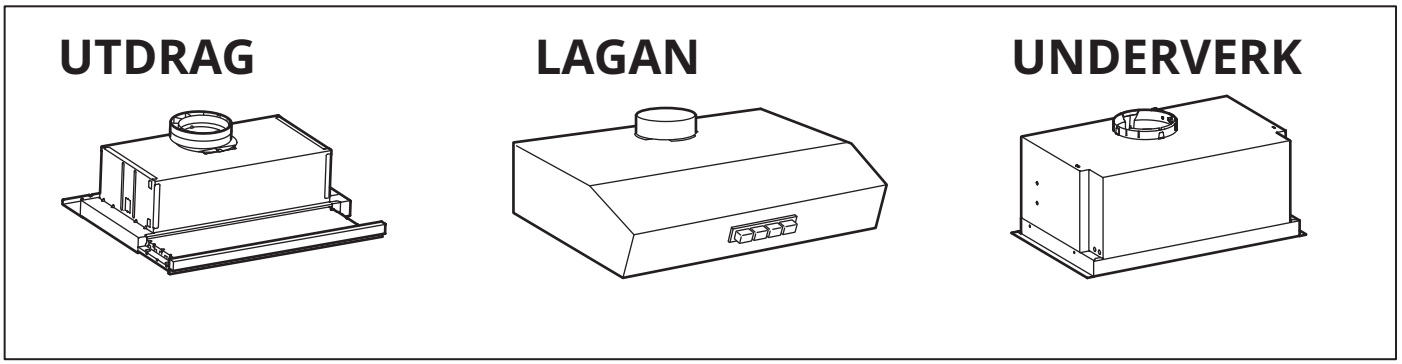

13

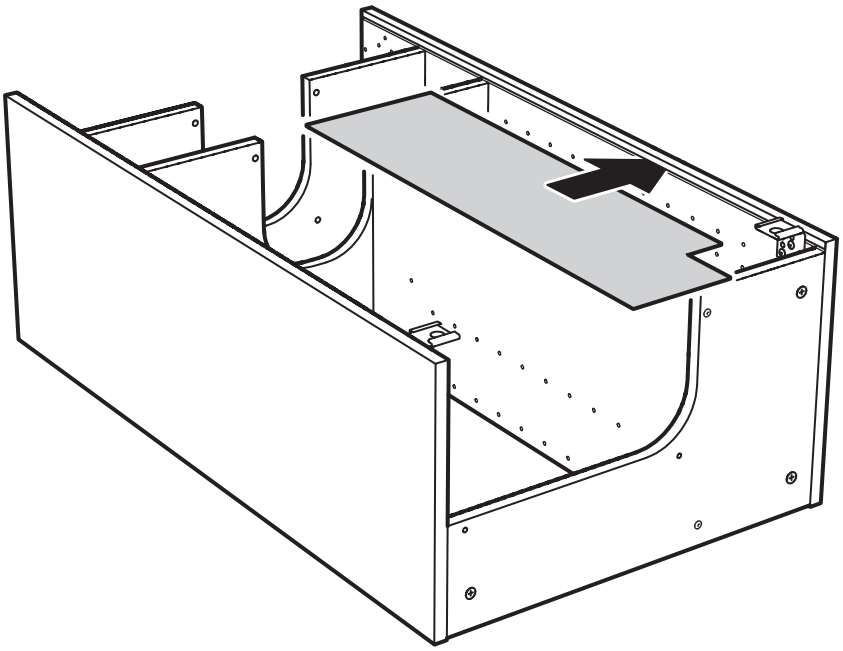

14

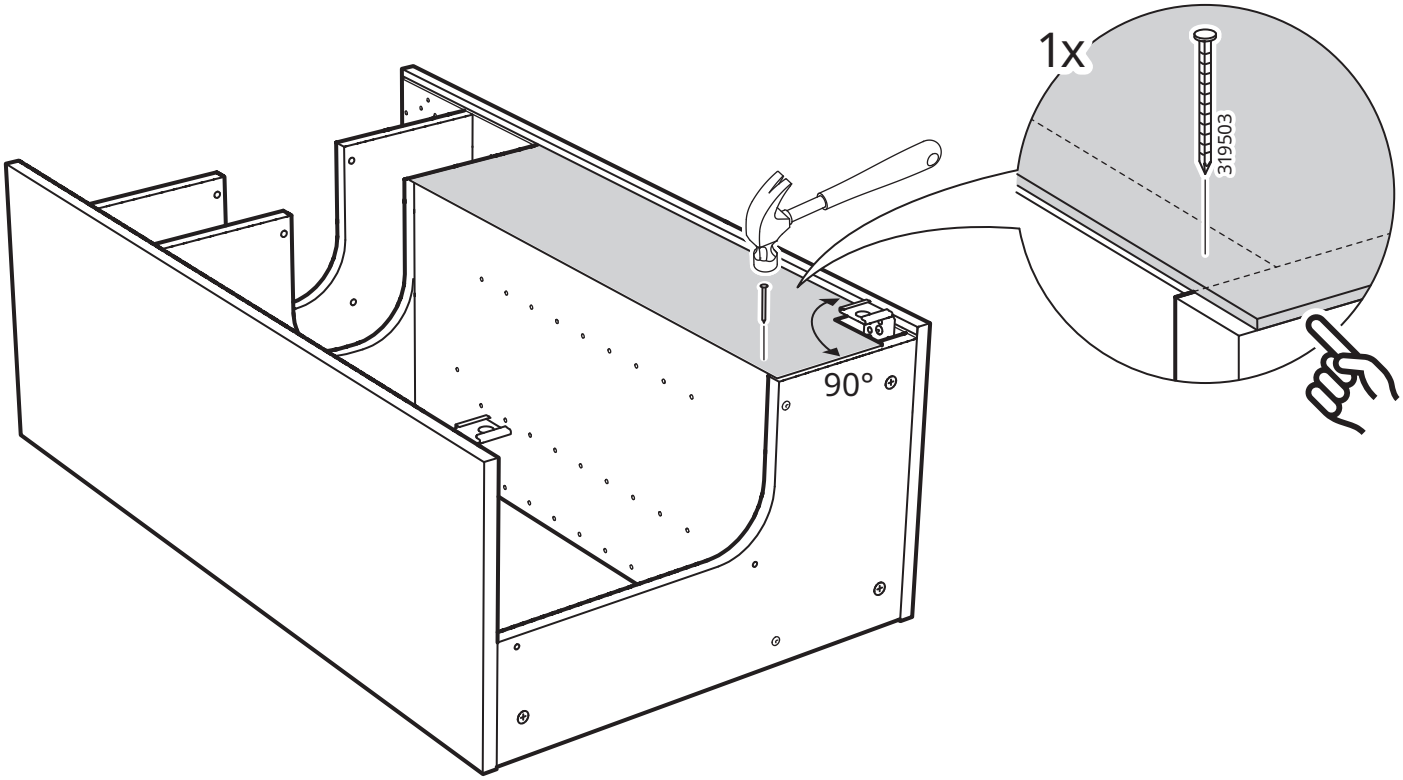

15

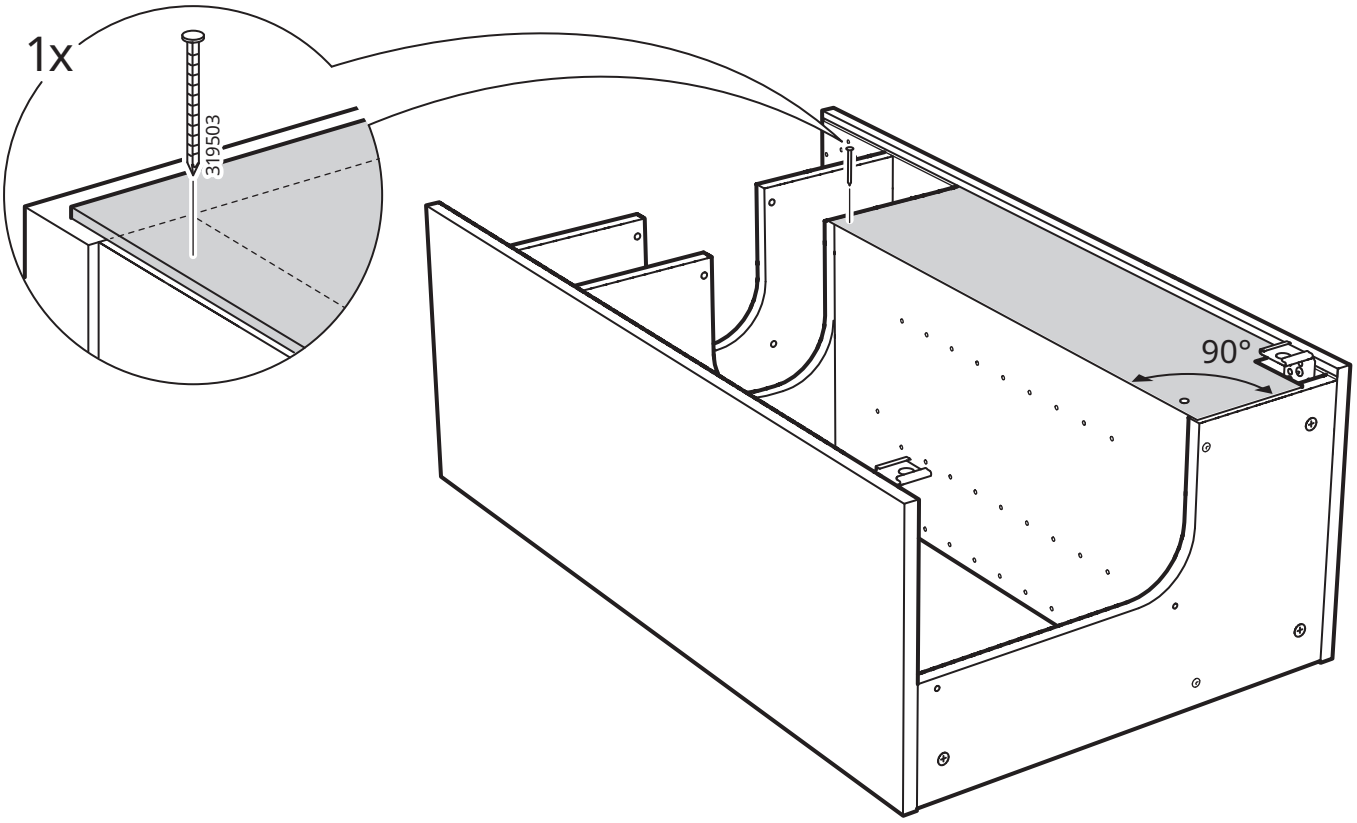

16

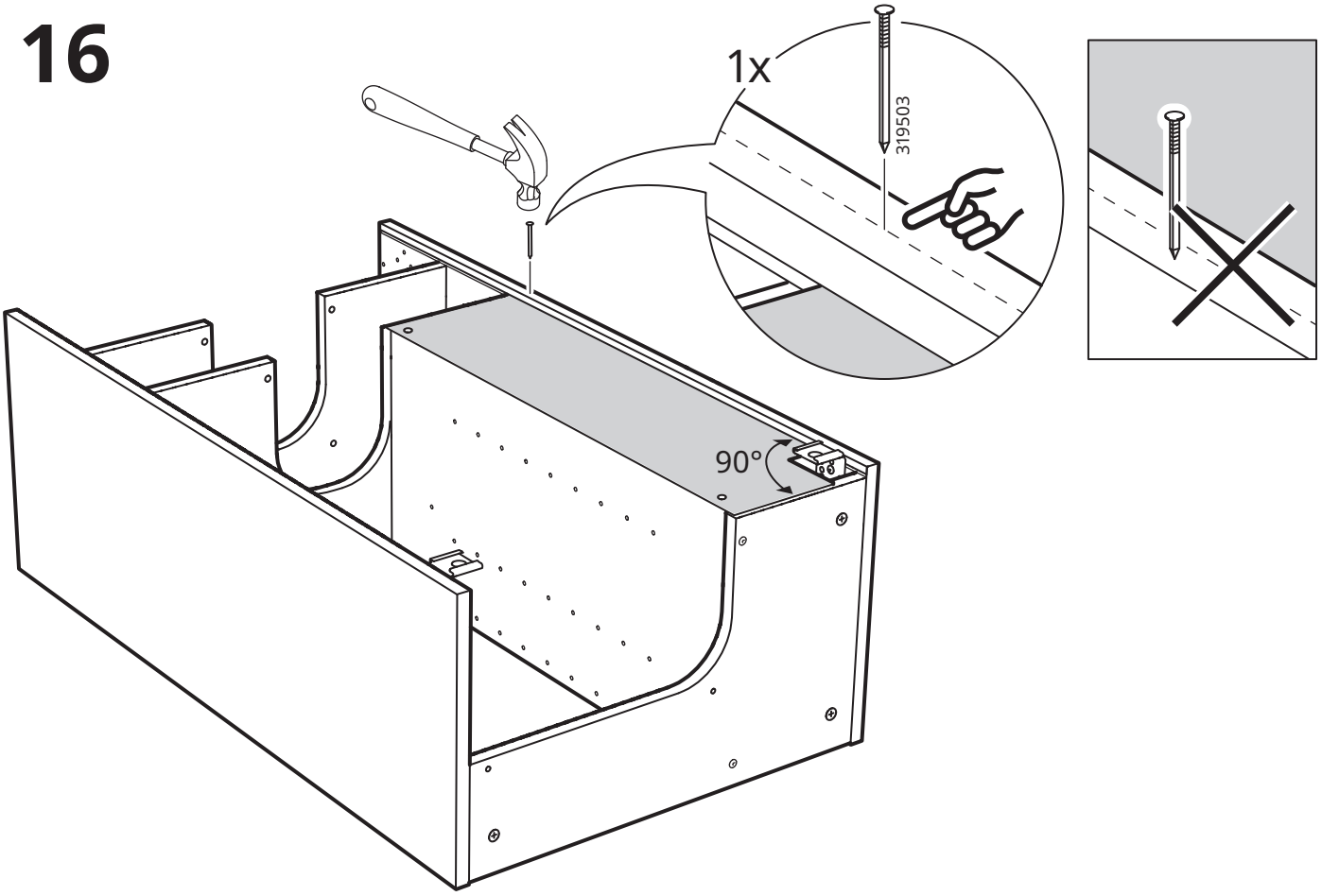

17

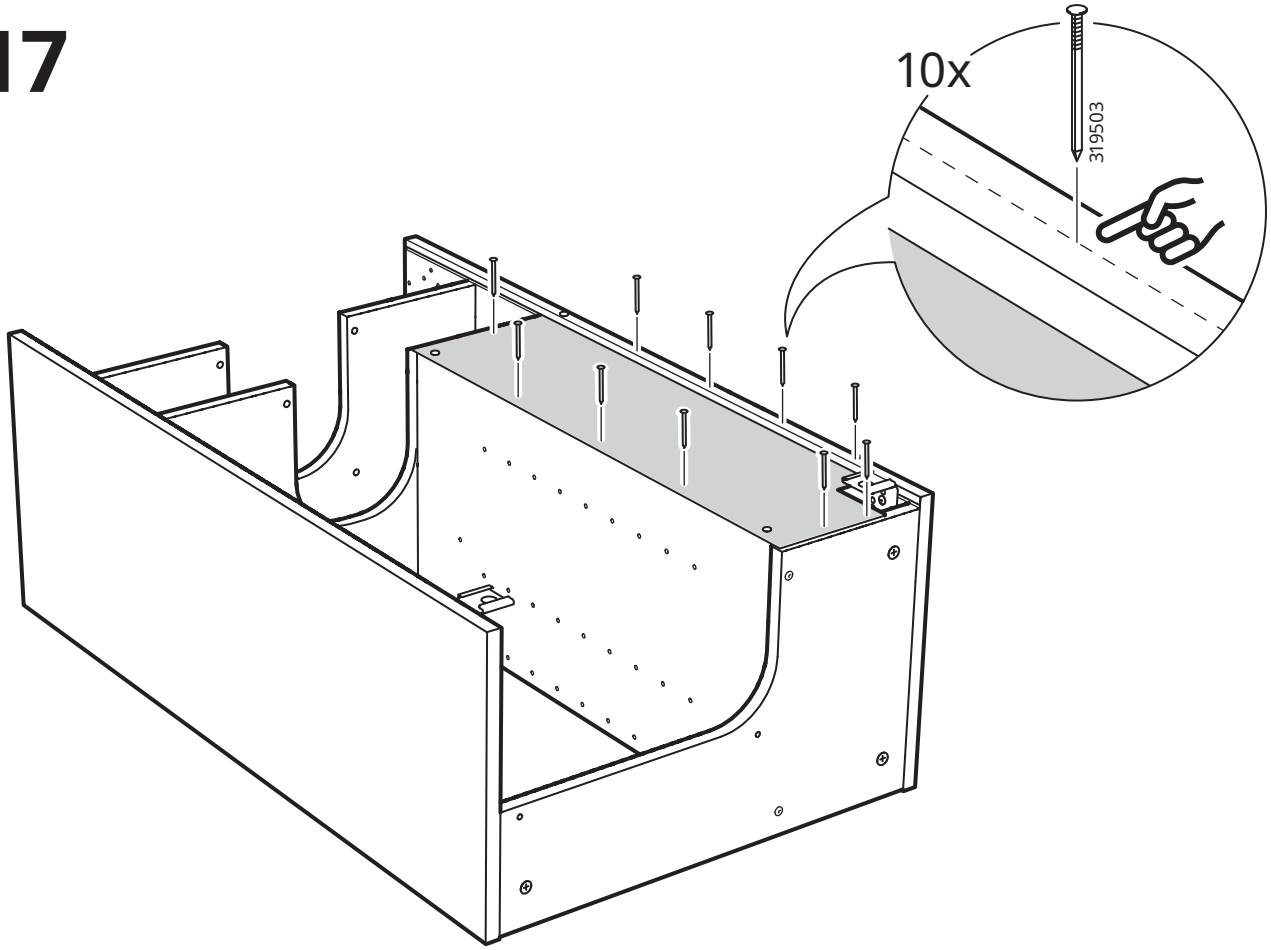

18

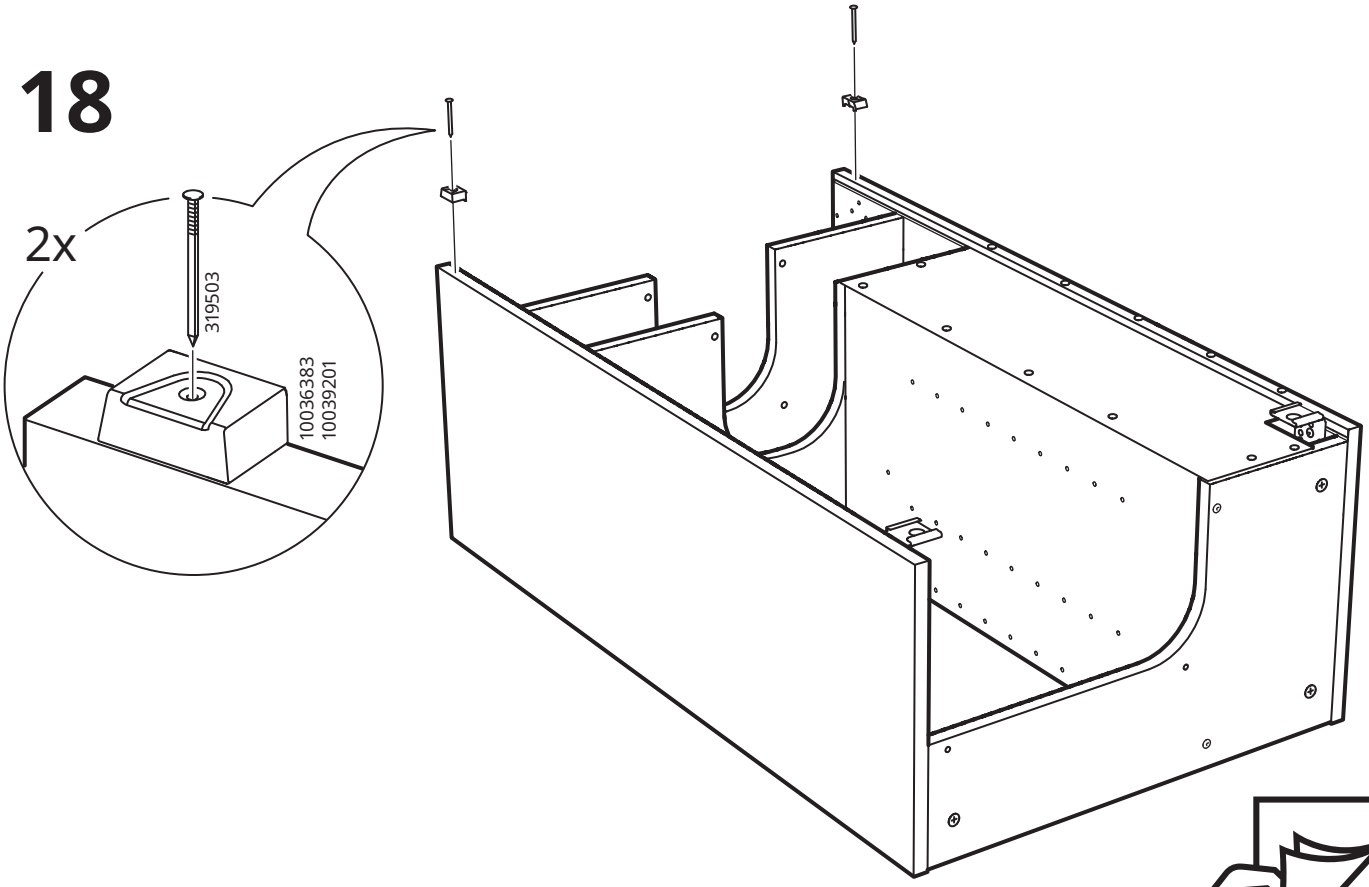

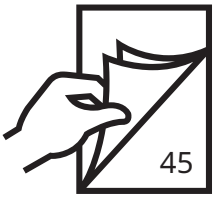

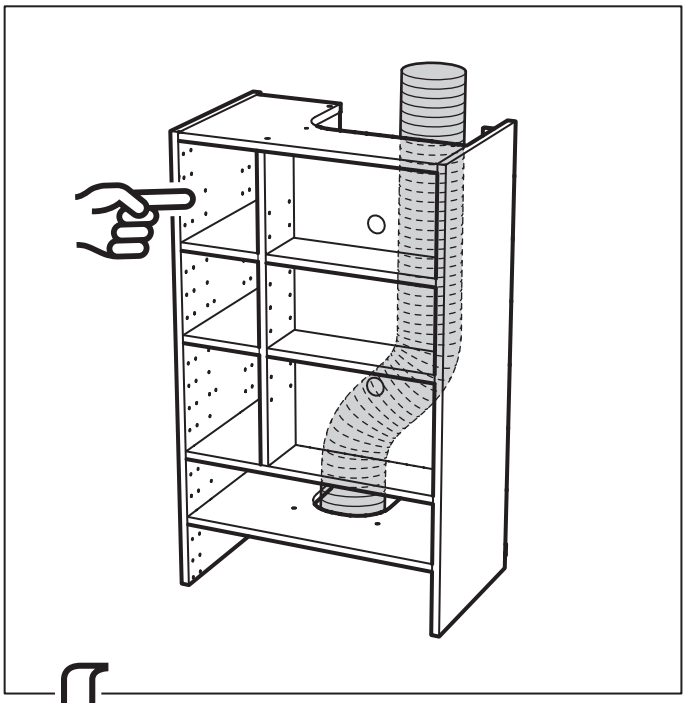

1

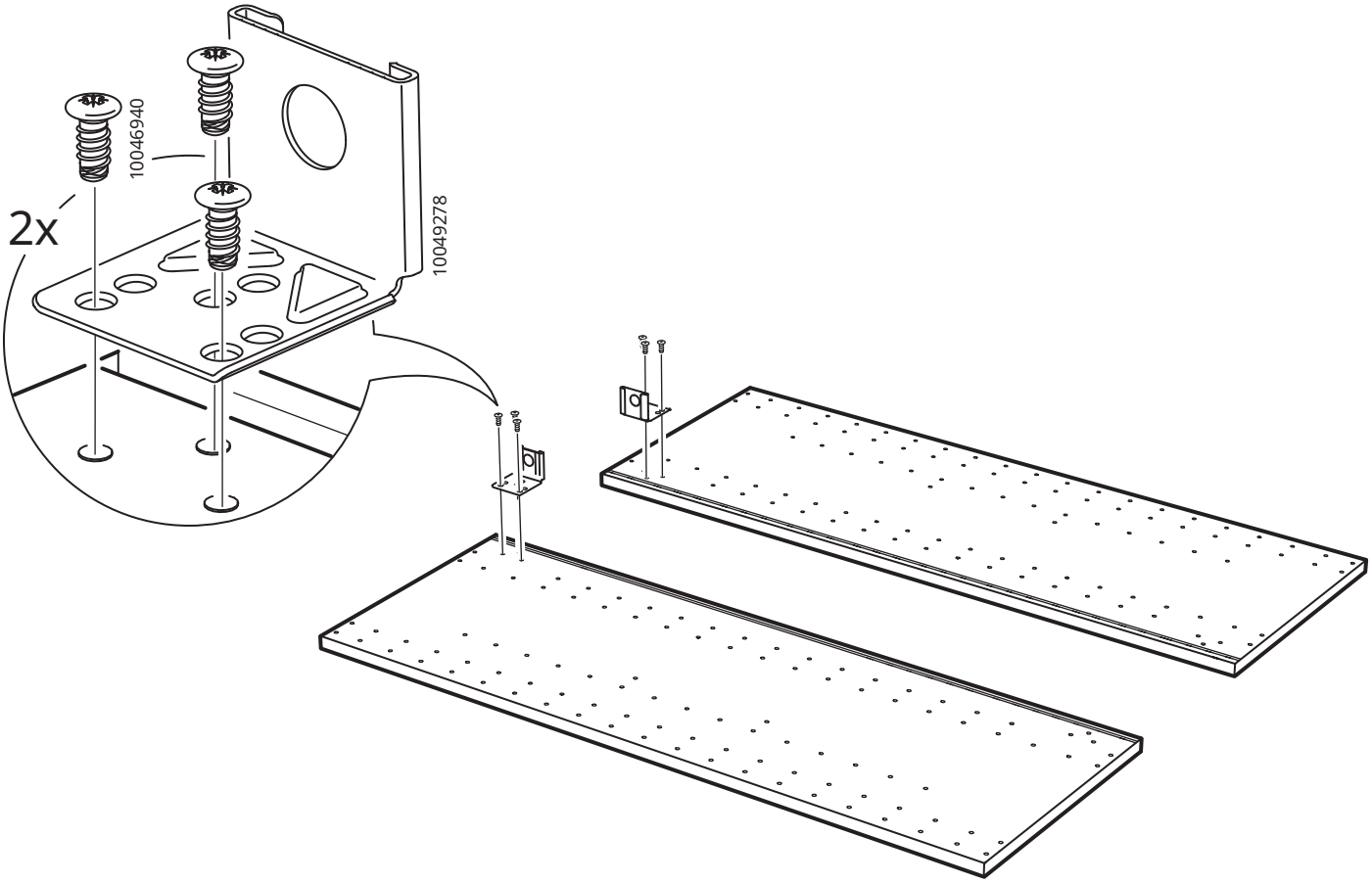

2

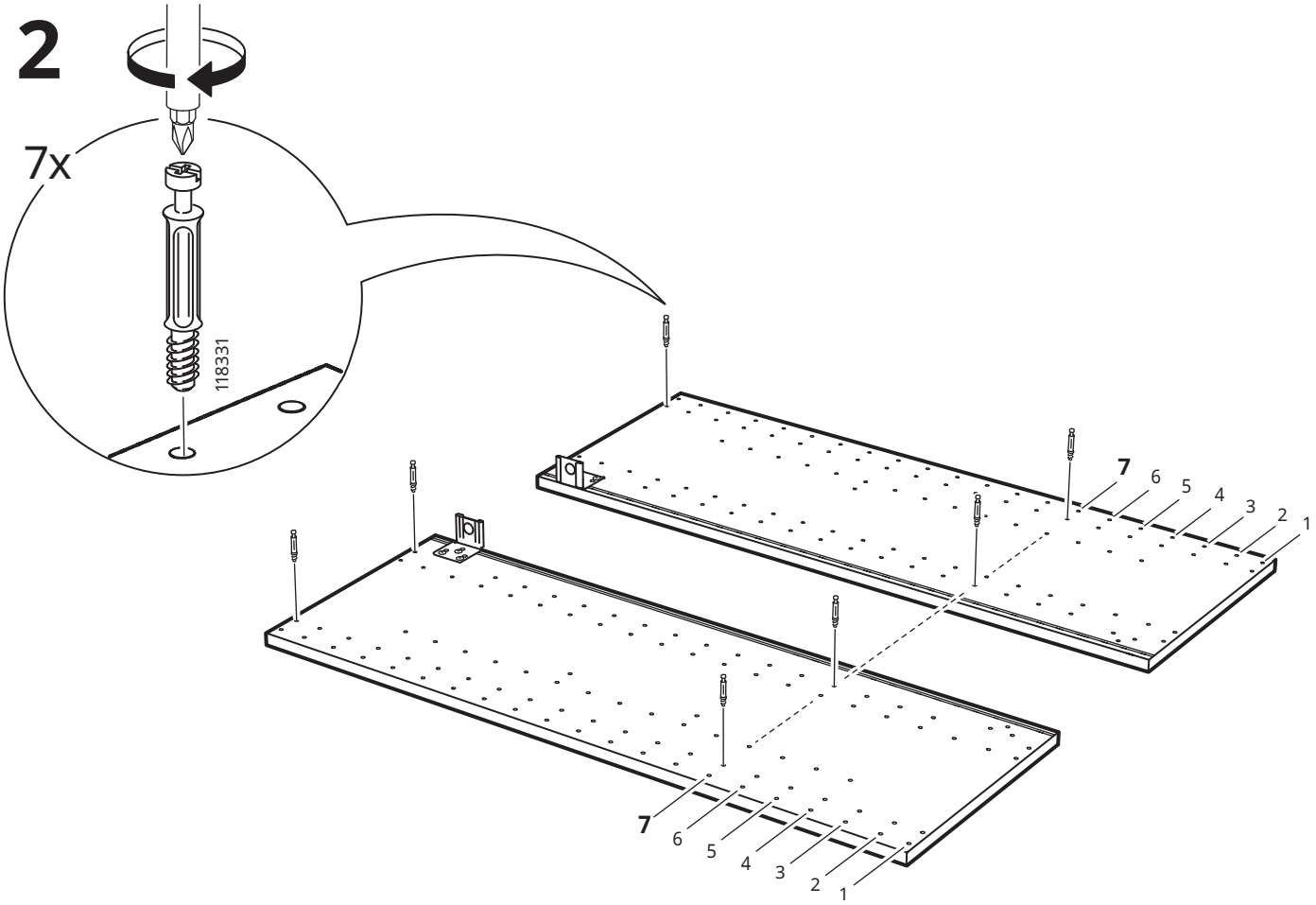

3

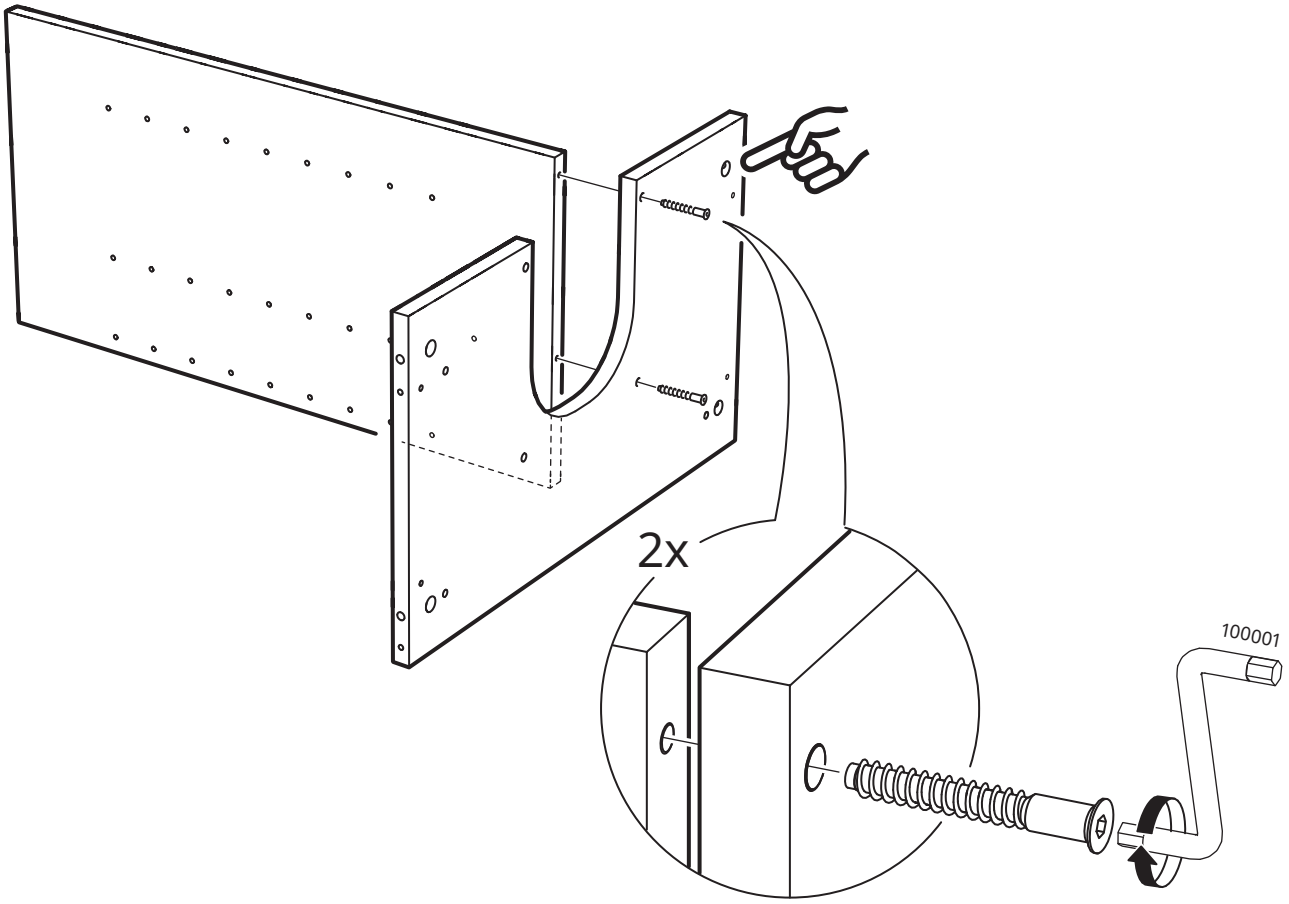

4

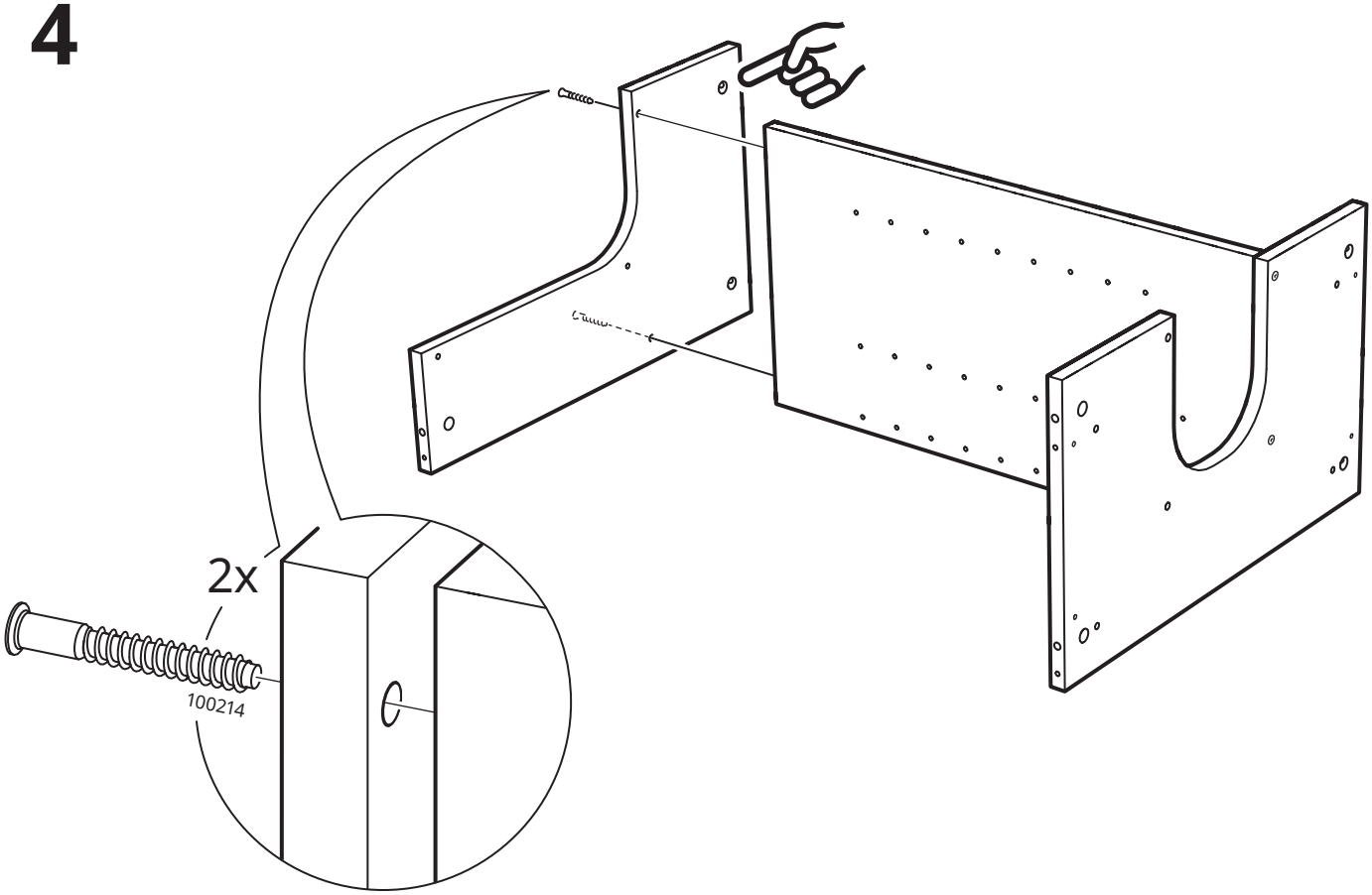

5

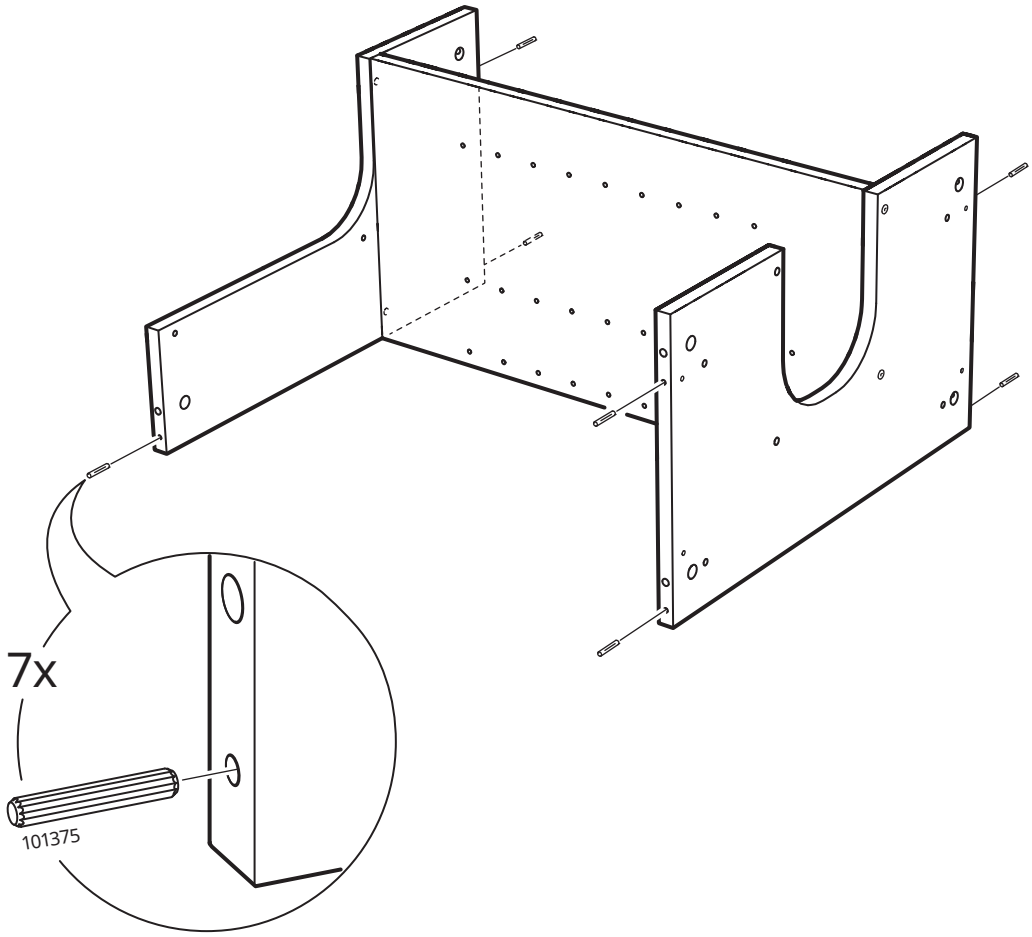

6

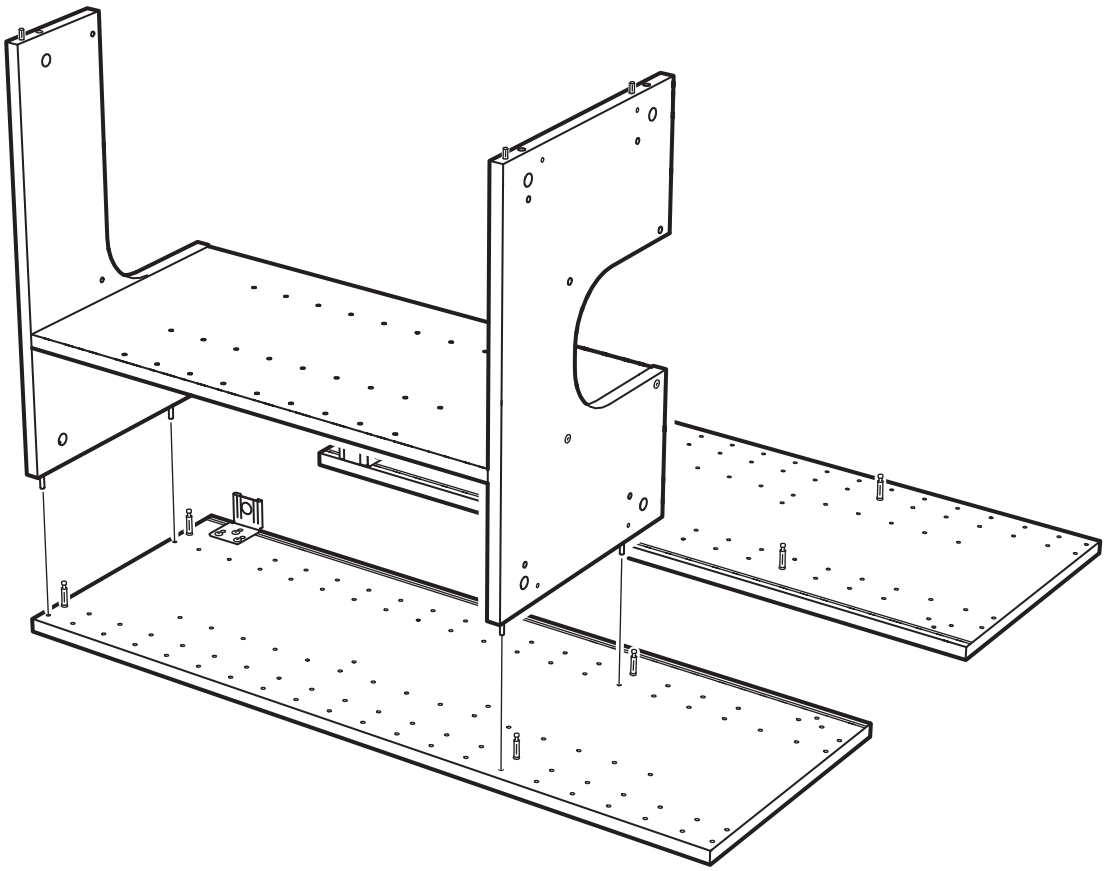

7

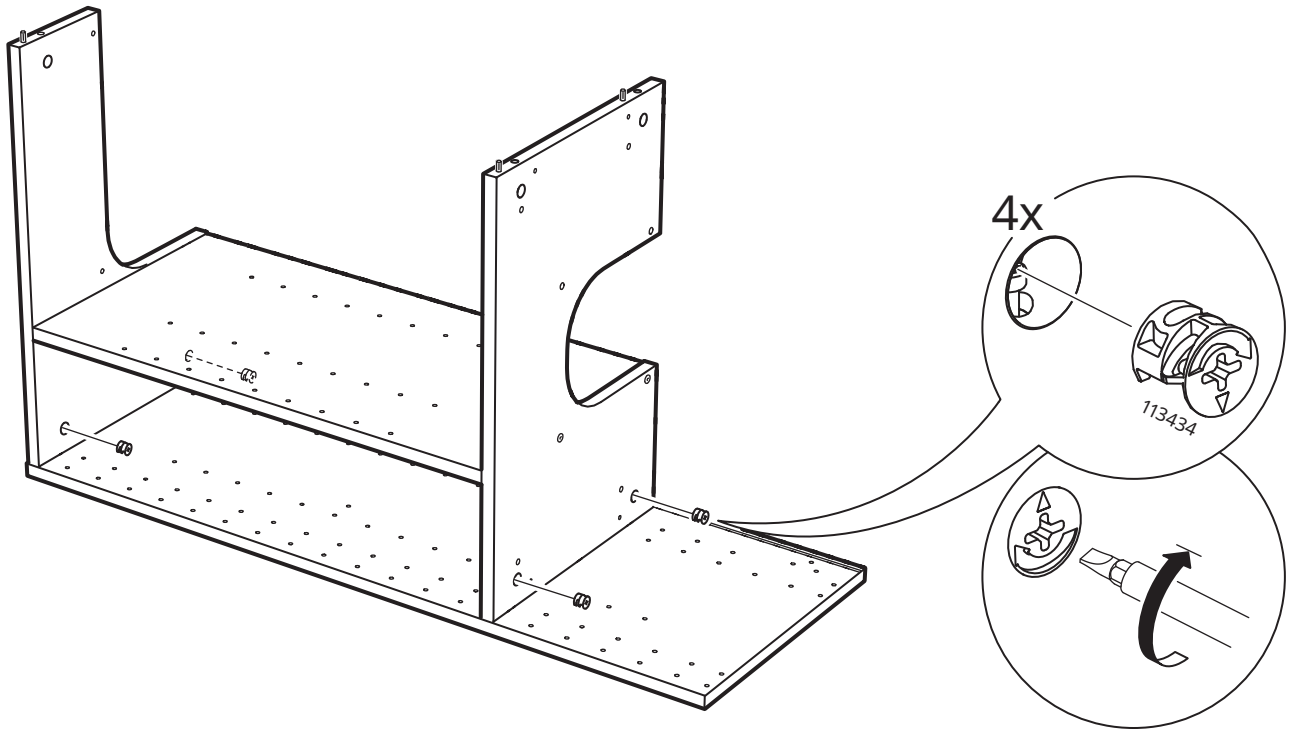

UTDRAG

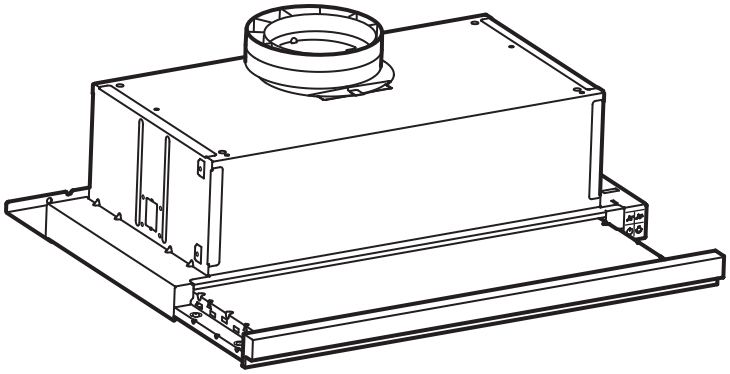

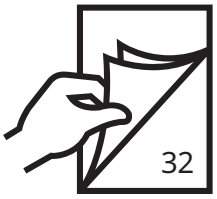

LAGAN

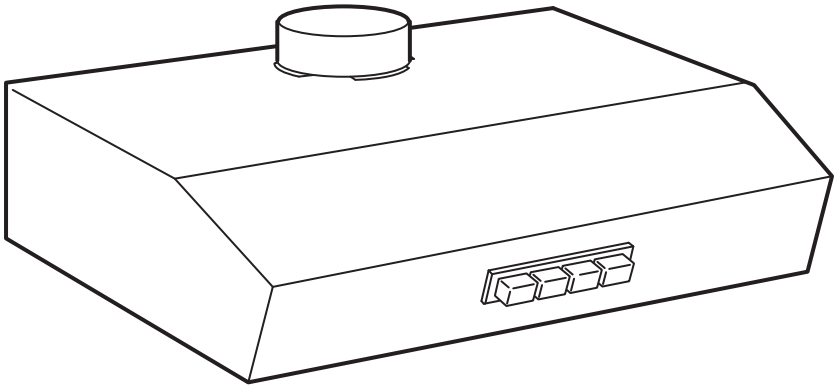

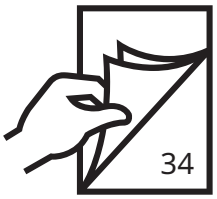

UNDERVERK

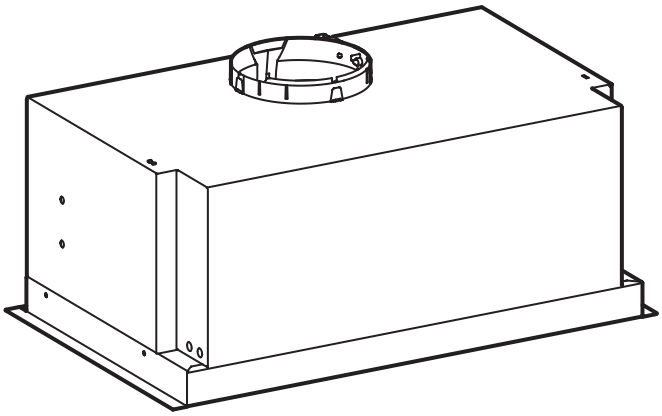

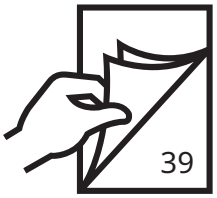

UTDRAG

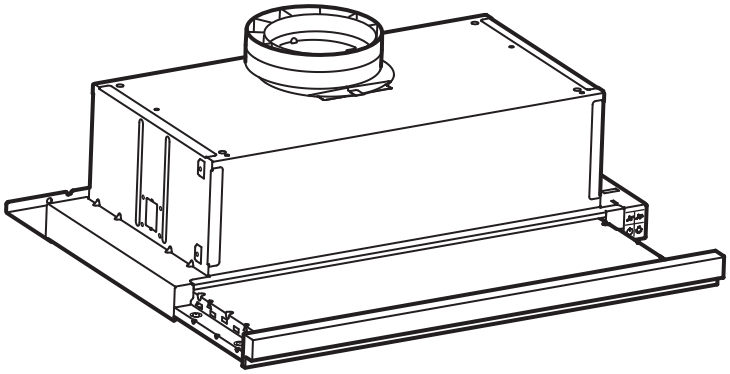

8

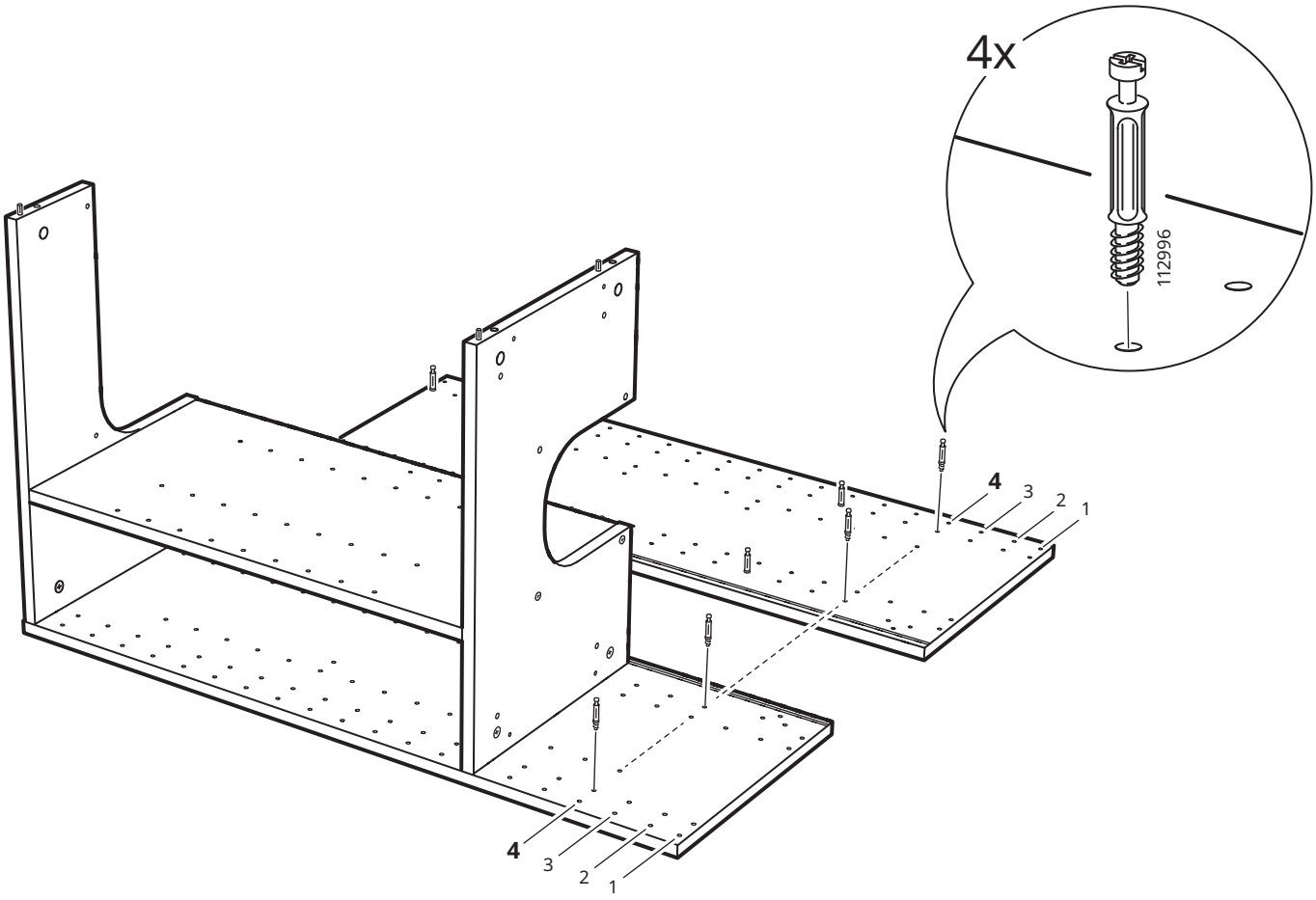

9

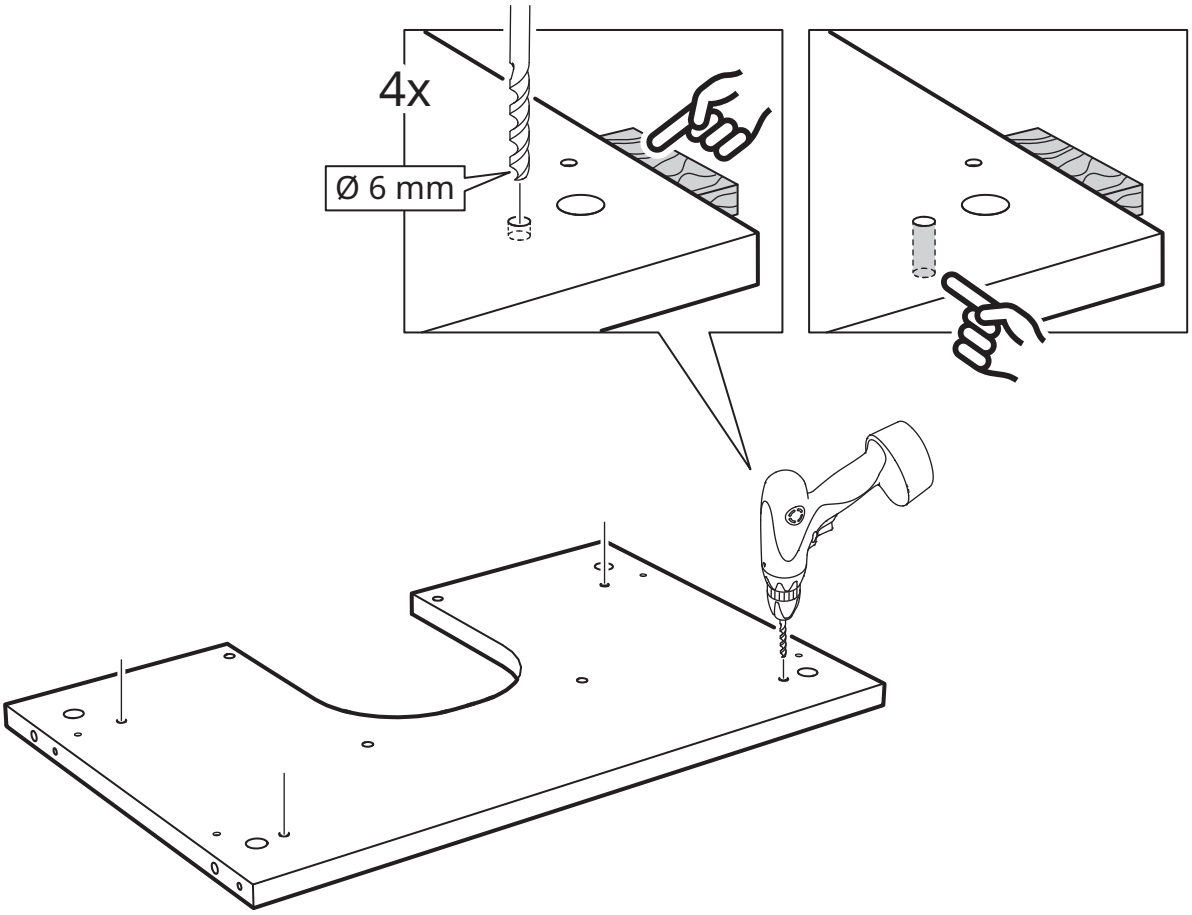

10

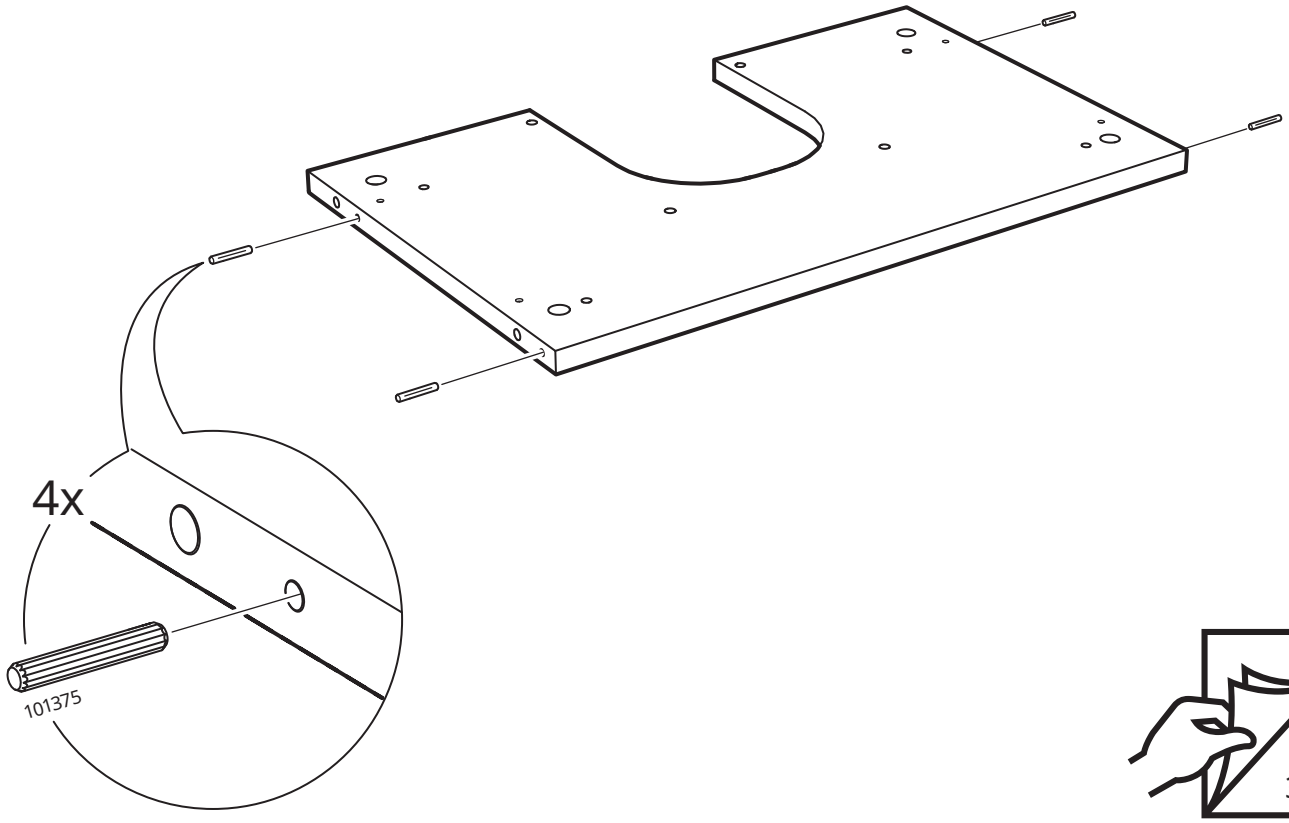

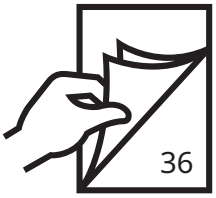

LAGAN

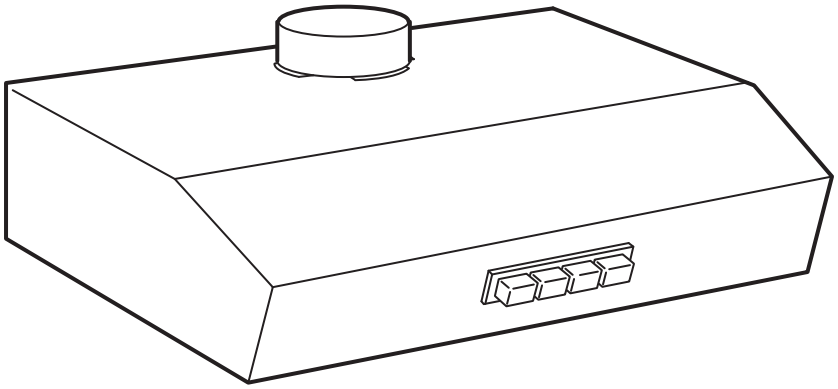

8

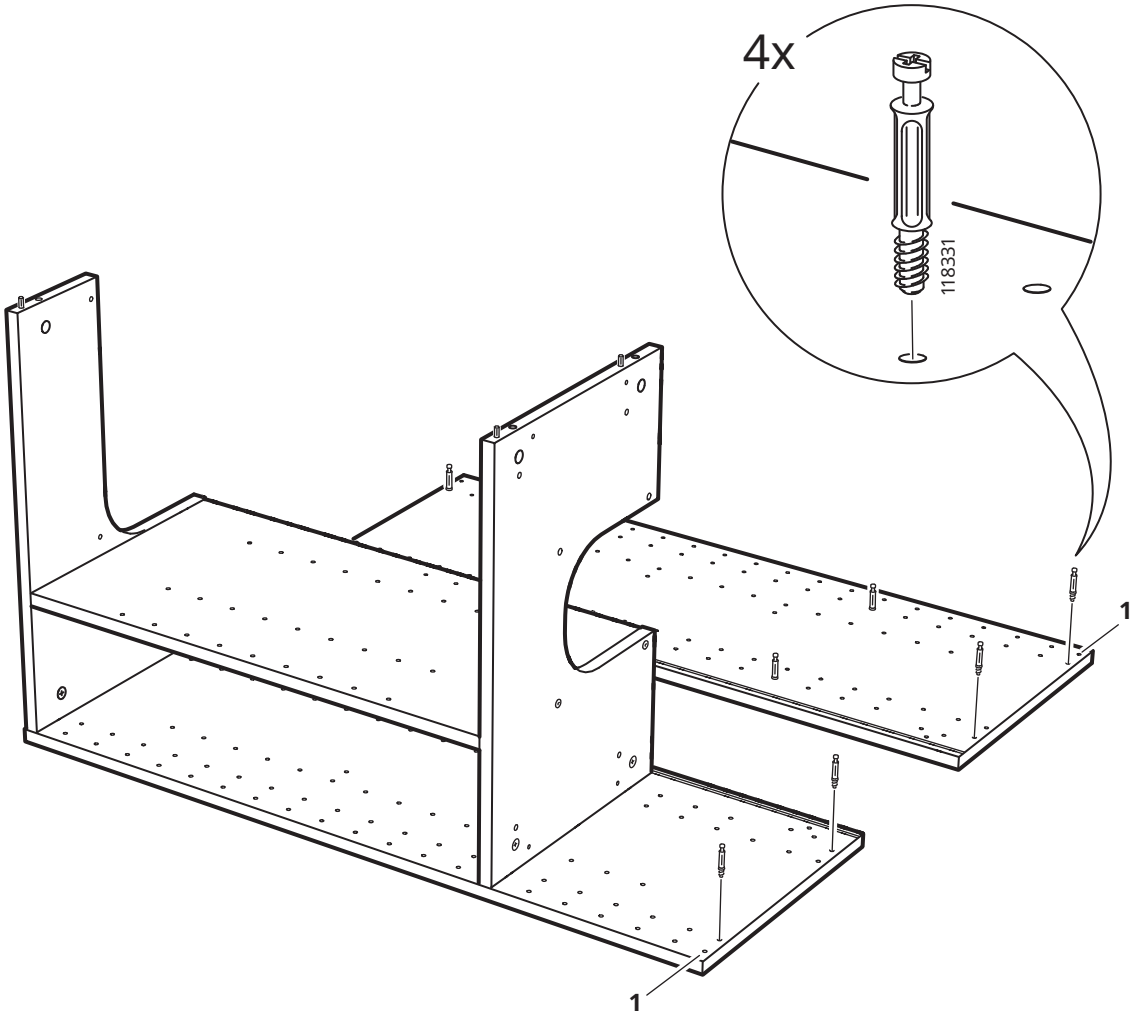

9

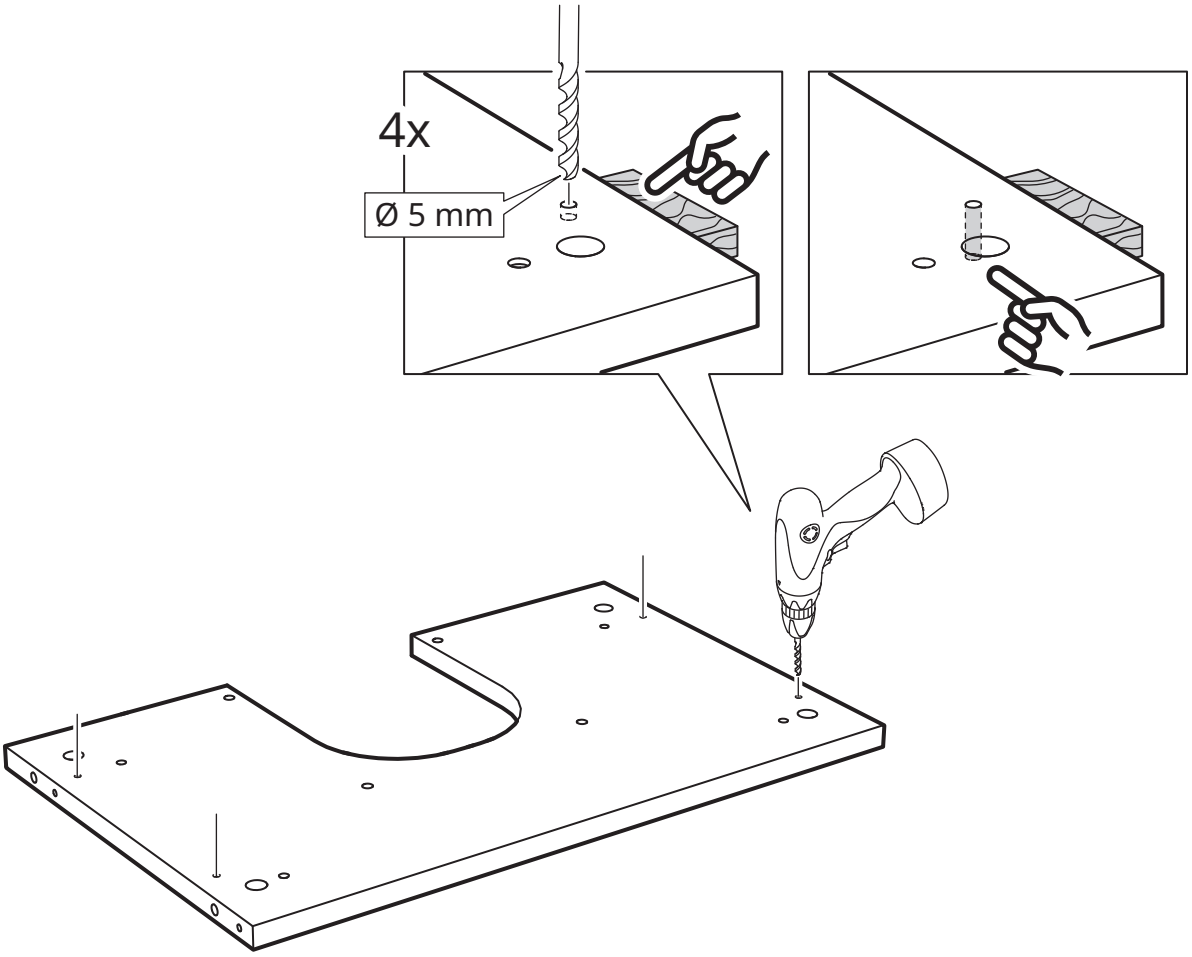

10

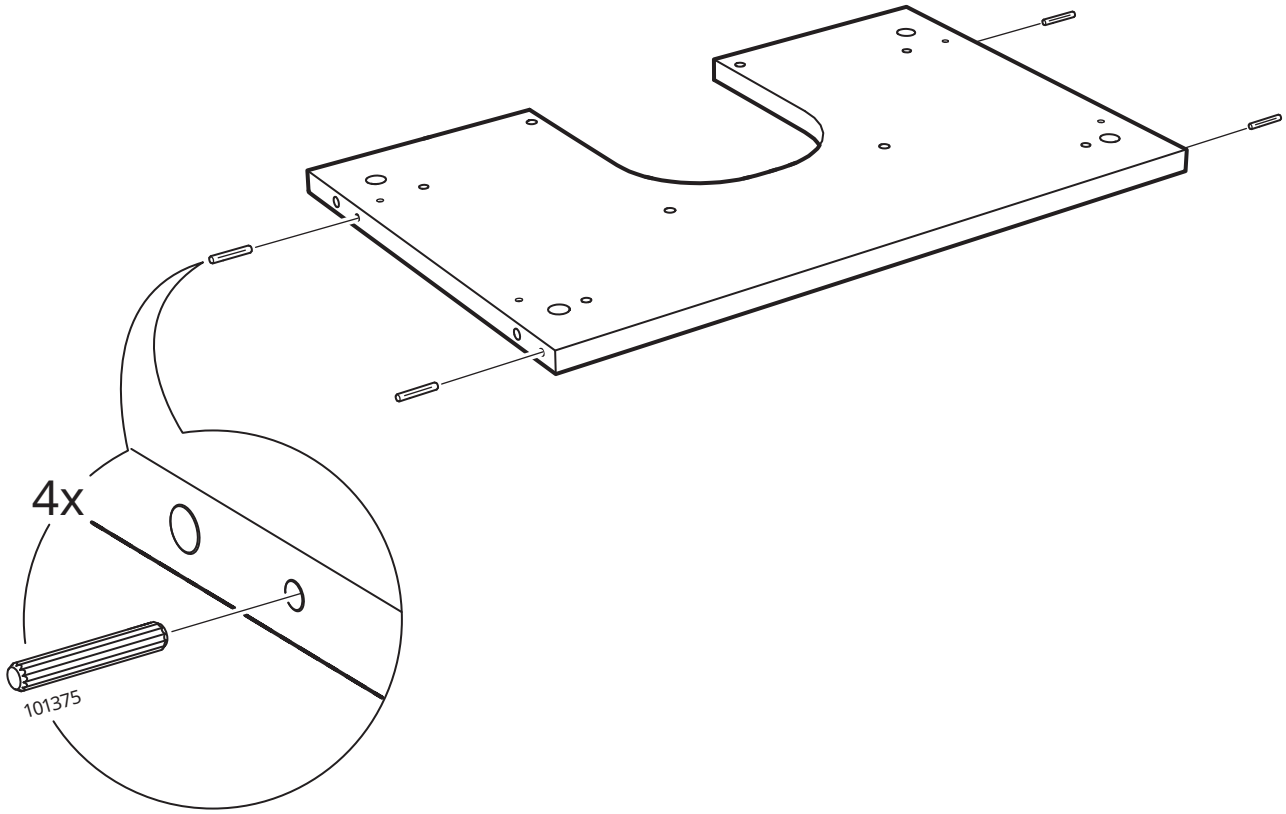

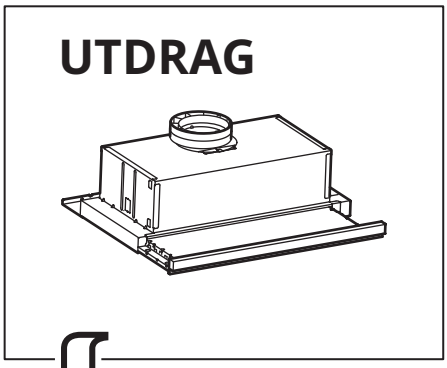

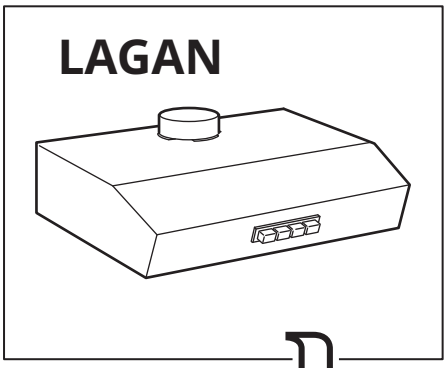

11

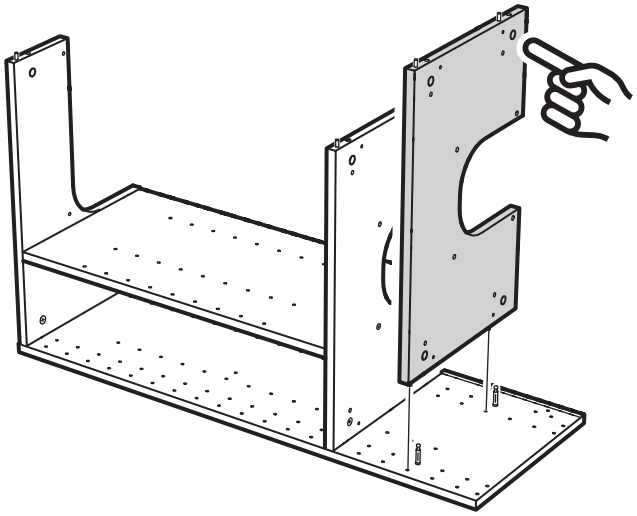

11

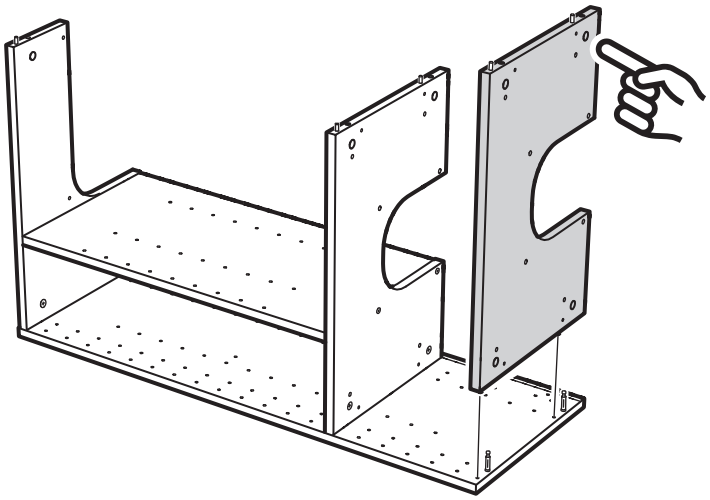

12

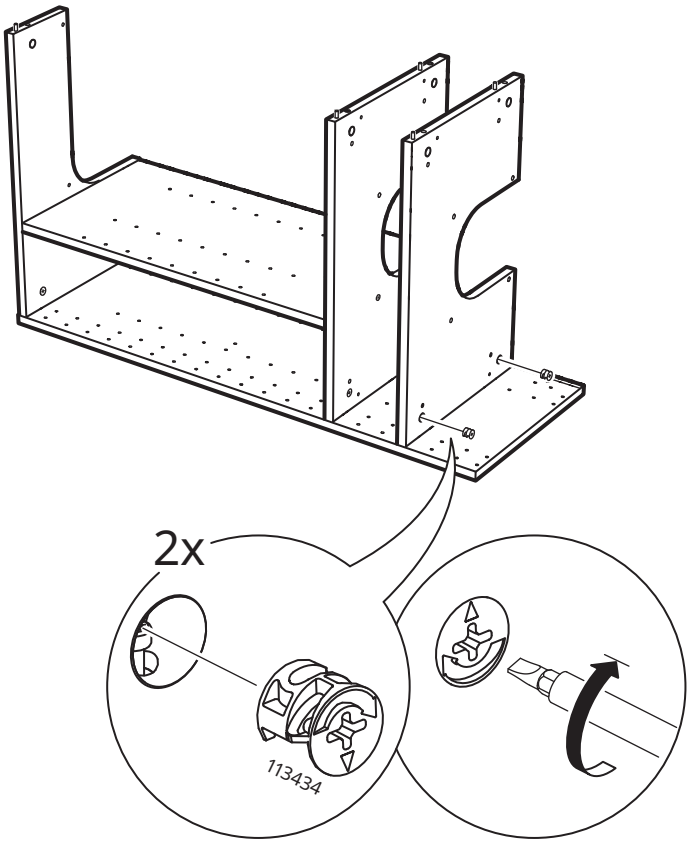

12

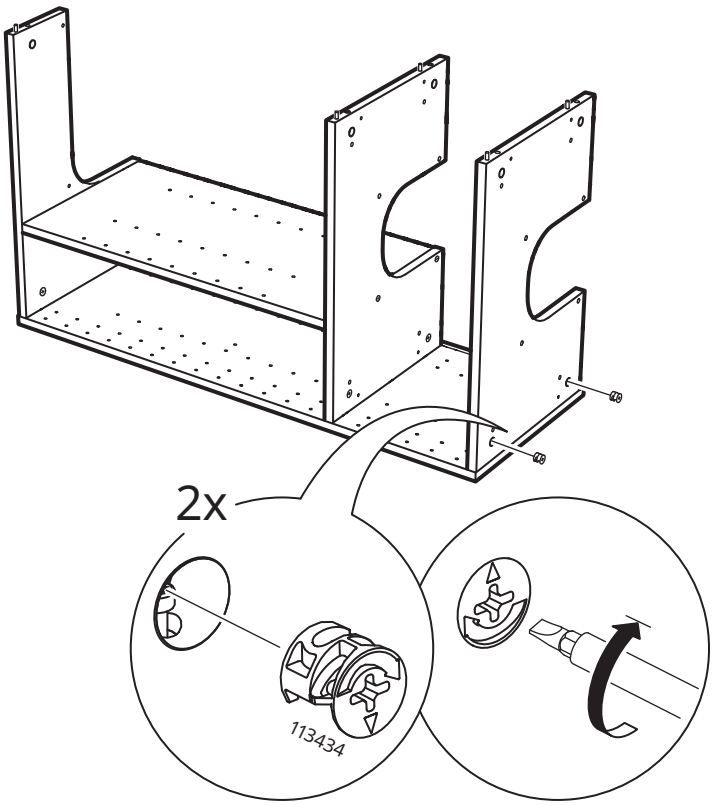

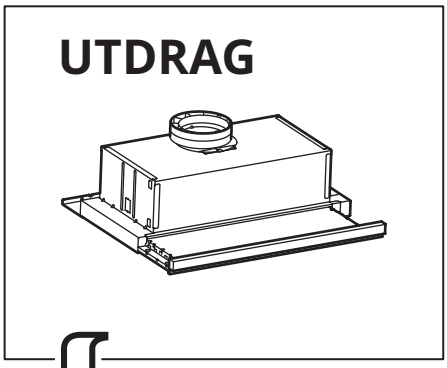

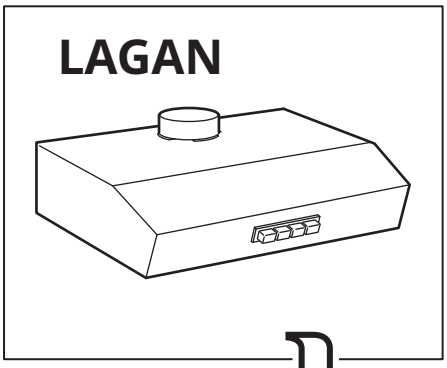

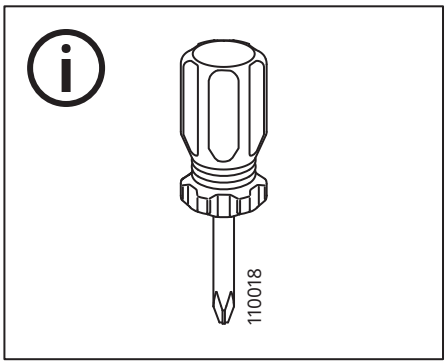

13

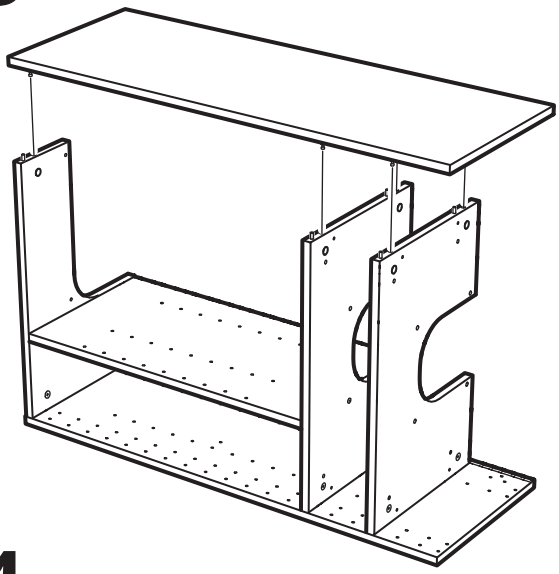

13

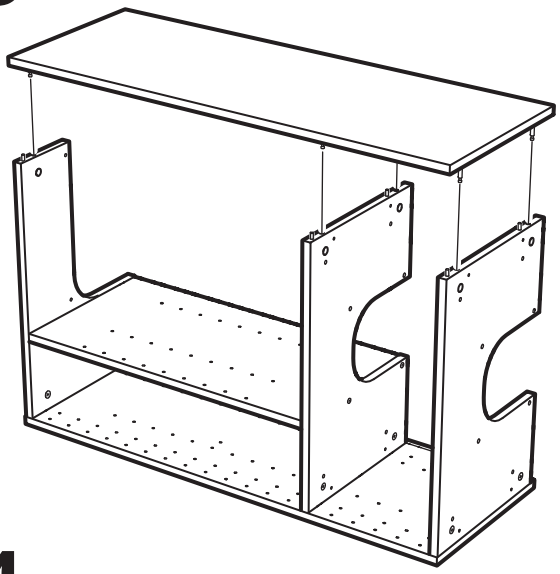

14

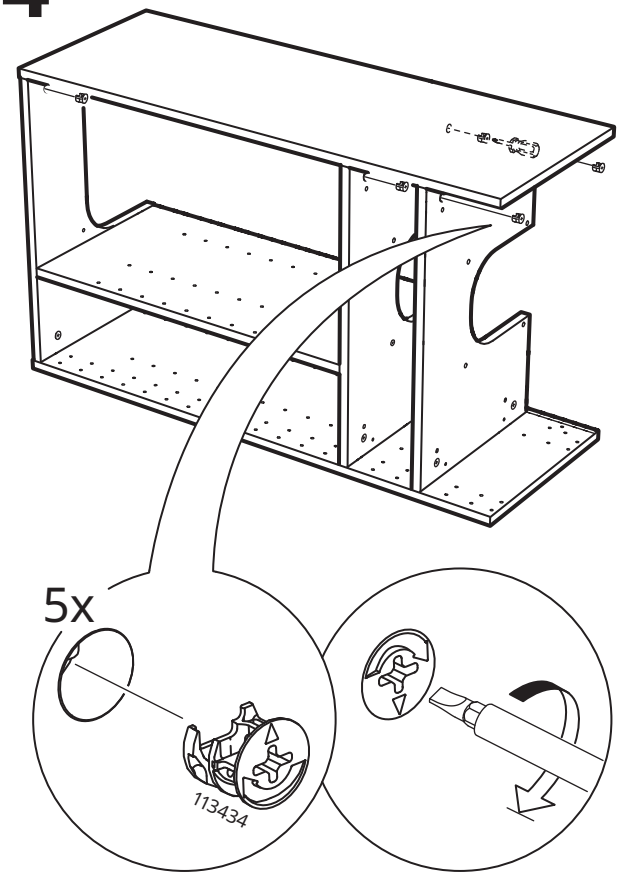

14

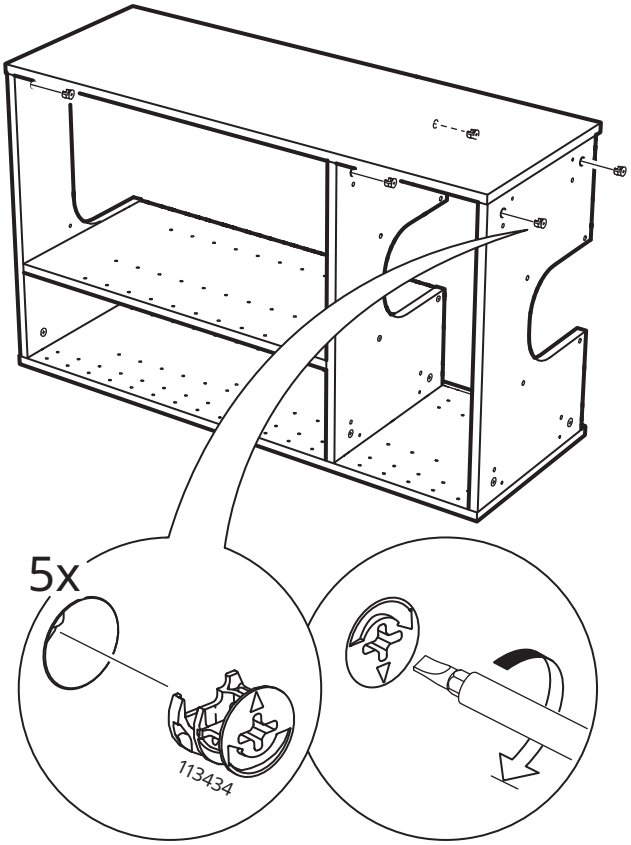

15

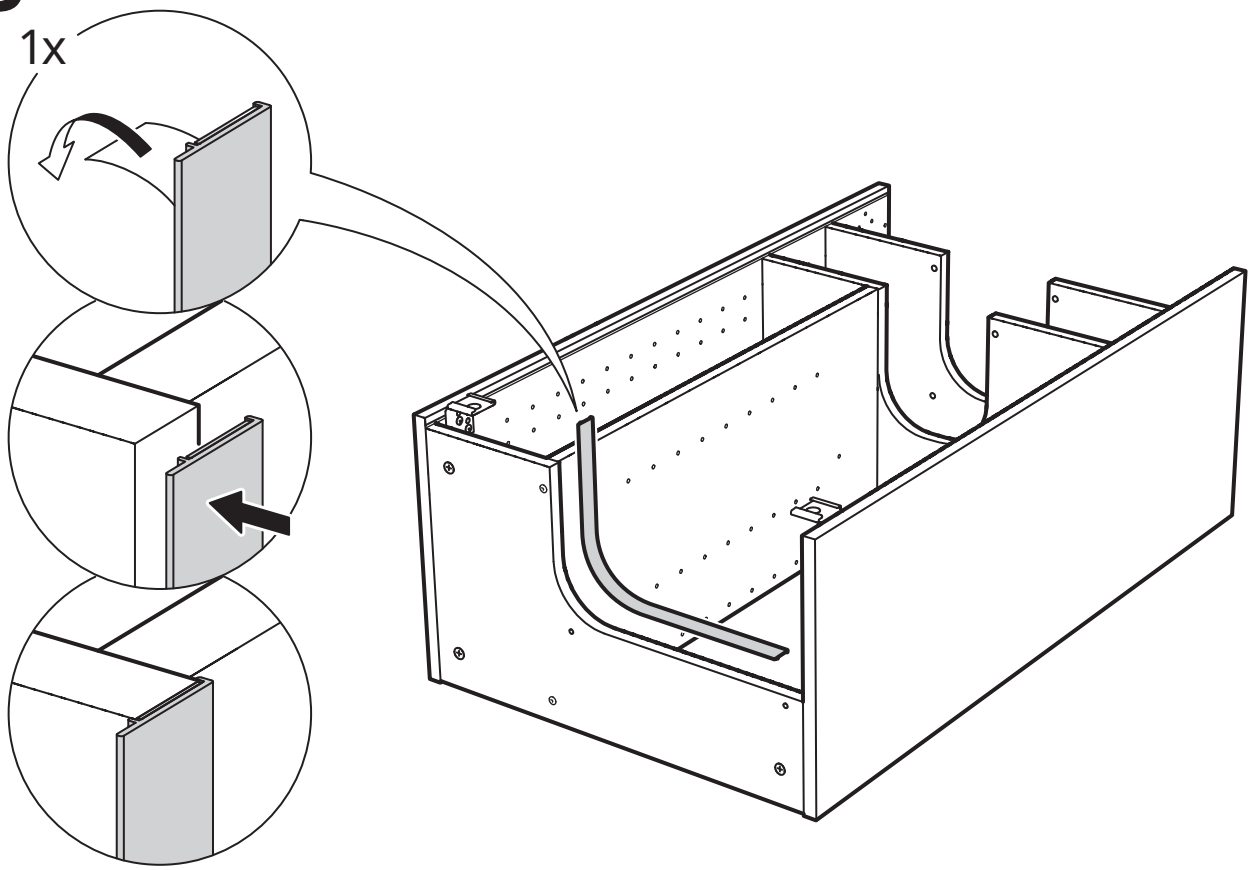

16

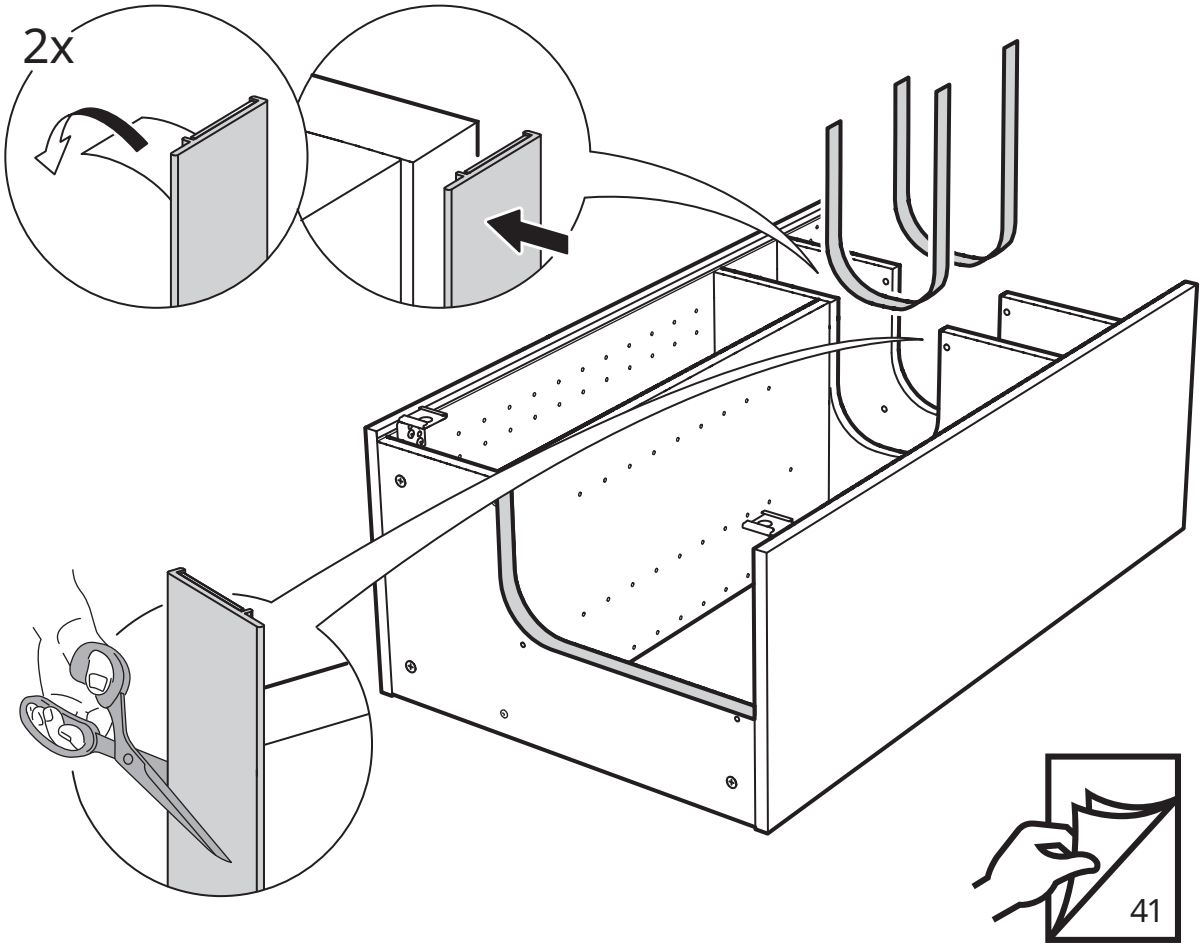

UNDERVERK

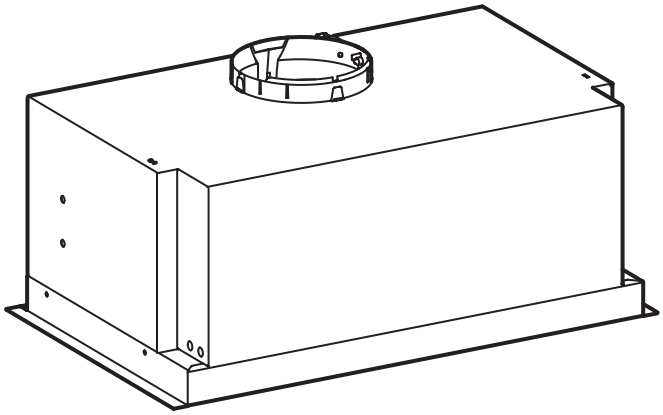

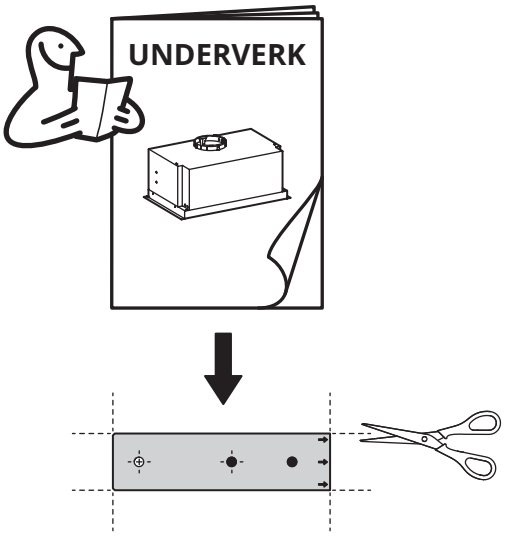

8

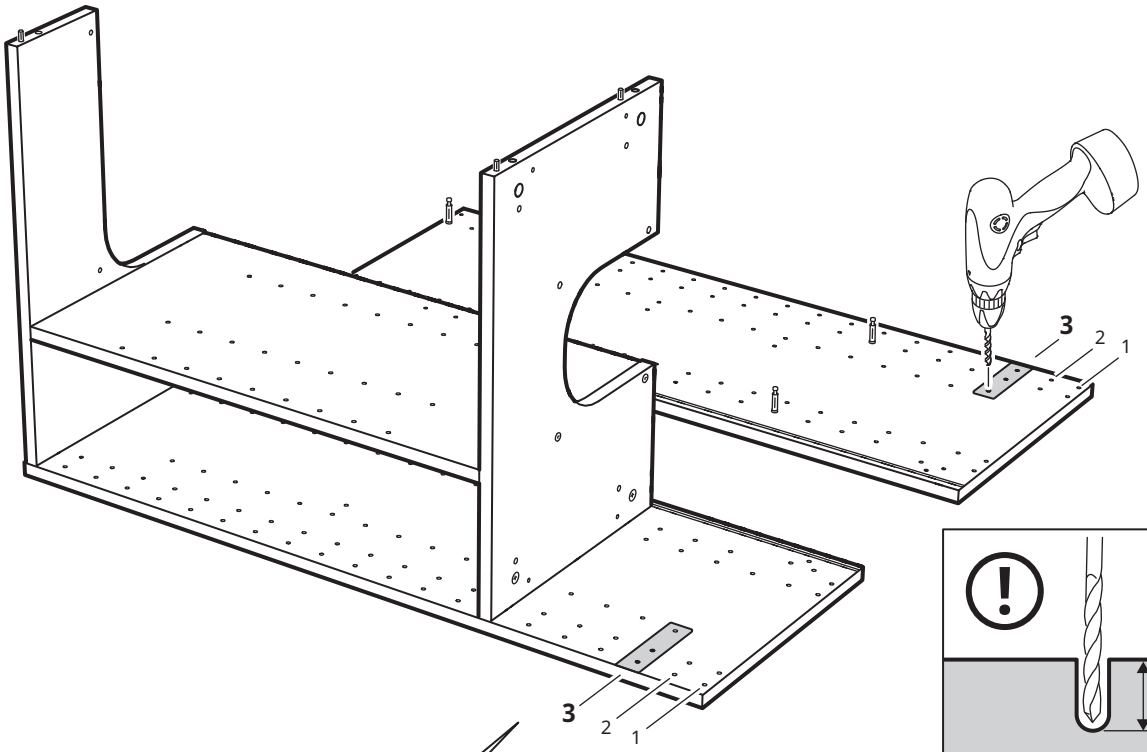

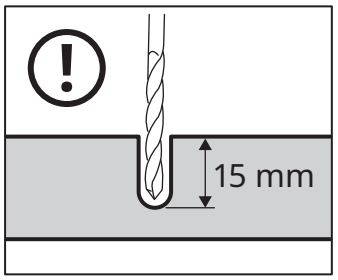

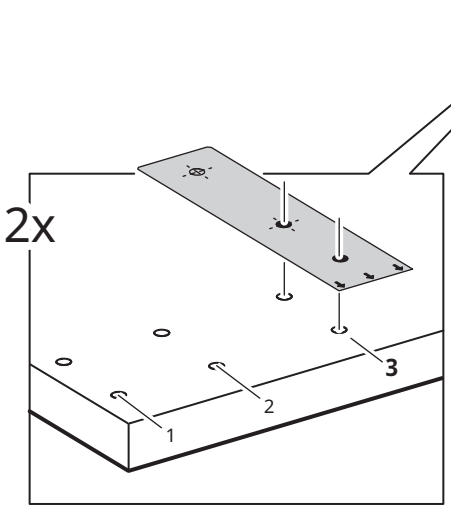

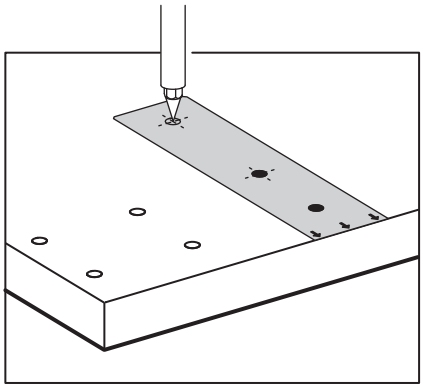

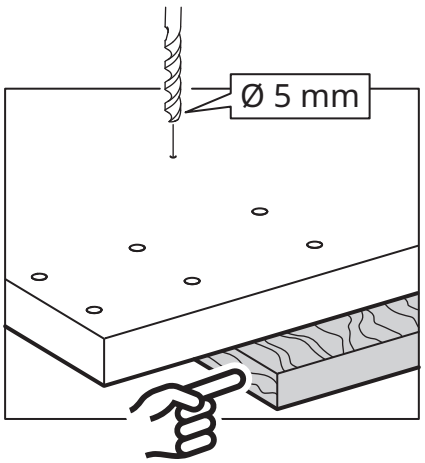

9

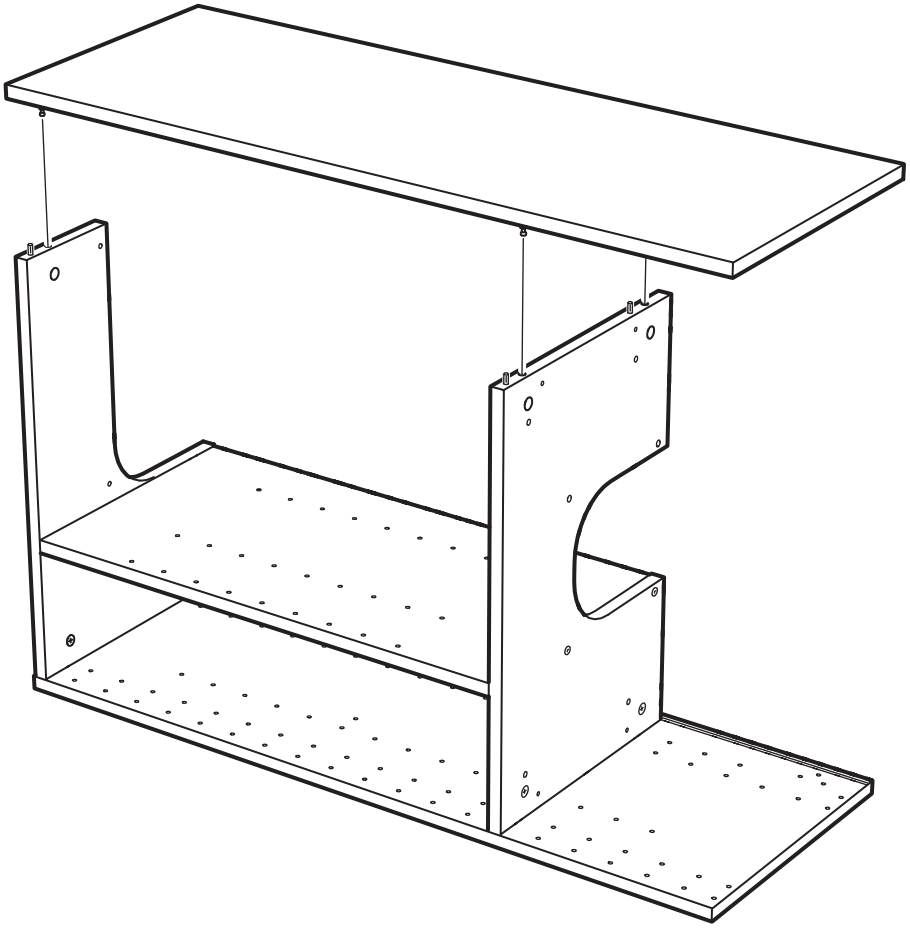

10

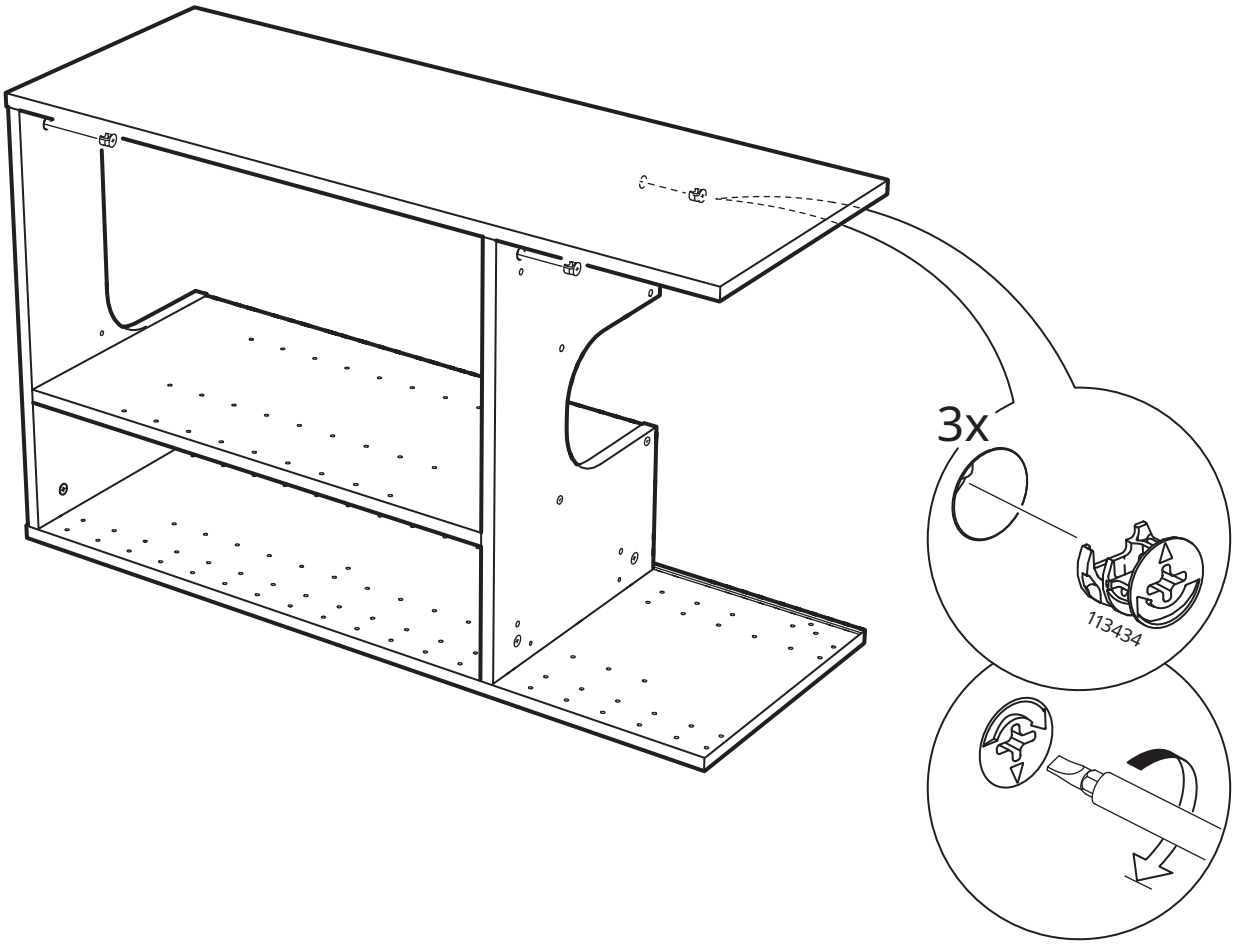

11

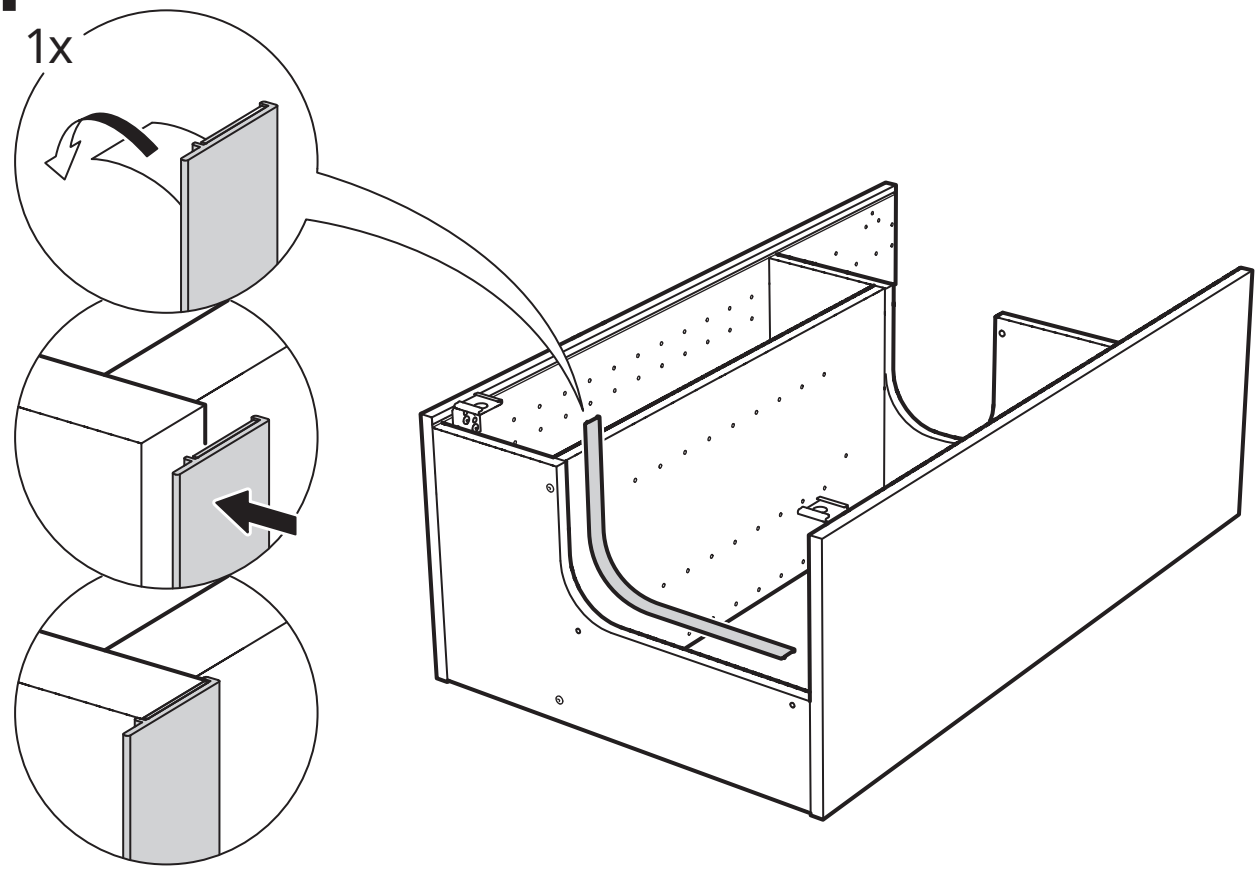

12

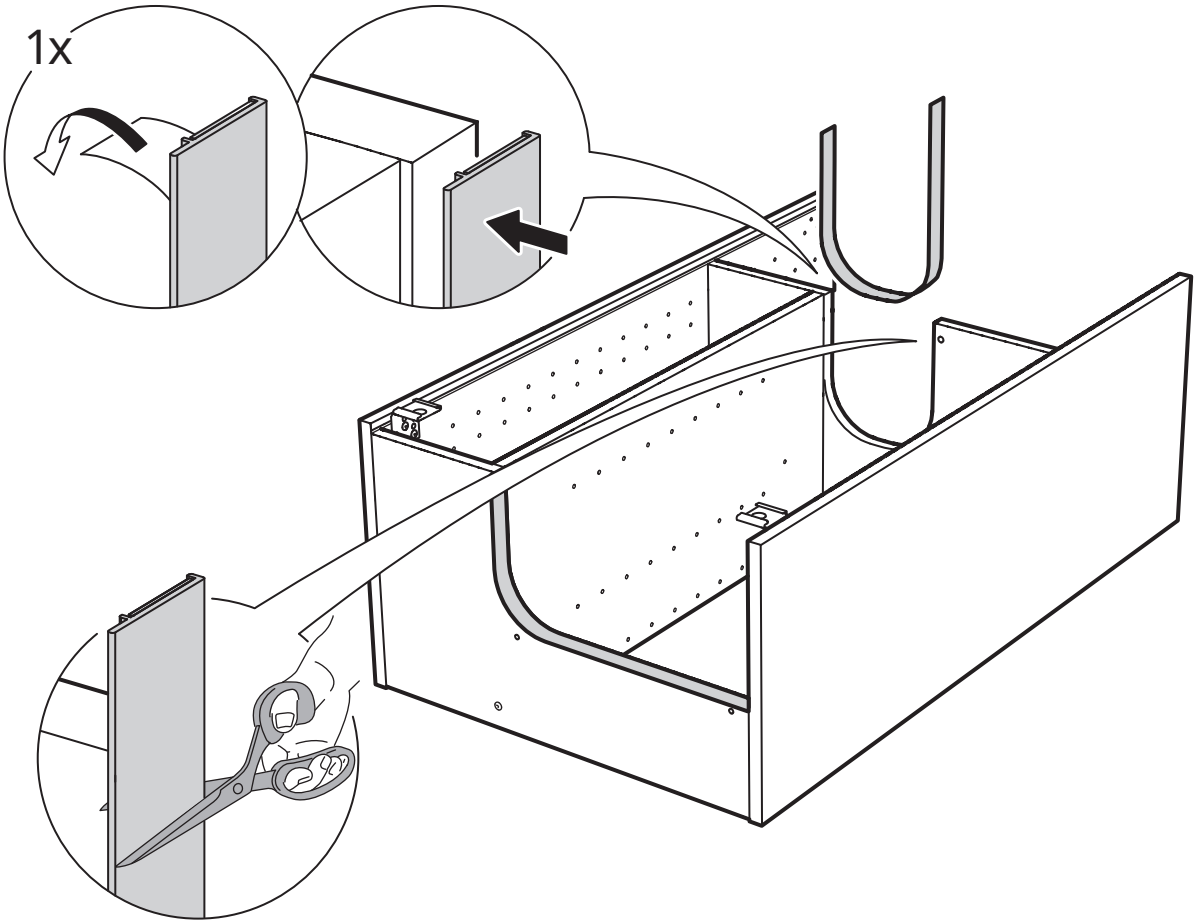

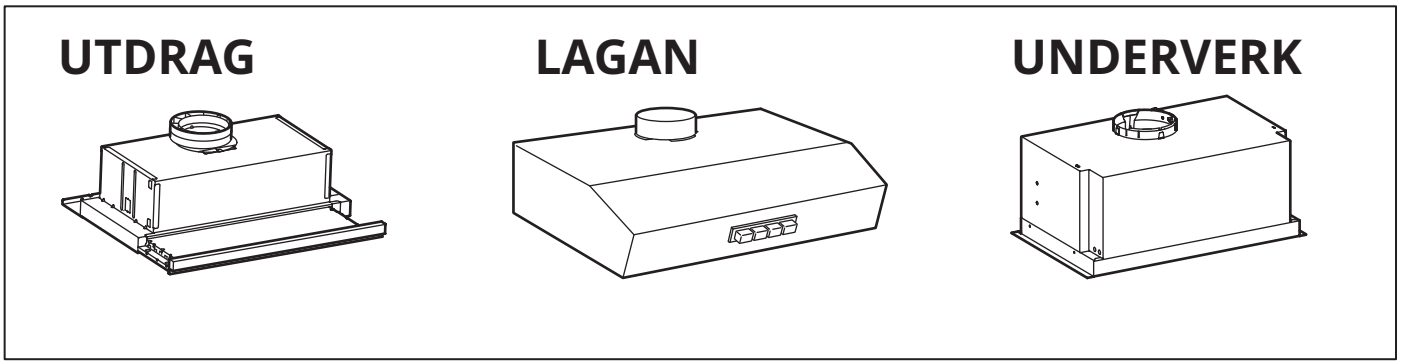

13

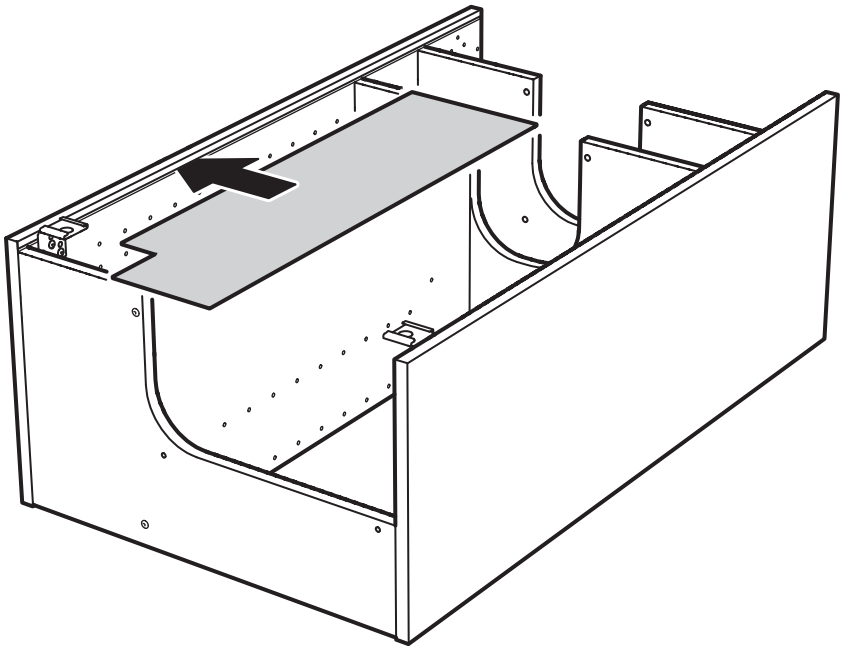

14

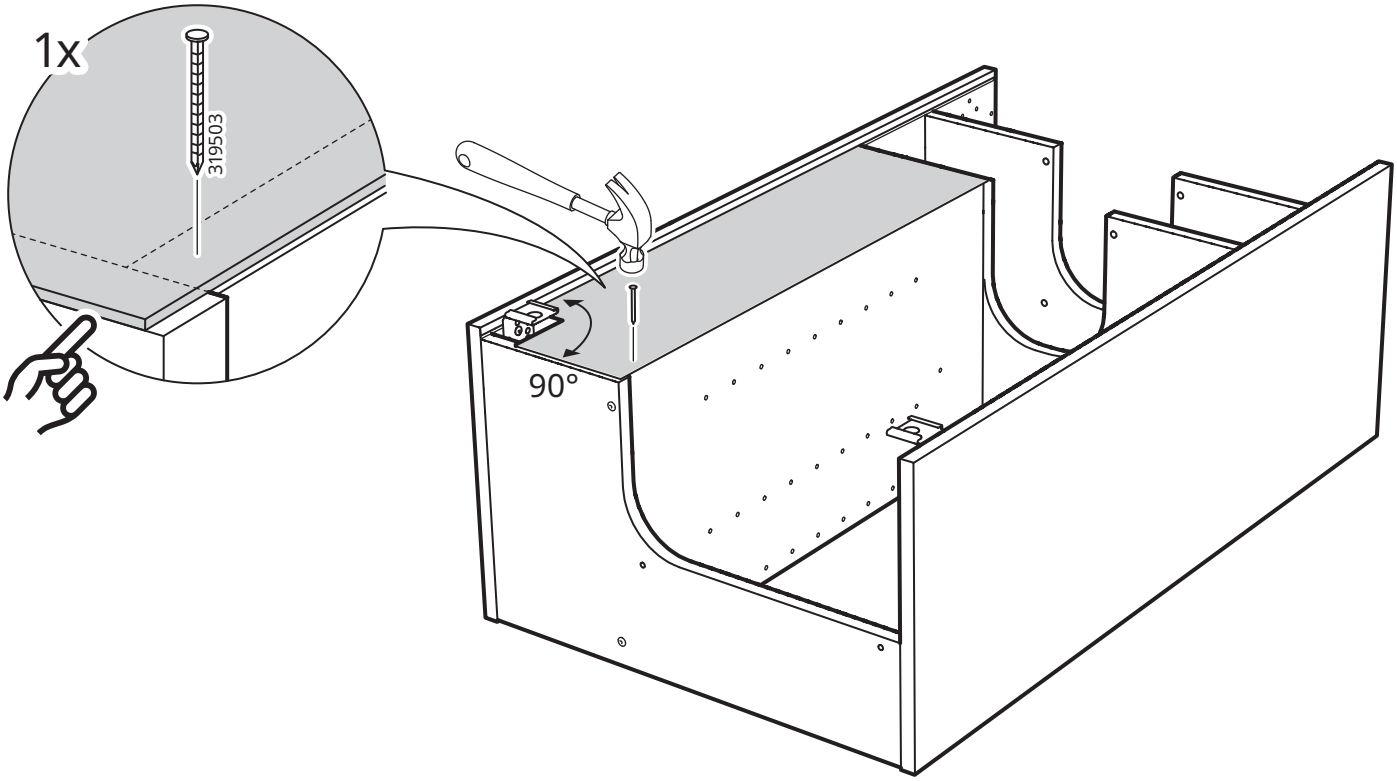

15

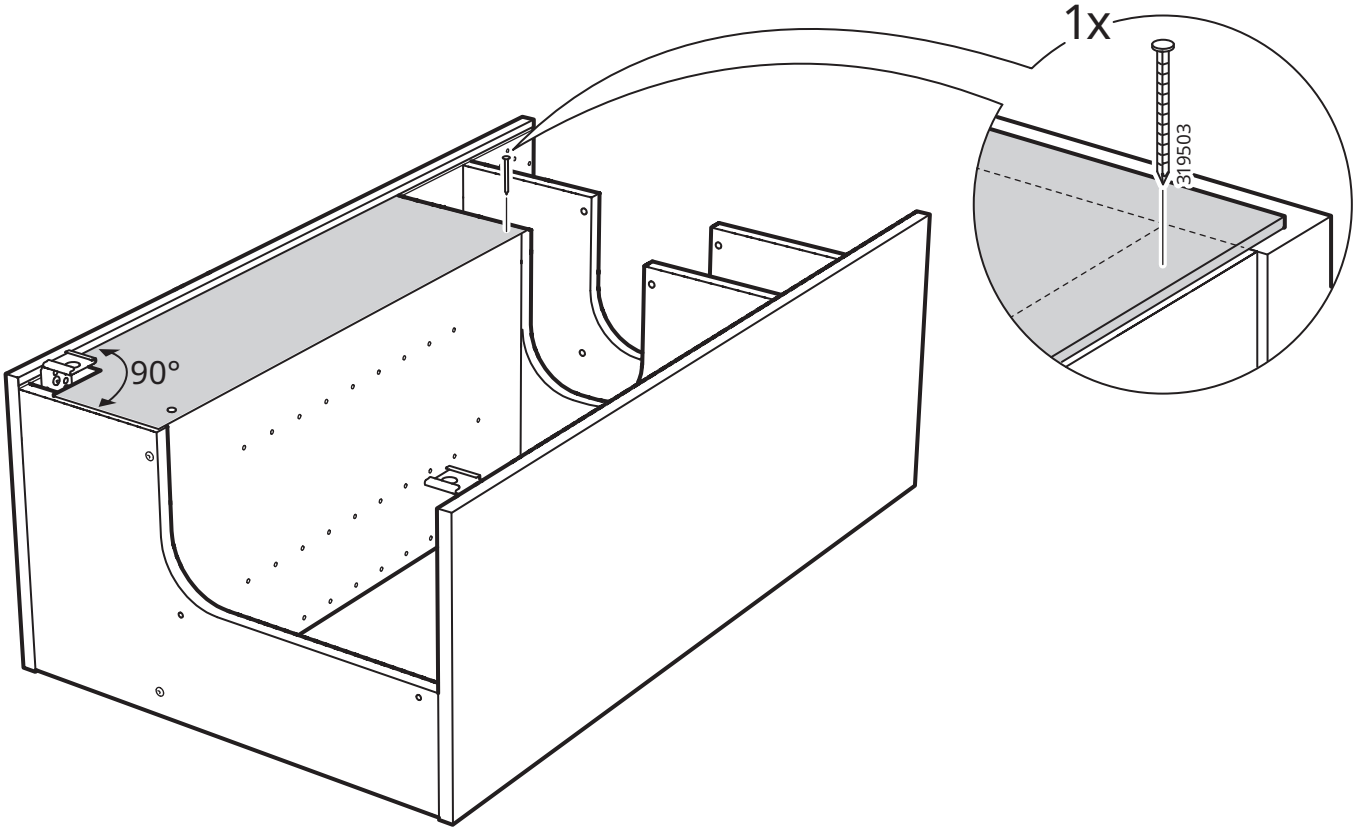

16

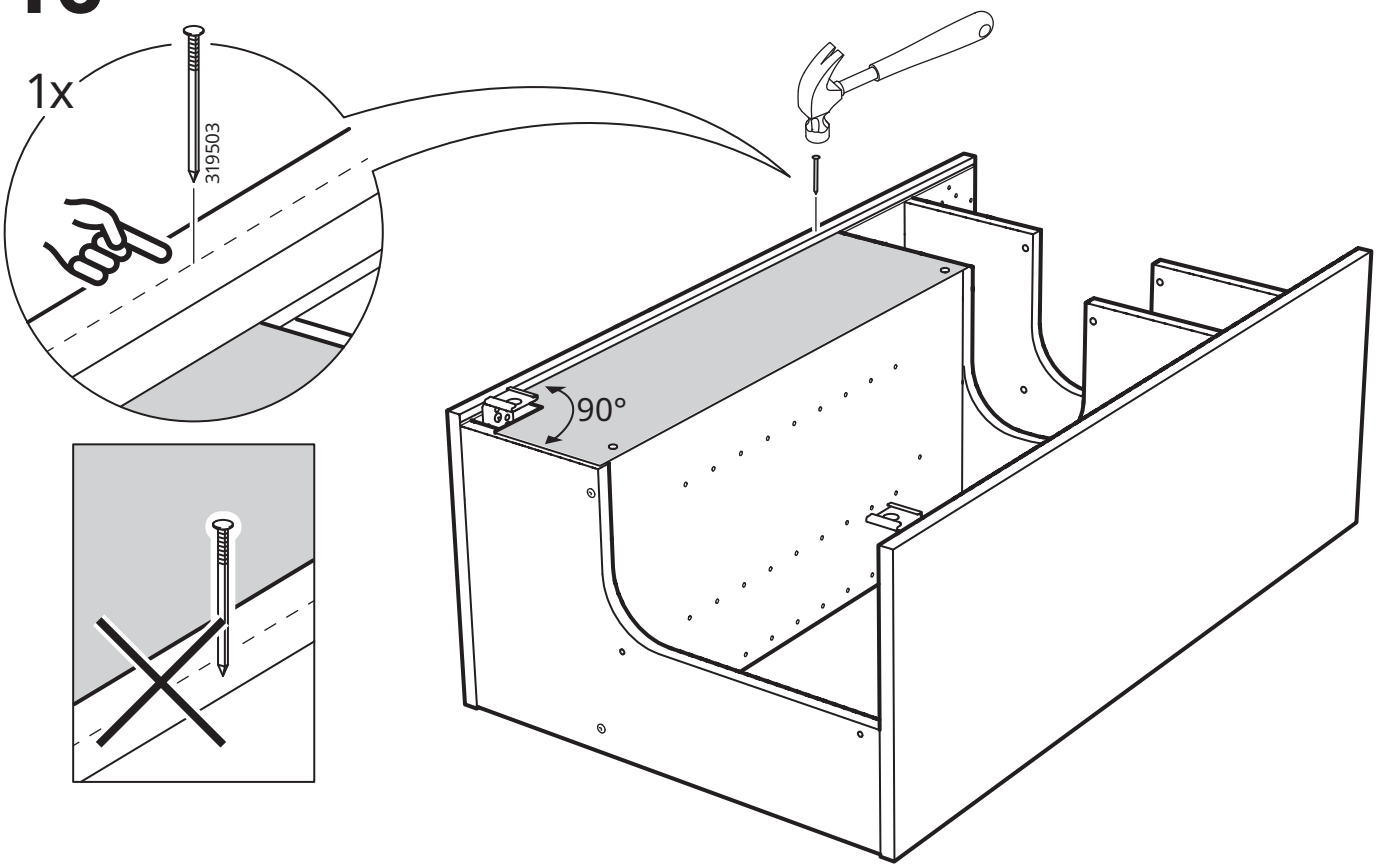

17

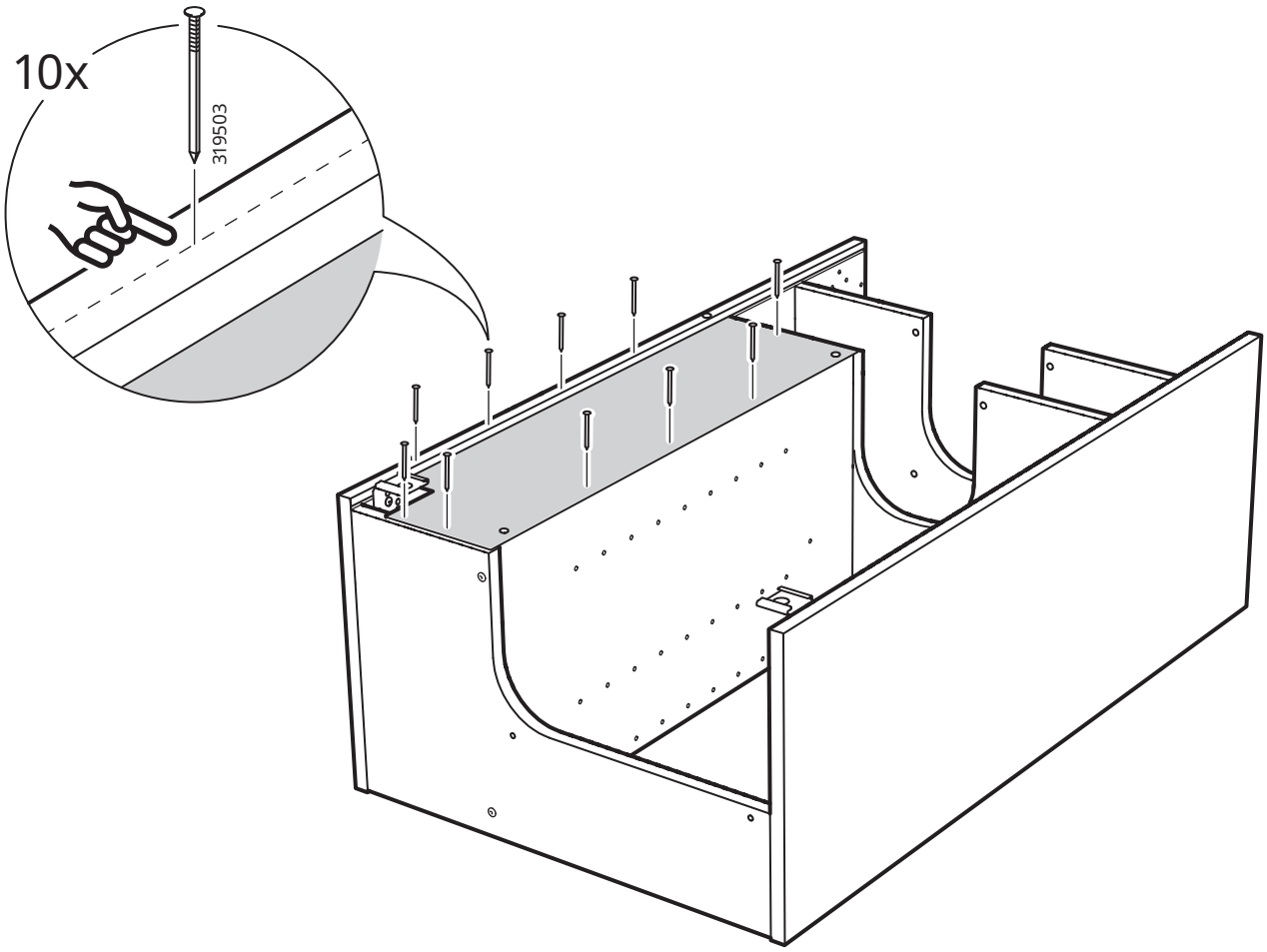

18

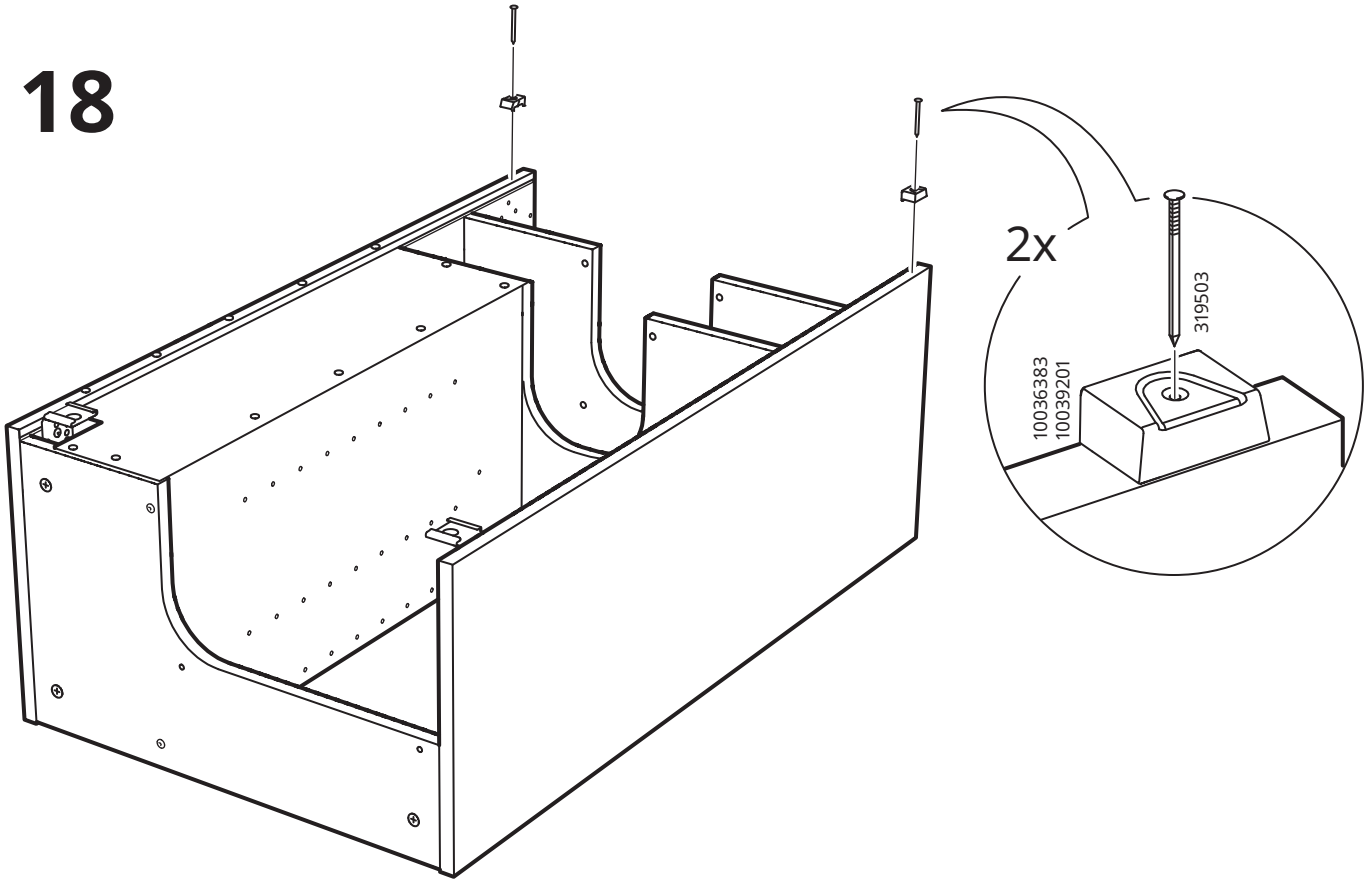

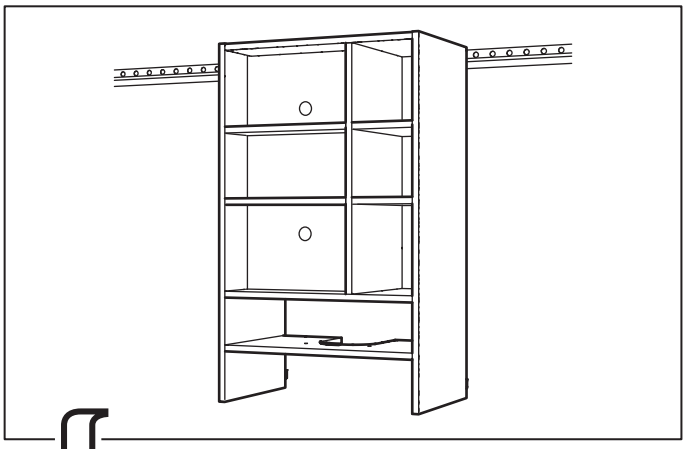

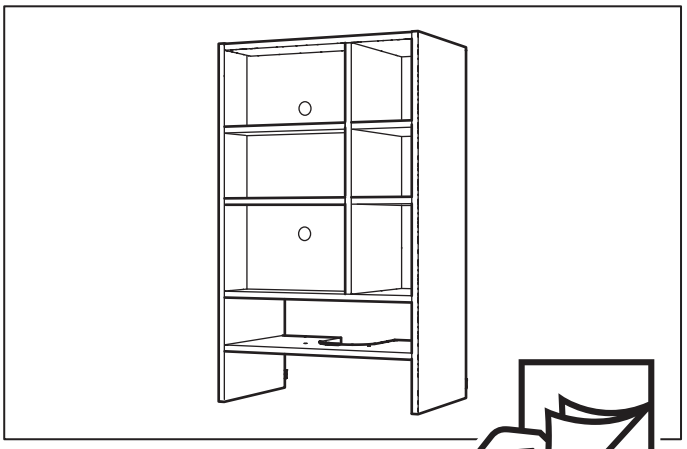

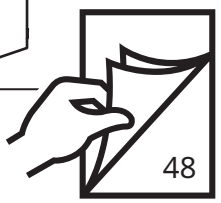

19

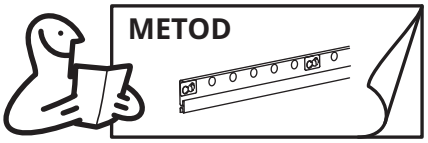

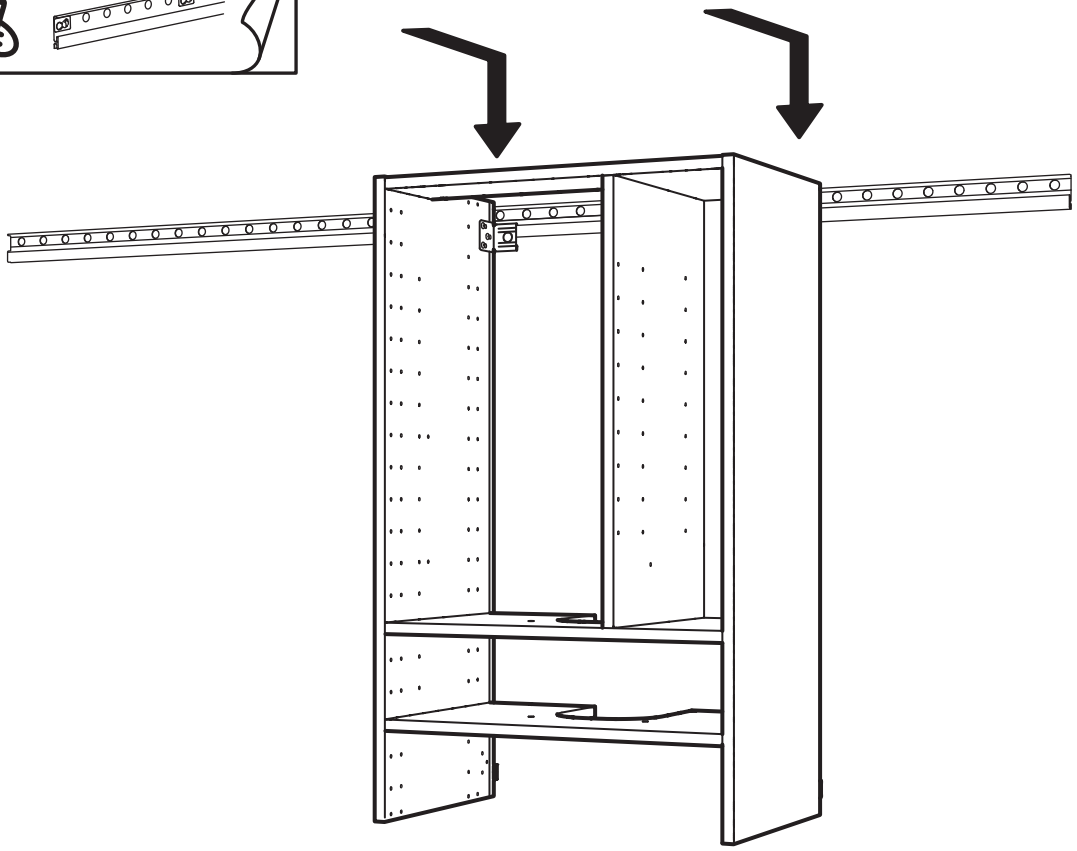

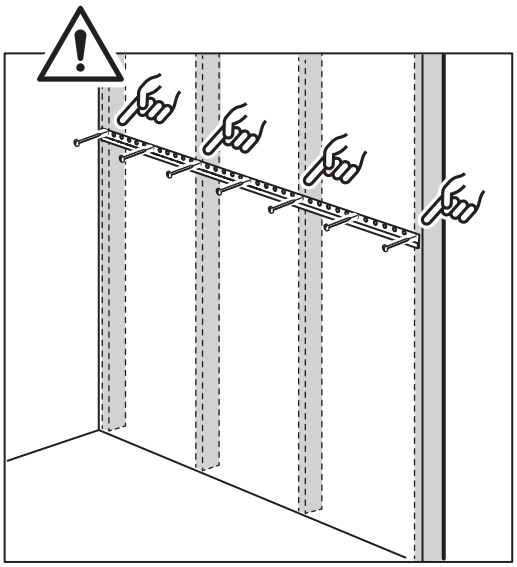

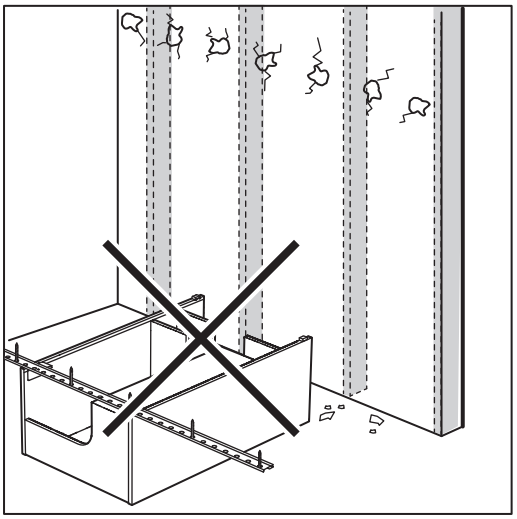

20

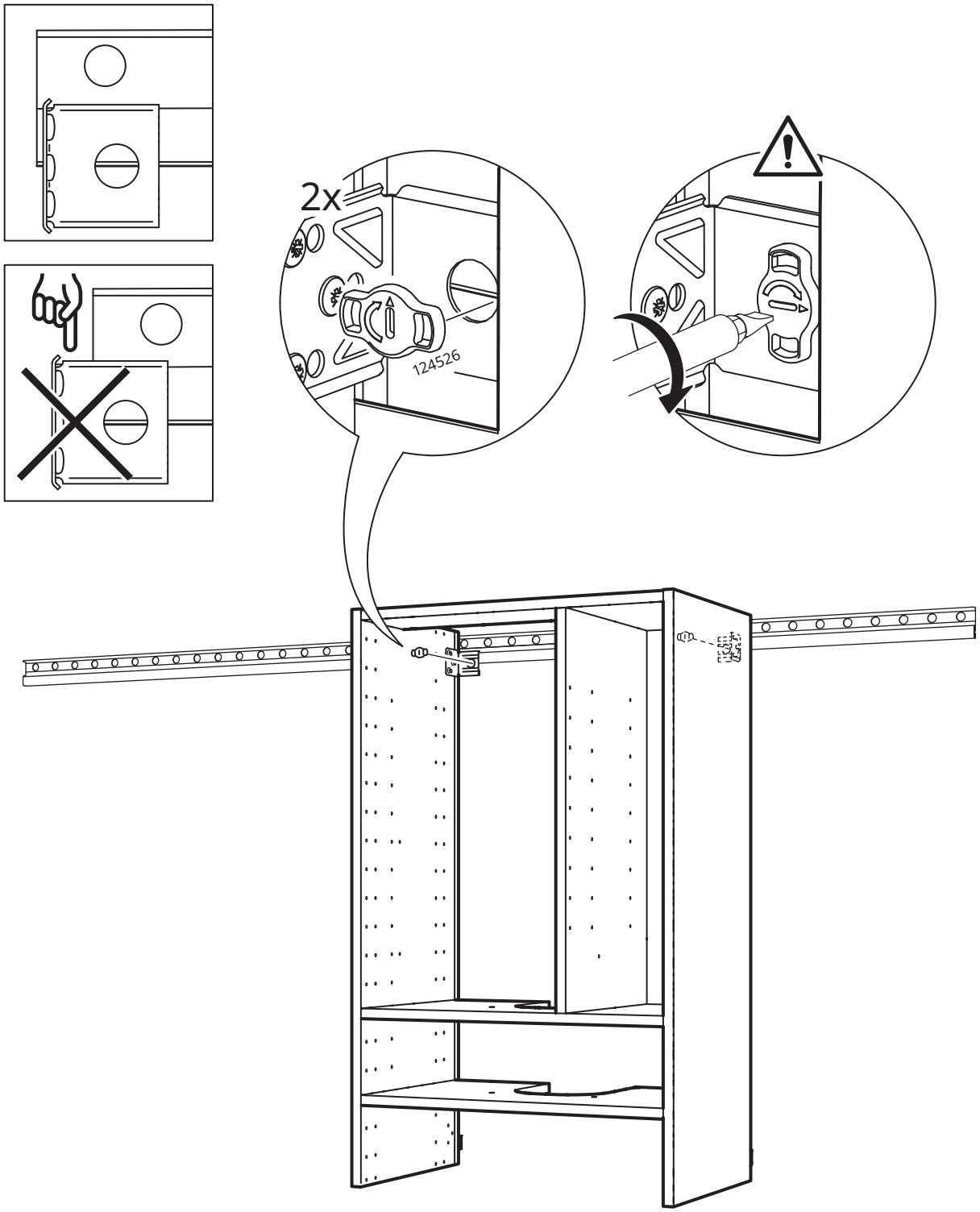

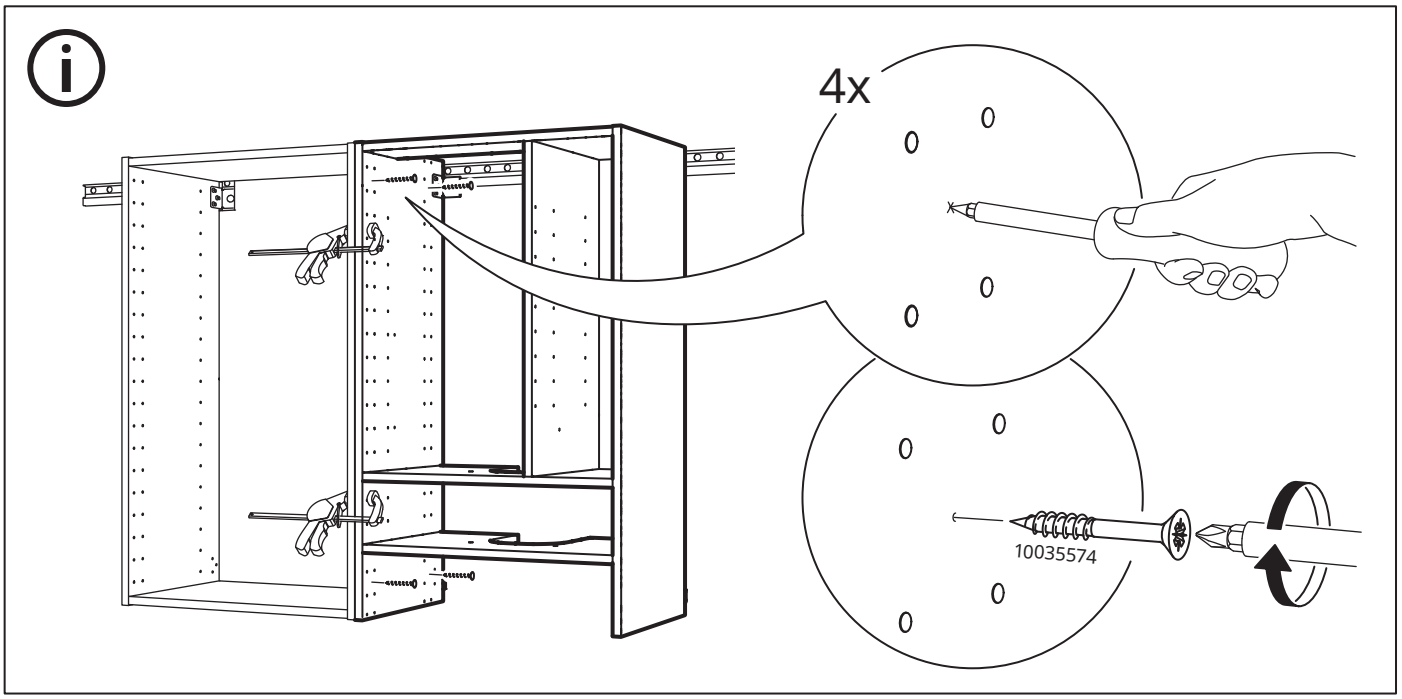

21

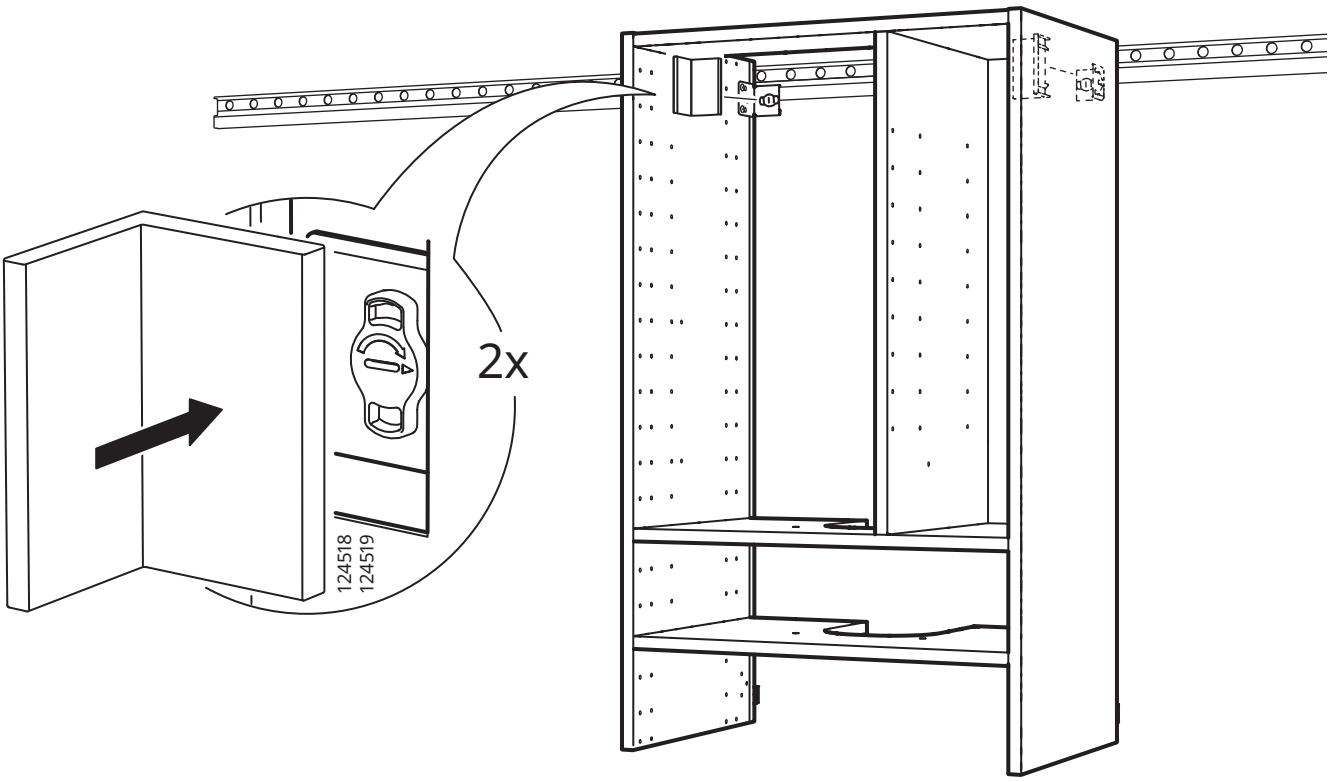

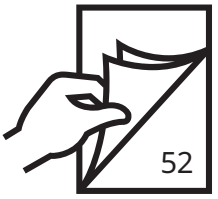

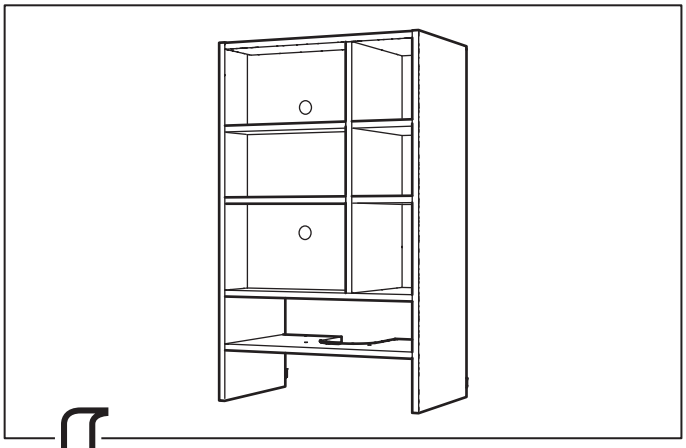

19

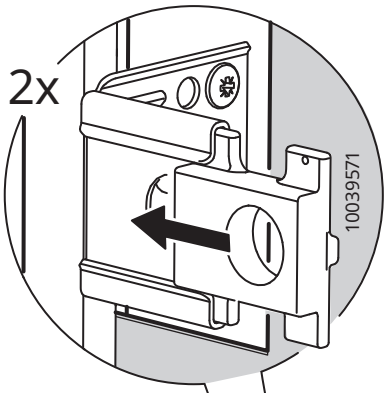

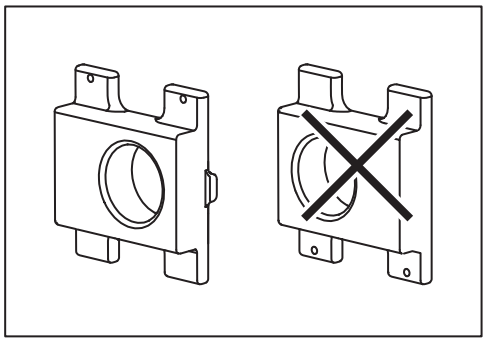

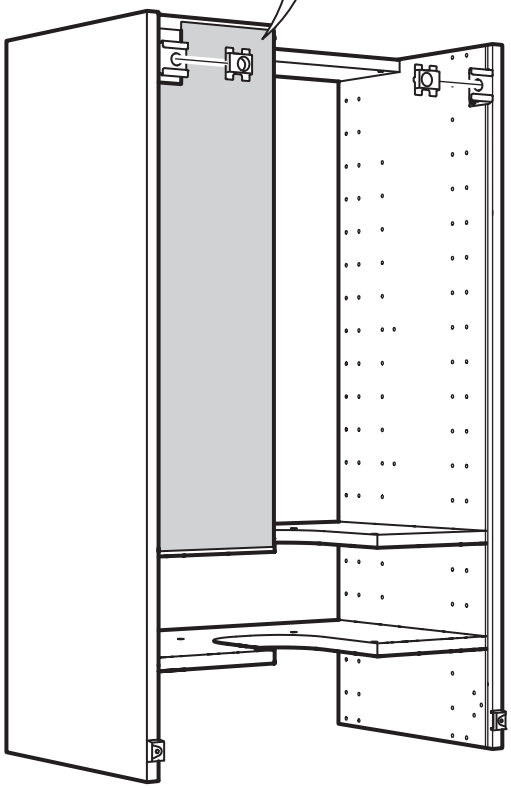

20

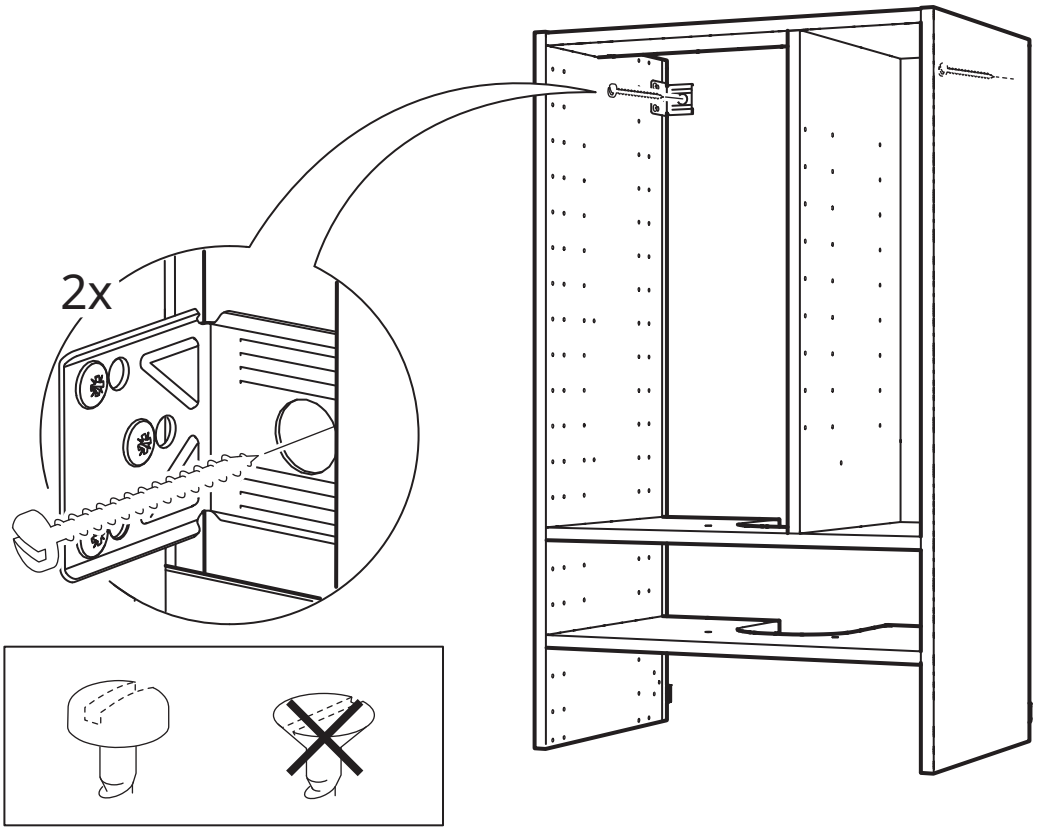

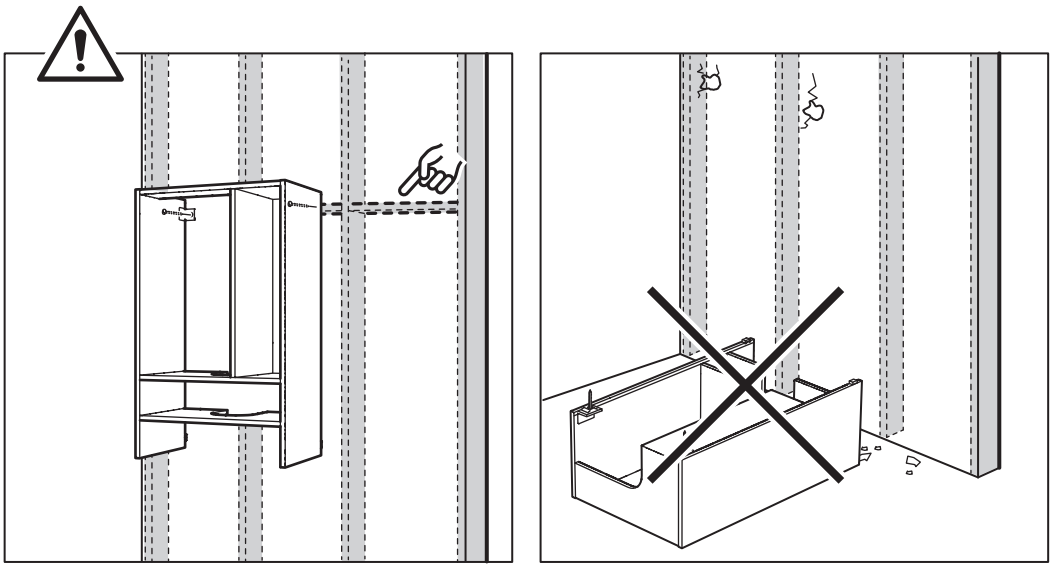

21

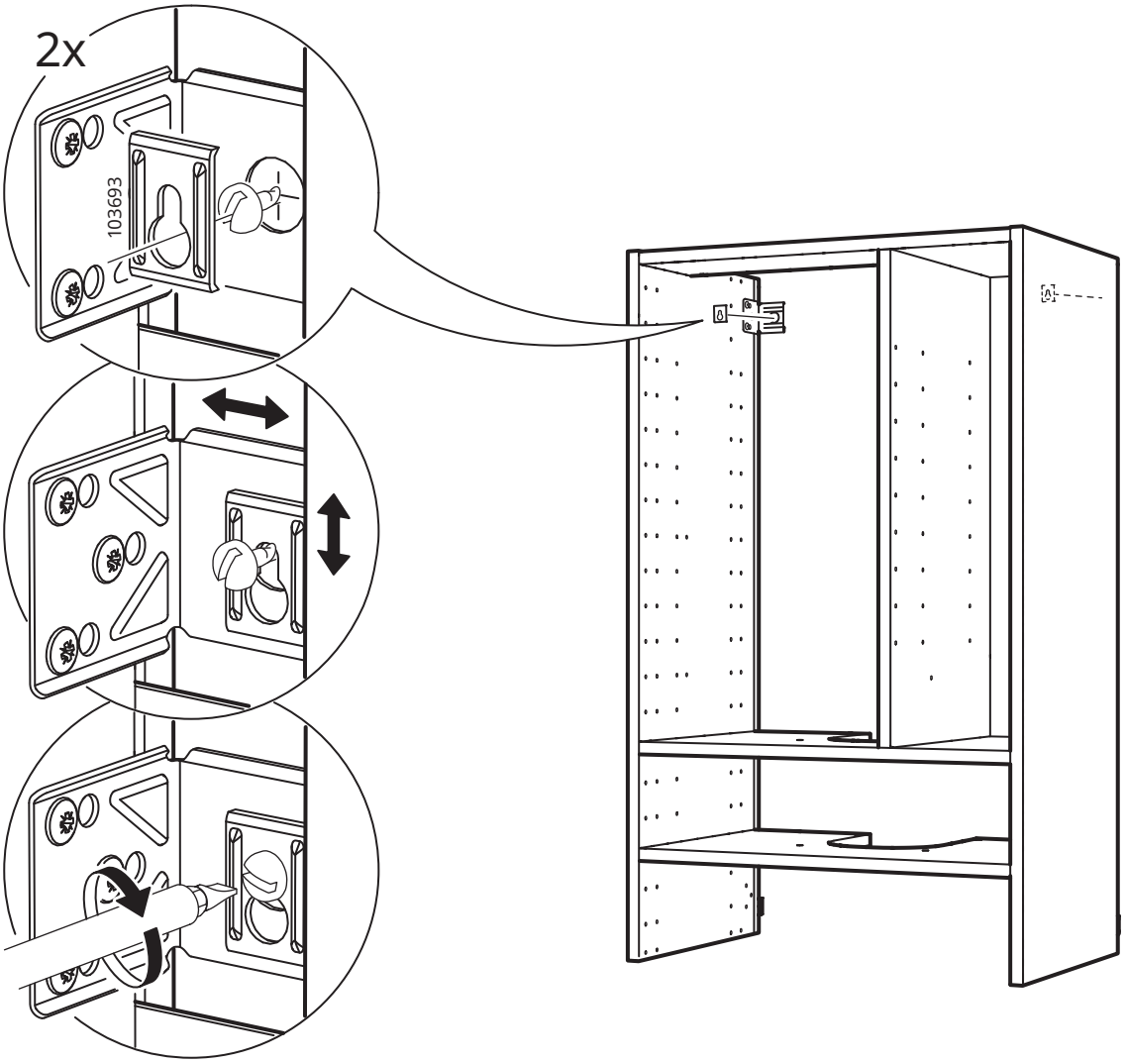

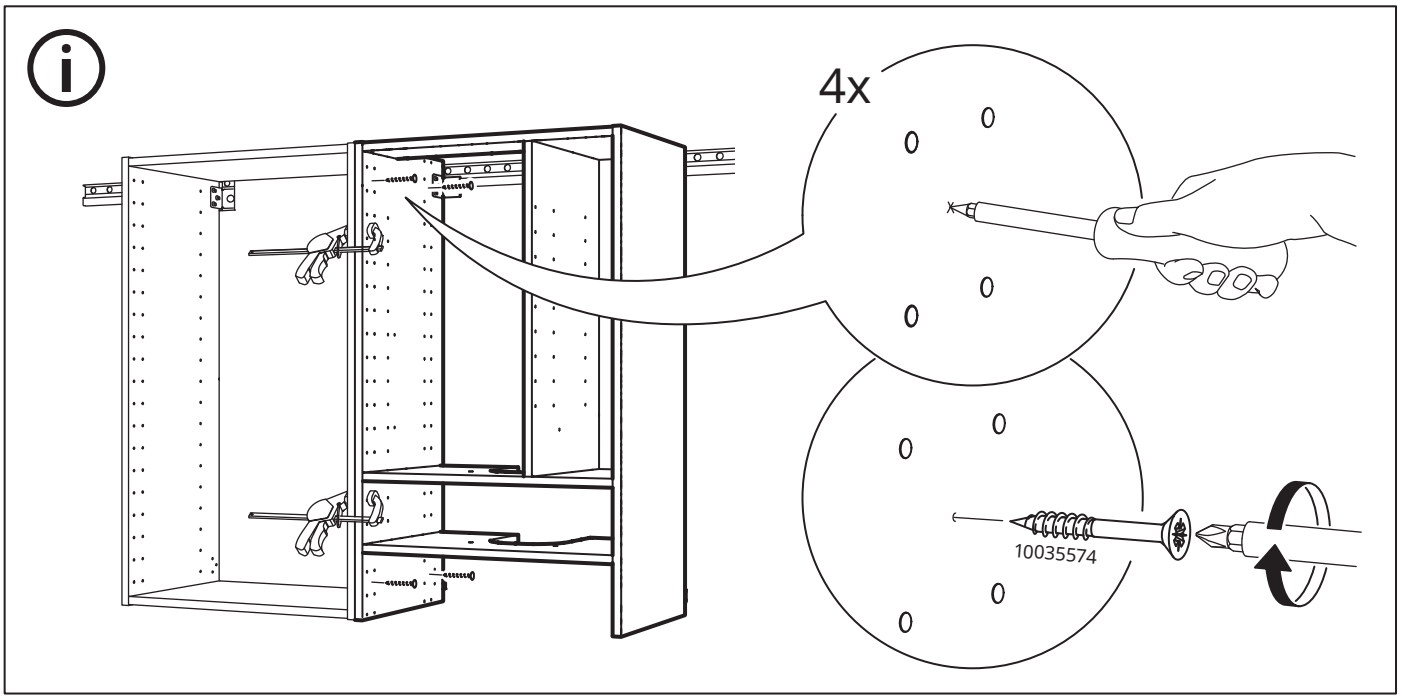

22

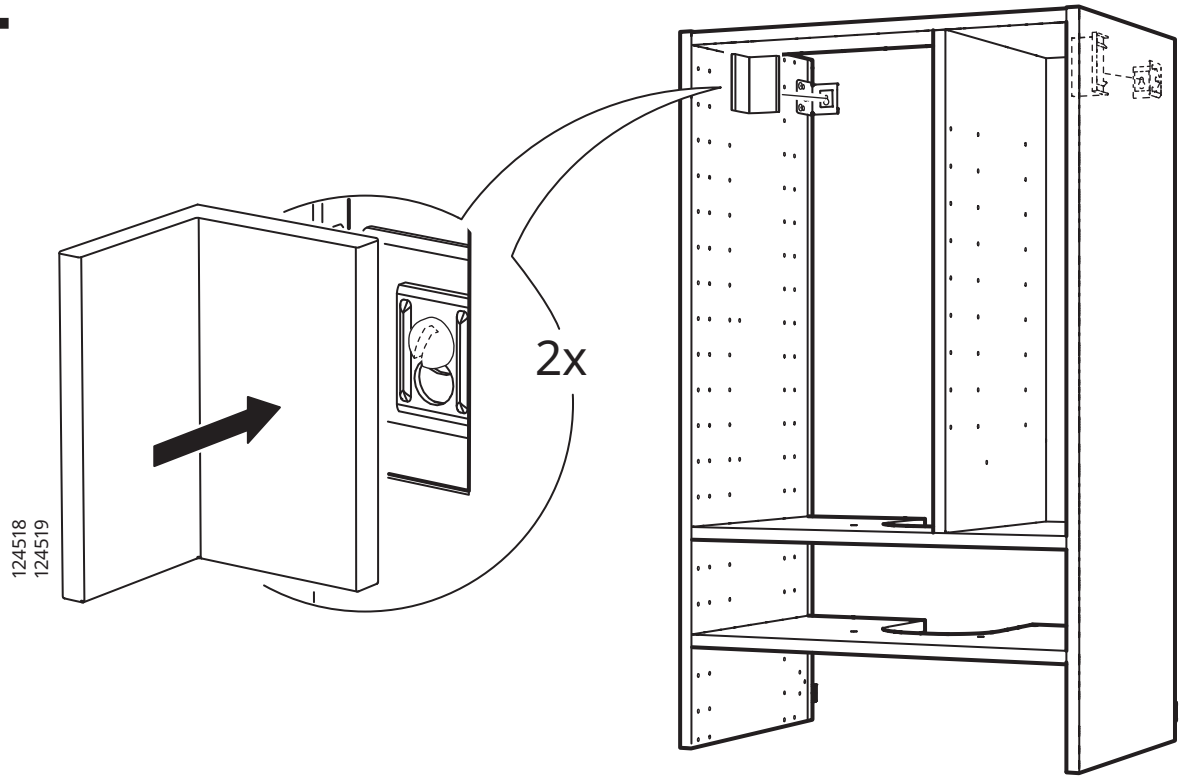

23

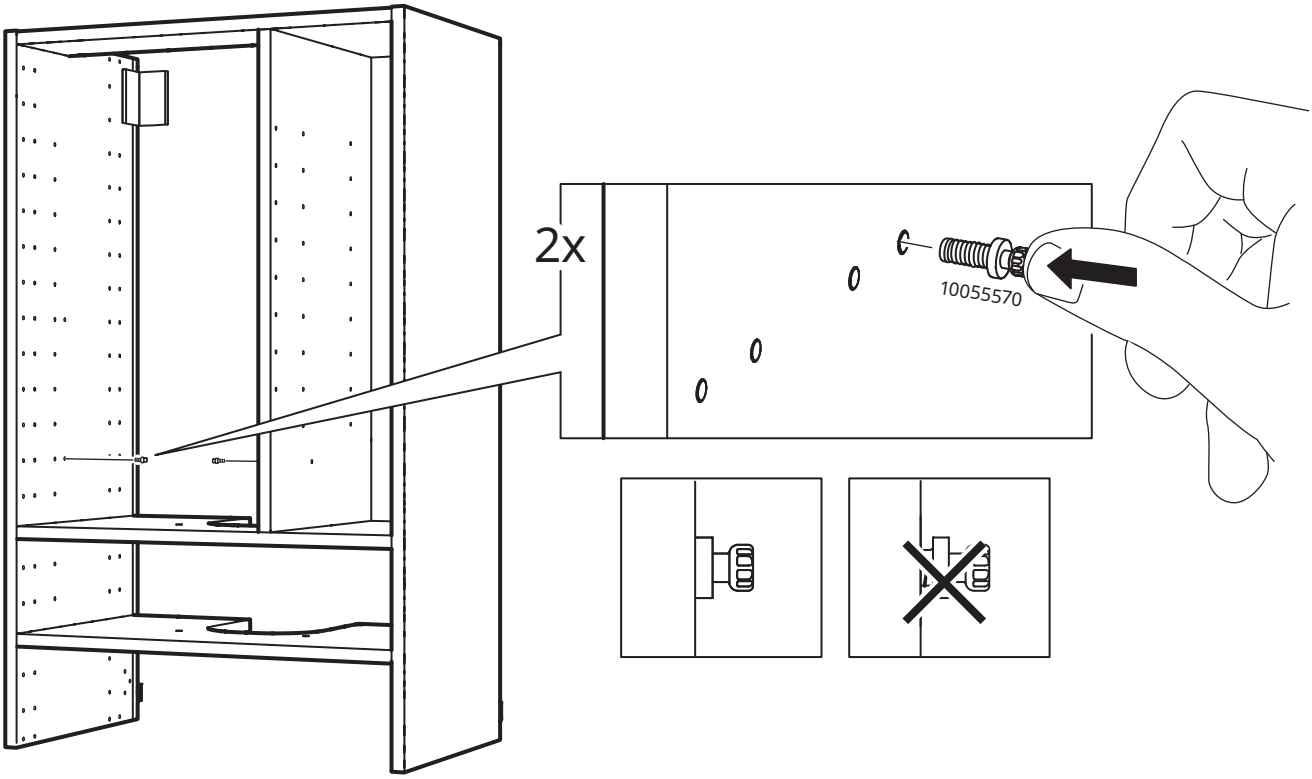

24

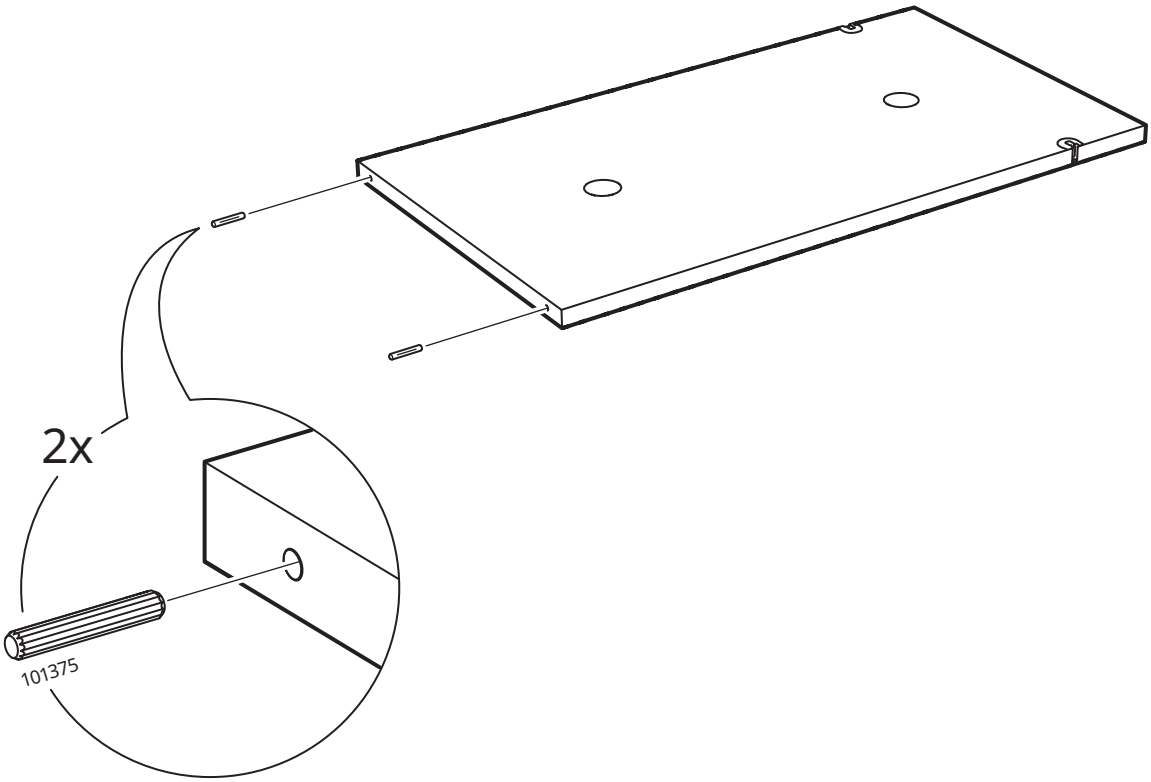

25

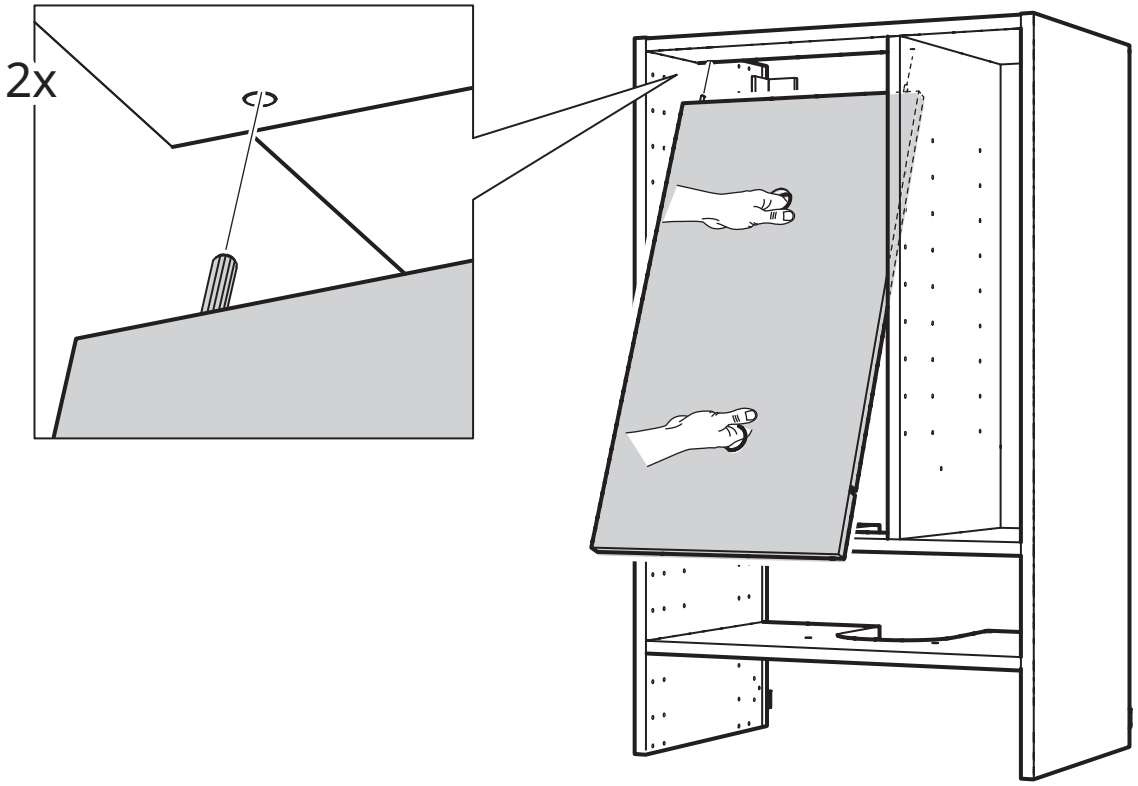

26

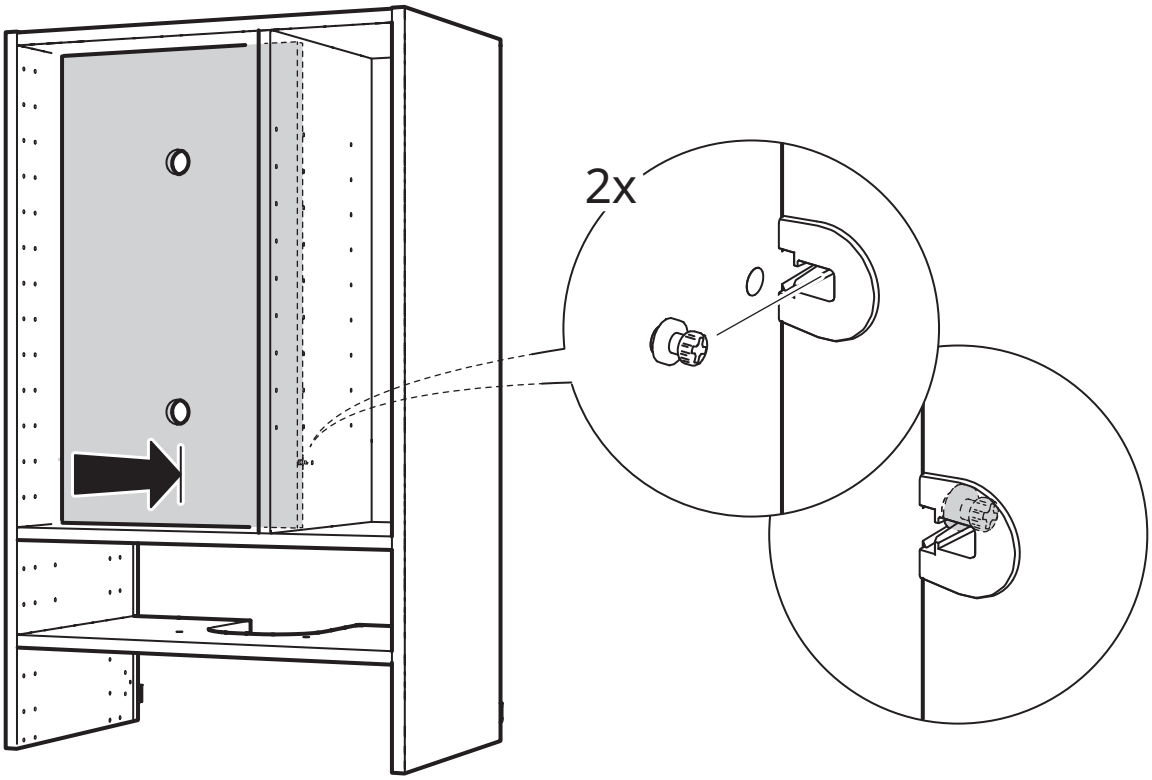

27

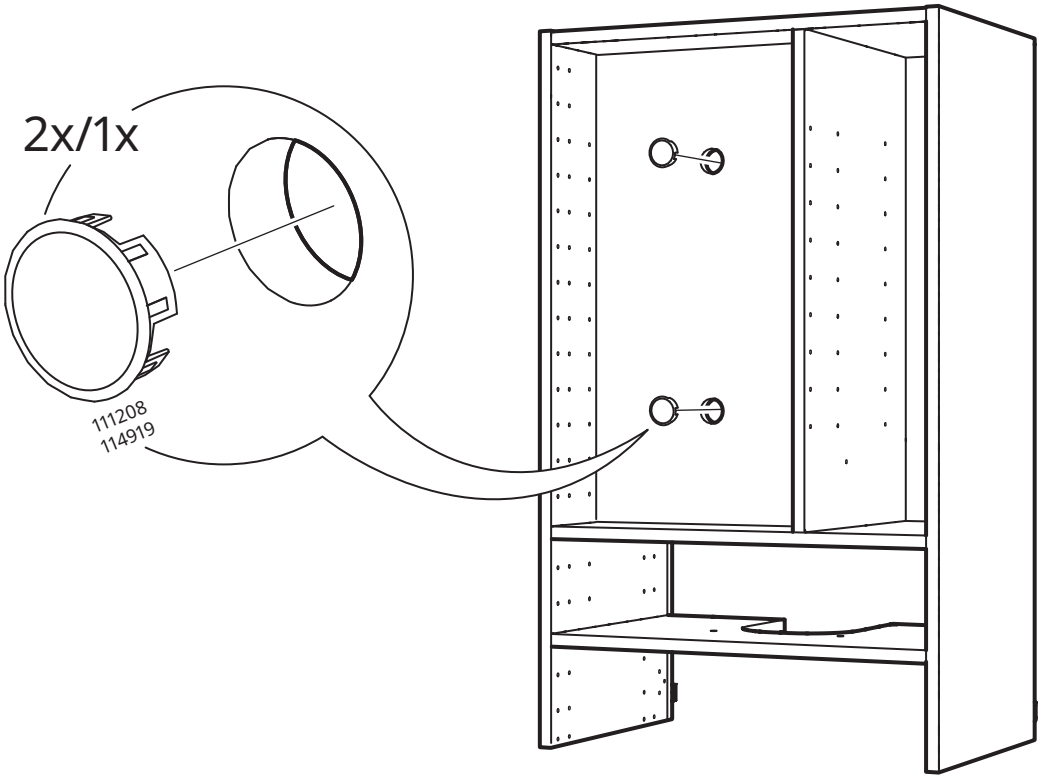

28

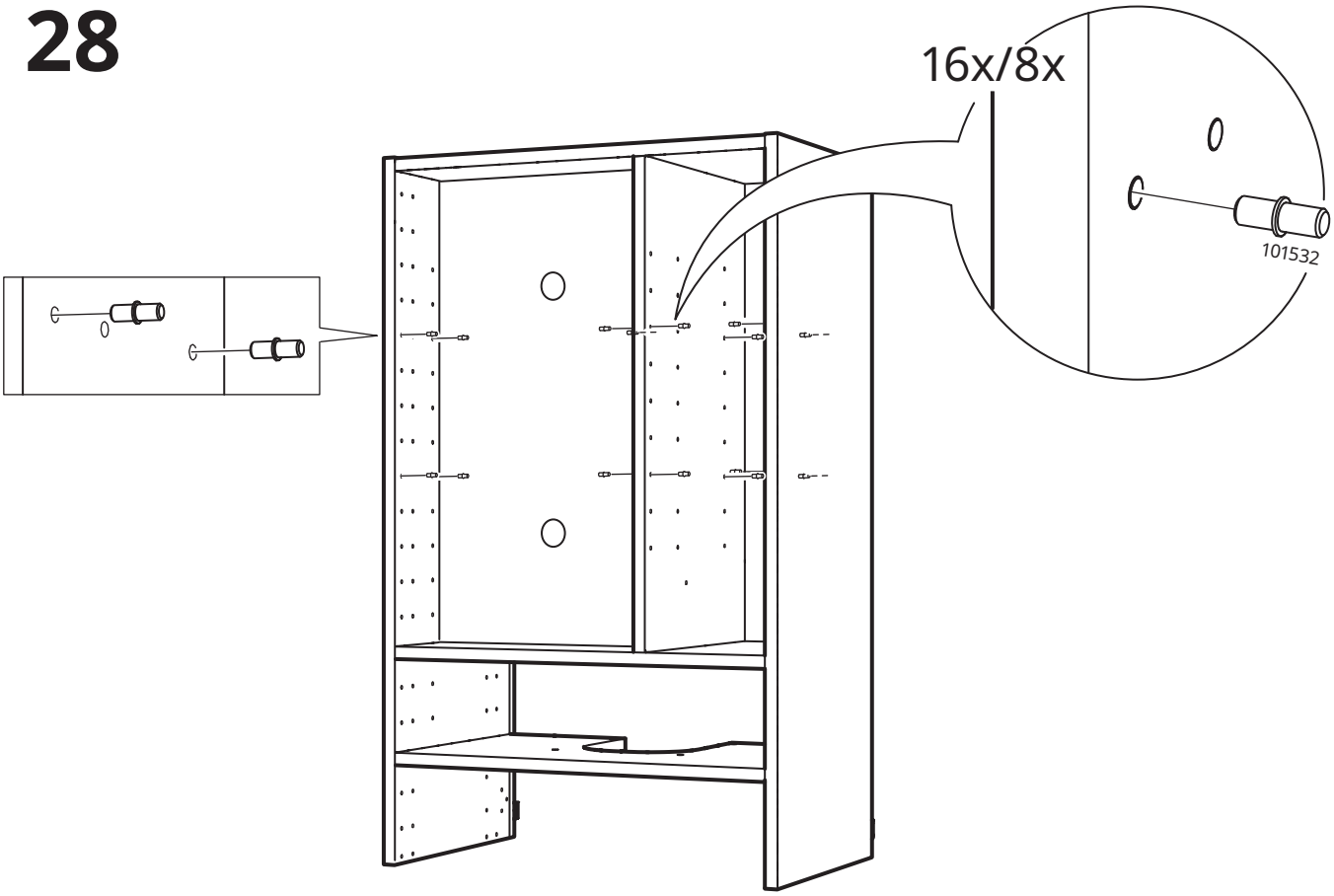

29

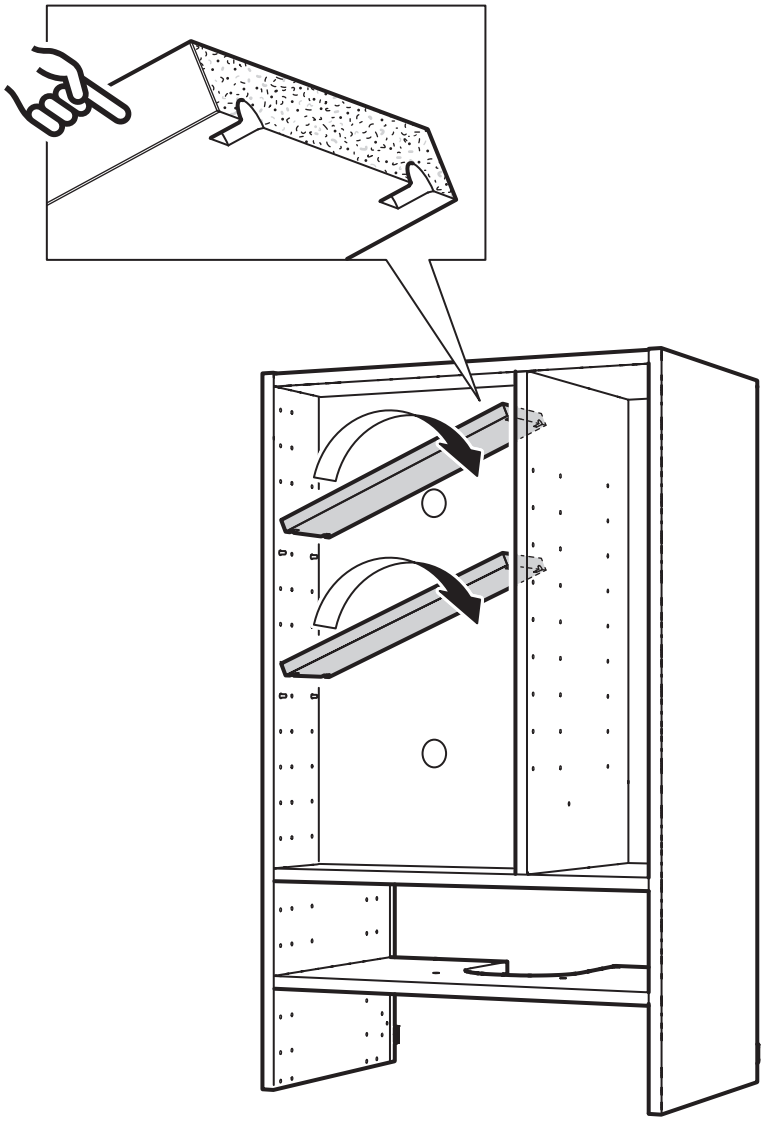

30

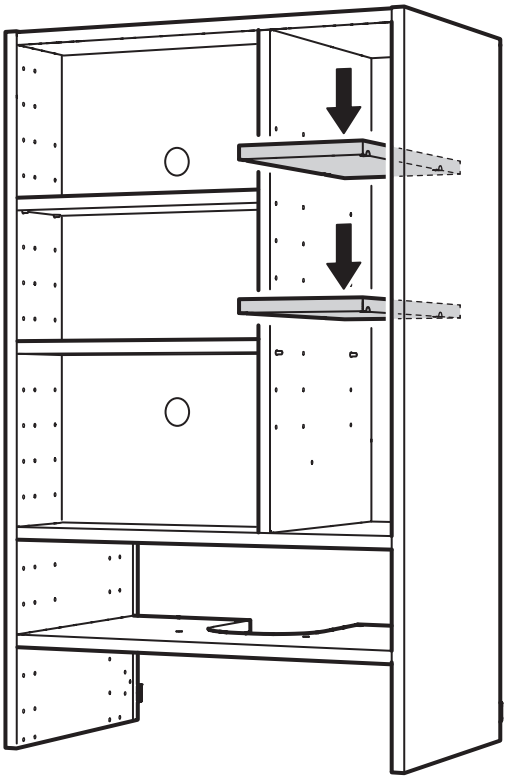

UNDERVERK

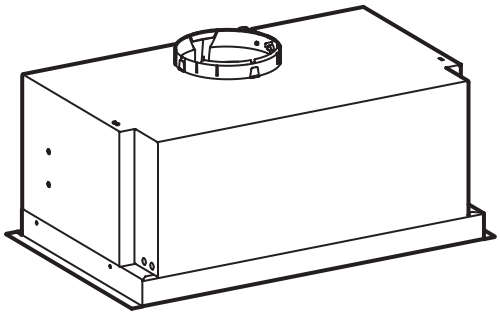

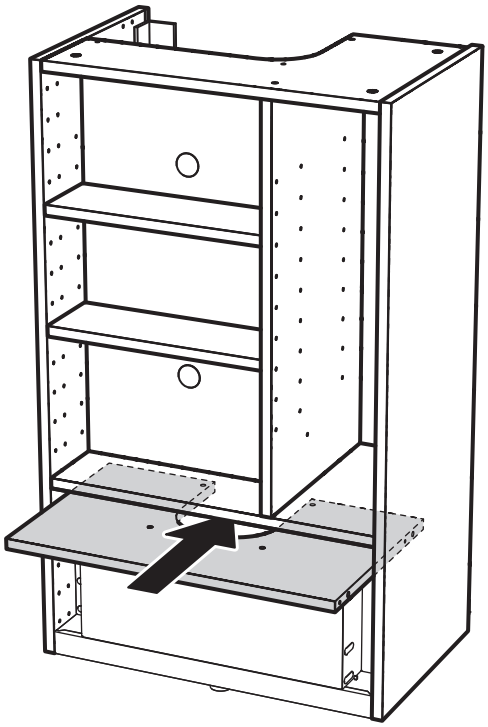

© Inter IKEA Systems B.V. 2024 2024-11-26 AA-2500674-4