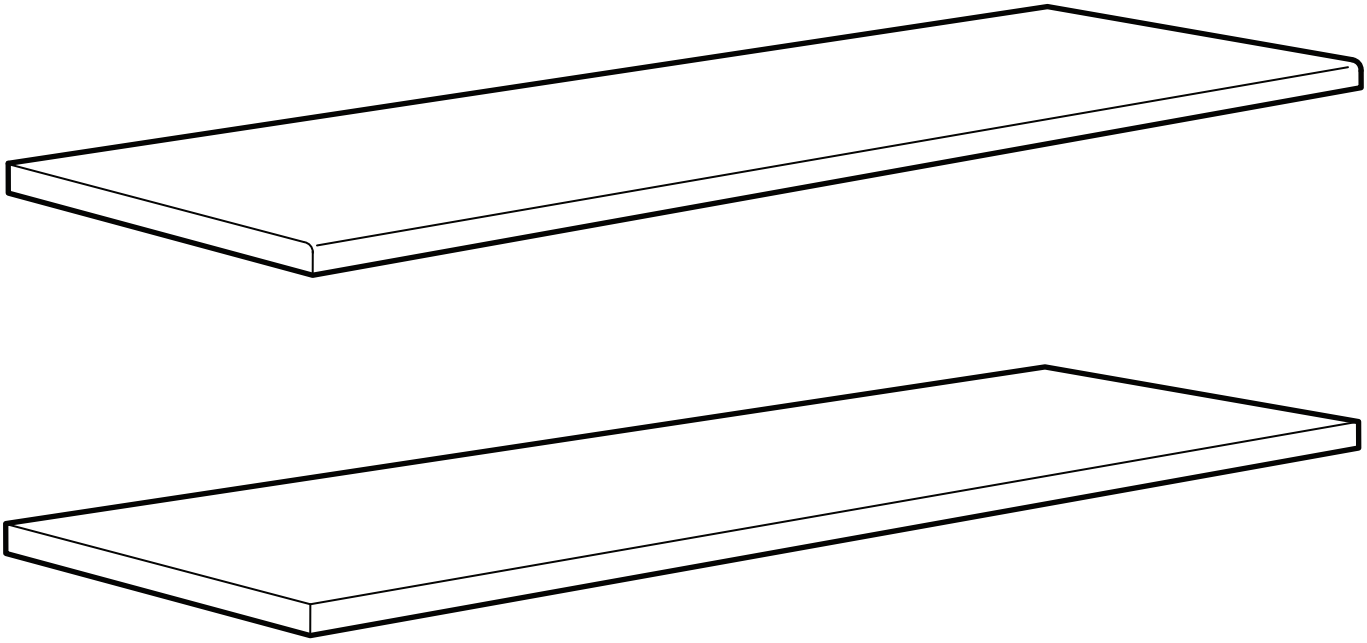

Design and Quality
IKEA of Sweden

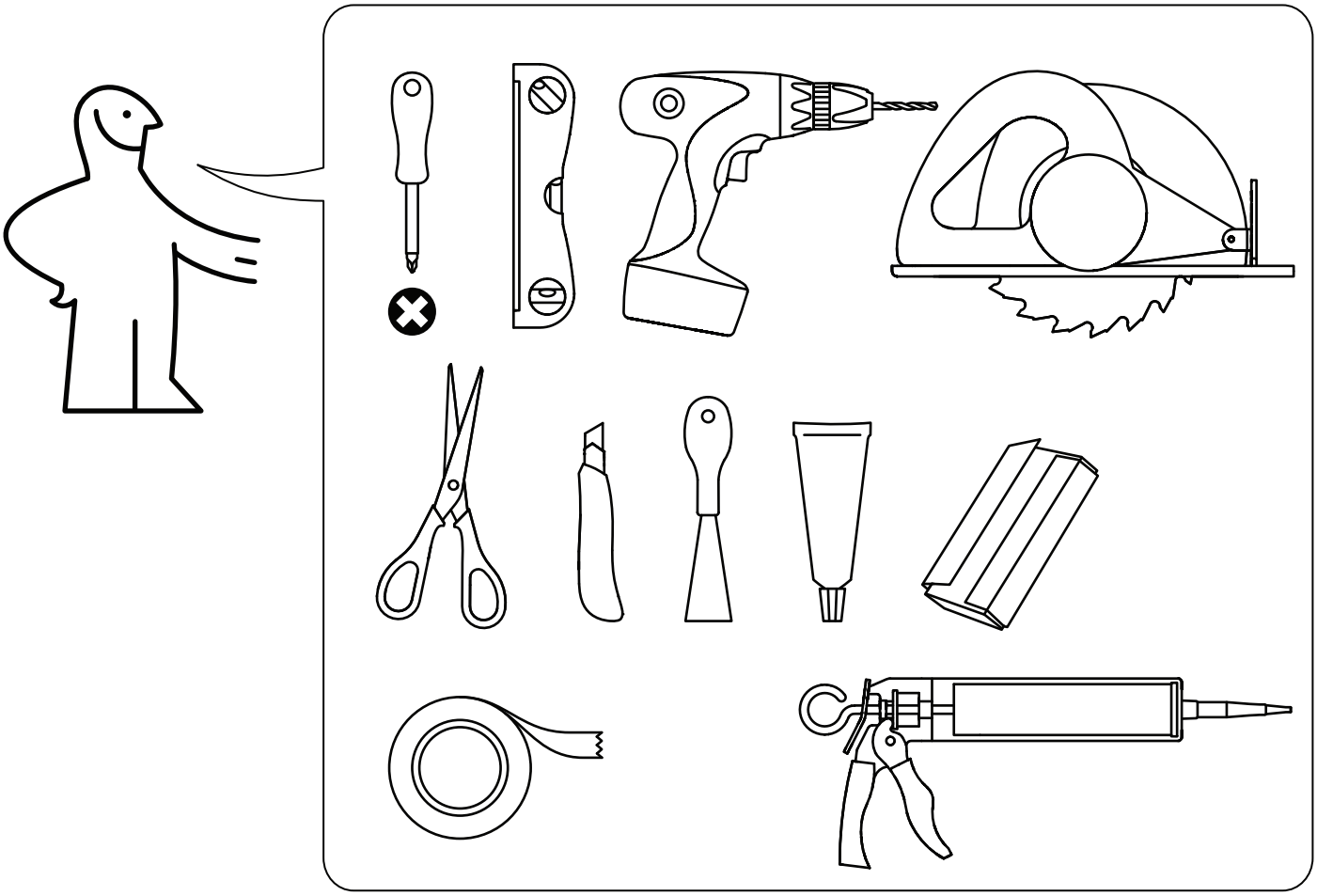

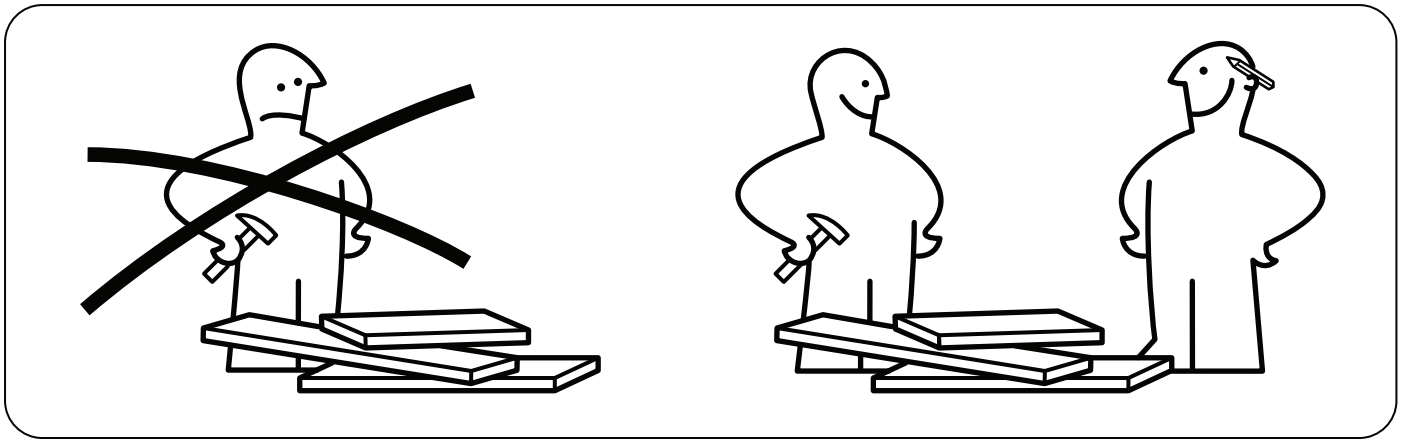

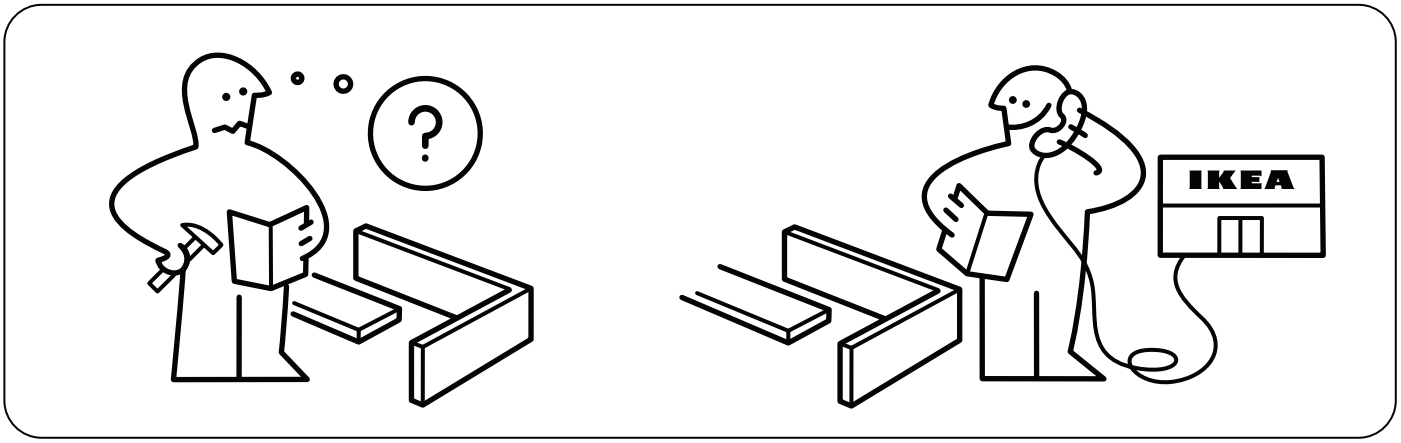
?
IKEA

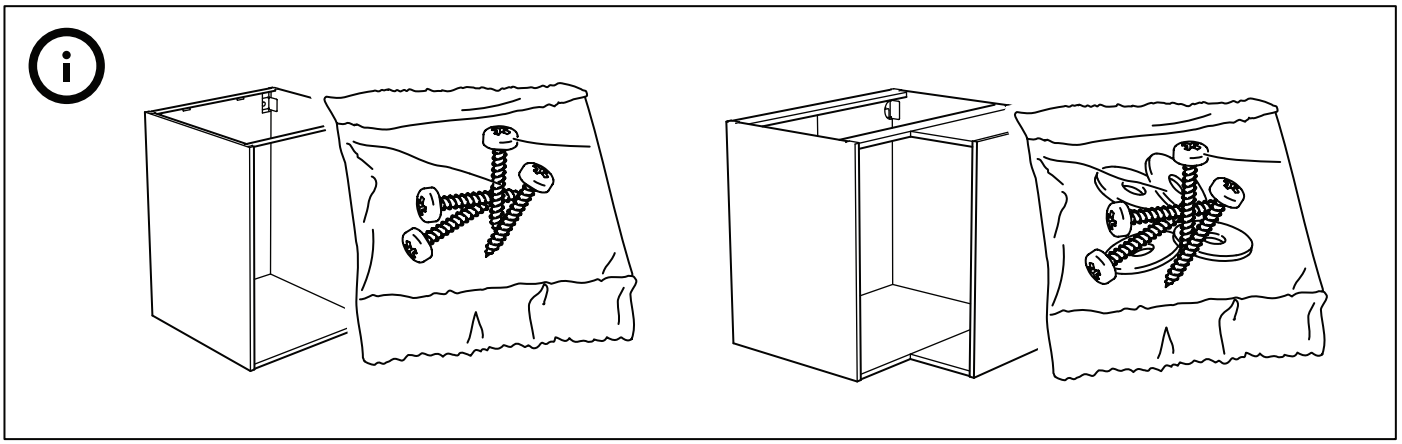

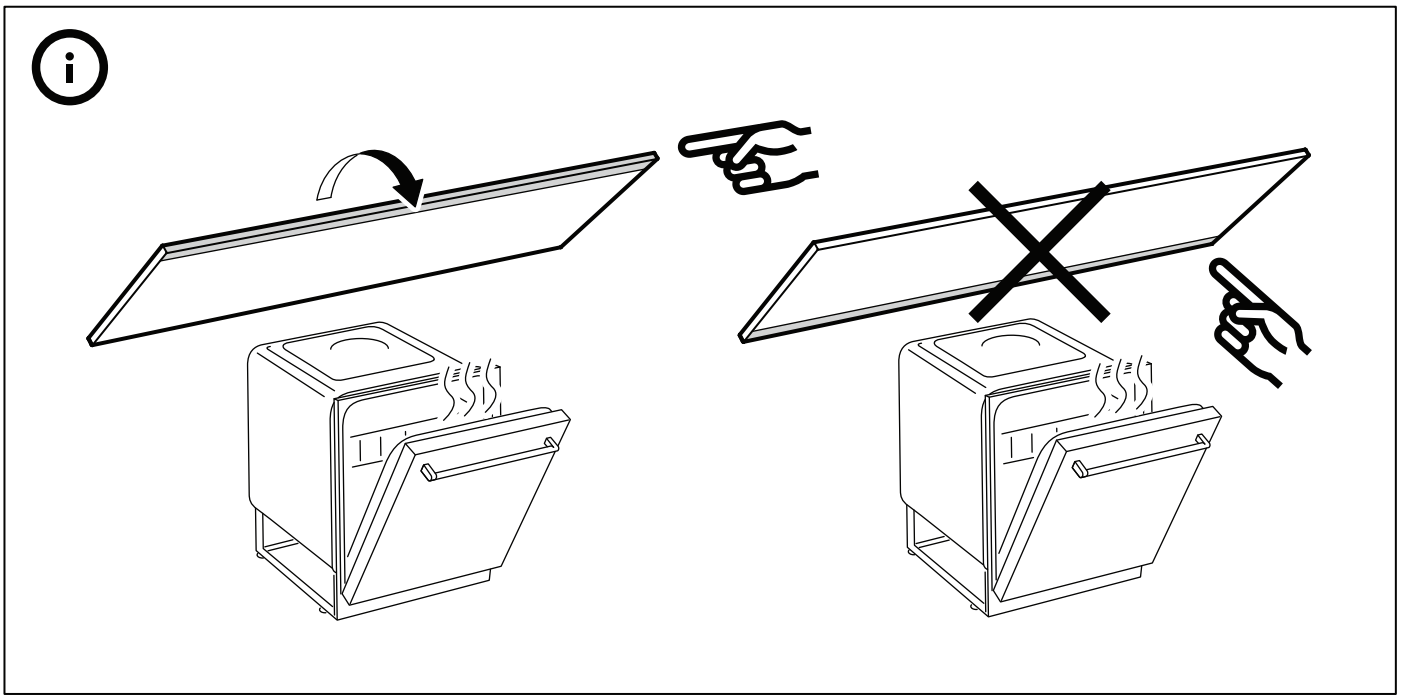

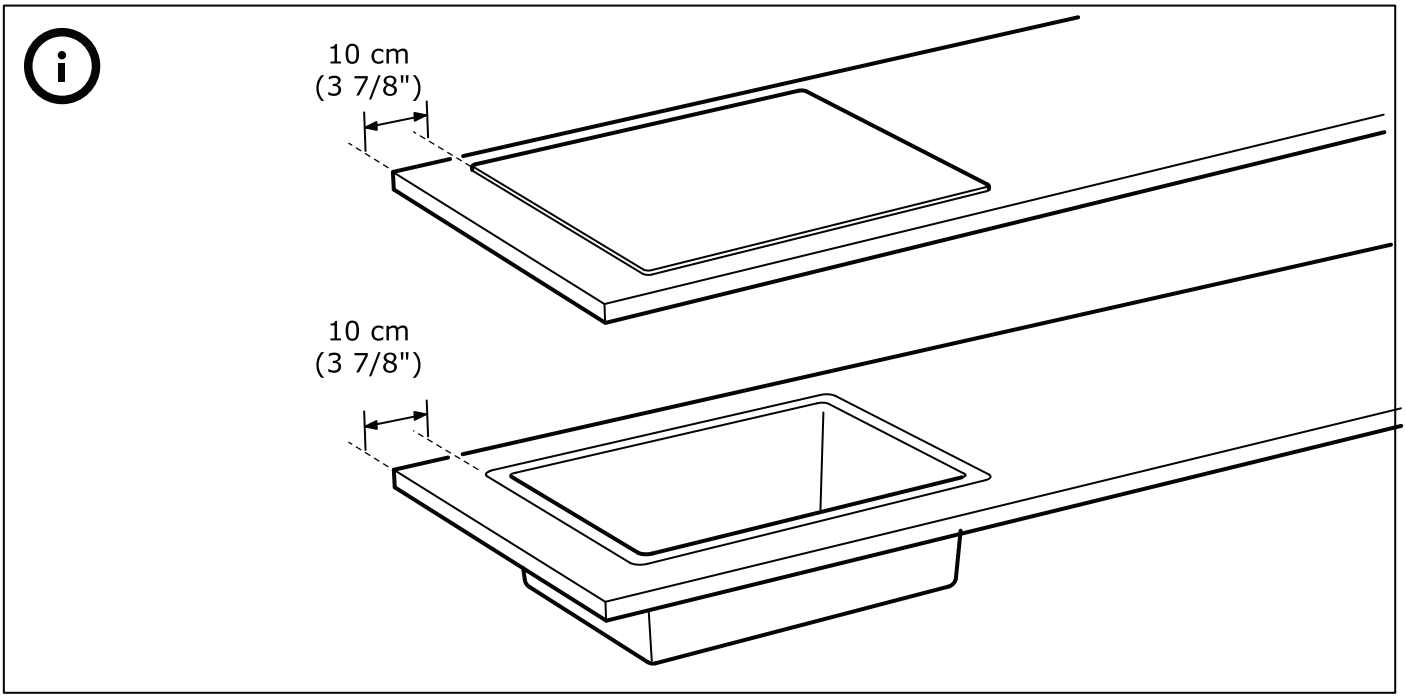
10 cm
(3 7/8")
10 cm
(3 7/8")

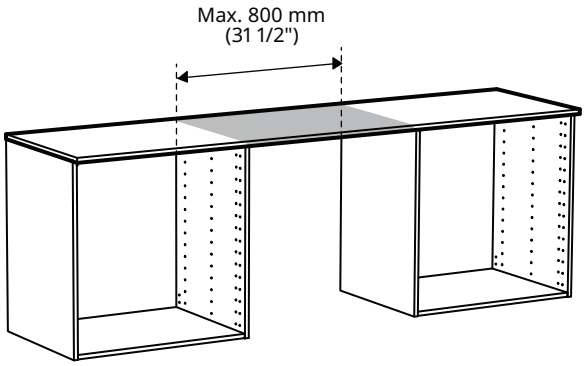
Max. 800 mm
(31 1/2")

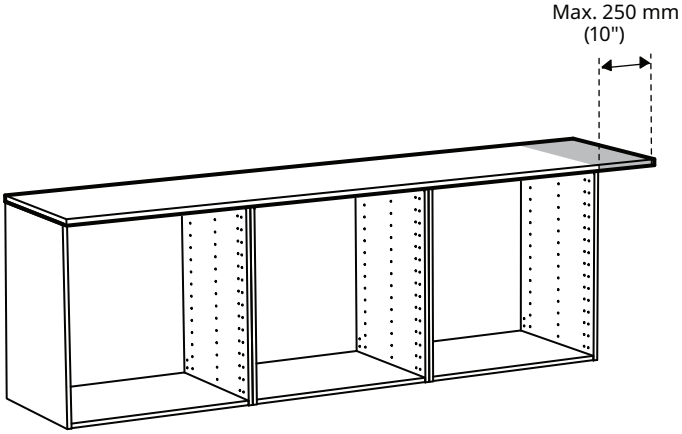
Max. 250 mm
(10")

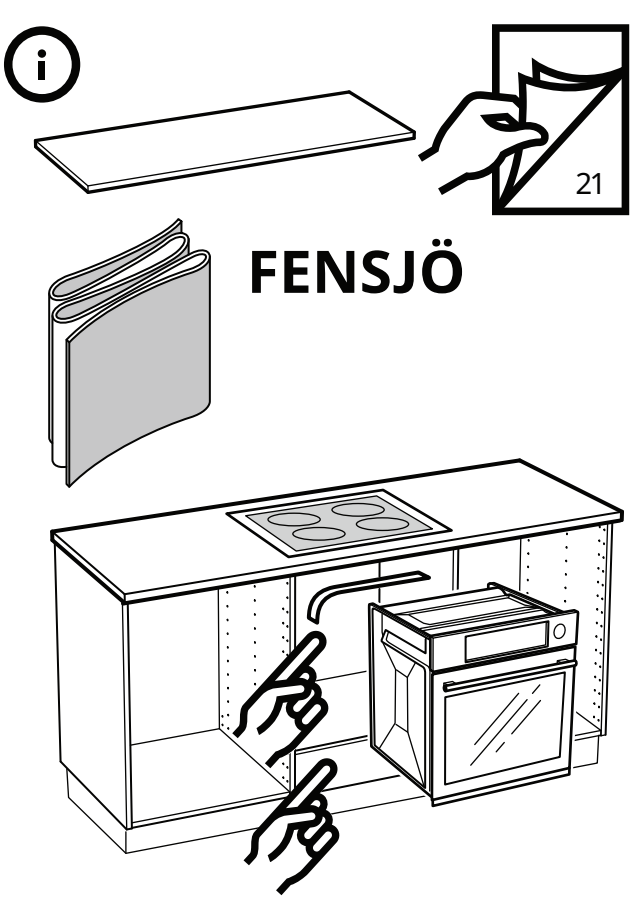

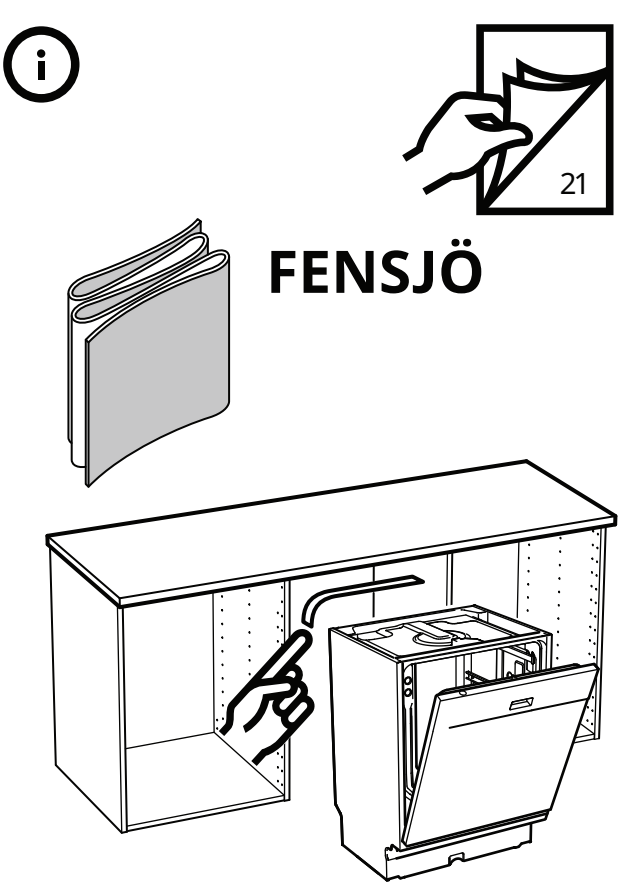

Español
Se vende aparte

Català
Es ven per separat.

Euskara
Bereiz saltzen dira.

Galego
Véndese por separado

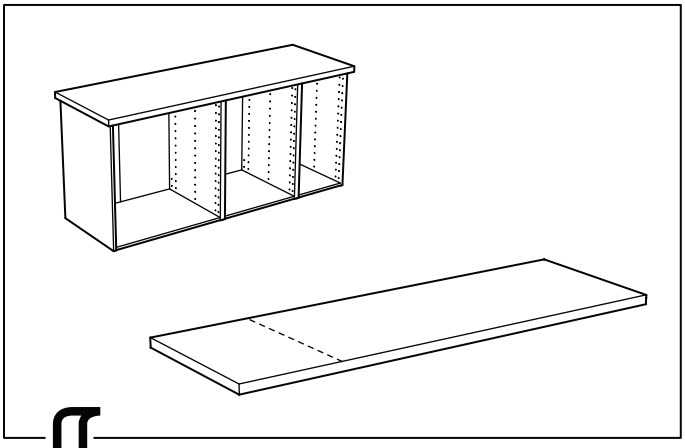

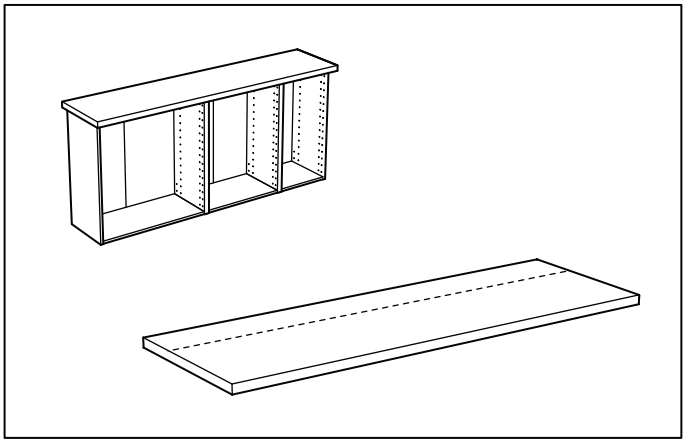

1

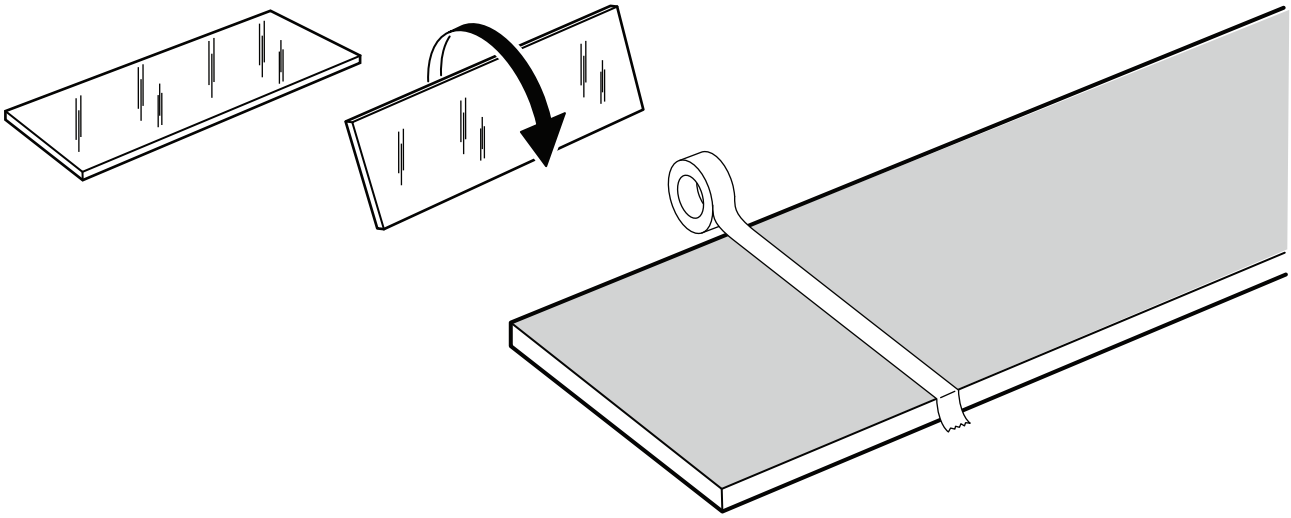

2

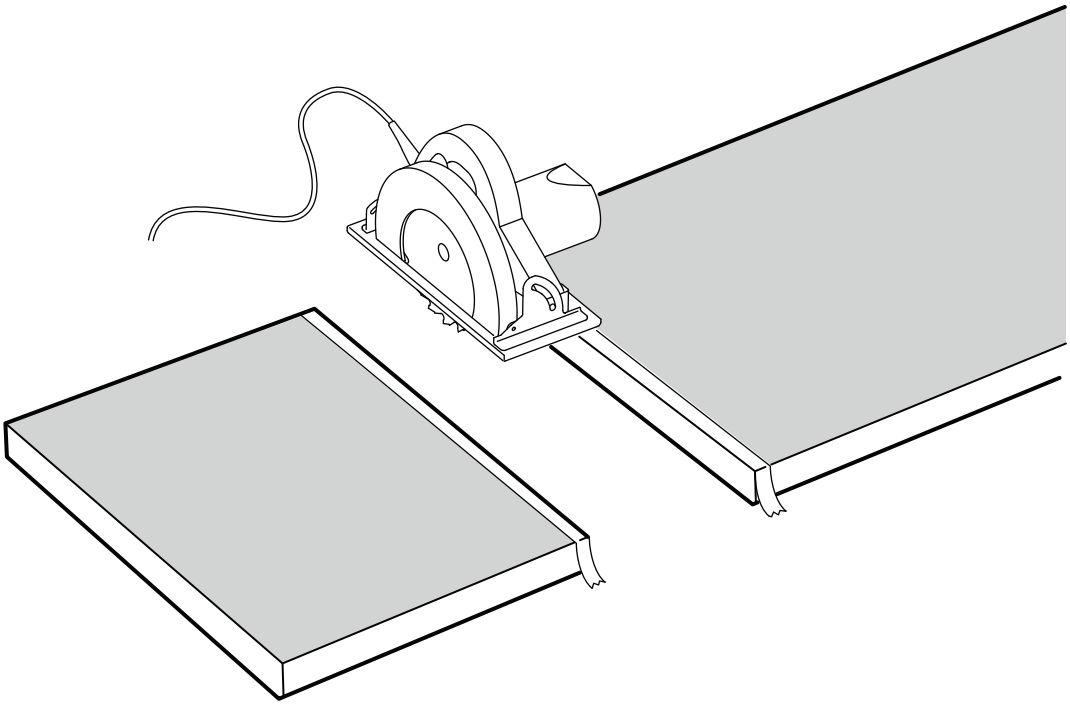

Español

Es importante cortar la encimera recta.

En caso de duda, ponte en contacto con un especialista local.

Català

És important tallar el taulell recte.

Si tens dubtes, posa't en contacte amb un especialista local.

Euskara

Oso garrantzitsua da sukalde-gainekoa zuzen jartzea. Zalantzarik baduzu, jar zaitez harremanetan tokiko aditu batekin.

3

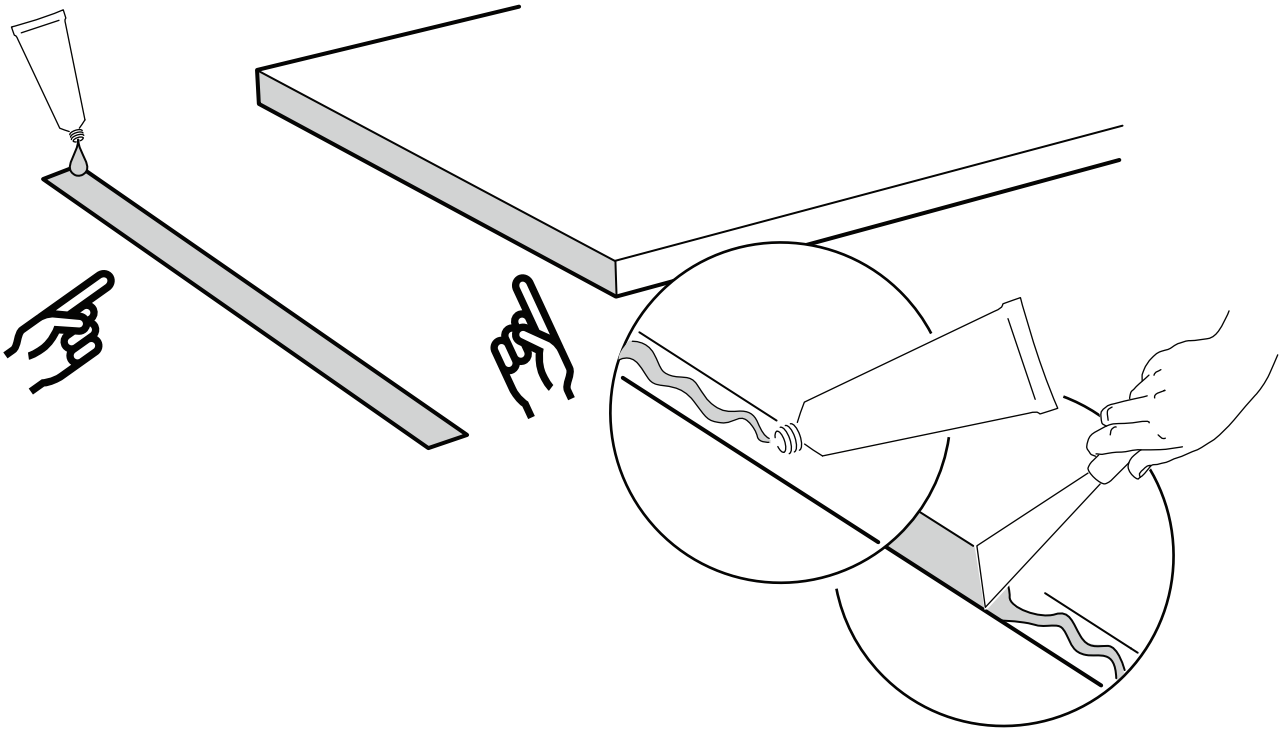

Español
Si tienes que cortar la encimera, utiliza cola de contacto para pegar la tira de cantear en el borde cortado.Nota: La cola de contacto no se incluye.

Català
Si has de tallar el taulell, fes servir cola de contacte per enganxar la tira de cantellejar a la vora que has tallat. Nota: la cola de contacte no s'inclou.

Euskara
Sukalde-gainekoa moztu behar baduzu, erabili kontaktuzko lekeda moztutako ertzean tira itsasteko. Oharra: Kontaktuzko lekeda bereiz saltzen da.

Galego
Se tiveres que cortar o mesado, utiliza cola de contacto para pegar a tira de cantear no bordo cortado. Nota: Non se inclúe a cola de contacto.

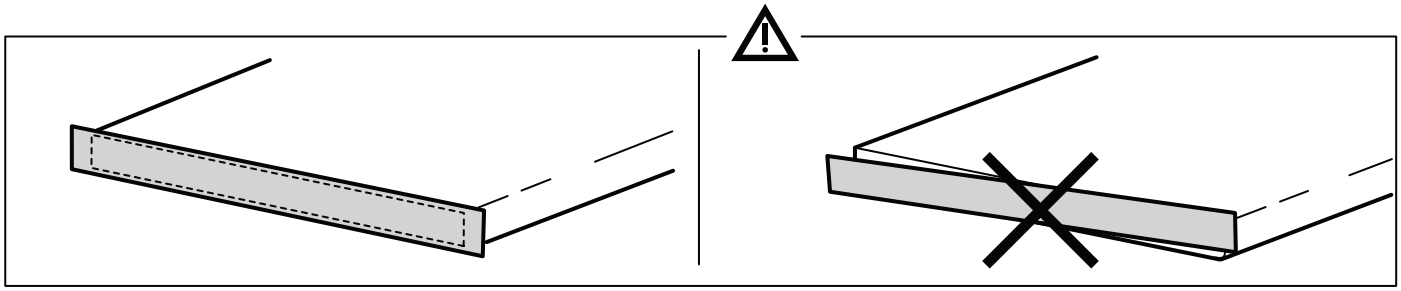

4

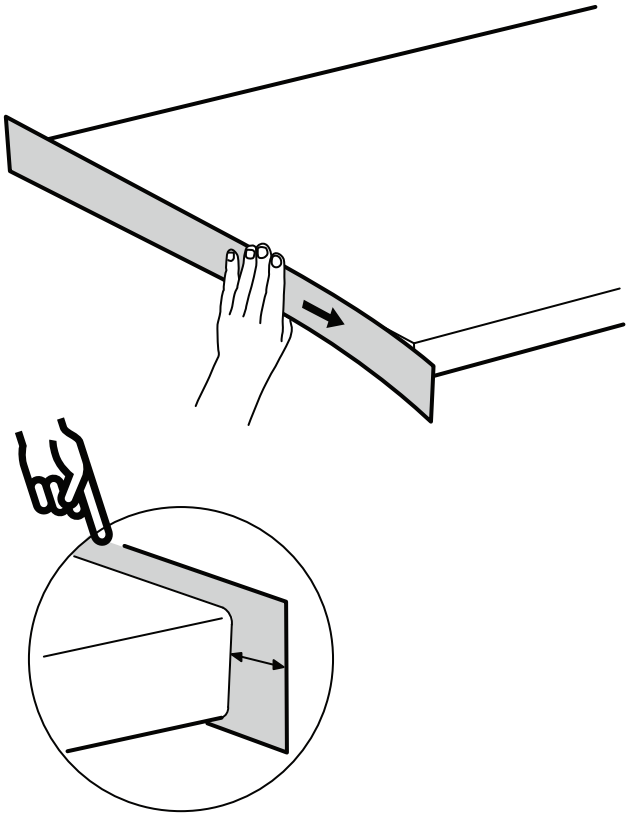

5

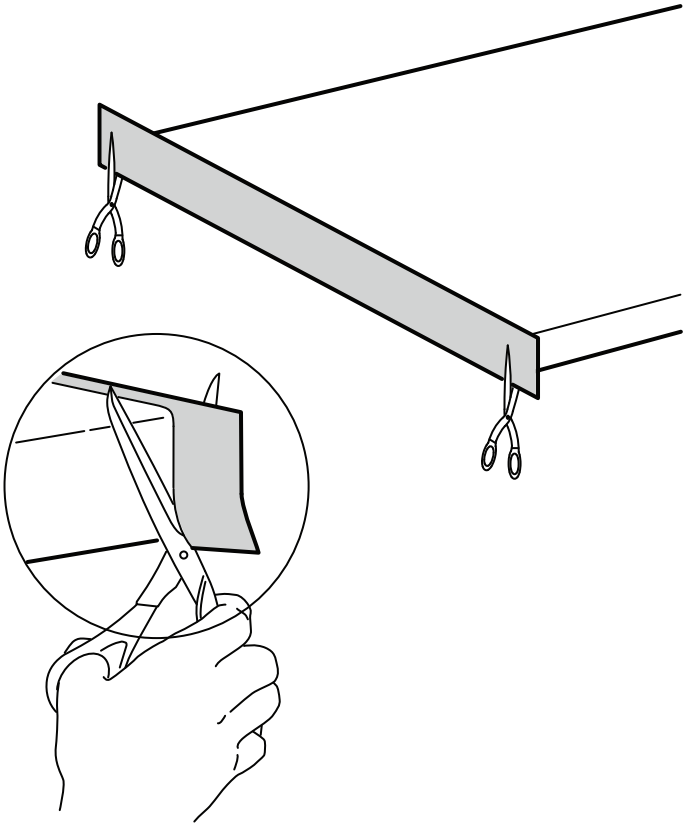

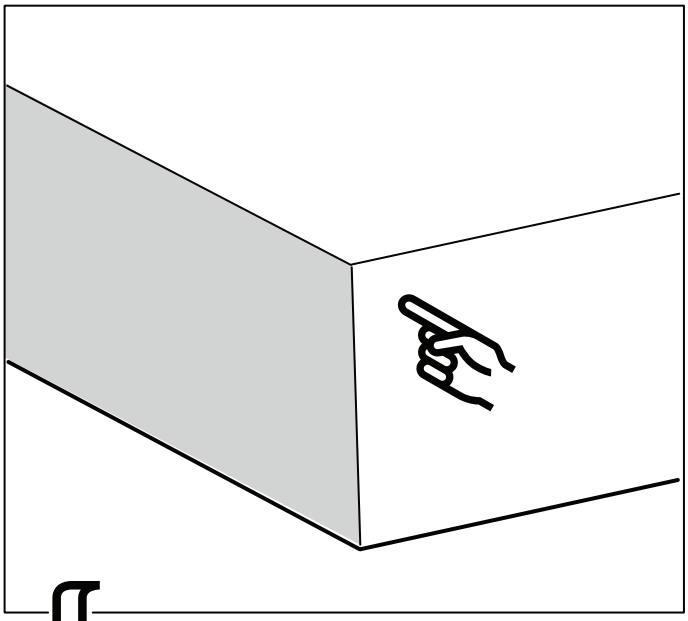

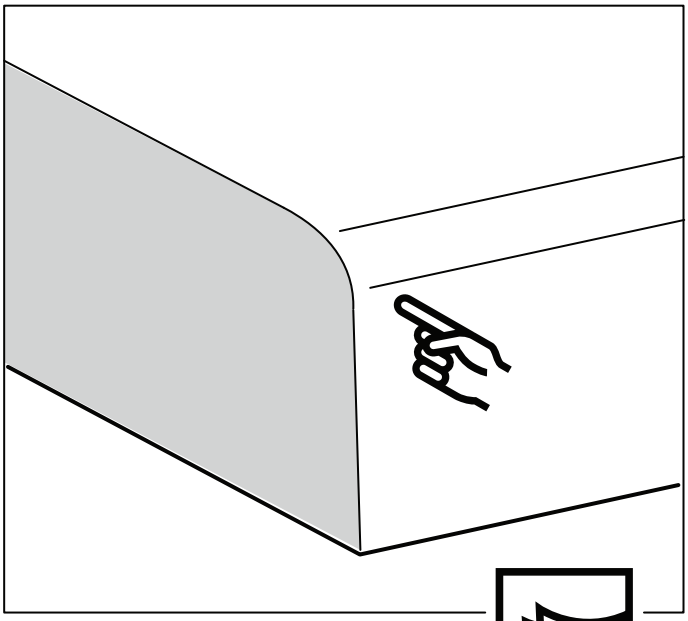

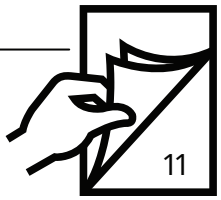

6

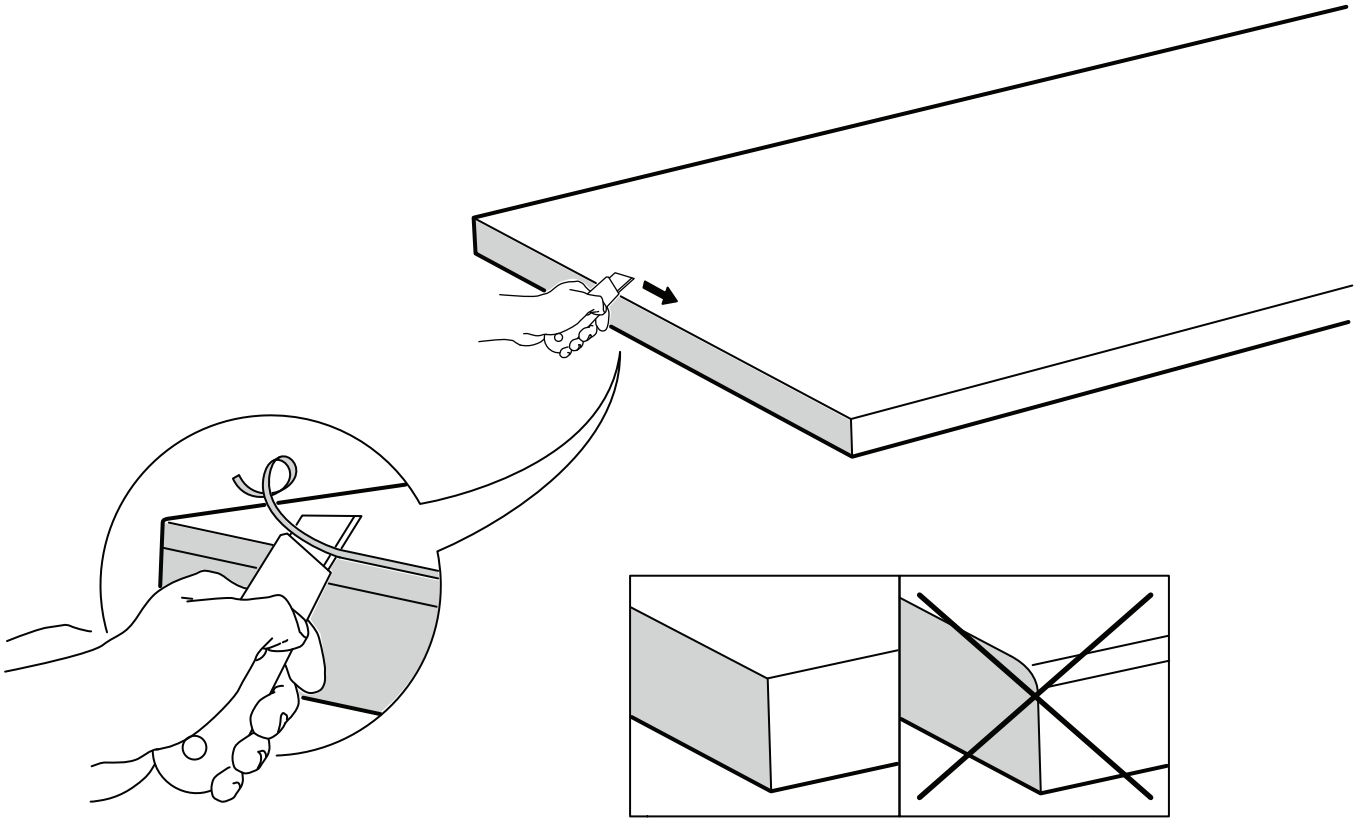

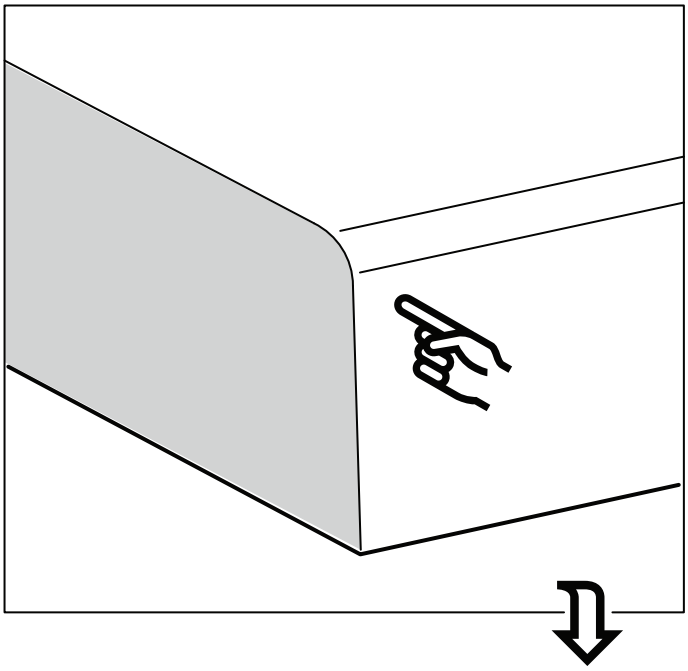

6

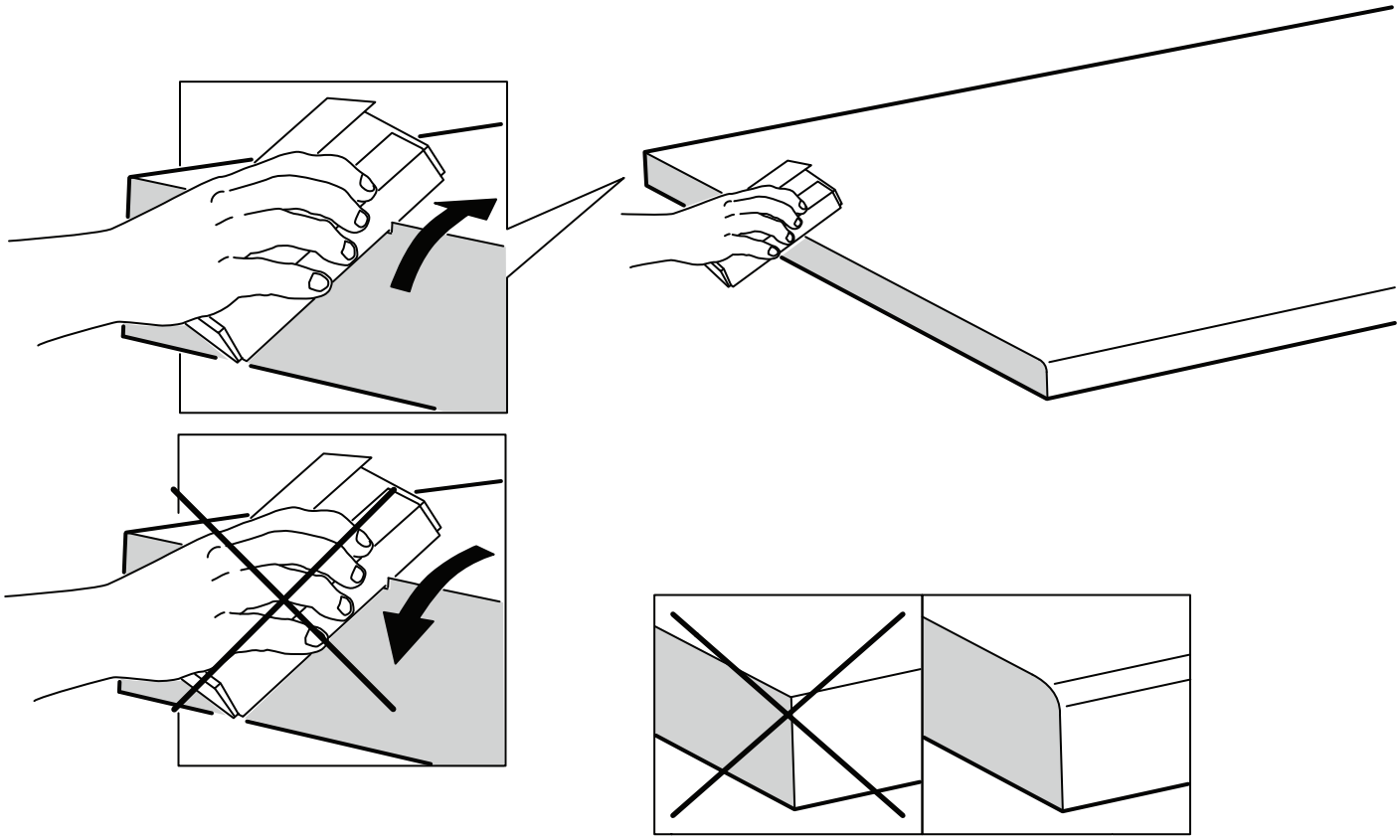

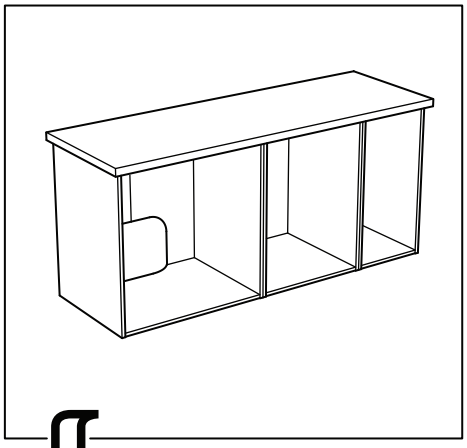

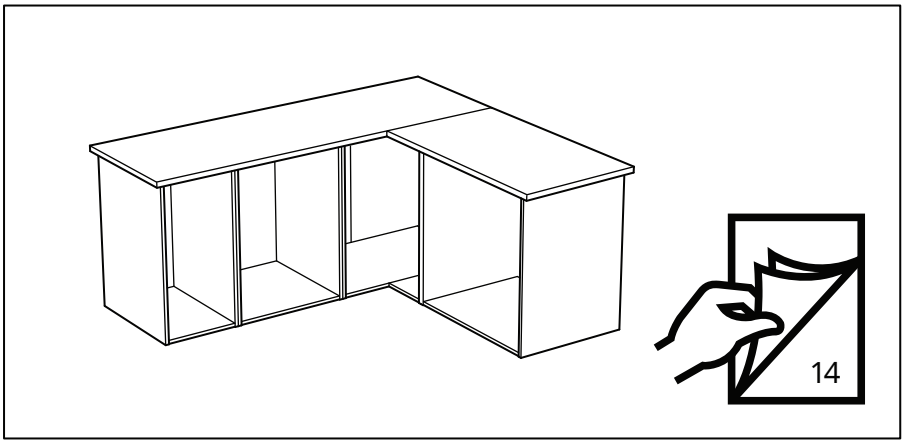

7

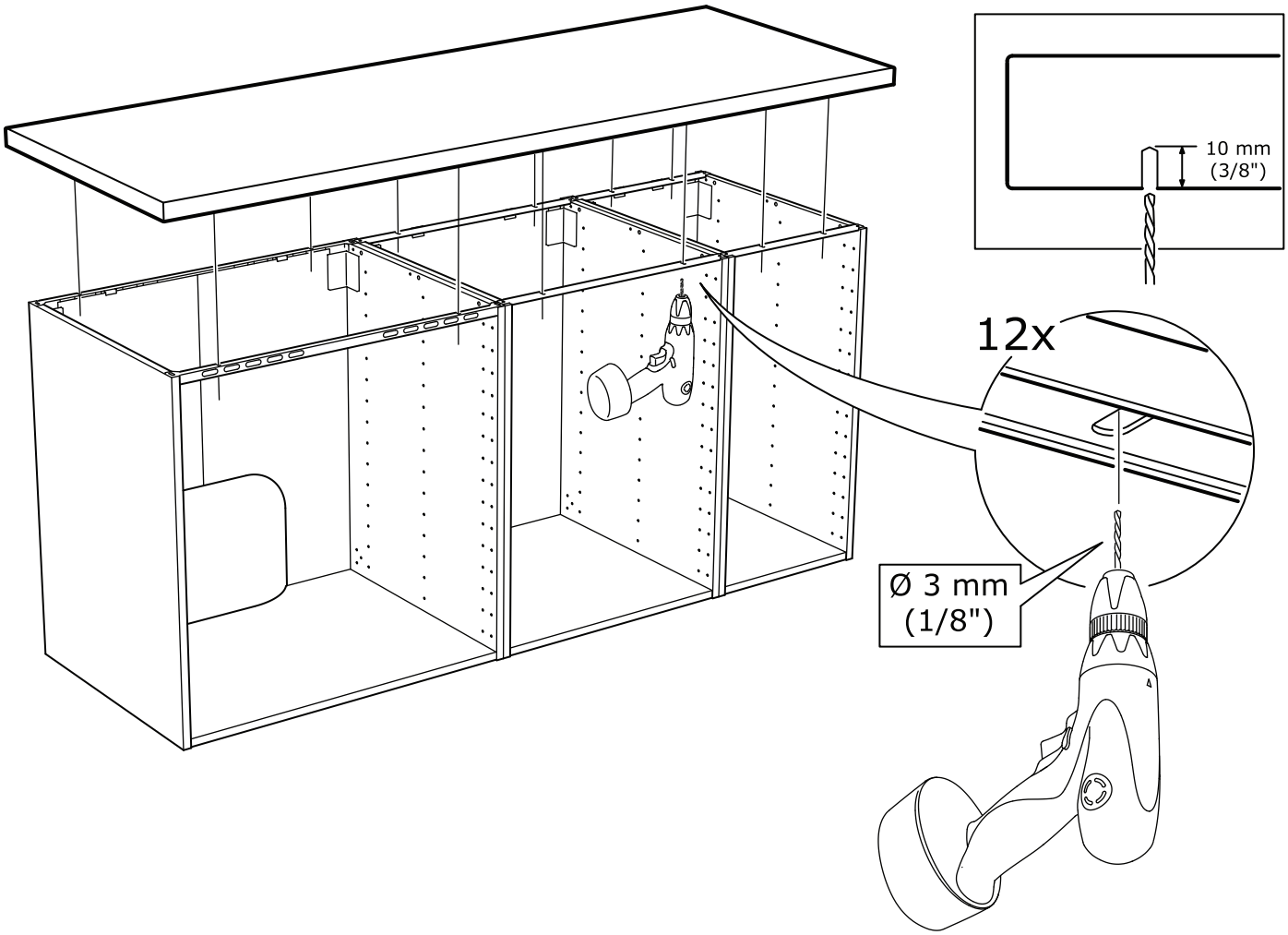

8

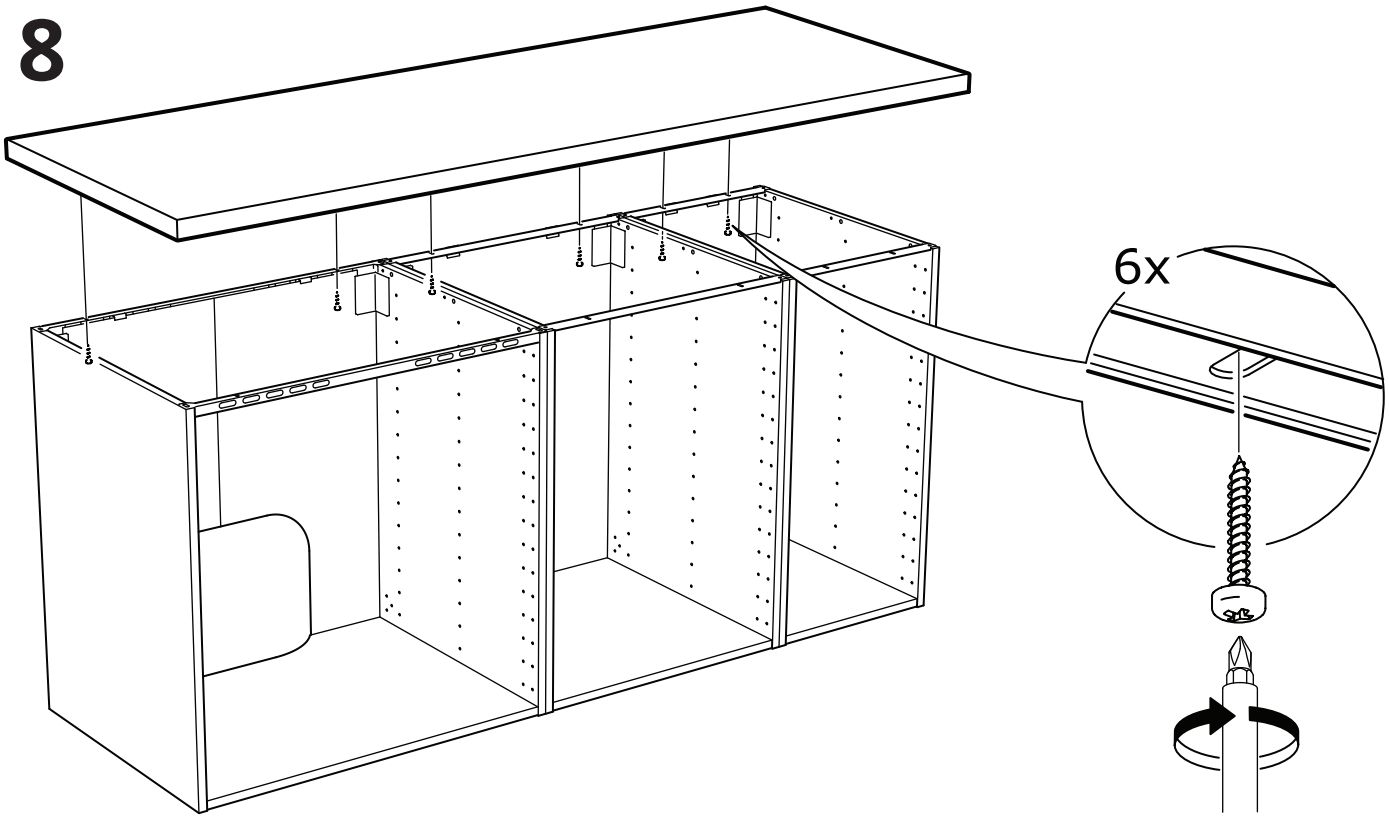

9

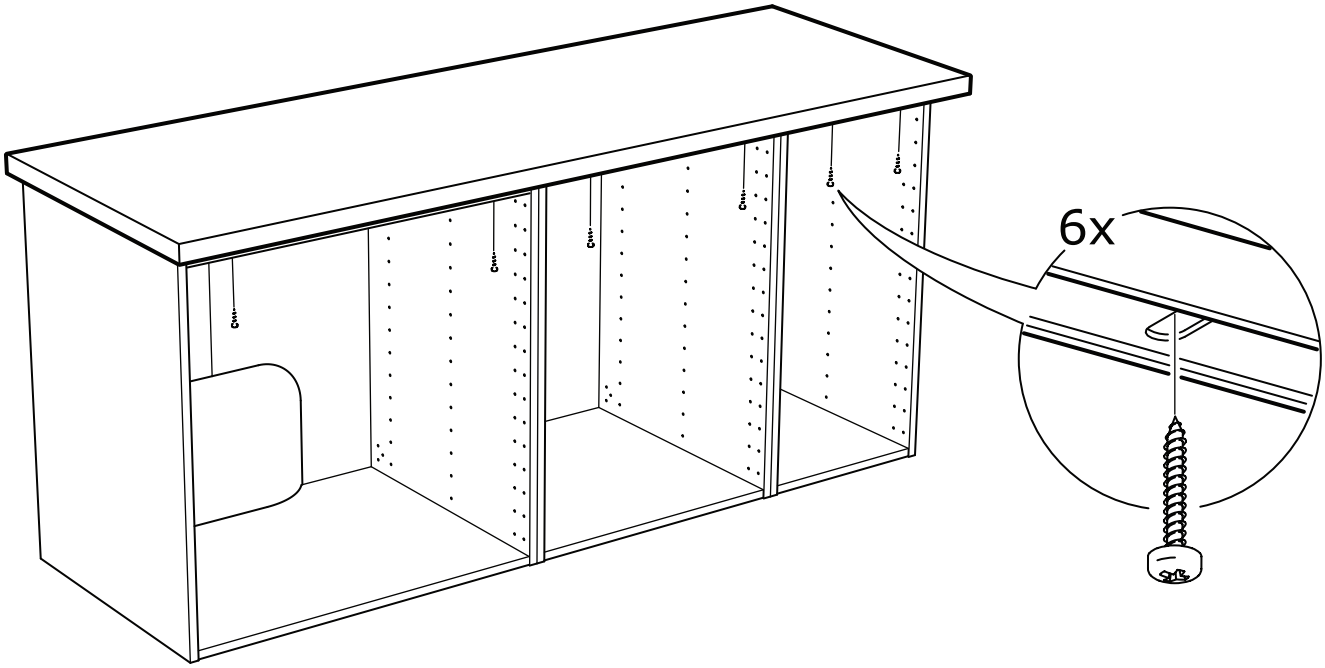

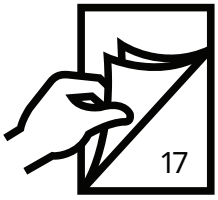

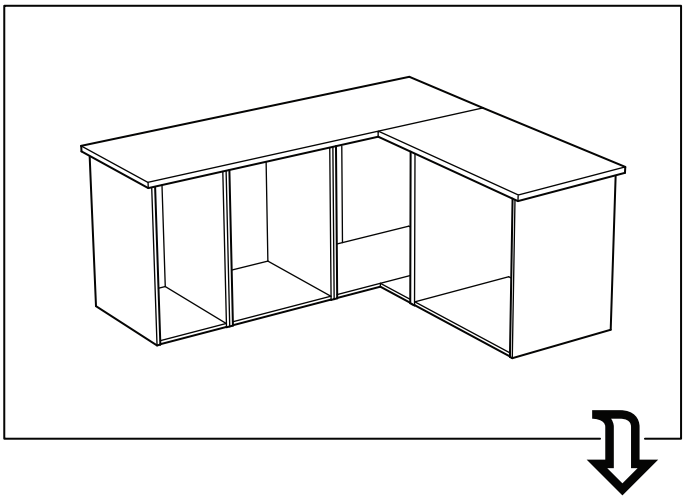

7

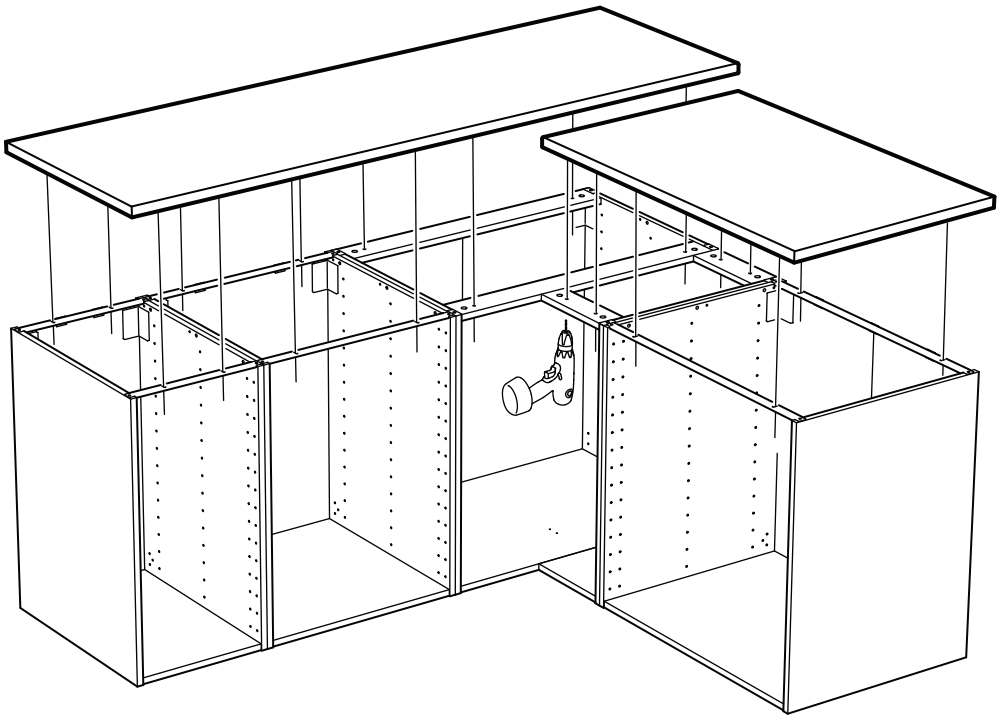

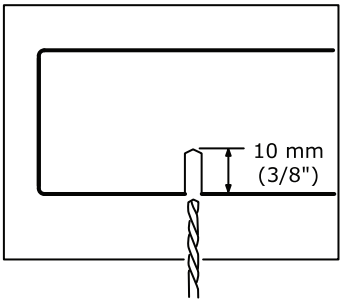

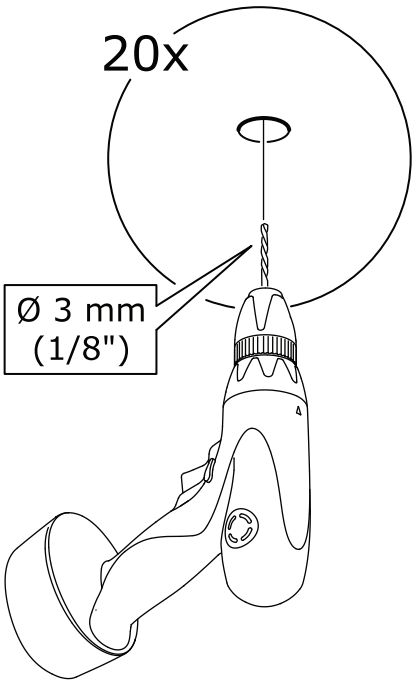

8

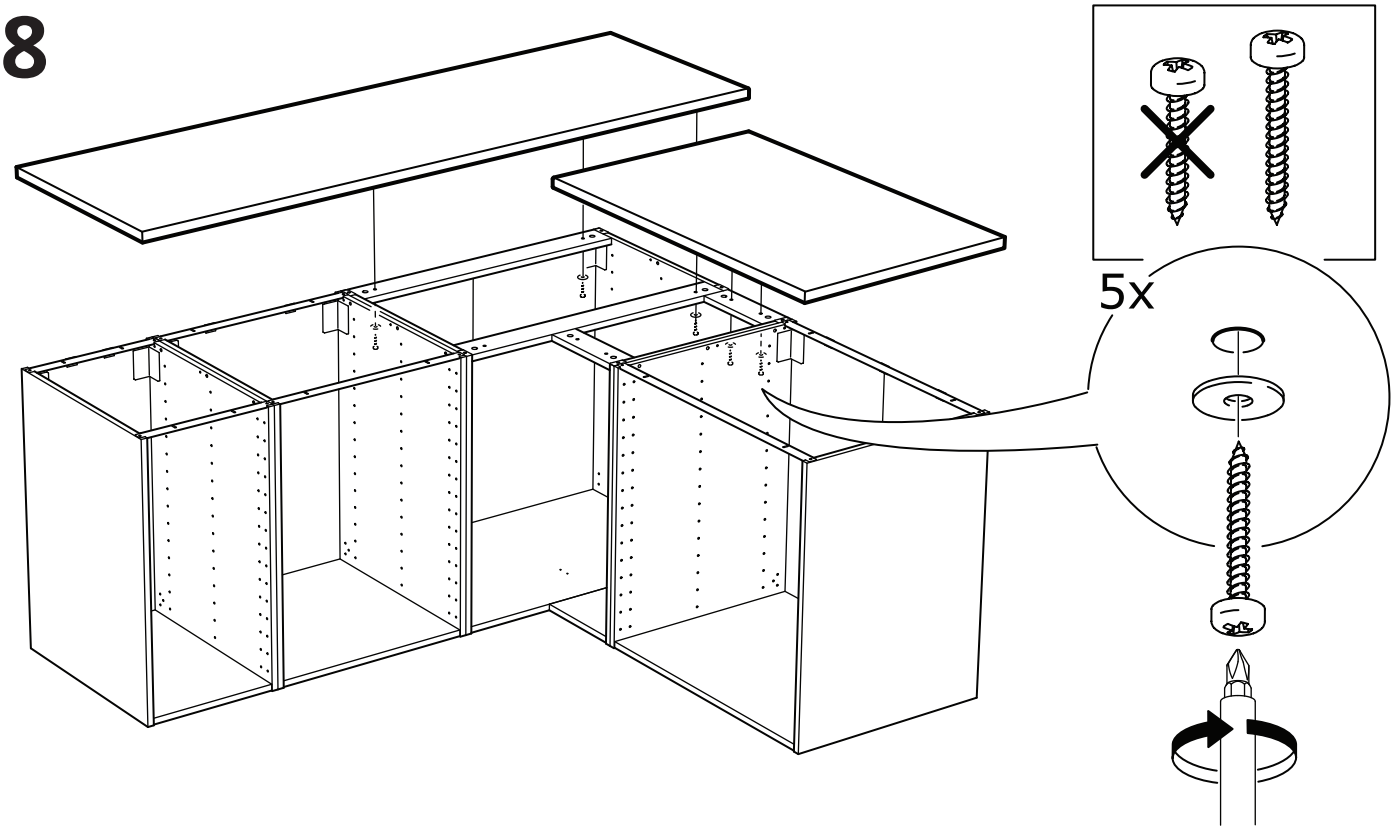

9

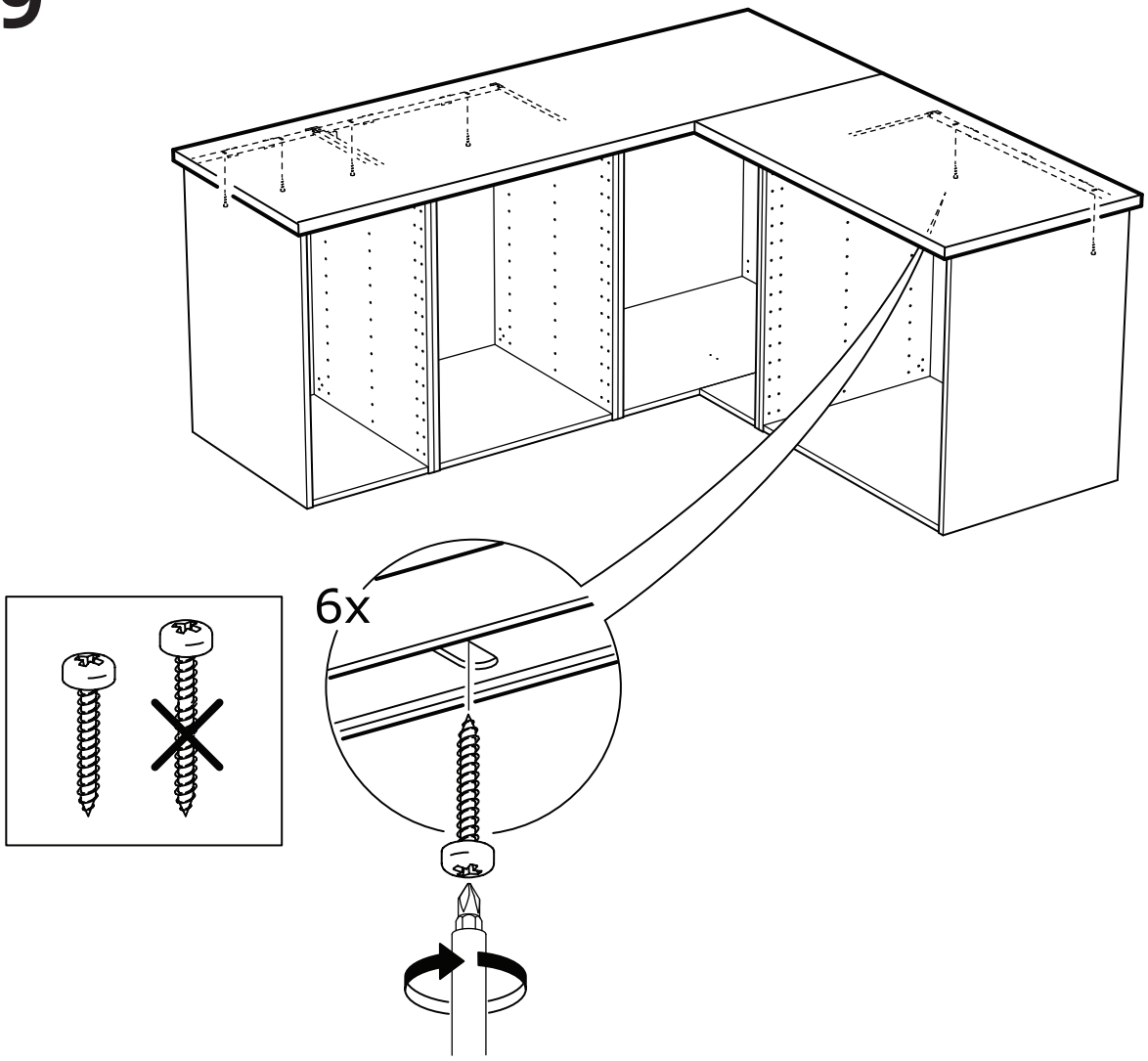

10

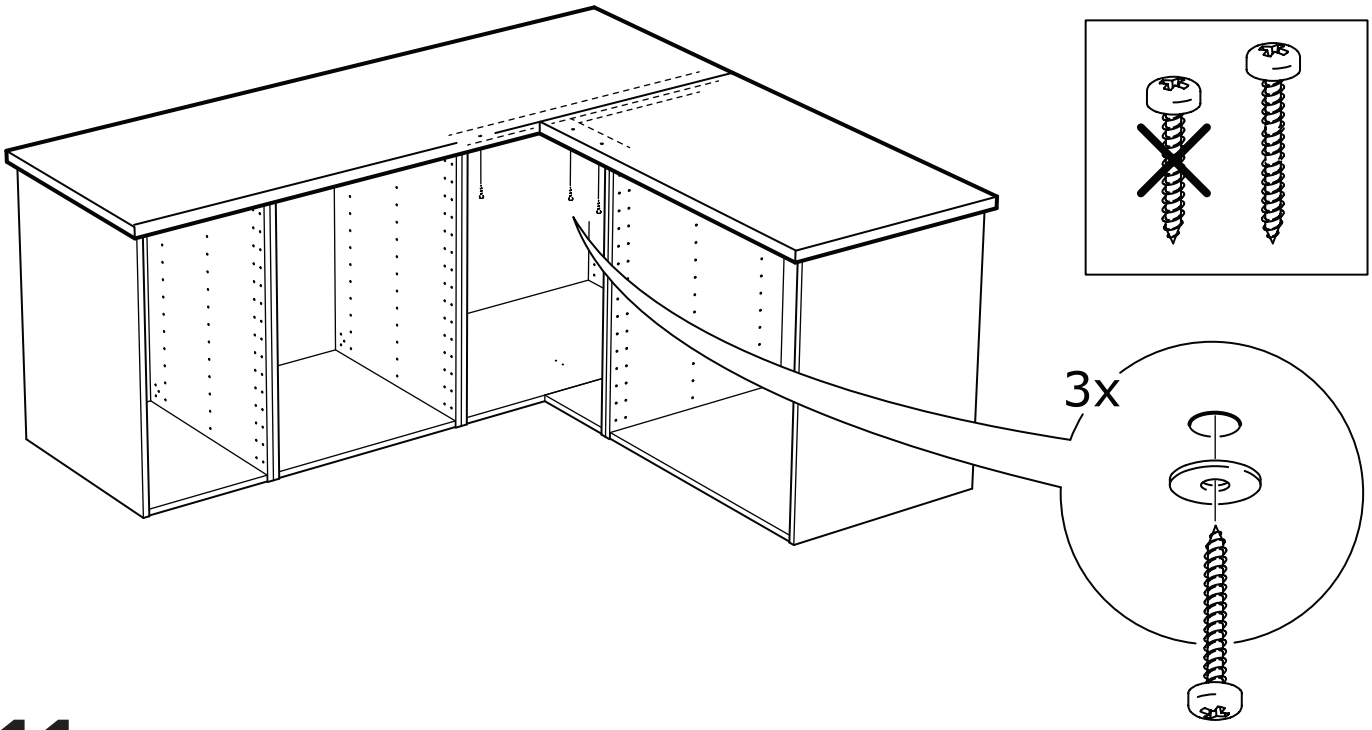

11

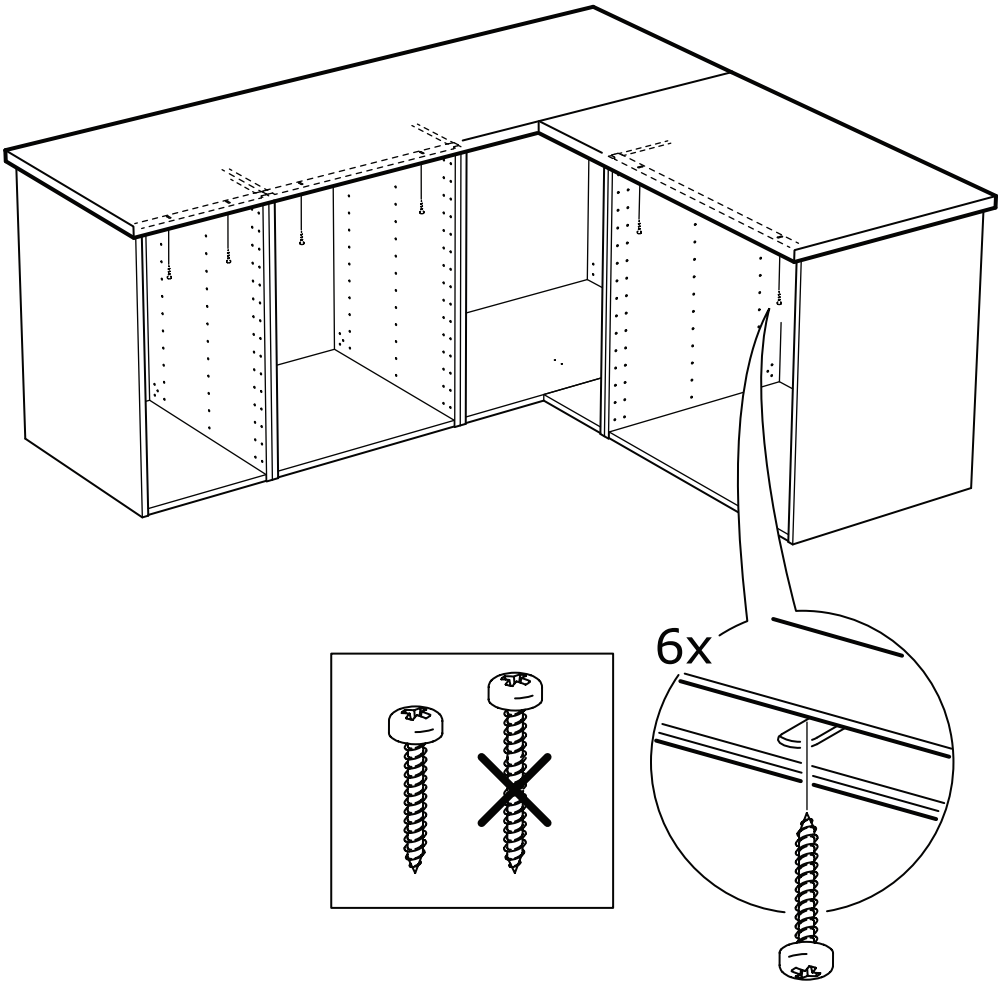

12

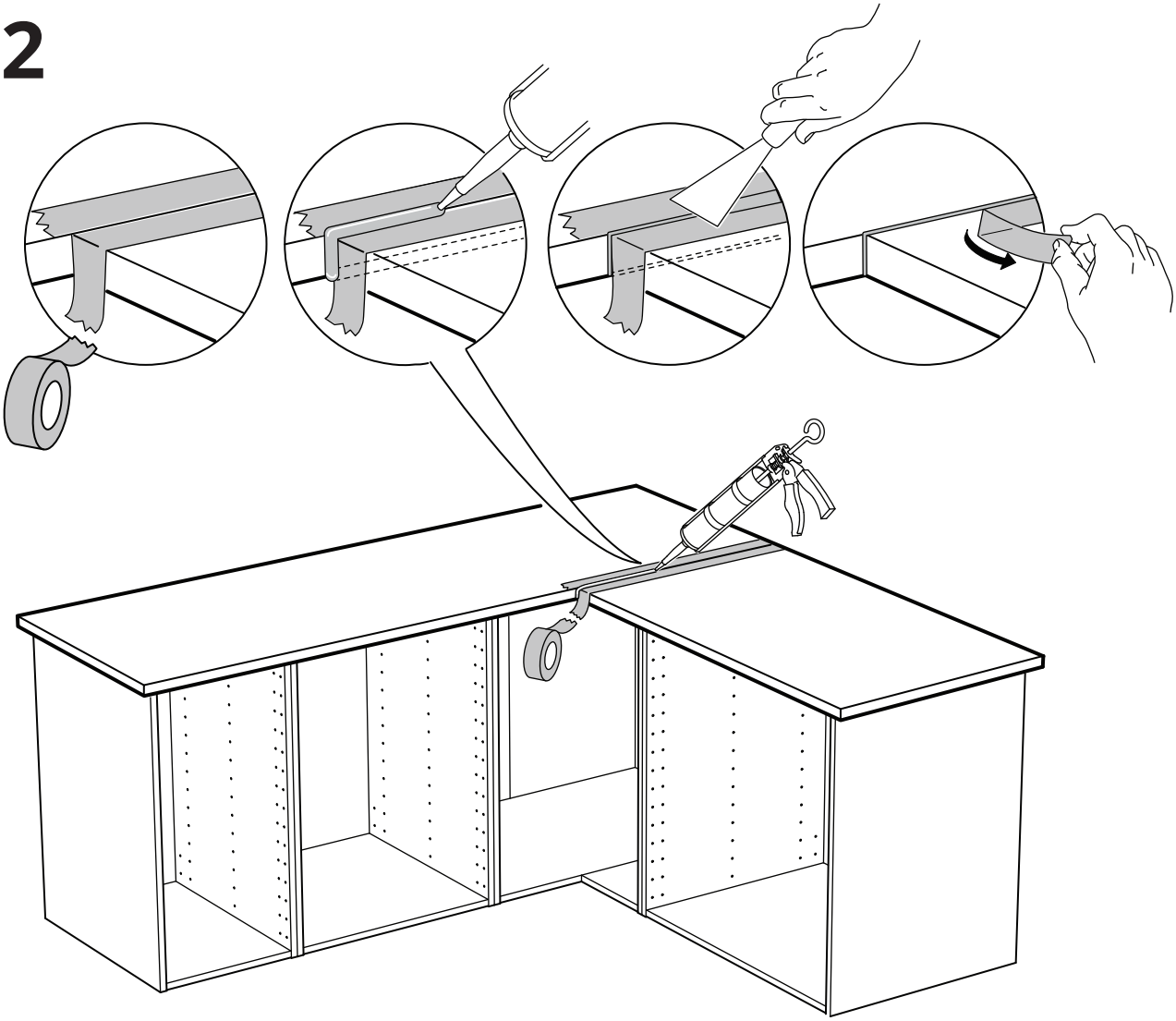

Español
Aplica silicona para evitar que penetren líquidos en la encimera. ¡ATENCIÓN! No se incluye la silicona.

Català
Posa-hi silicona per evitar que els líquids del taulell penetrin.

ATENCIÓ! No s'inclou la silicona.

Euskara
Erabili silikona gainekoaren ertzetatik likidorik ez pasatzeko. ADI: Silikona bereiz saltzen da.

Galego
Aplica silicona para evitar que penetren líquidos no mesado. ATENCIÓN! Non se inclúe a silicona.

13

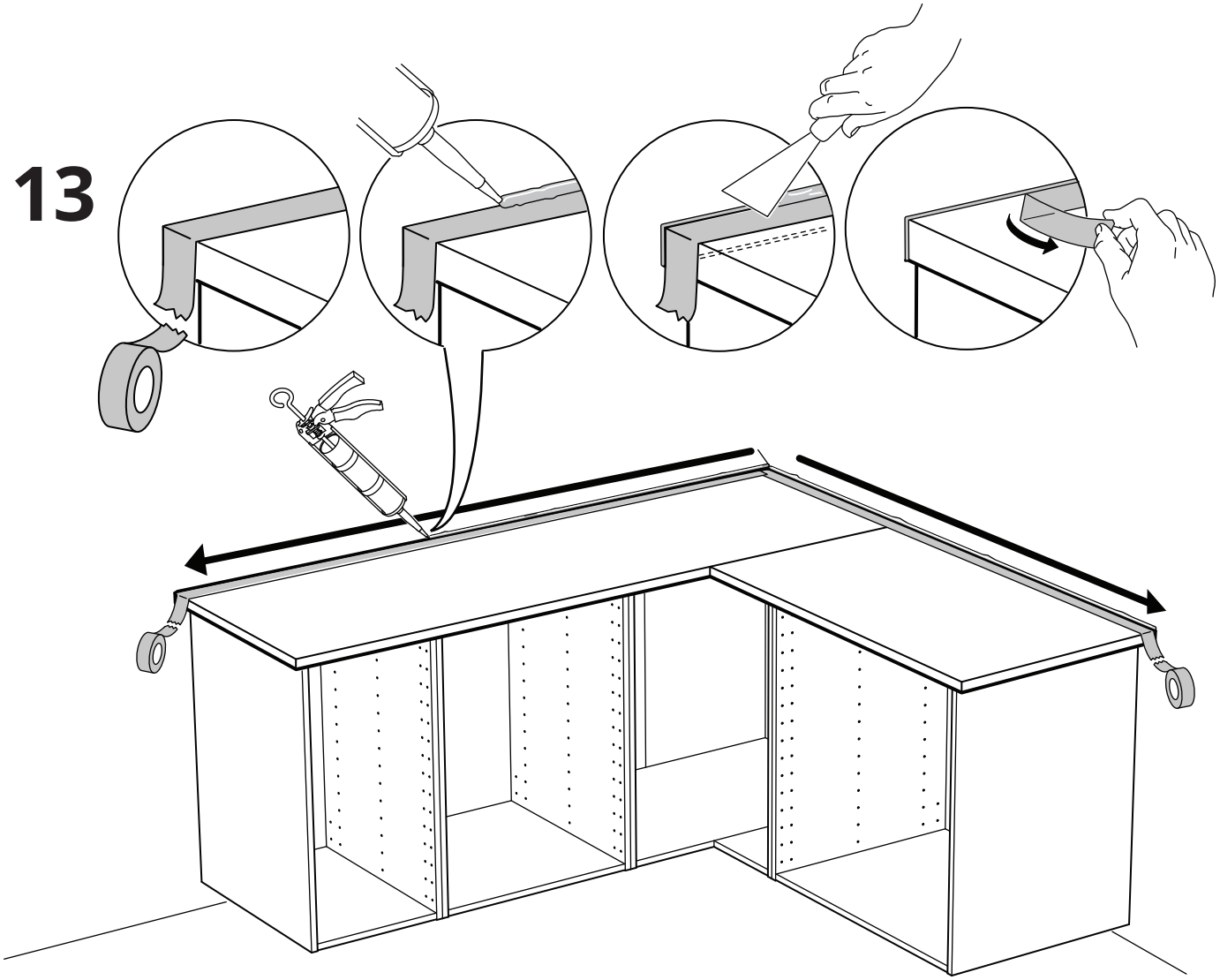

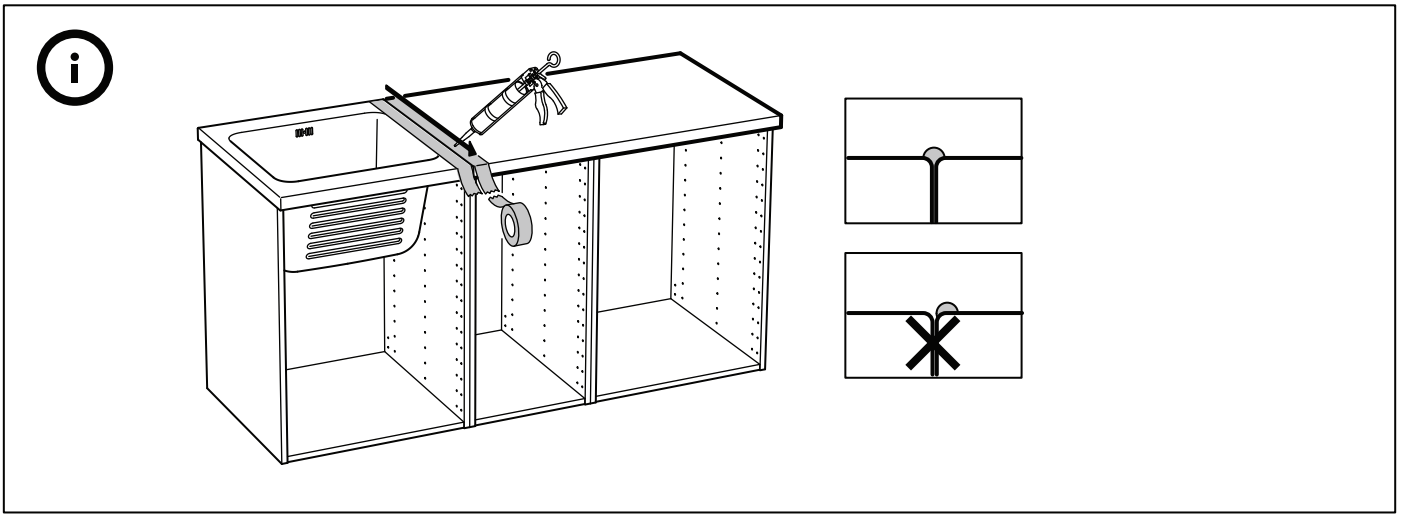

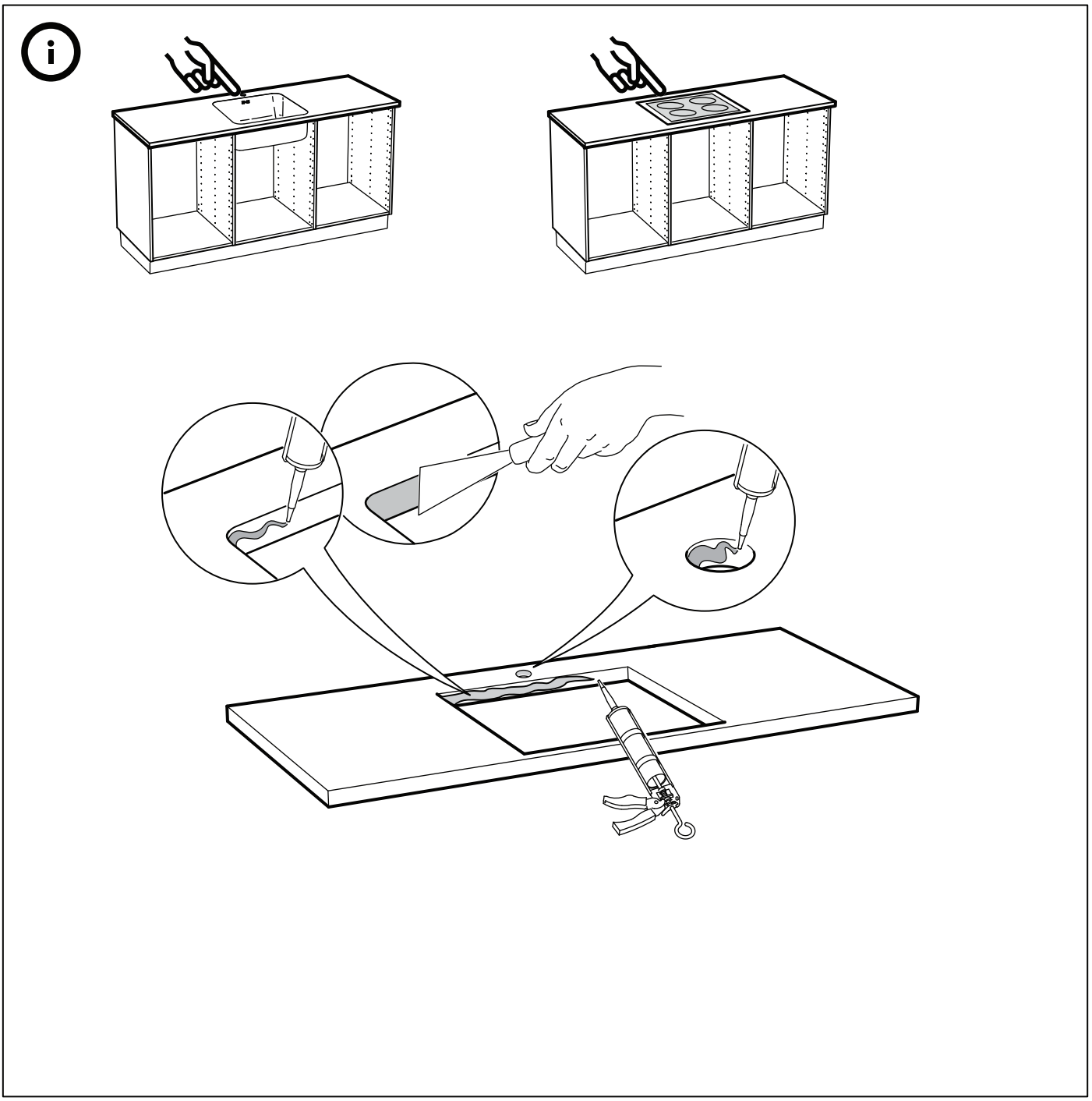

Español
Instala una barrera antidifusora en la parte inferior de la encimera, por encima de los electrodomésticos, a modo de protección extra contra la condensación y la humedad.

Català
Instal·la una barrera antidifusora a la part inferior del taulell, per sobre dels electrodomèstics, com a protecció addicional contra la condensació i la humitat.

Euskara
Jarri hedapenaren aurkako barrera etxetresna elektrikoen eta sukalde-gainekoaren artean, kondentsaziotik eta hezetasunetik babesteko.

Galego
Instala unha barreira antidifusora na parte inferior do mesado, por riba dos electrodomésticos, como protección adicional fronte á condensación e a humidade.

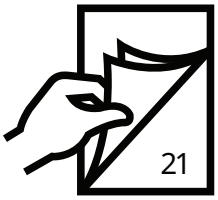

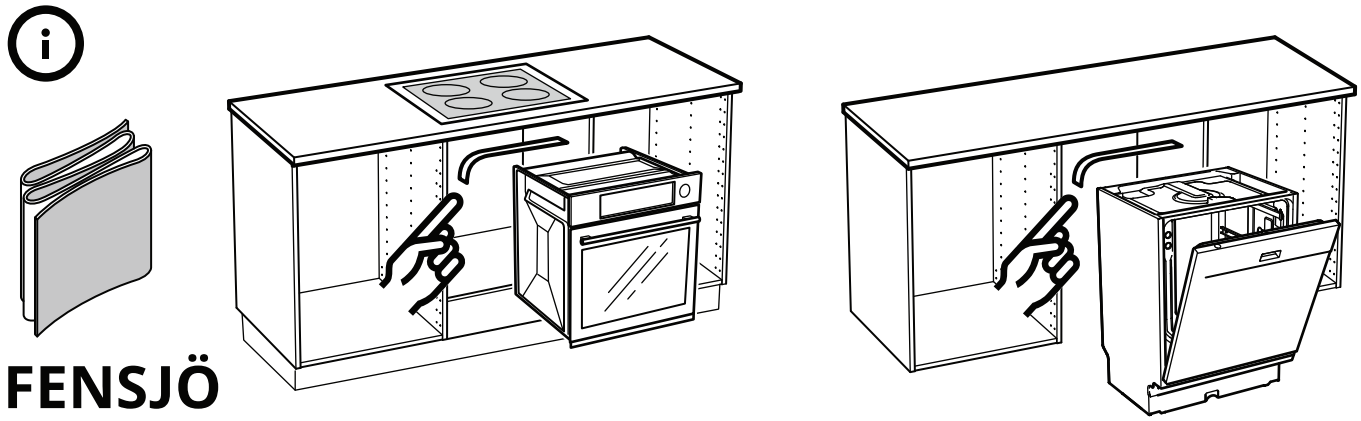

FENSJÖ

14

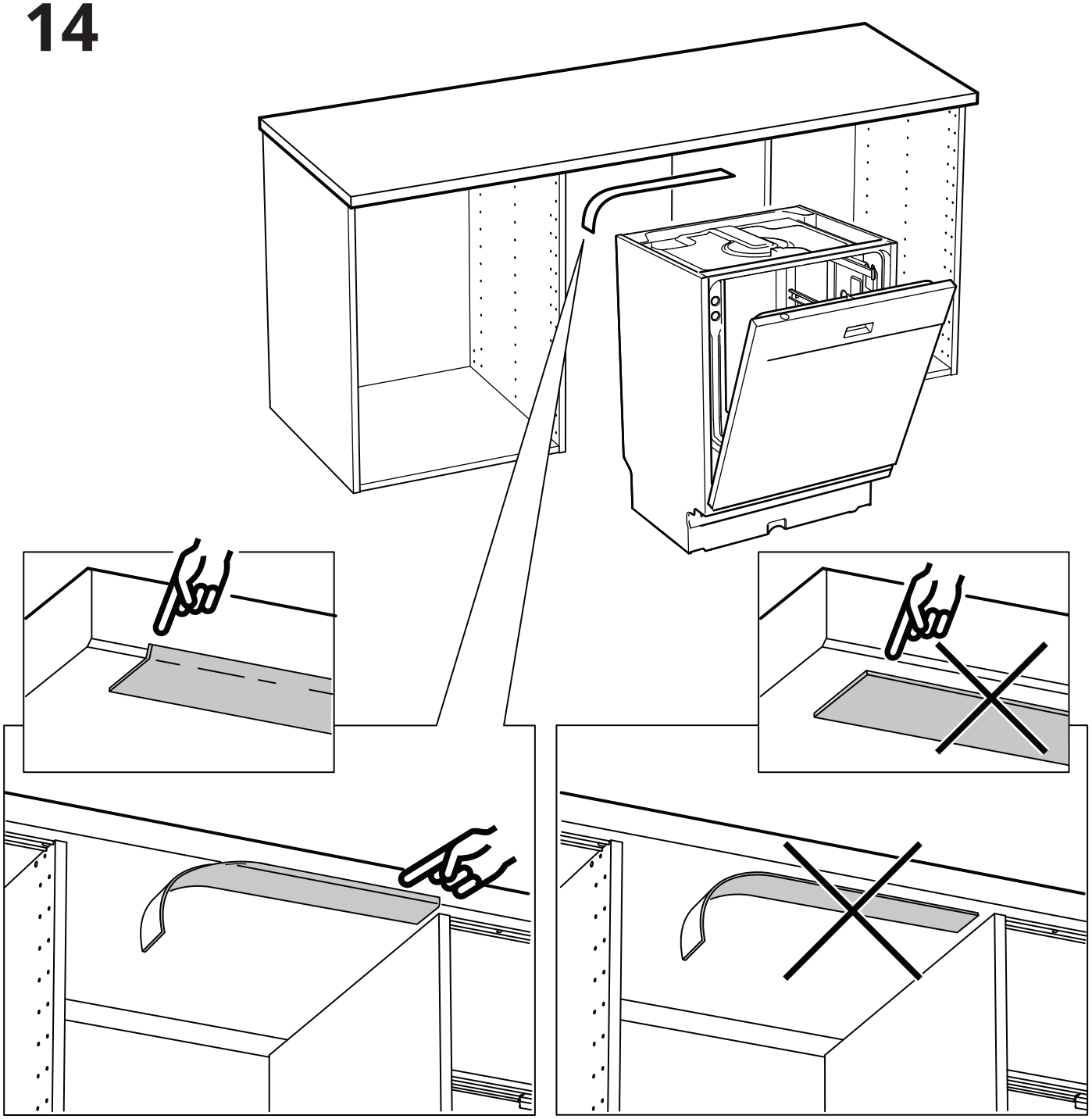

© Inter IKEA Systems B.V. 2024