HAUGA

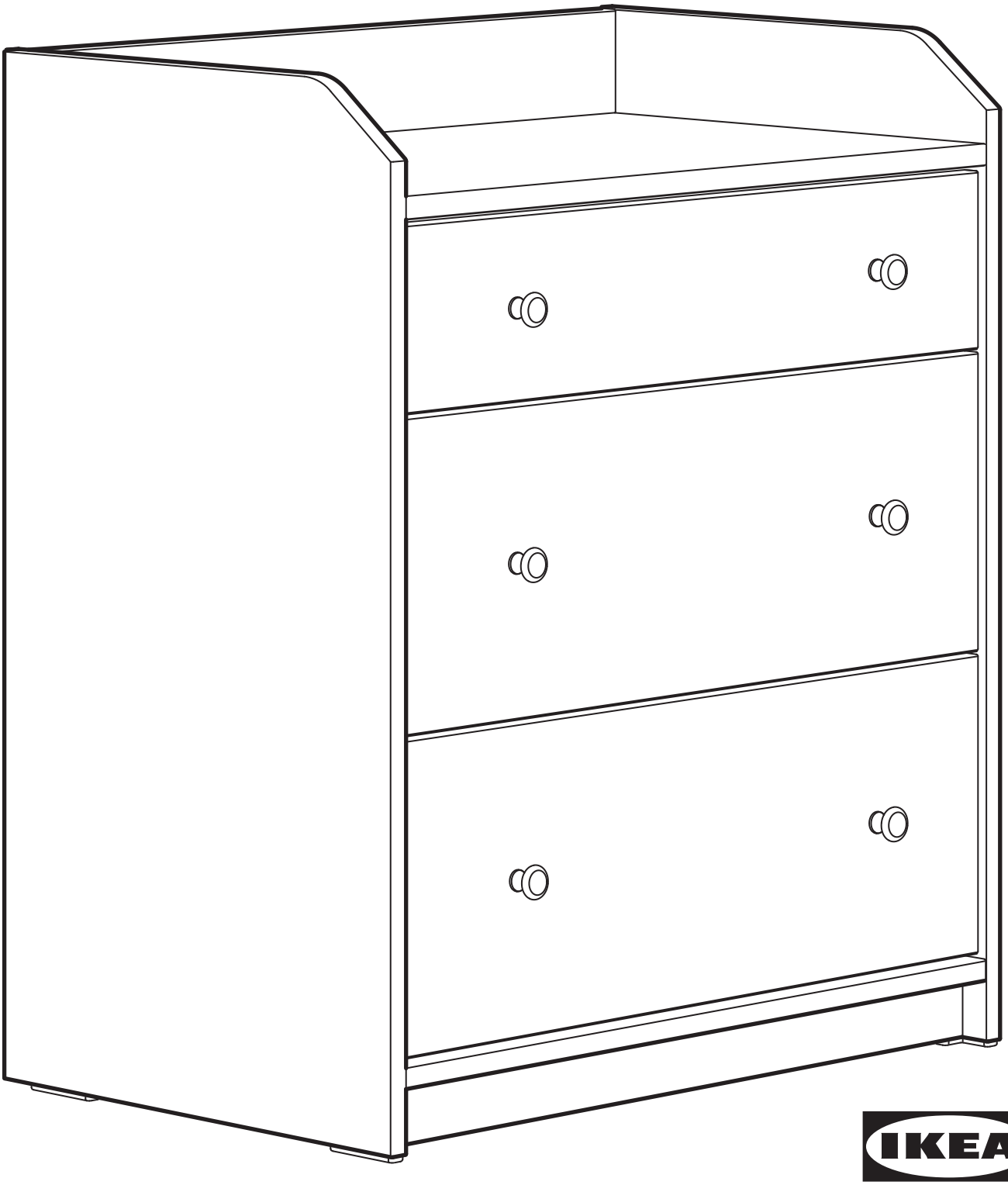

Design and Quality
IKEA of Sweden

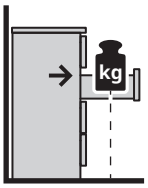

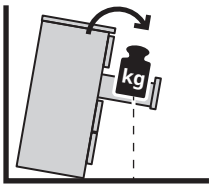

Español

ADVERTENCIA

Si el mueble volcase, podría provocar lesiones graves e incluso mortales.

Sujeta SIEMPRE este mueble a la pared utilizando los herrajes antivuelco.

Para reducir aún más el riesgo de sufrir lesiones graves o mortales debido al vuelco del mueble:

- Pon los objetos más pesados en el cajón inferior.
- No pongas un TV u otros objetos pesados encima de este producto.
- Evita que los niños se cuelguen o trepen por los cajones, puertas o estantes.

Català

ADVERTÈNCIA

Si el moble bolca pot provocar lesions greus o la mort.

Fixa SEMPRE aquest moble a la paret amb el dispositiu antibolcada.

Per reduir encara més el risc de sofrir lesions greus o mortals si el moble bolca:

- Posa els objectes més pesants al calaix inferior.
- No posis un TV o altres objectes pesants sobre el producte.
- Evita que els infants es pengin o s'enfilin pels calaixos, les portes o els prestatges.

Euskara

OHARRA

Altzaria irauli egiten bada, lesio larriak eragin ahalko lituzke, bai eta heriotza-lesioak ere.

Lotu BETI altzari hori hormara ez iraultzeko burdinkiekin.

Altzaria iraultzeagatik lesio larriak edo heriotza-lesioak izateko arriskua are gehiago murrizteko:

- Jarri objektu astunenak beheko tiraderan.
- Ez jarri TB-rik edo bestelako objektu pisutsurik produktu horren gainean.
- Saihestu haurrak tiraderetatik, ateetatik edo apaletatik zintzilikatzea edo igotzea.

Galego

ADVERTENCIA

Se o moble envorcar, pode provocar lesións moi graves e mesmo mortais.

Fixar SEMPRE este moble á parede utilizando os accesorios antienvorco..

Para reducir aínda máis o risco de que se produzan lesións graves ou mesmo mortais:

- Gardar os obxectos máis pesados no caixón inferior.
- Non colocar un televisor ou outros obxectos pesados enriba deste produto.
- Evitar que as crianzas suban no moble ou se colguen dos caixóns, portas ou estantes.

AA-2488353-2

kg

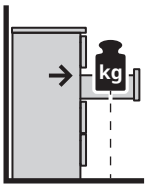
kg

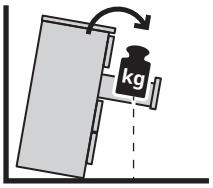
kg

TV

kg

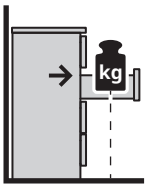
kg

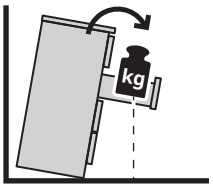
kg

TV

kg

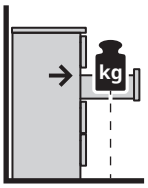
kg

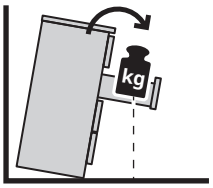
kg

TV

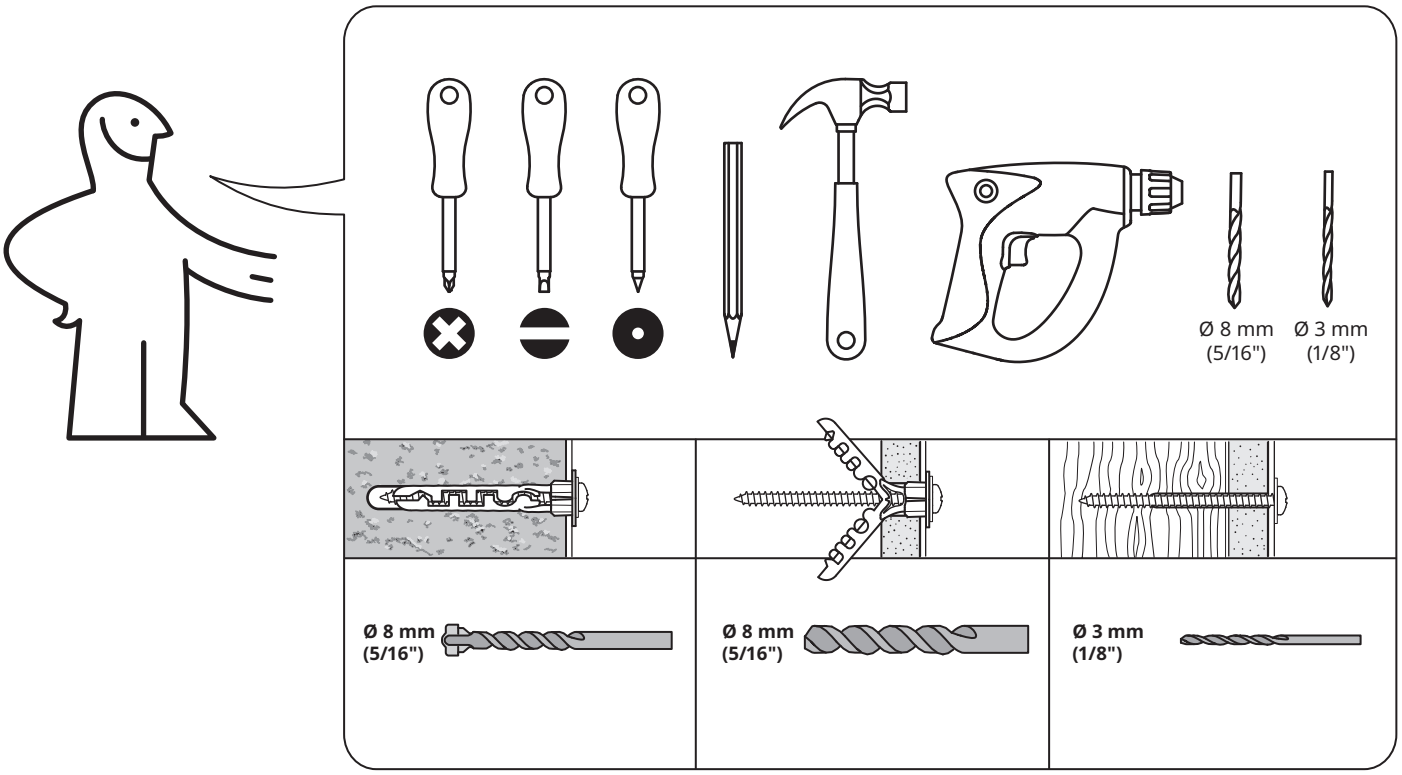
Ø 8 mm
(5/16")
Ø 3 mm
(1/8")
Ø 8 mm
(5/16")
Ø 8 mm
(5/16")
Ø 3 mm
(1/8")

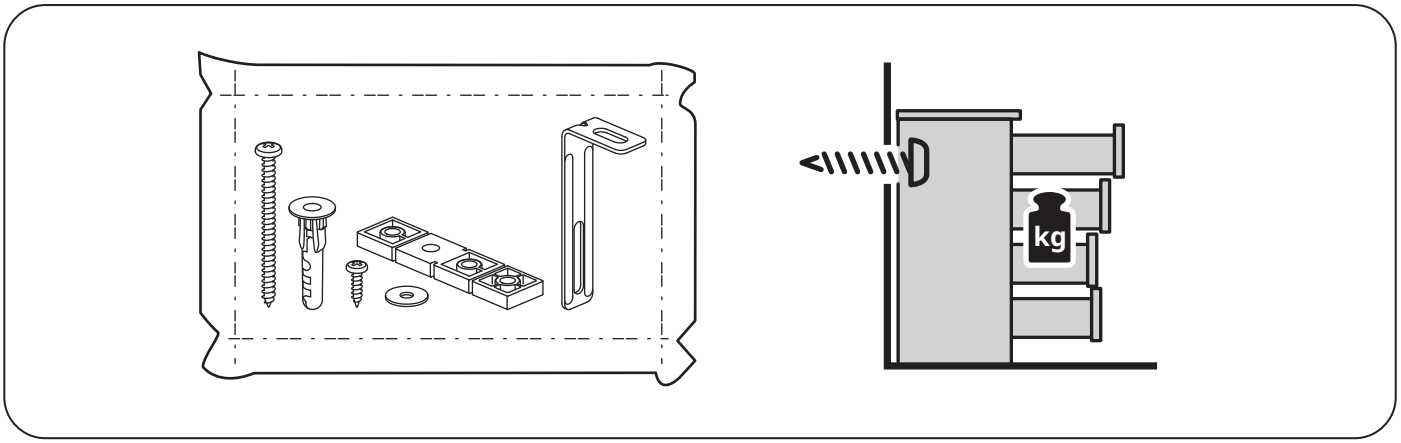
kg

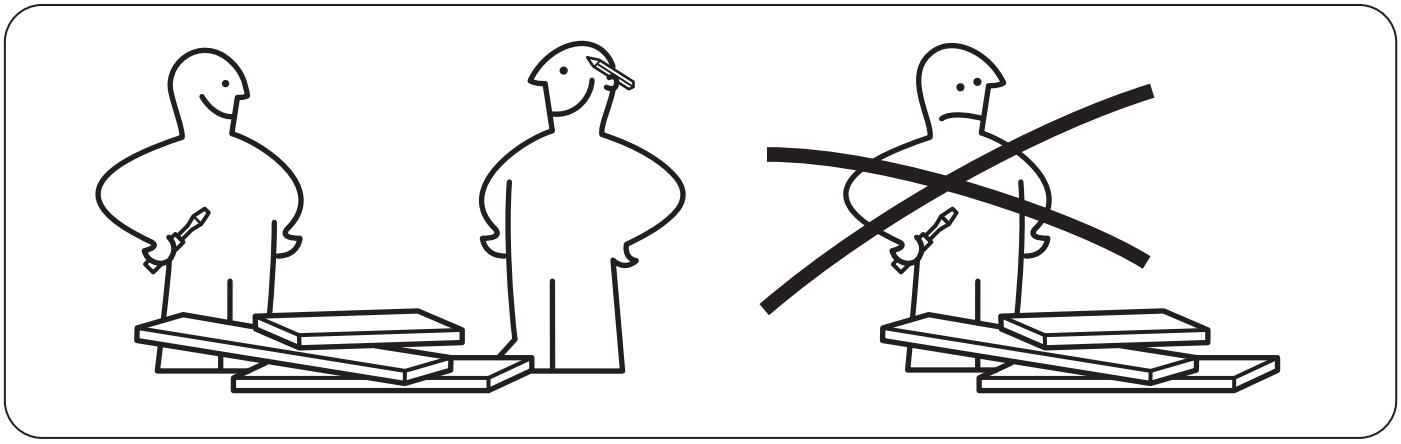

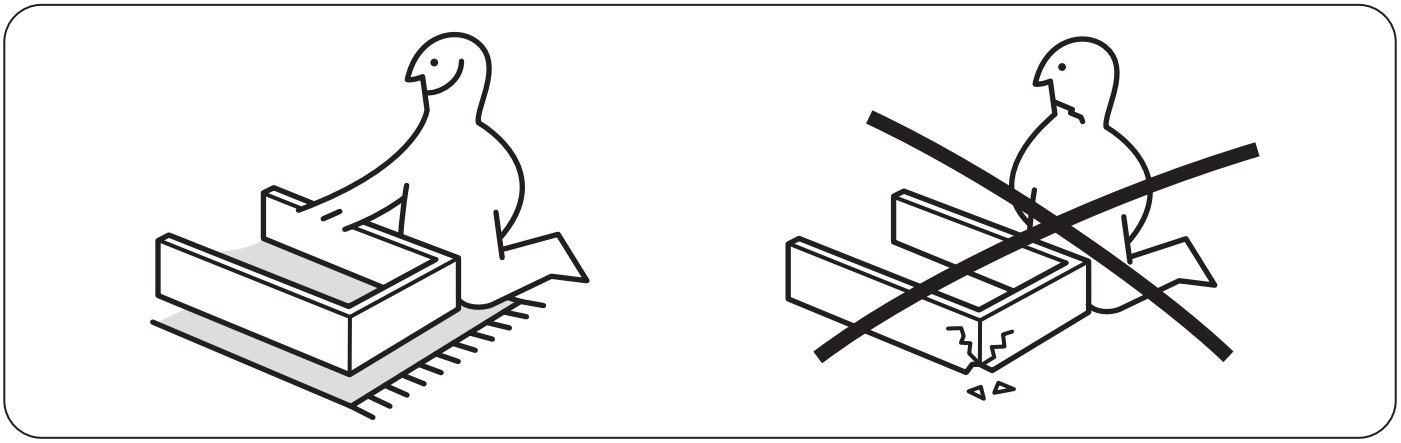

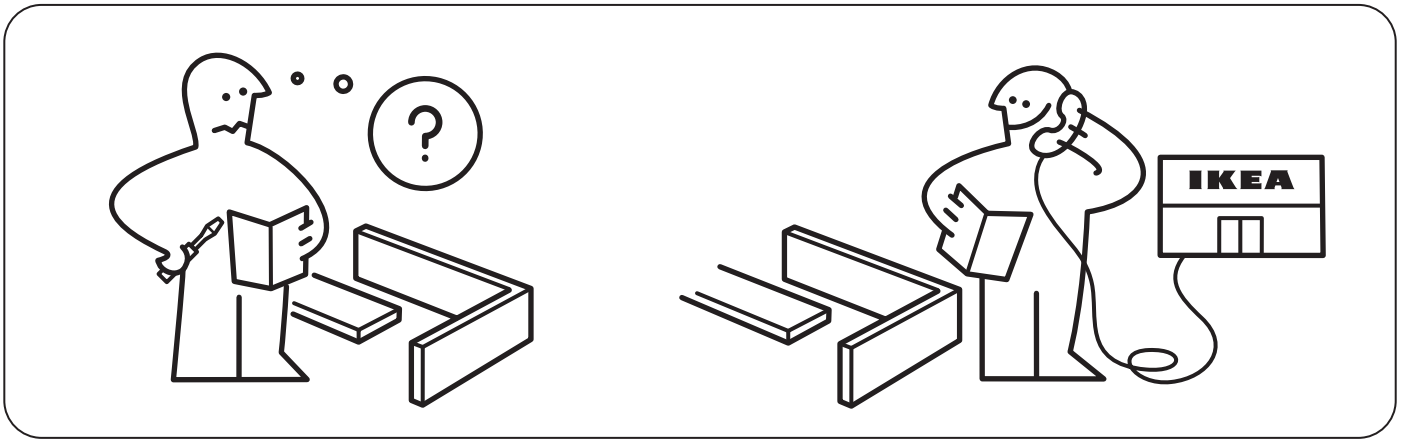
?
IKEA

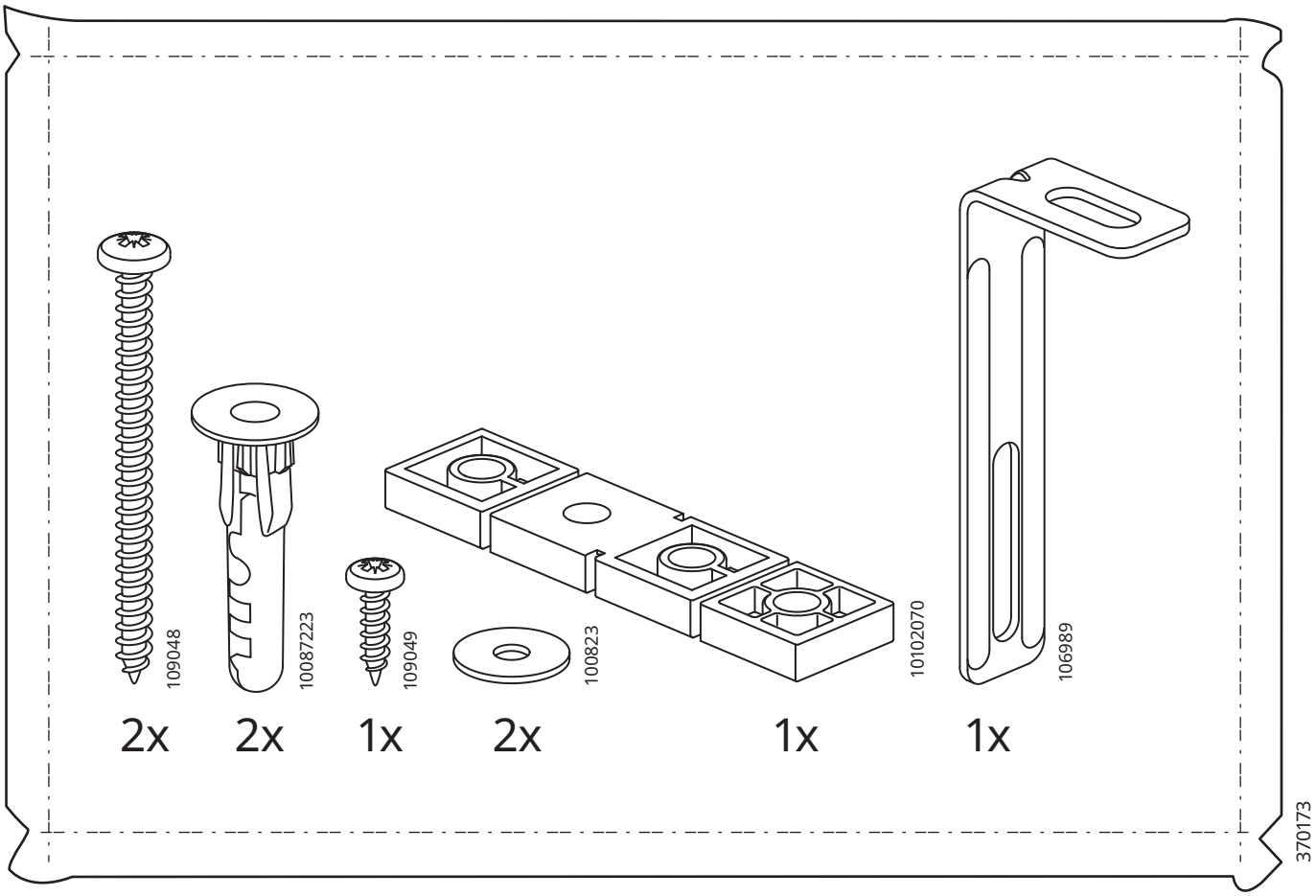
109048
10087223
109049
100823
10102070
106989
2x
2x
1x
2x
1x
1x
370173

1

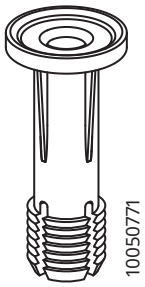

4x

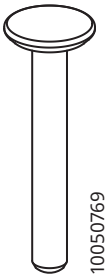

4x

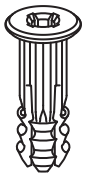

2x

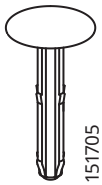

2x

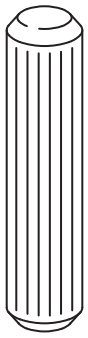

2x

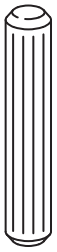

21x

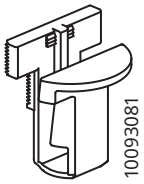

10x

10x

18x

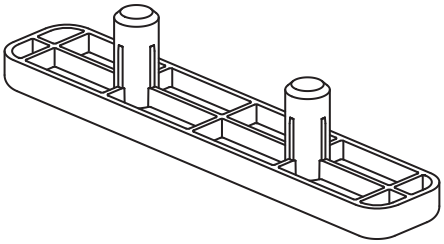

2x

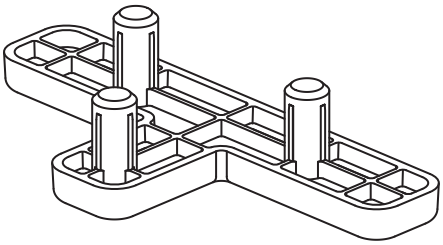

2x

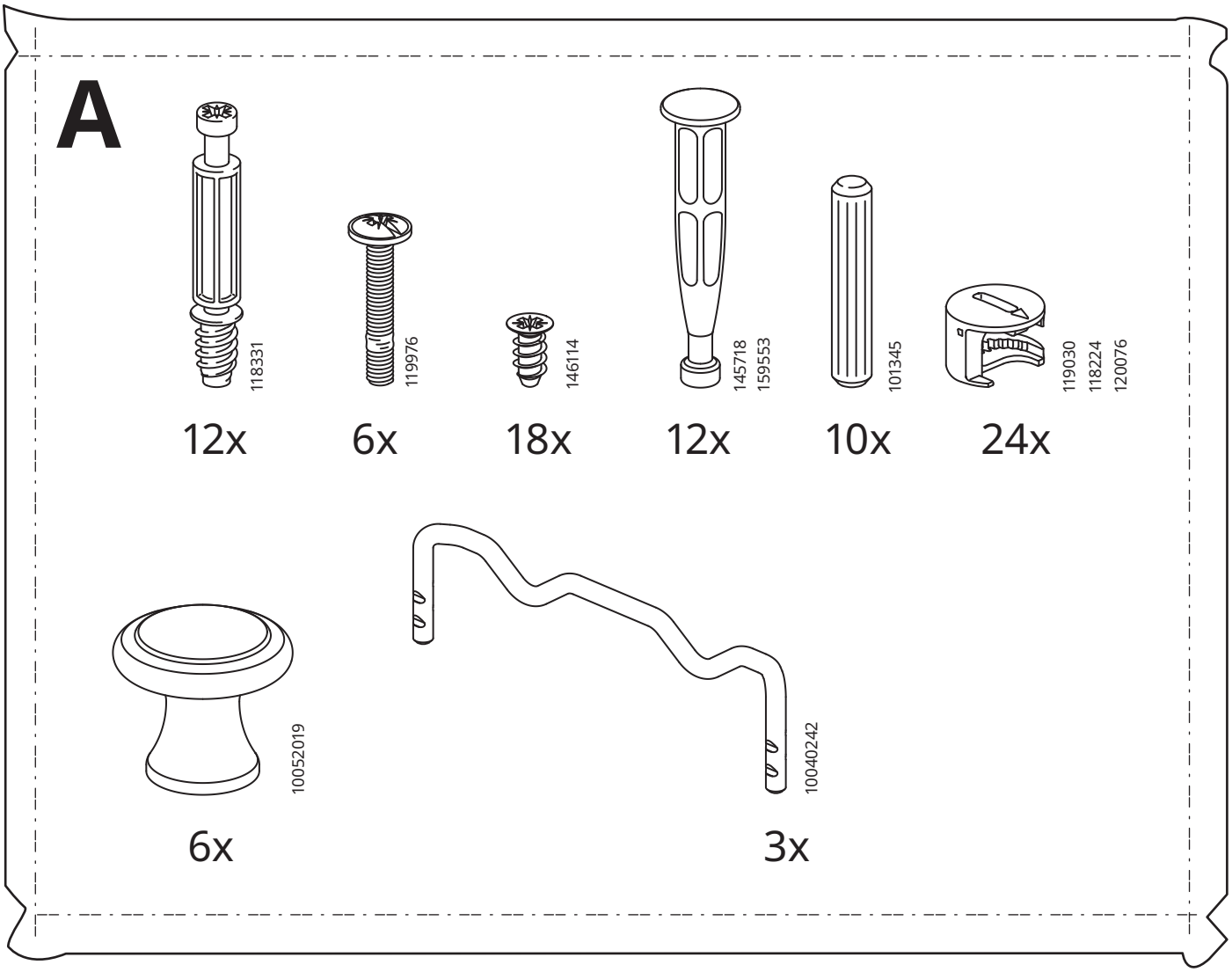
A
118331
12x
119976
6x
146114
18x
145718
159553
12x
101345
10x
119030
118224
120076
24x
10052019
6x
10040242
3x

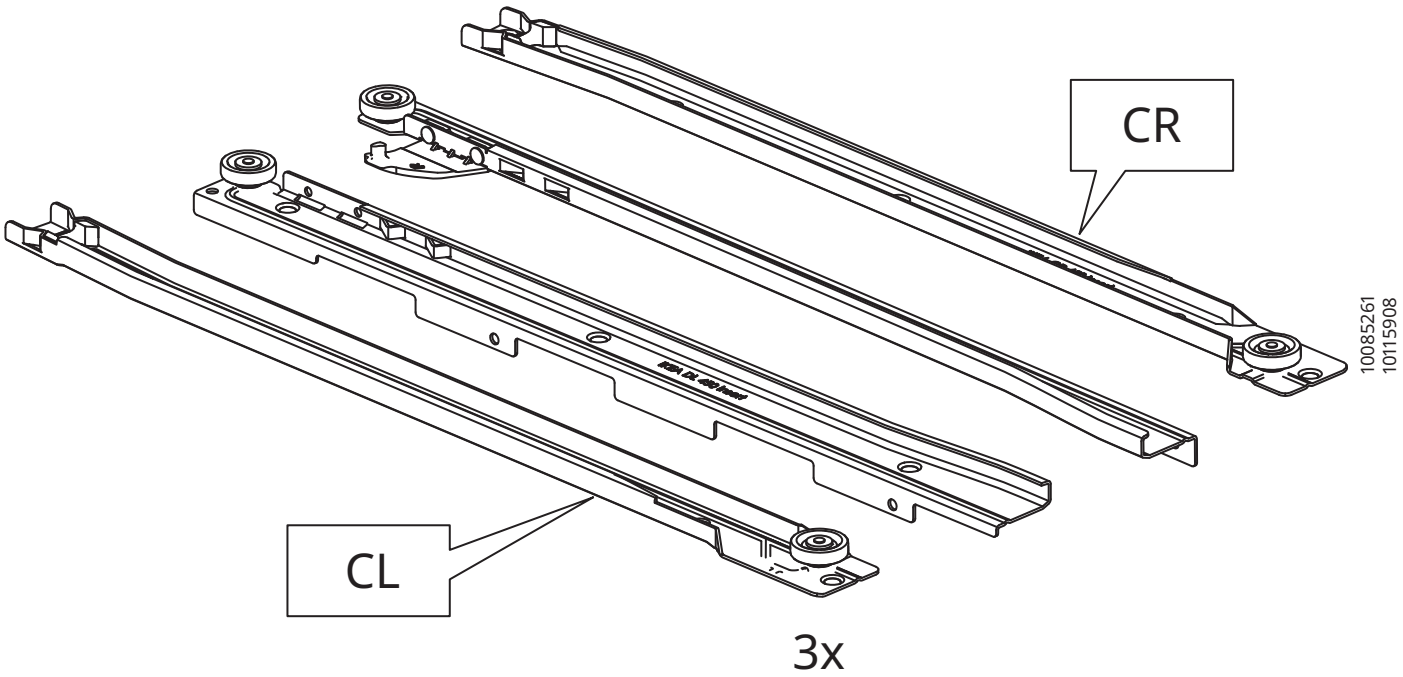
CR
10085261
10115908
CL
3x

1

CL

CR

9x

146114

9x

146114

2

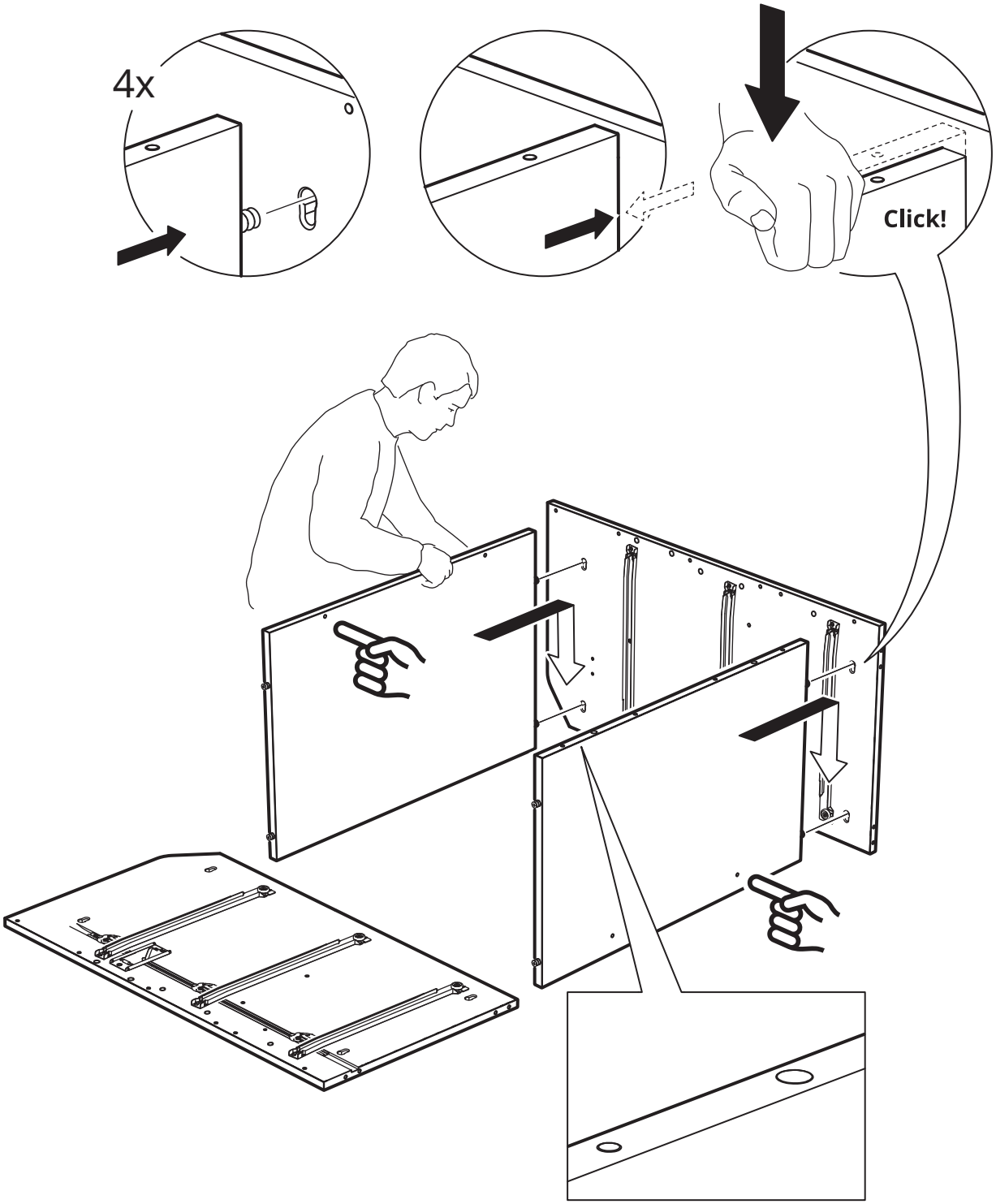

3

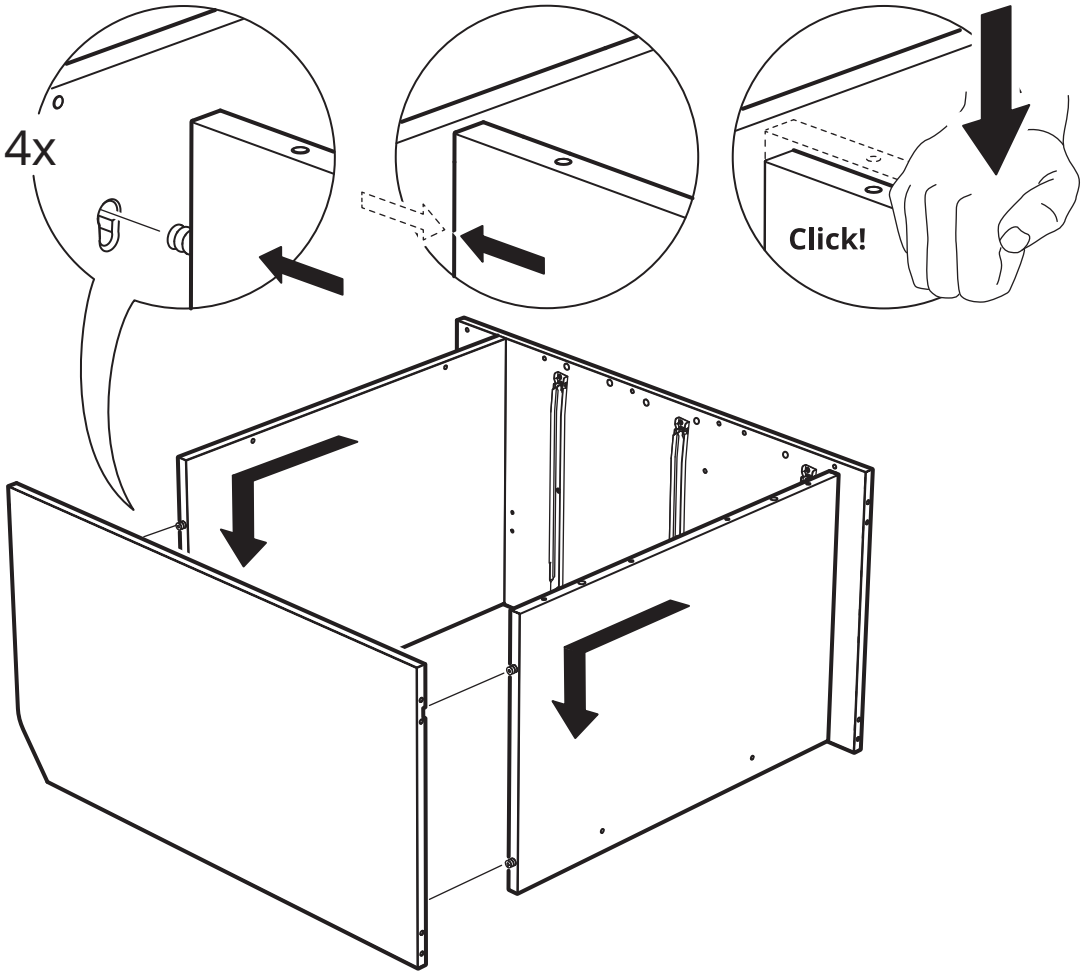

4

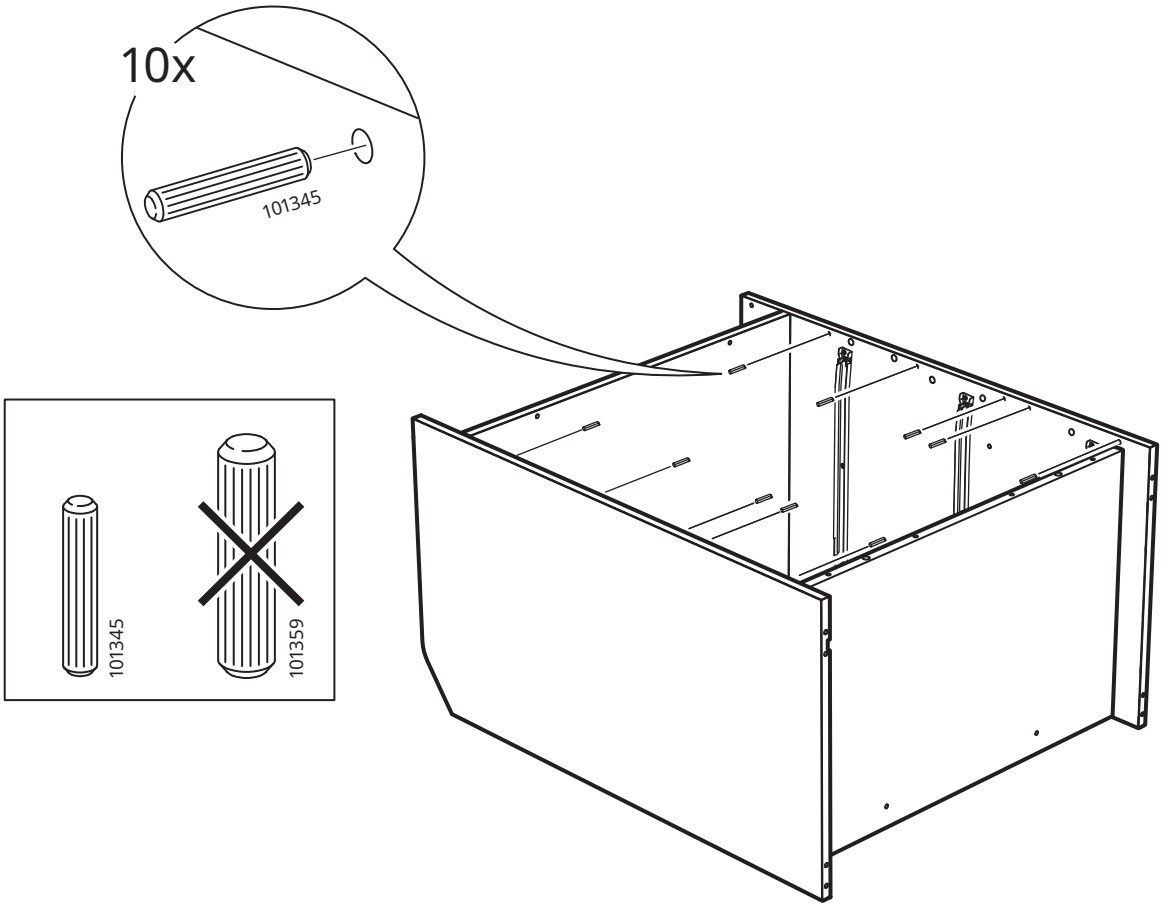

5

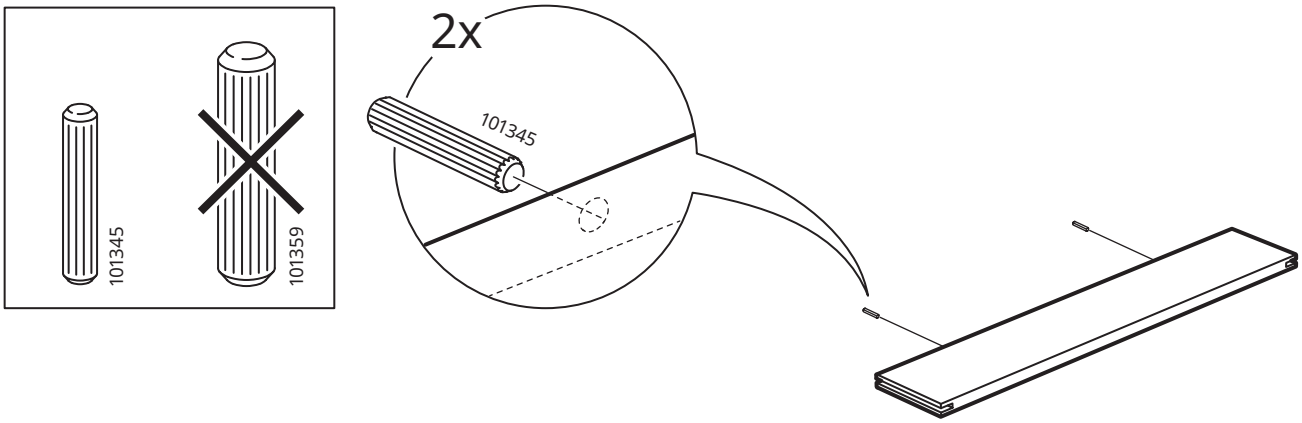

6

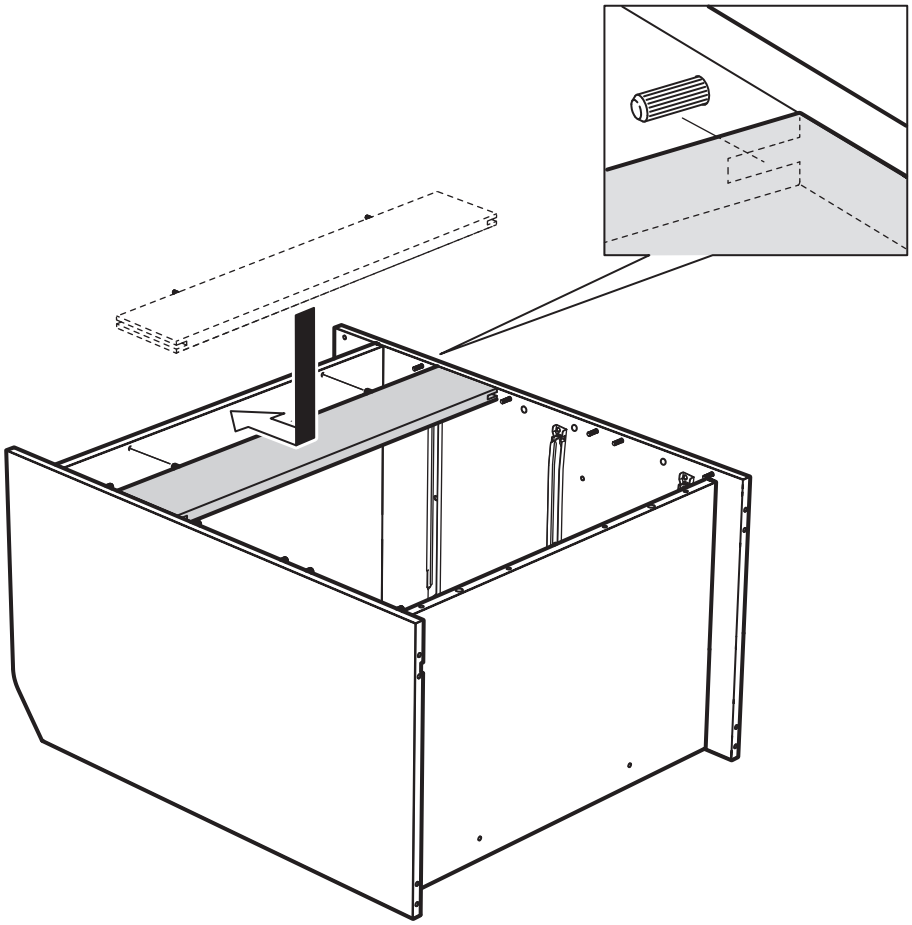

7

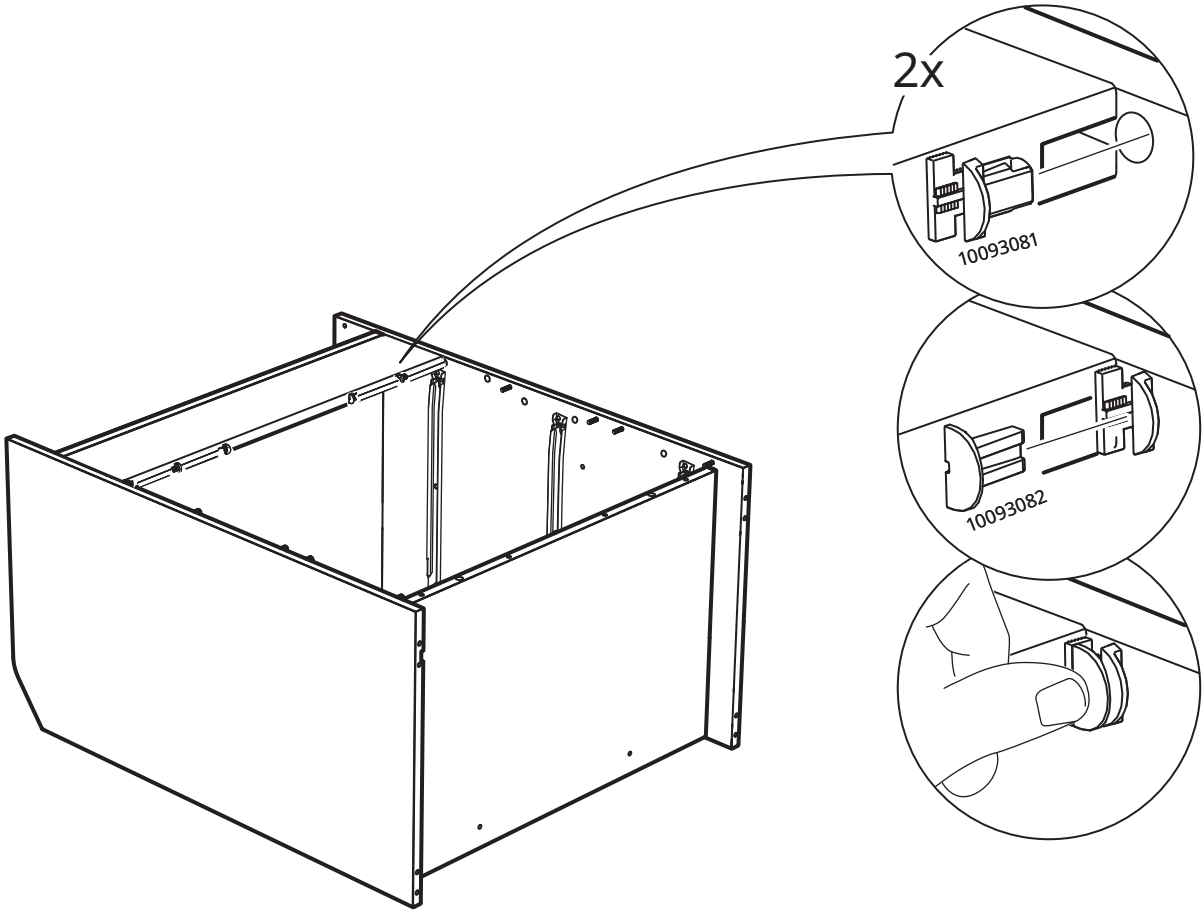

8

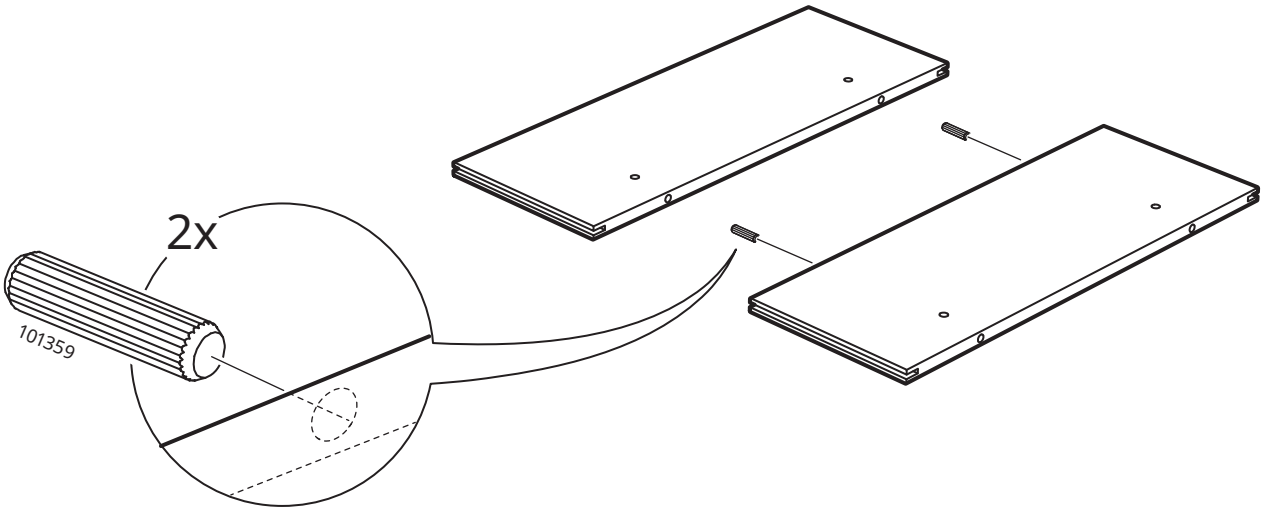

9

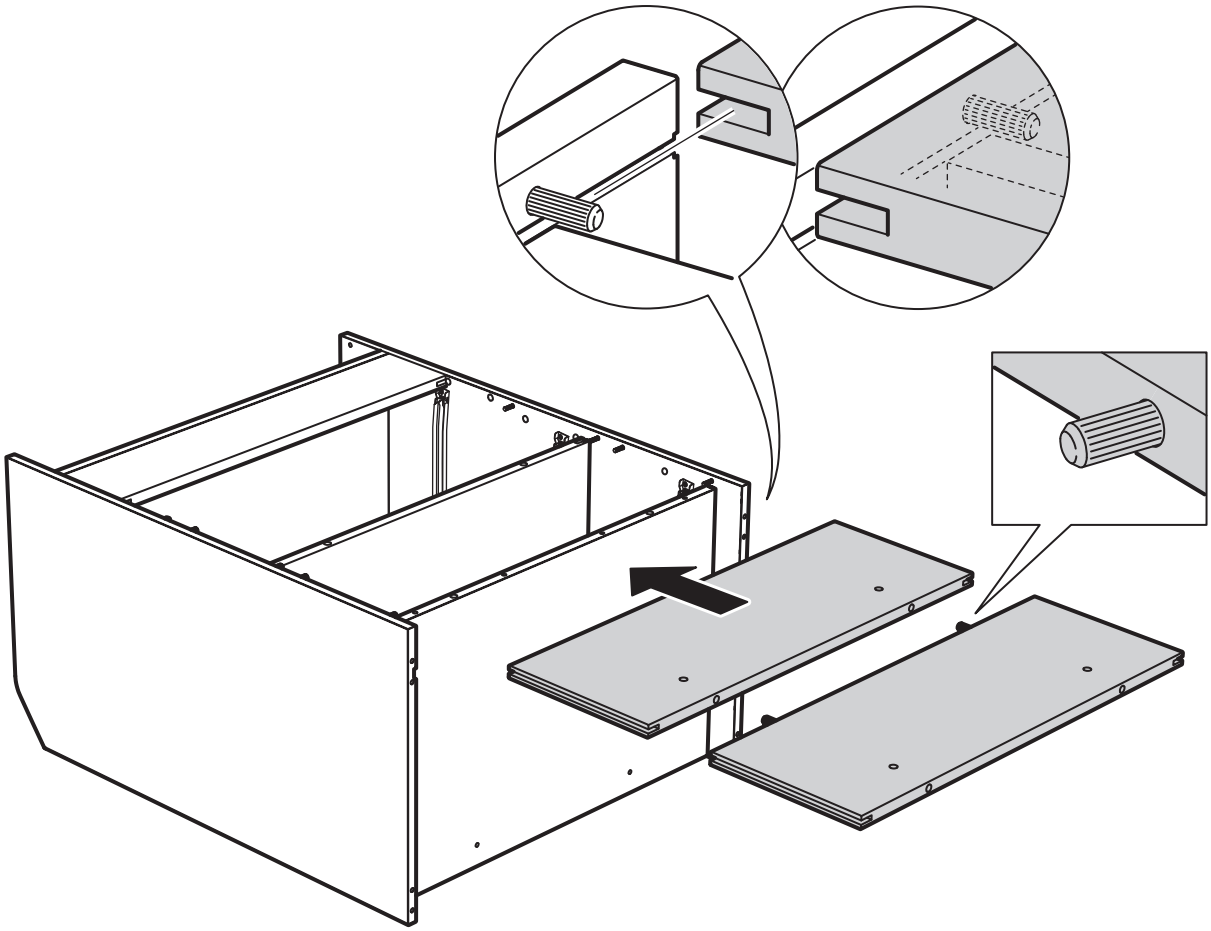

10

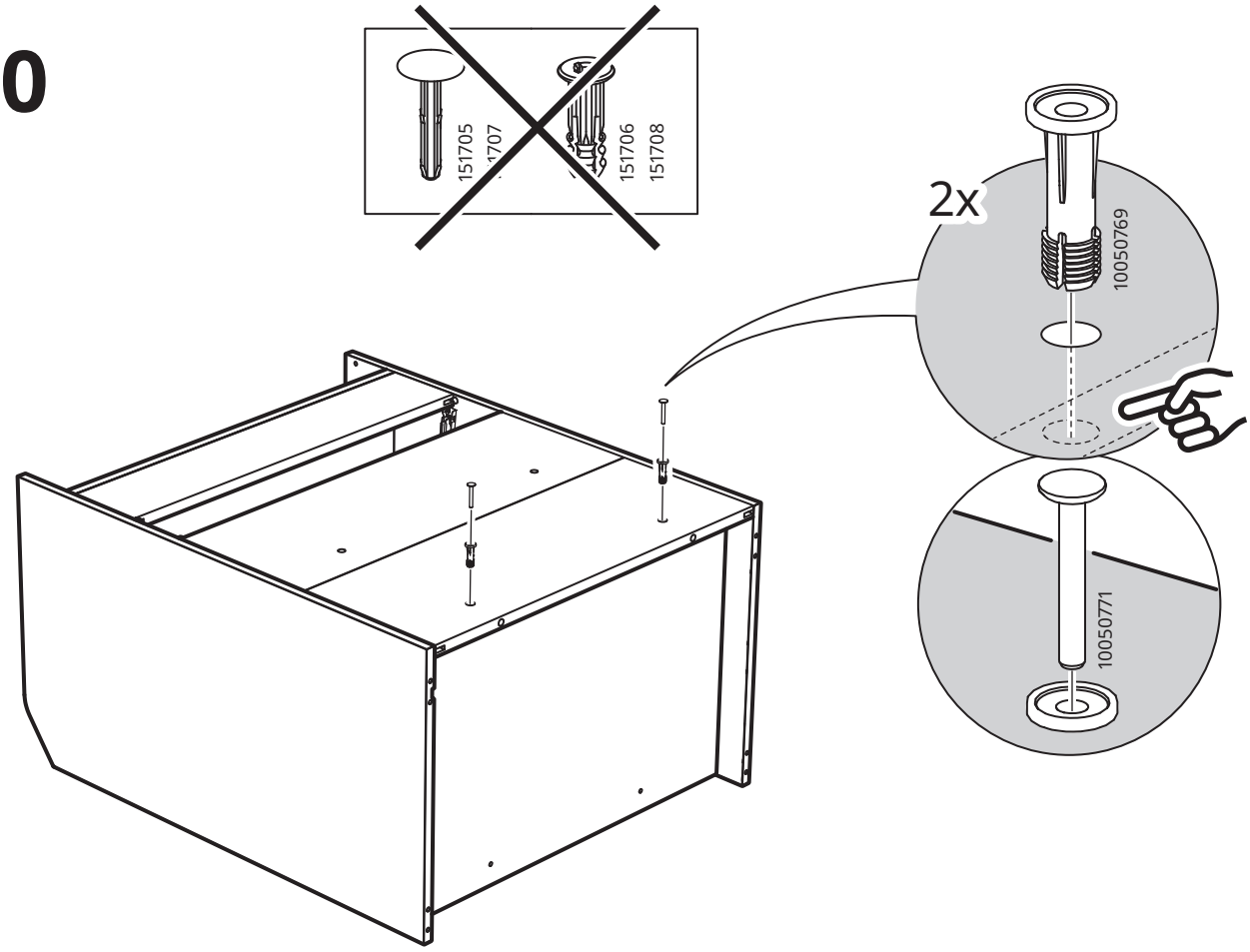

11

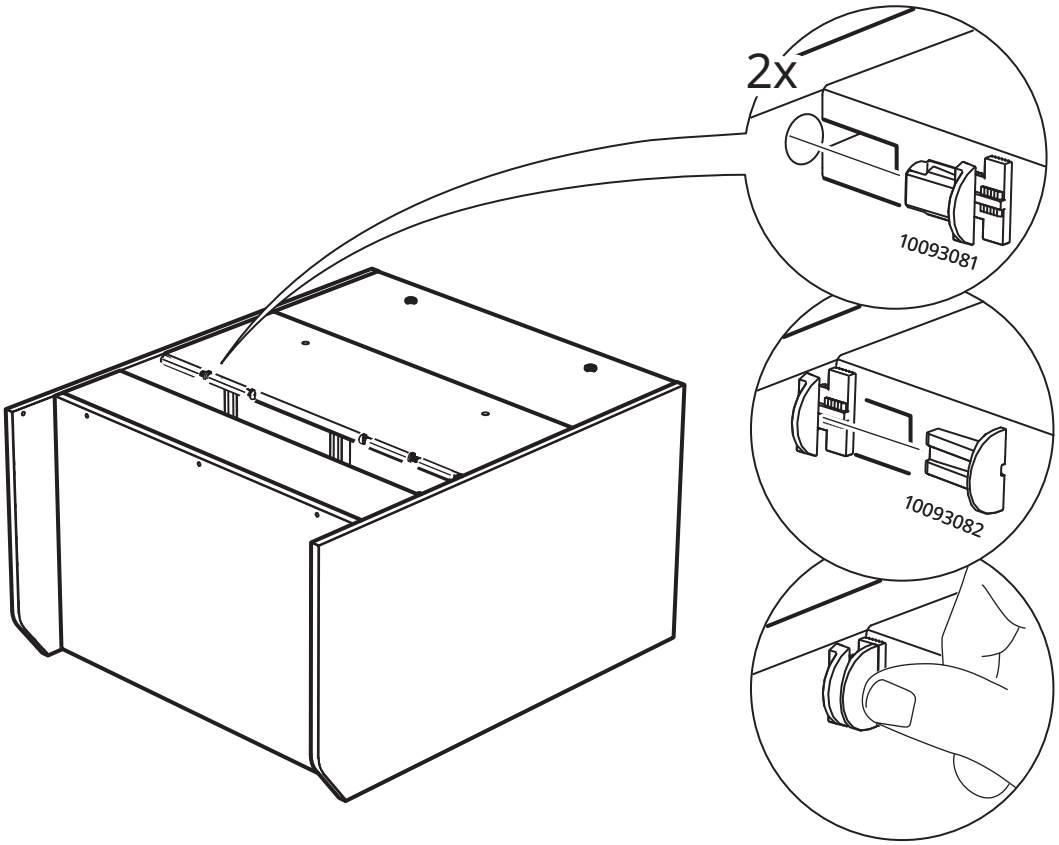

12

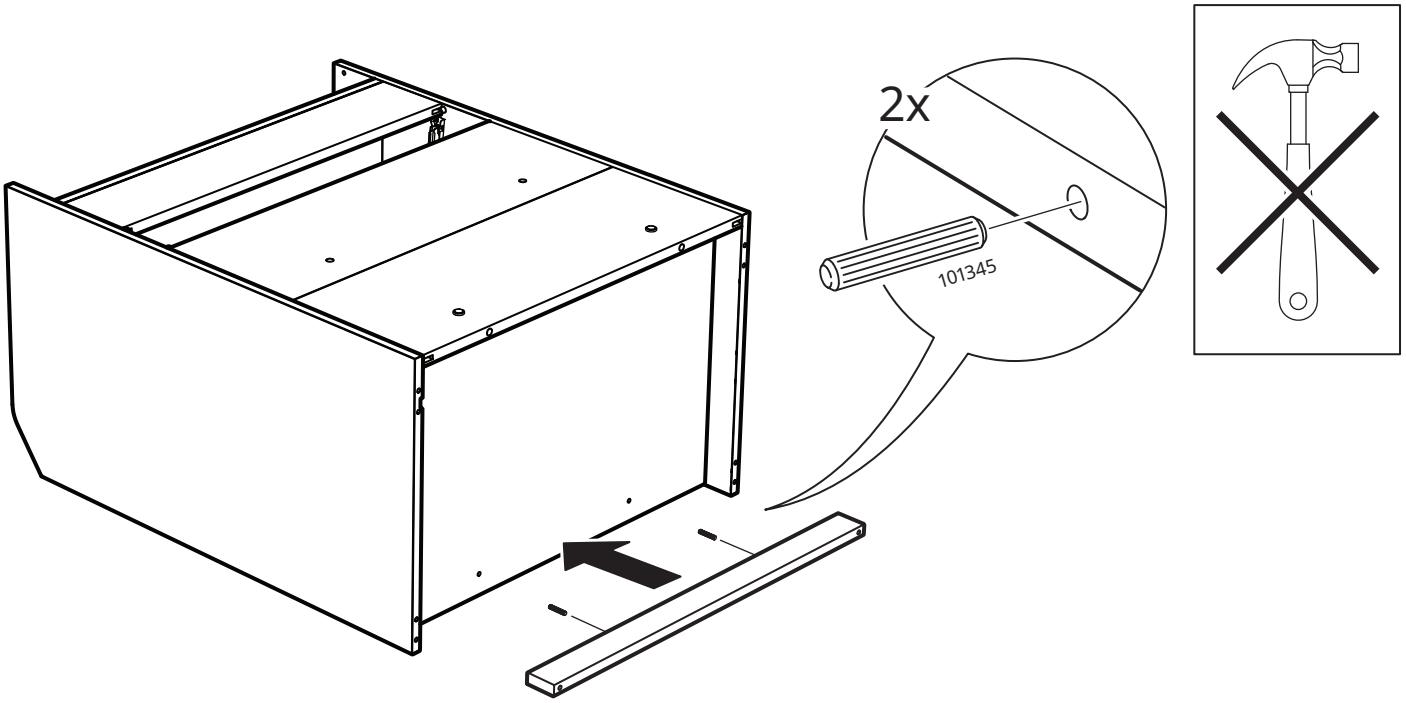

13

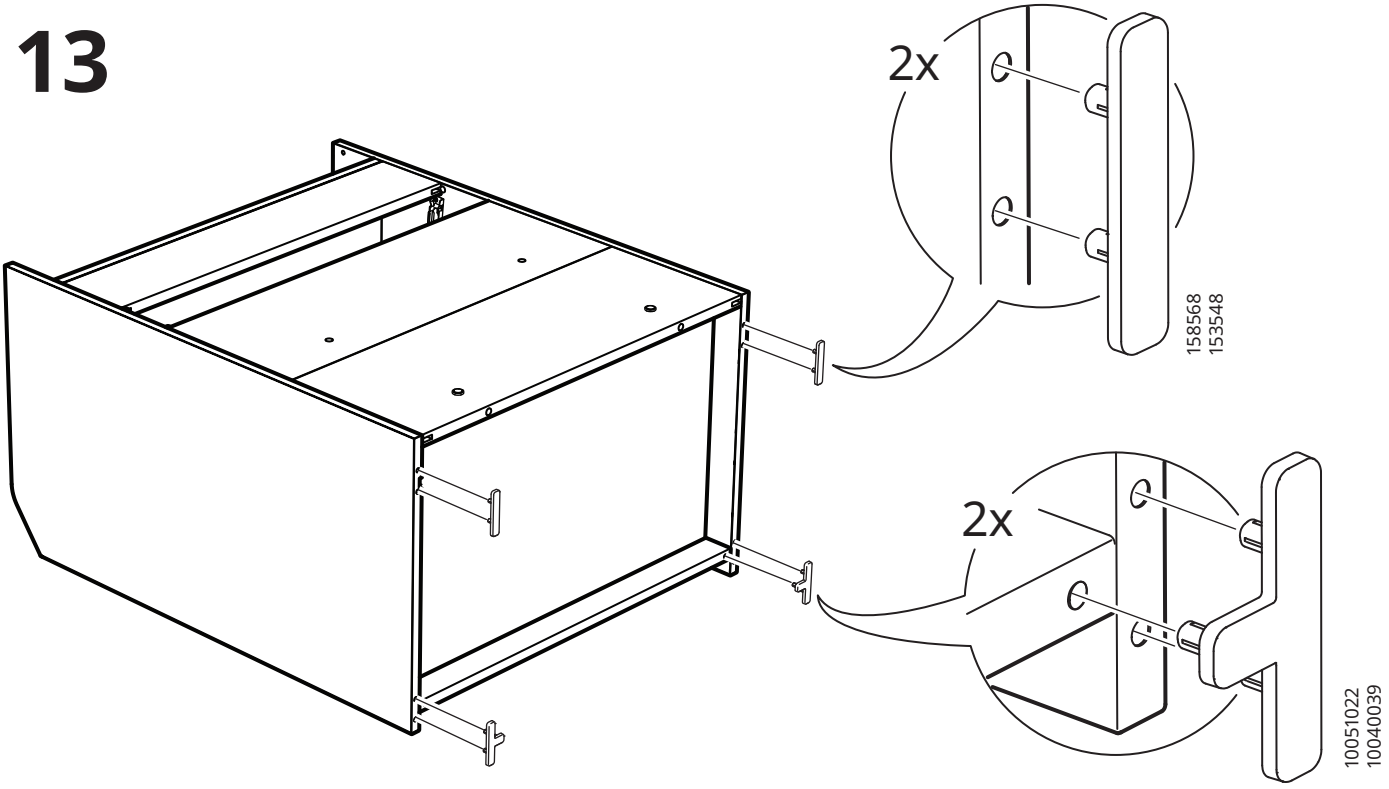

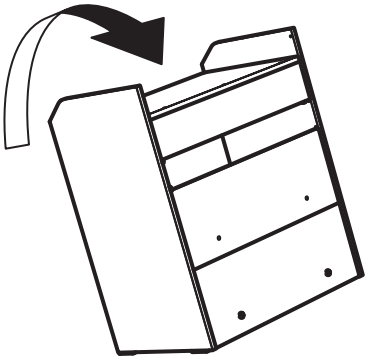

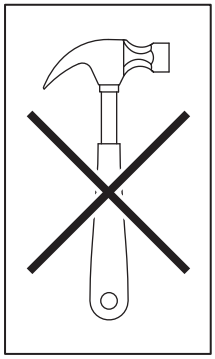

14

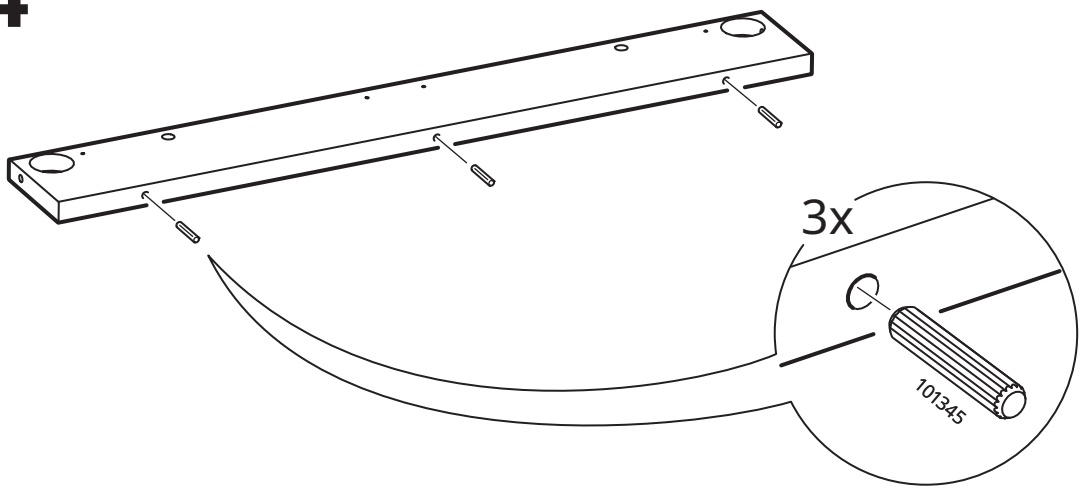

15

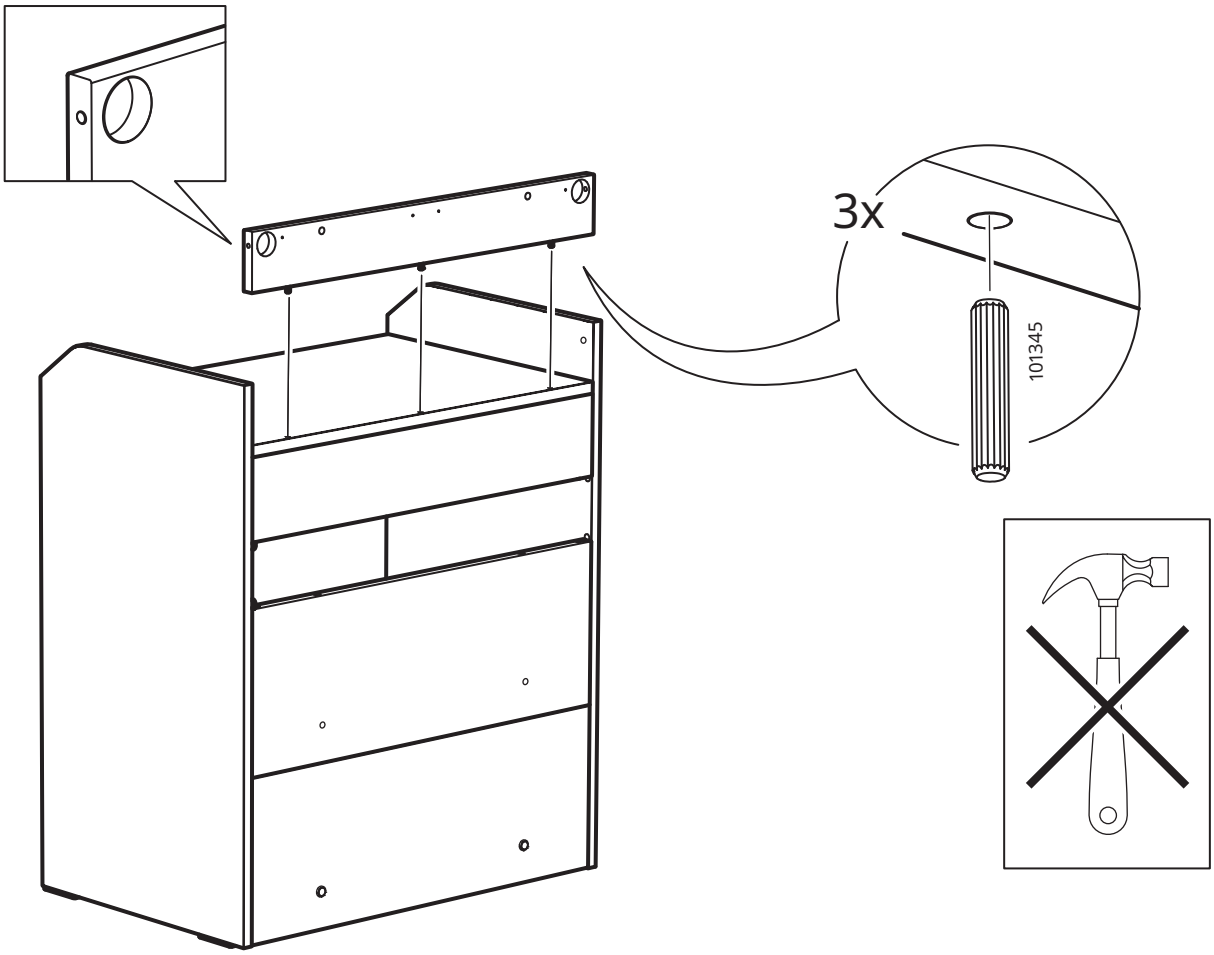
3x
101345

16

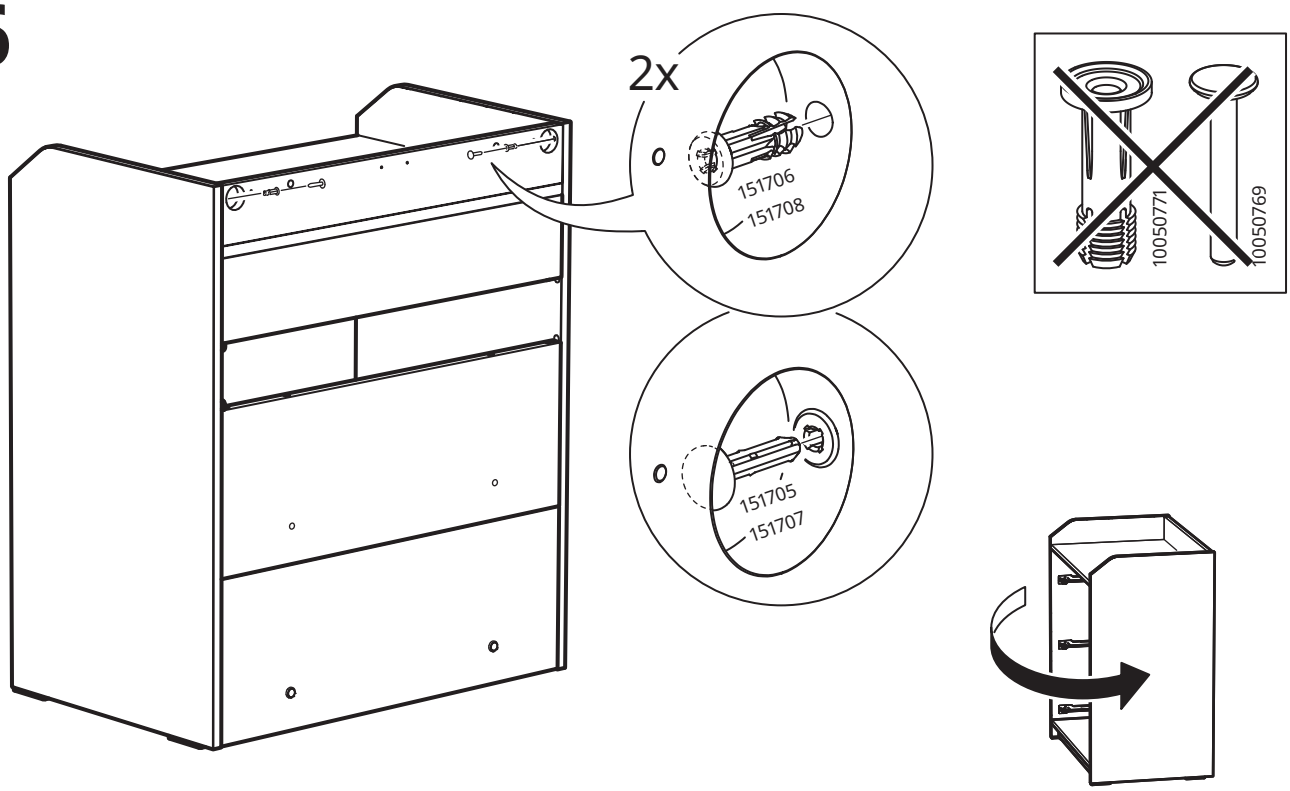
2x
151706
151708
151705
151707
10050771
10050769

17

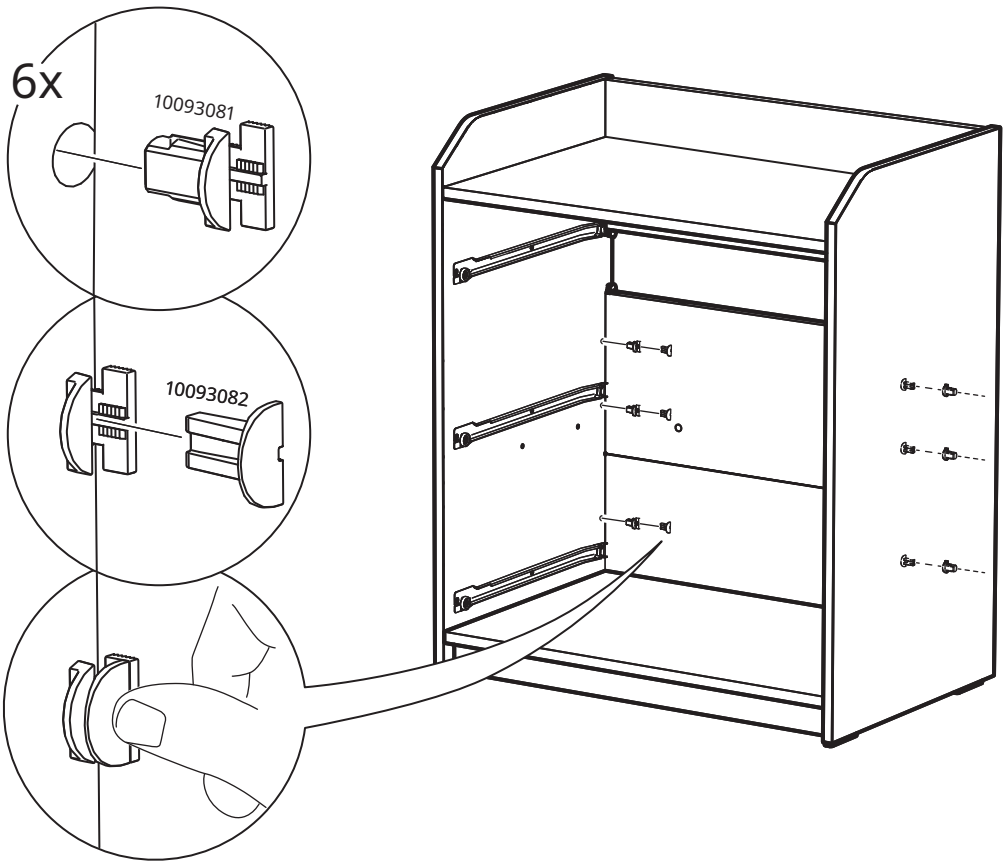

18

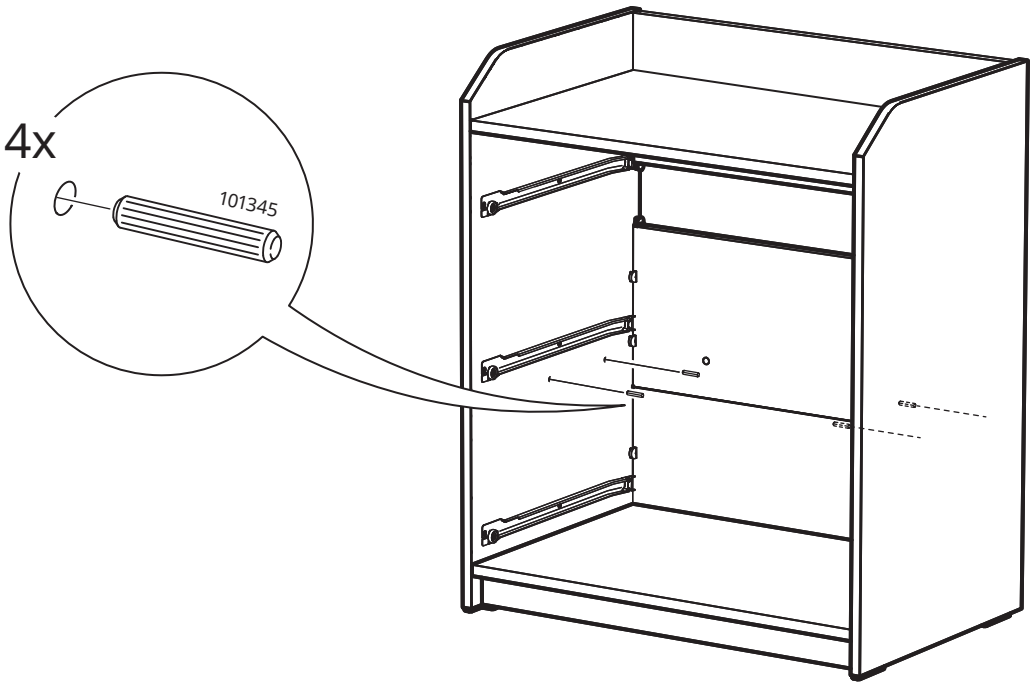

19

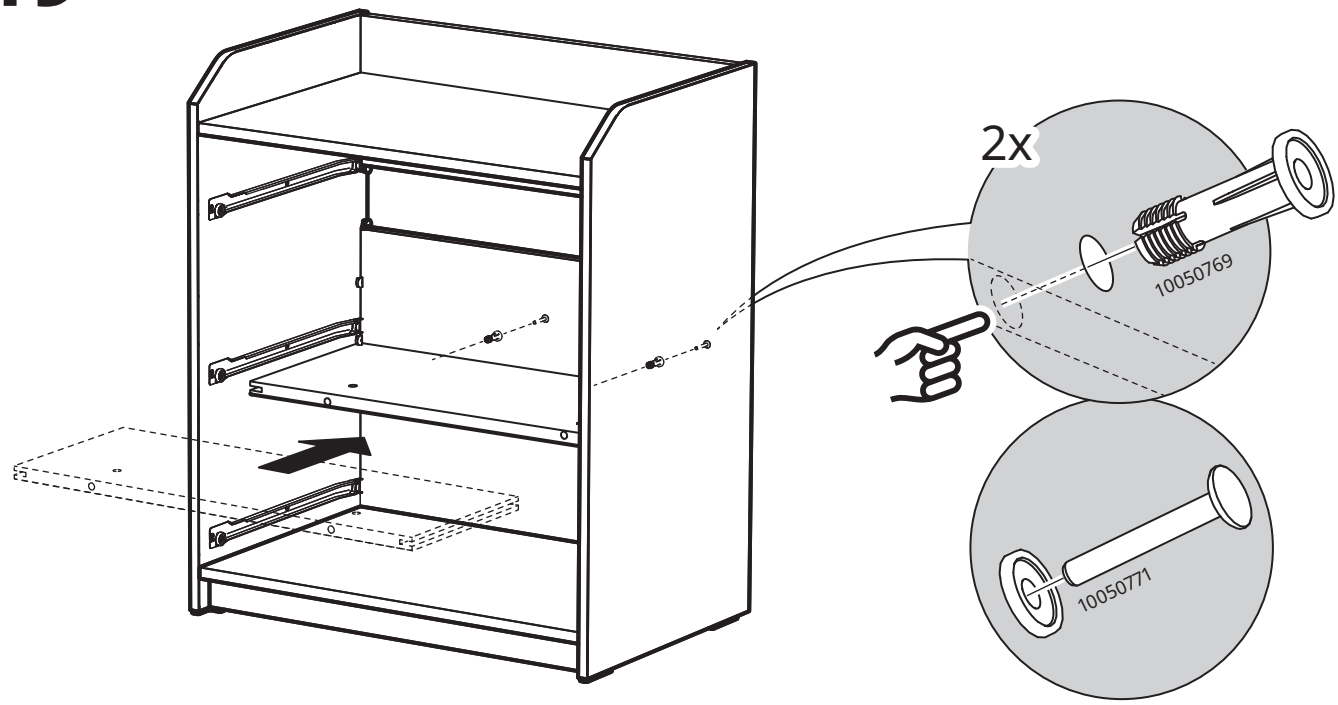

20

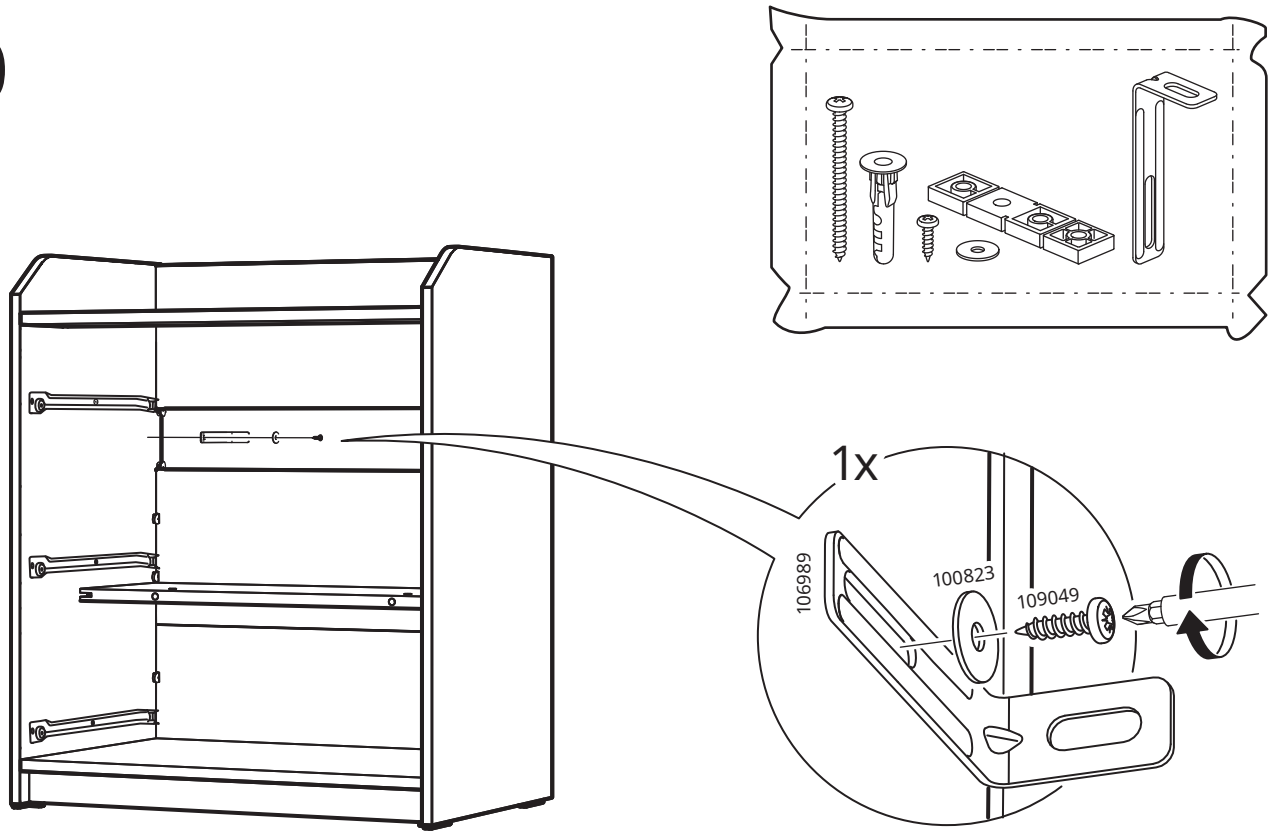

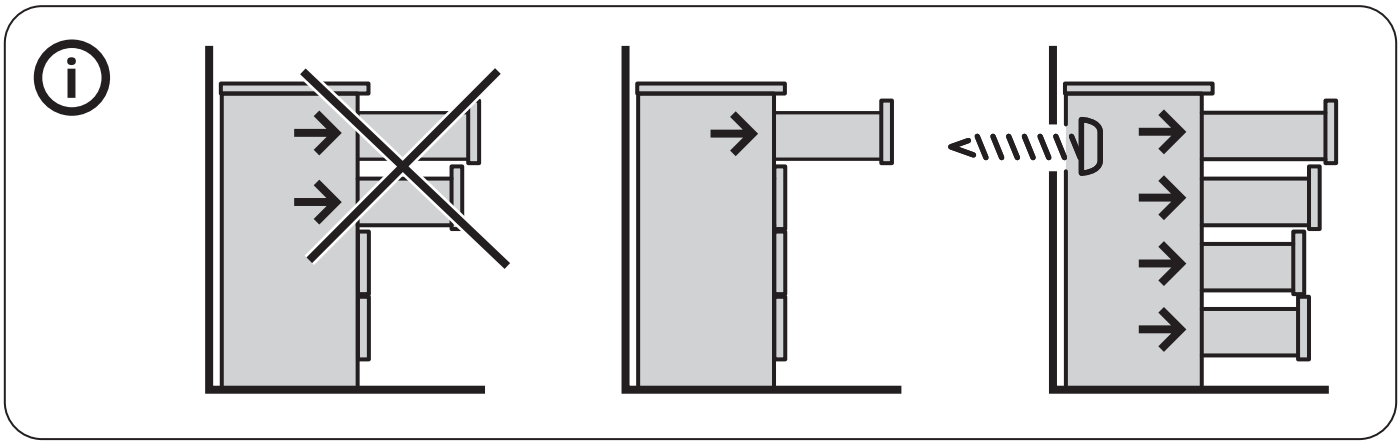

21

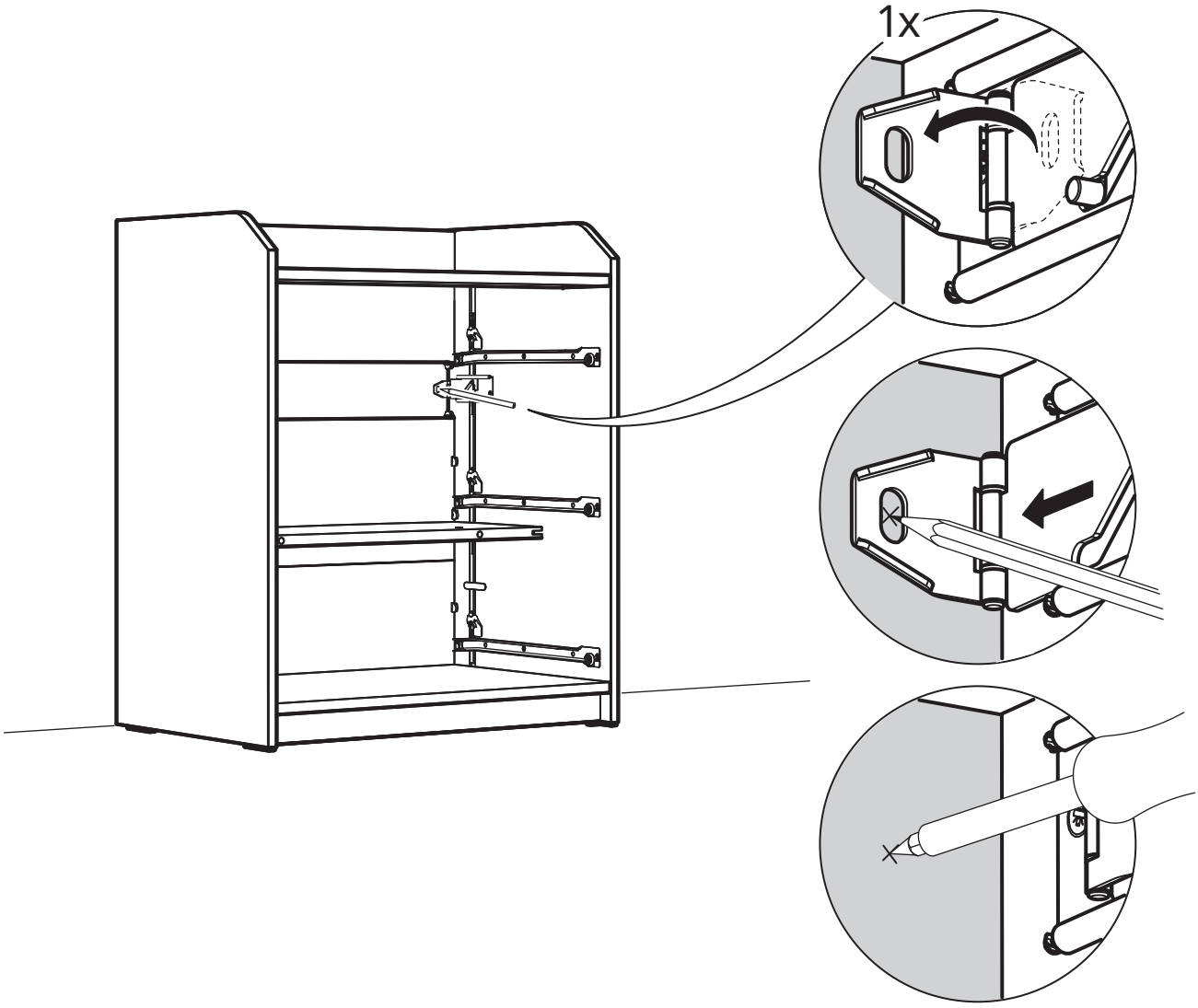

22

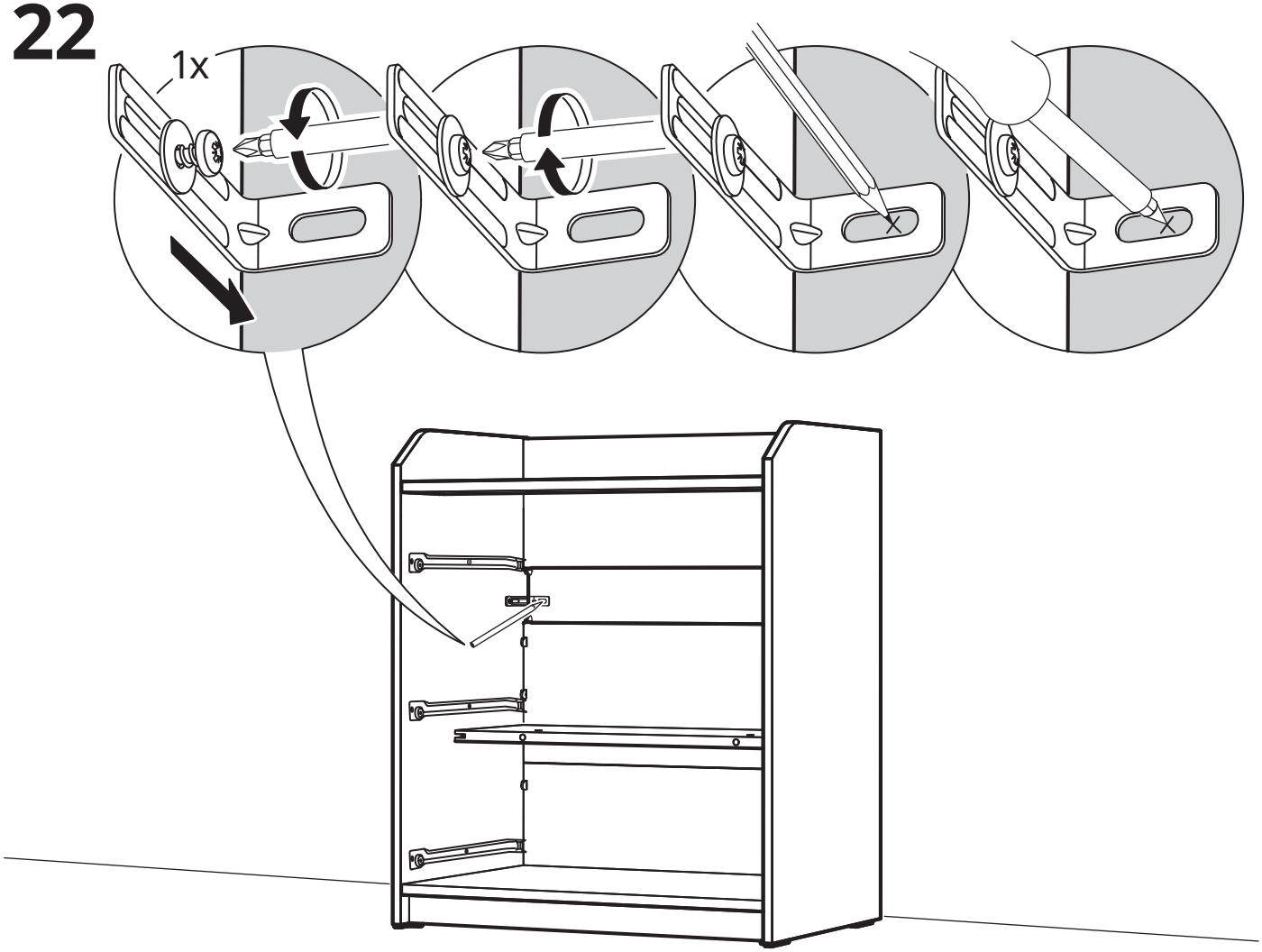

23

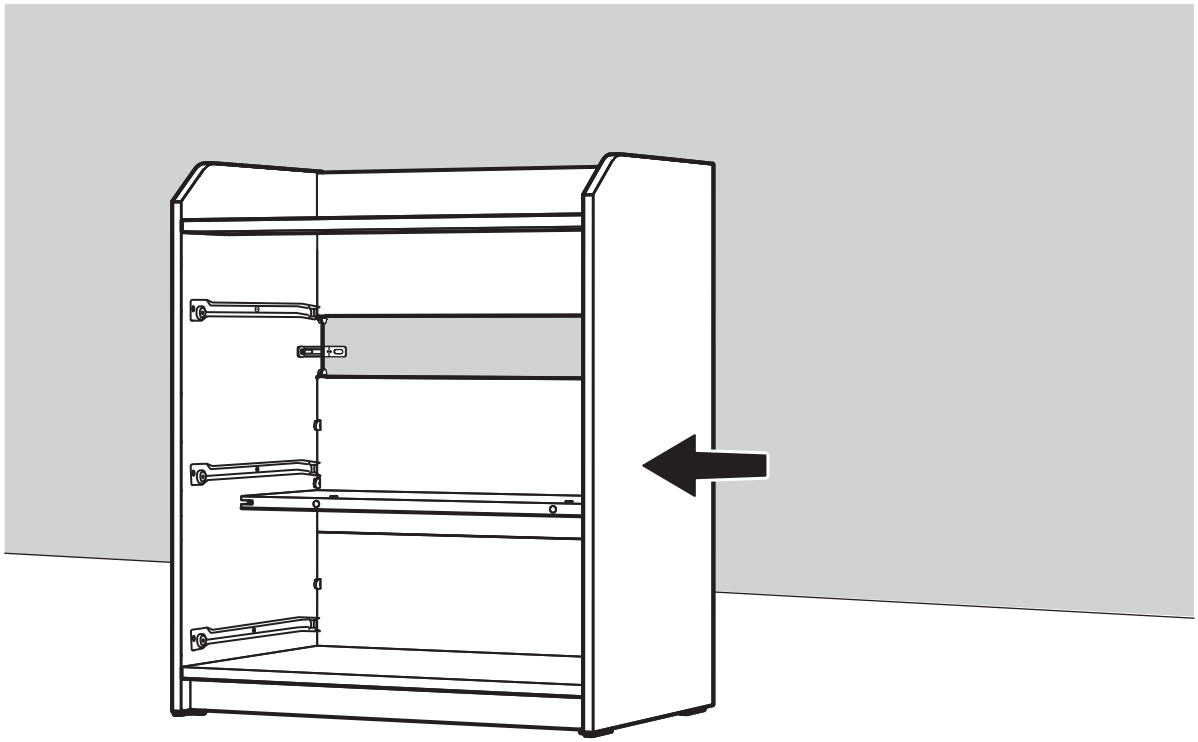

www.IKEA.com/secure-it

www.IKEA.cn/secure-it

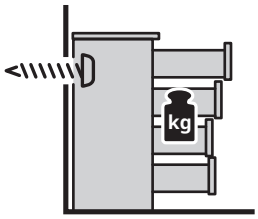

24

Español

Los tornillos y tacos incluidos se pueden utilizar en la mayor parte de las paredes sólidas (A) o huecas (B). Para la madera maciza (C), usa los tornillos sin tacos. Si tienes dudas, acude a un experto.

Català

Els cargols i els tacs inclosos es poden fer servir a la majoria de les parets sòlides (A) o buides (B). Per a la fusta massissa (C), fes servir els cargols sense tacs. Si tens cap dubte, consulta un expert.

Euskara

Produktuak dakartzan torlojuak eta takoak horma solido (A) eta huts (B) gehienetan erabili ahal dira. Egur trinkoen (C) kasuan, ez erabili takoak torlojuekin. Zalantzarik baduzu, galdetu aditu bati.

Galego

Os parafusos e tacos incluídos pódense utilizar na maior parte das paredes sólidas (A) ou ocas (B). Para a madeira maciza (C), emprega os parafusos sen tacos. Se tes dúbidas, acude a un experto.

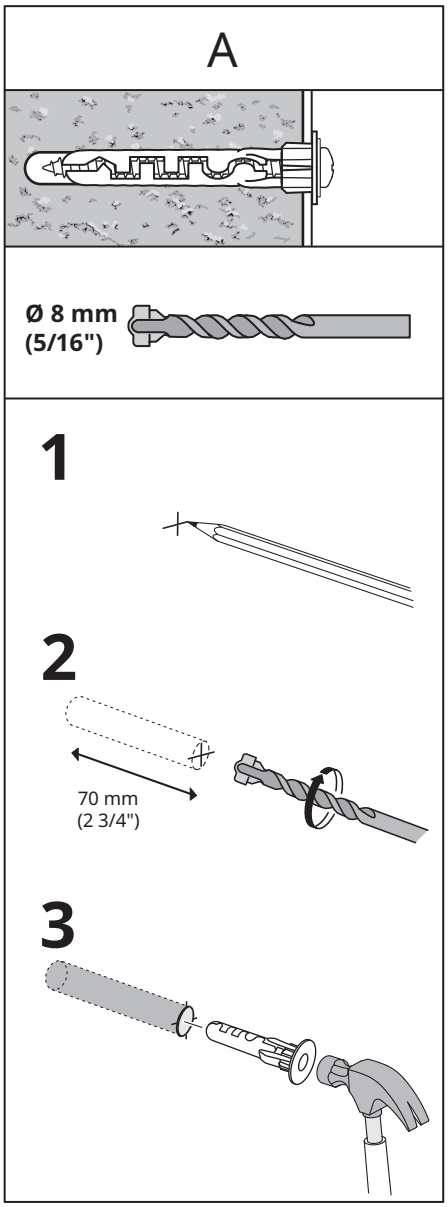
A
Ø 8 mm
(5/16")
1
2
70 mm
(2 3/4")
3

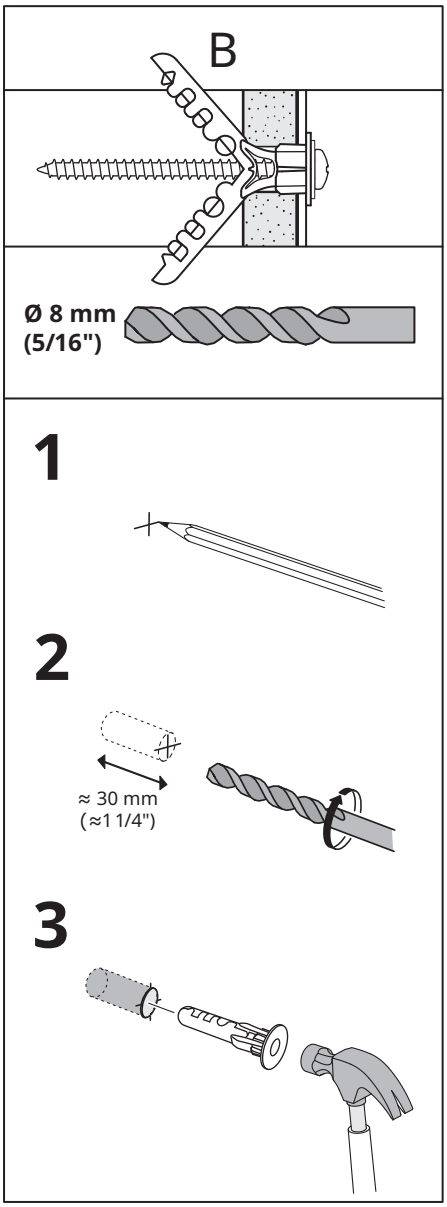
B
Ø 8 mm
(5/16")
1
2
≈ 30 mm
(≈1 1/4")
3

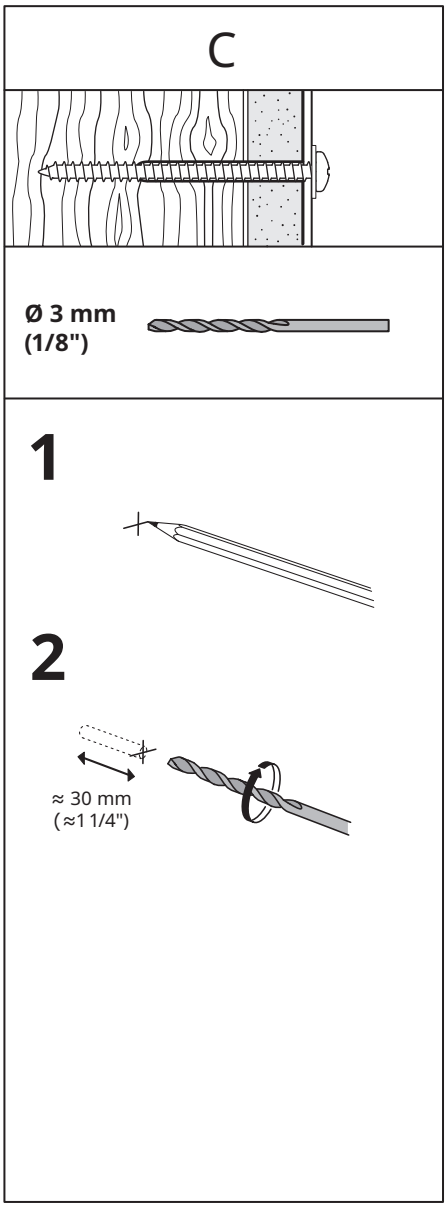
C
Ø 3 mm
(1/8")
1
2
≈ 30 mm
(≈1 1/4")

AA-2488353-2

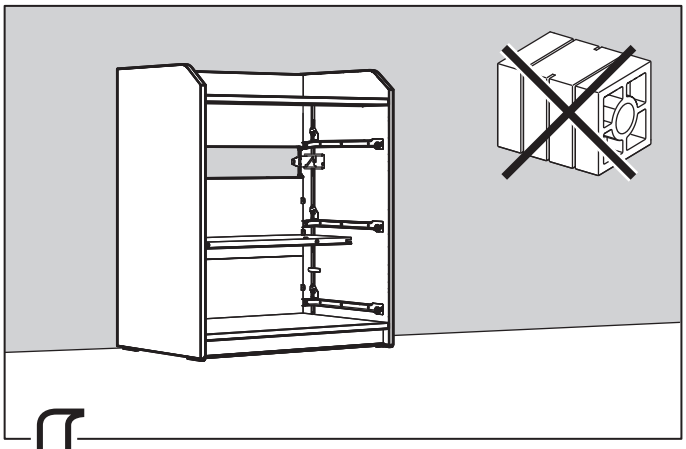

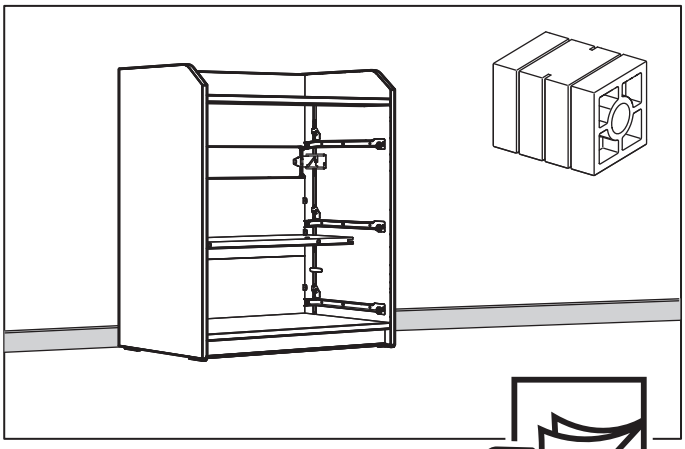

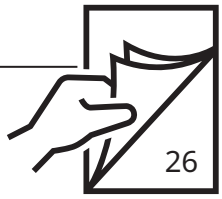

25

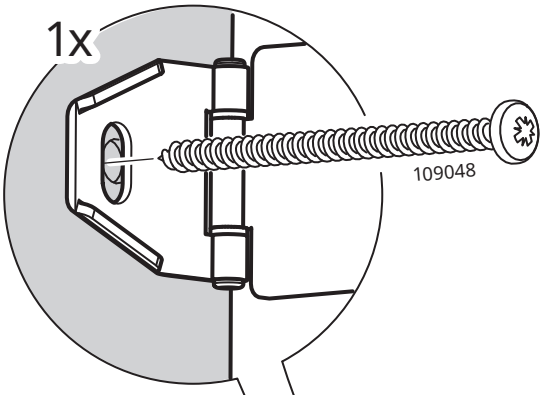

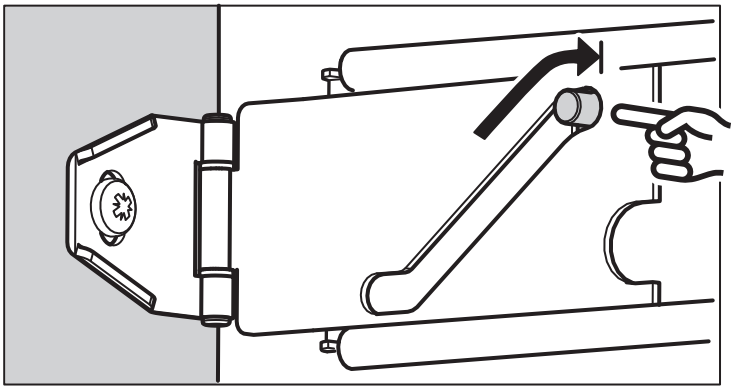

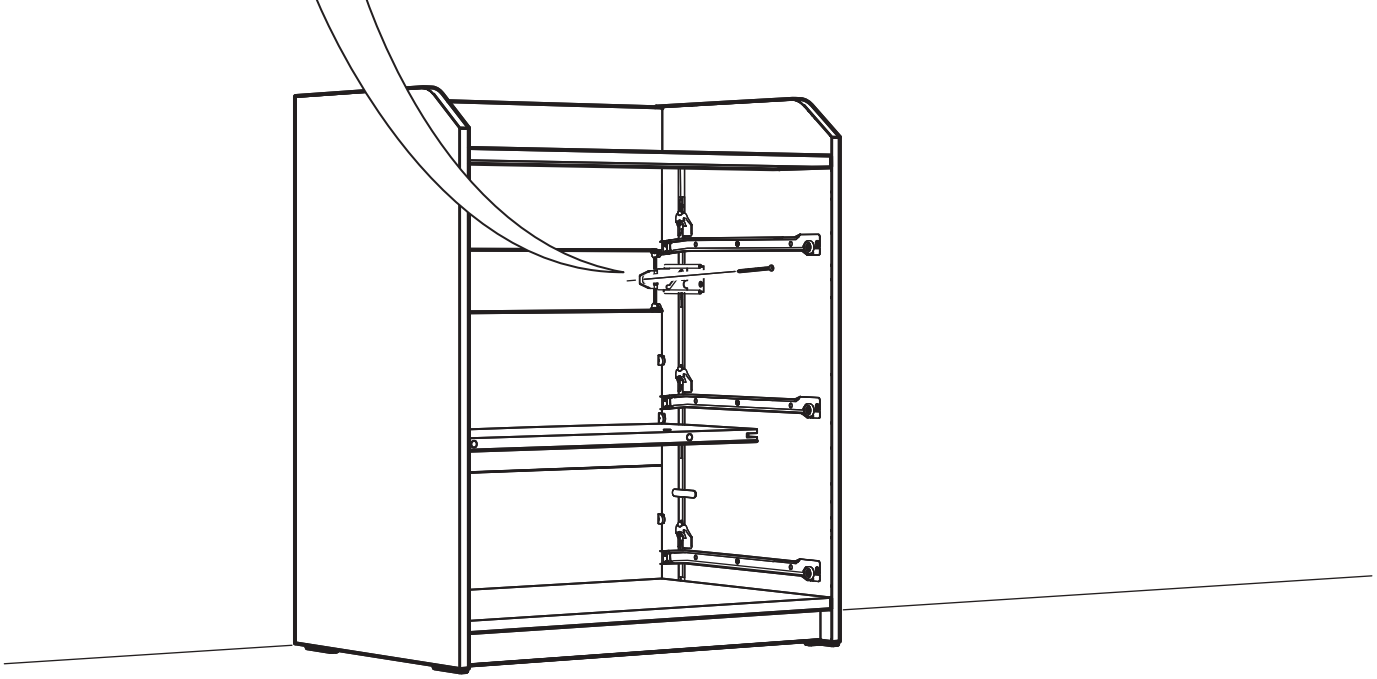

26

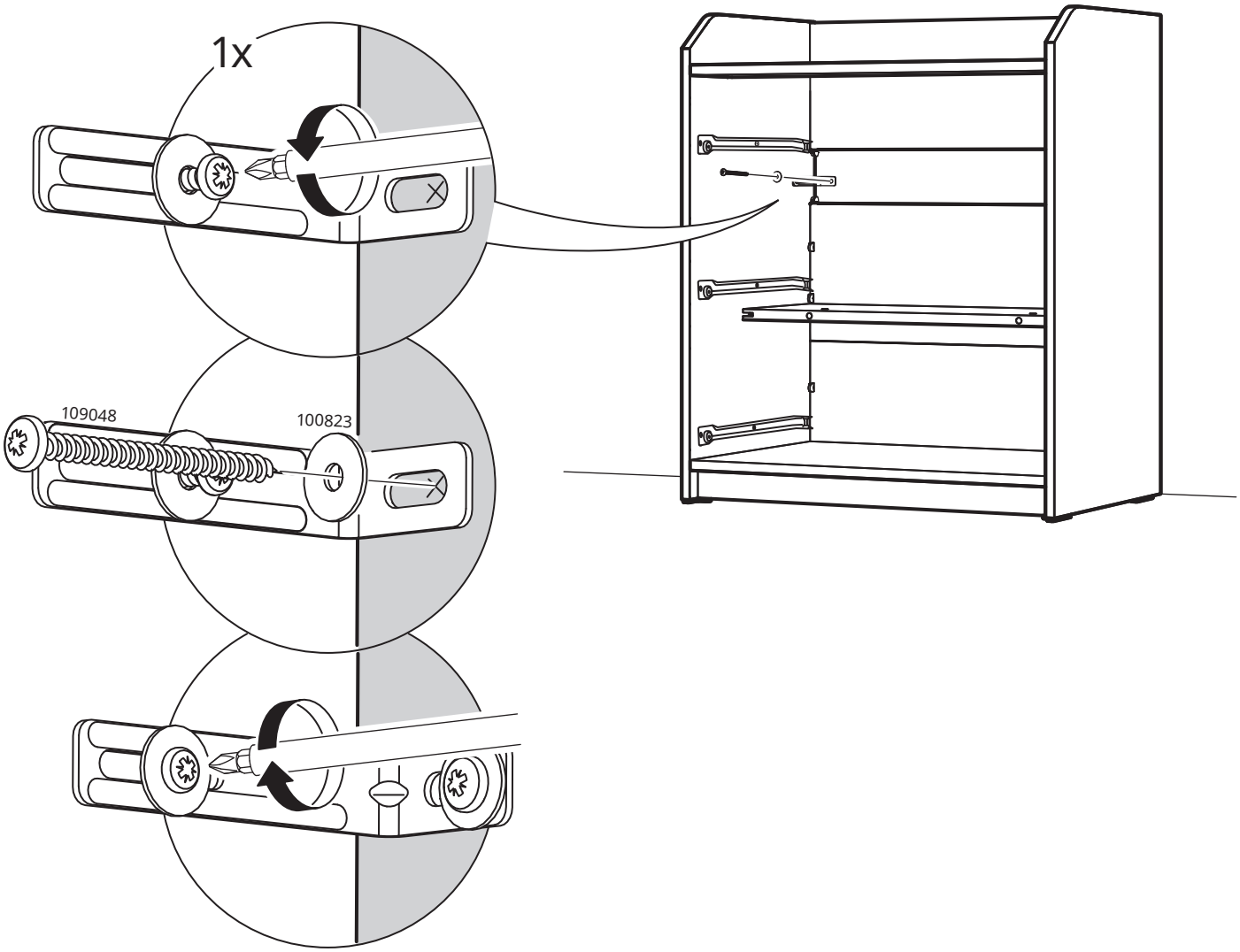

27

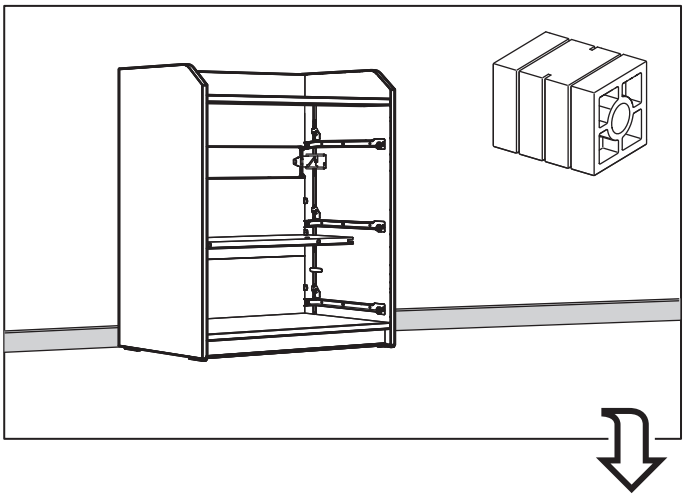

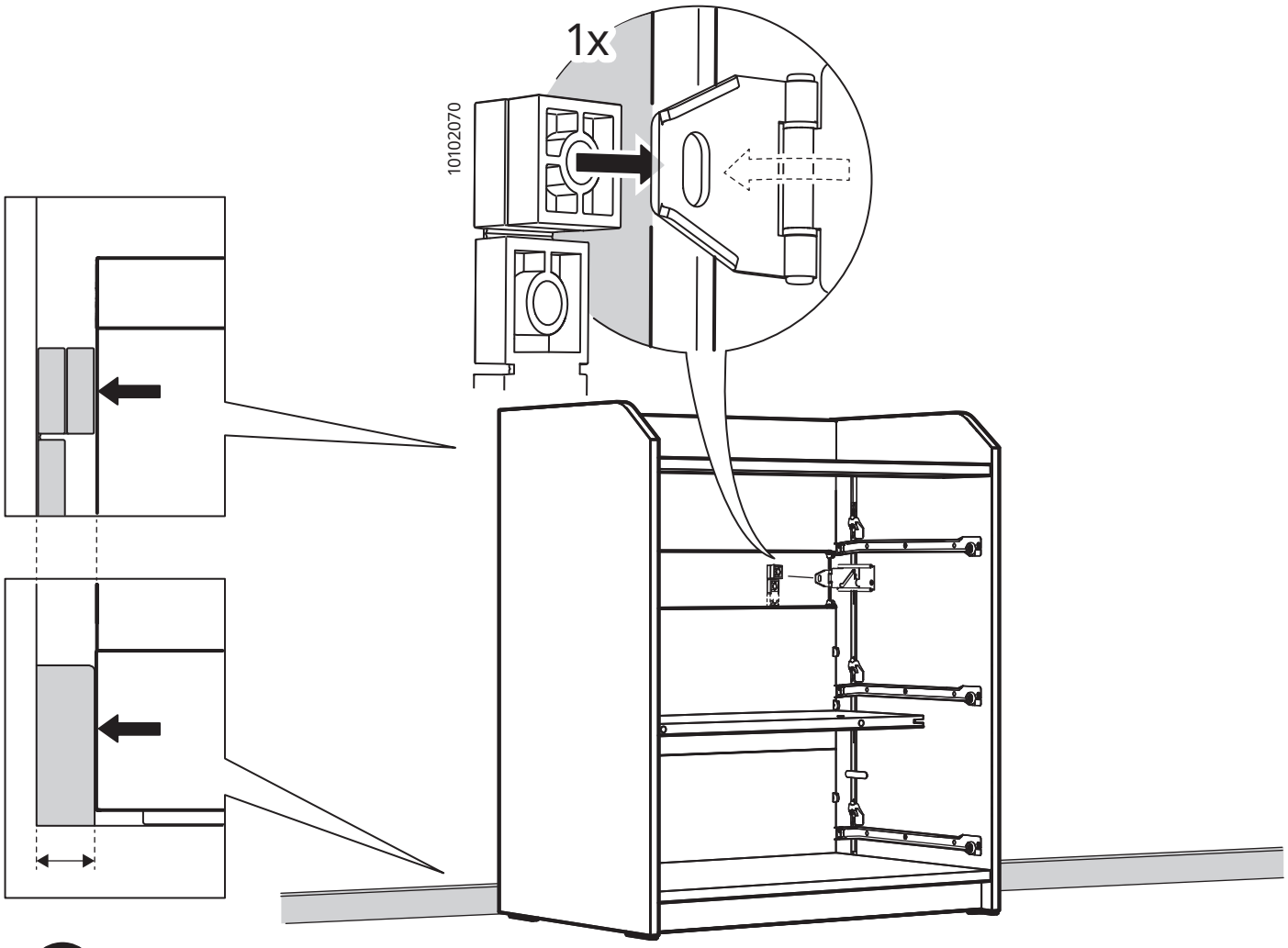

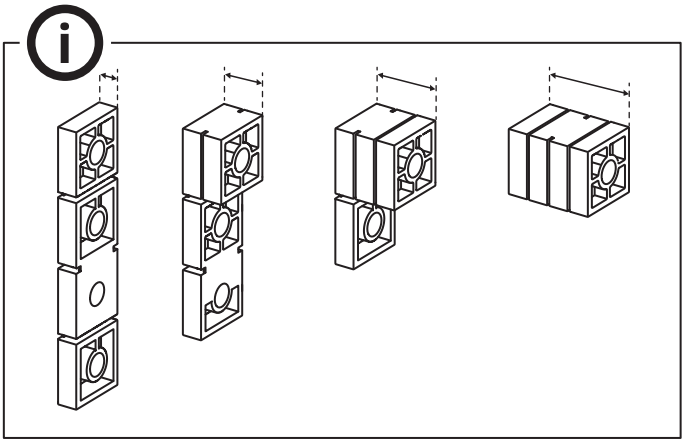

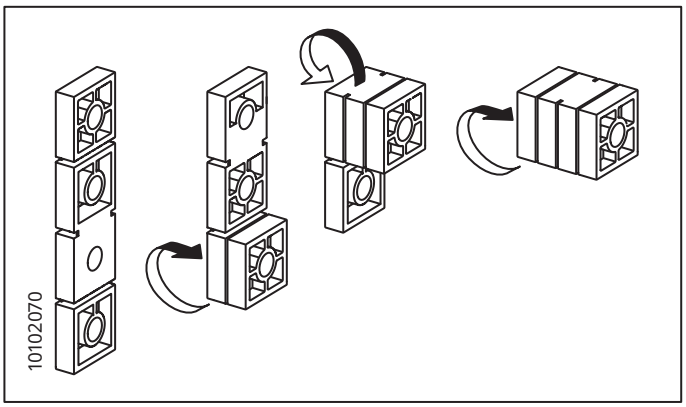

28

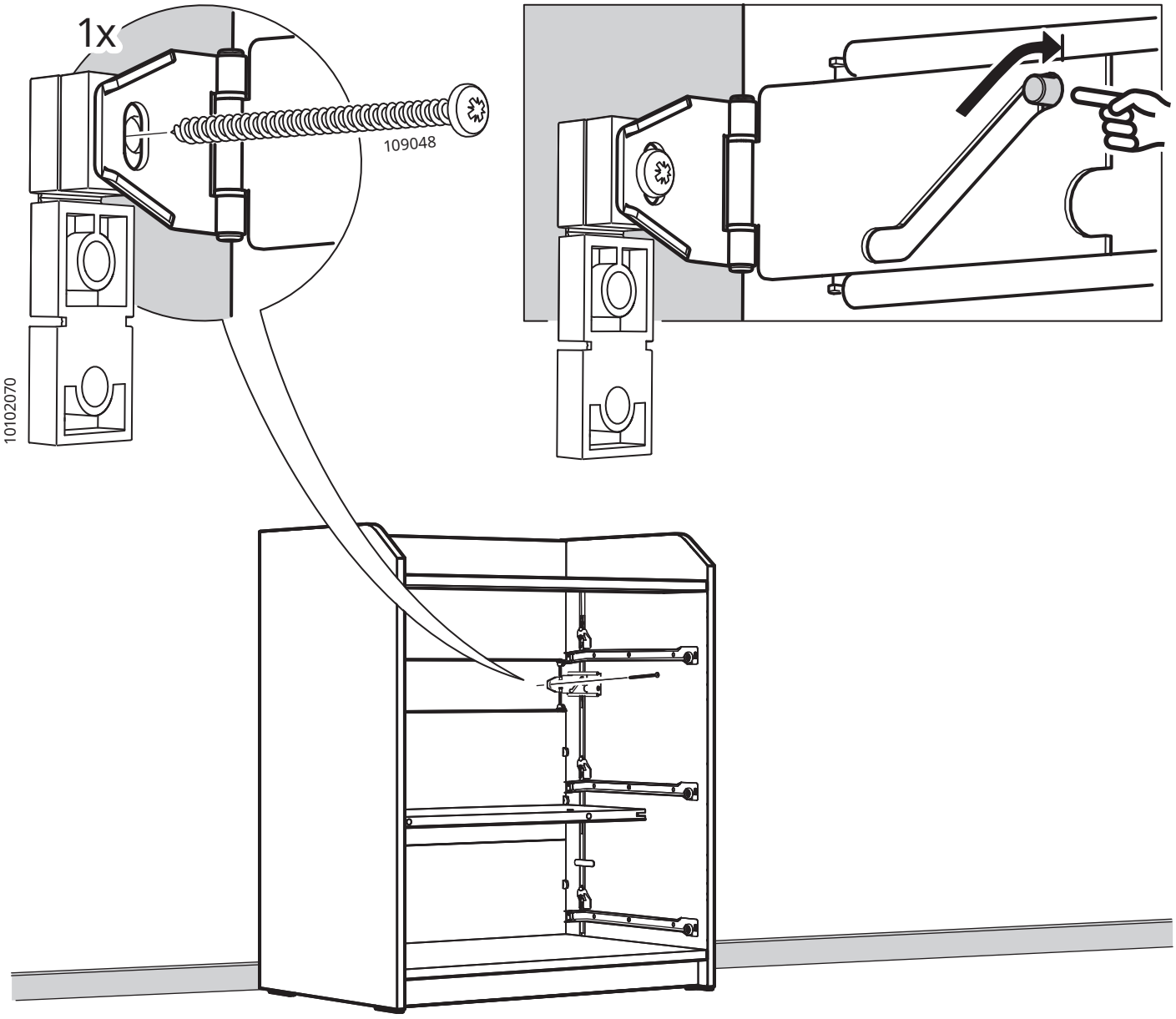

29

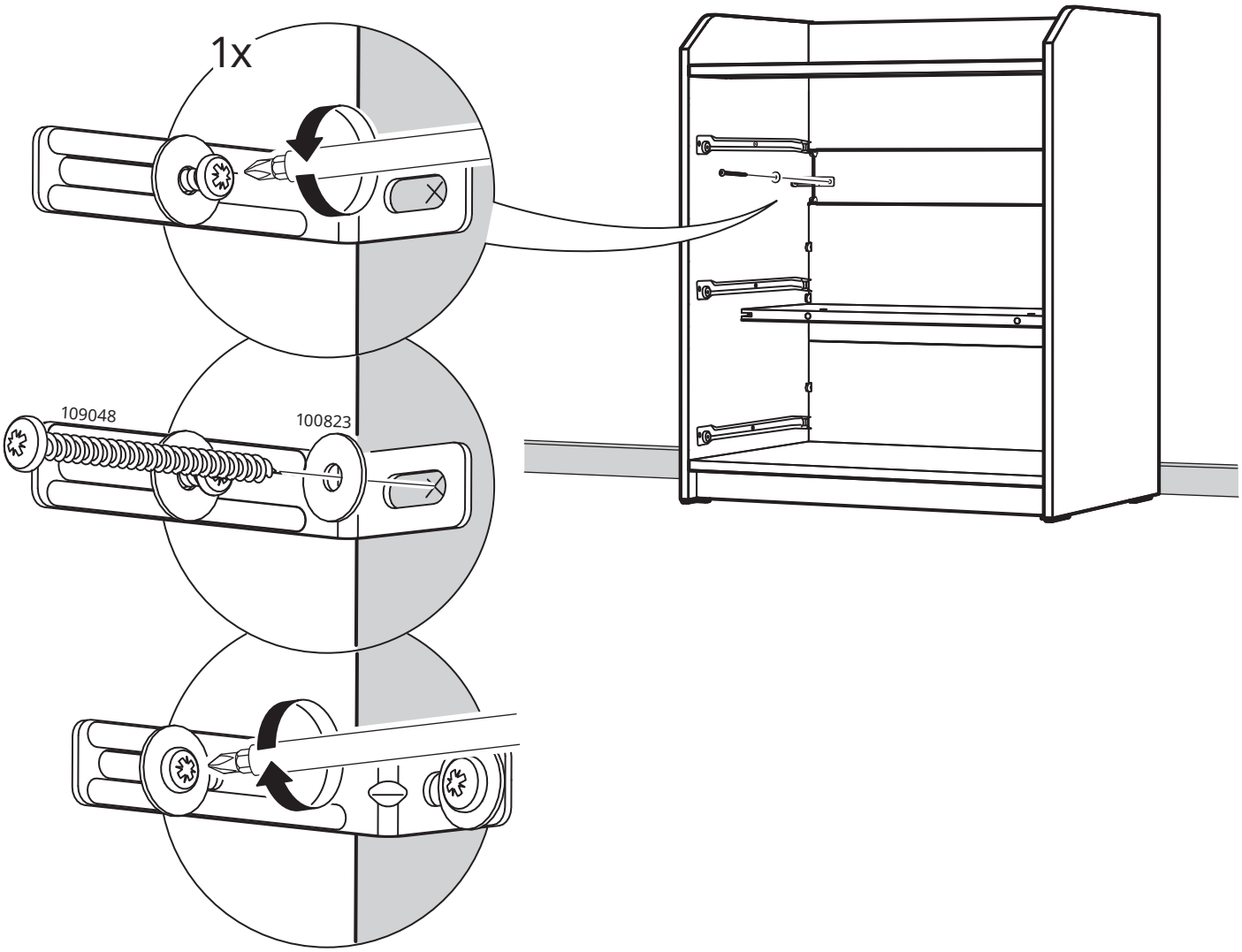

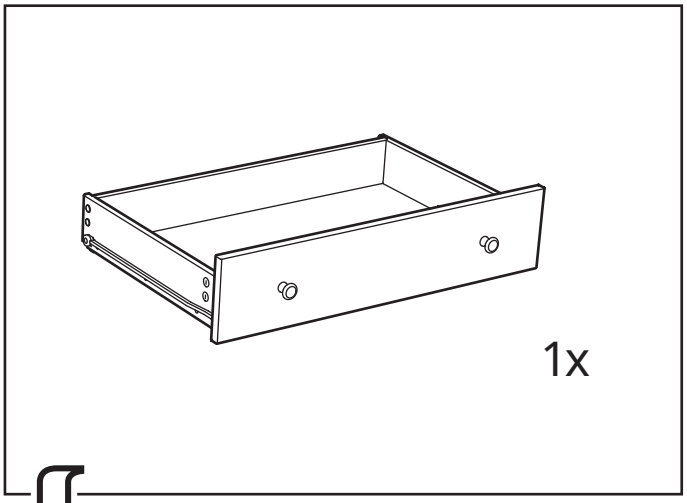

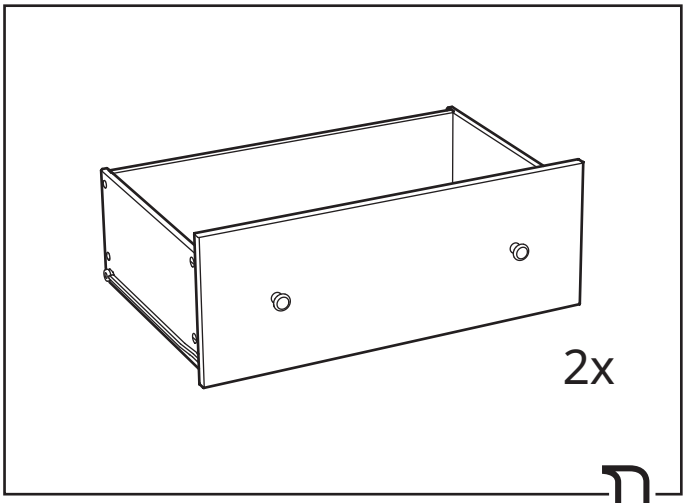

30

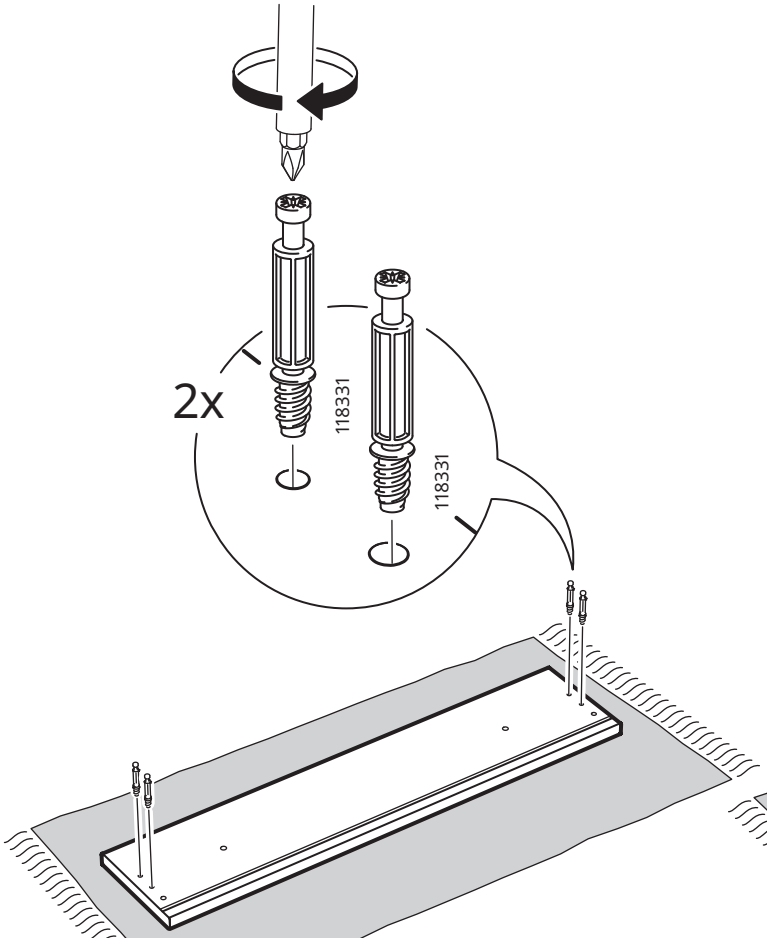

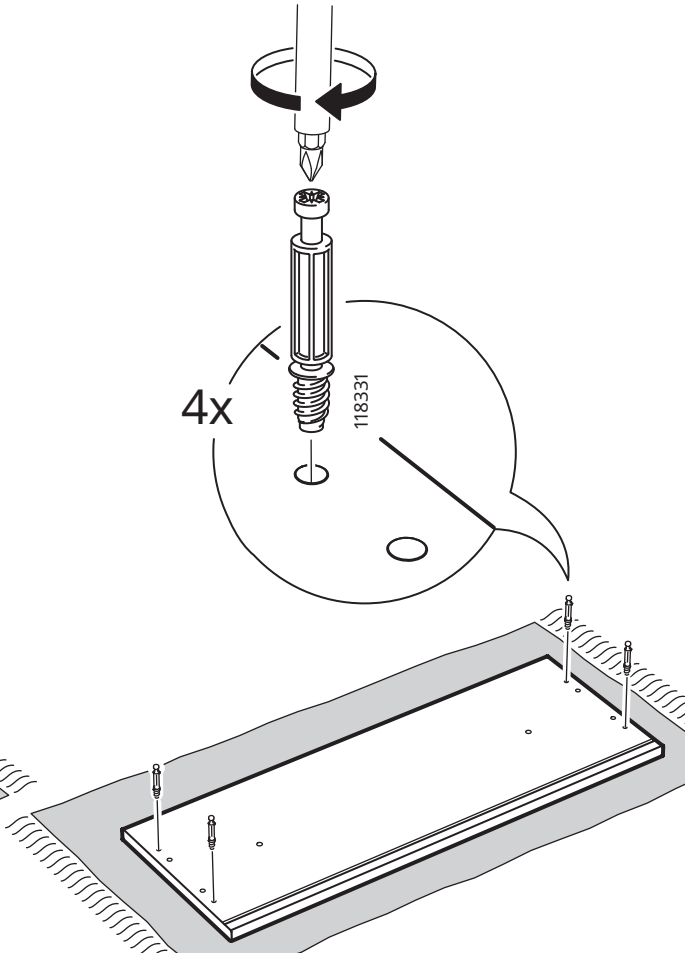

31

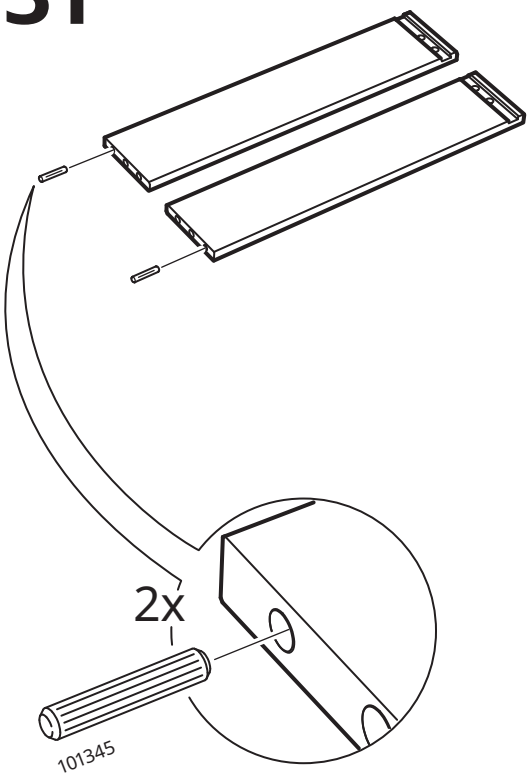

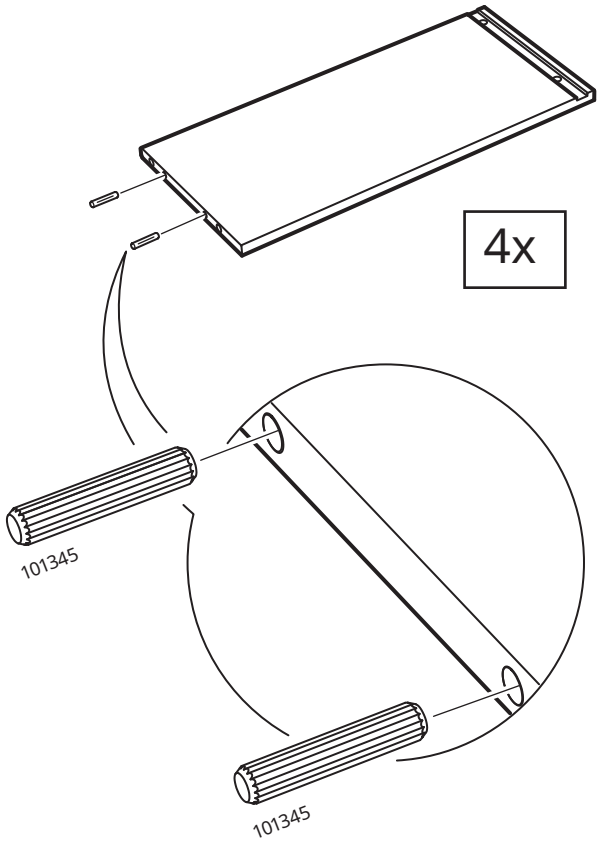

32

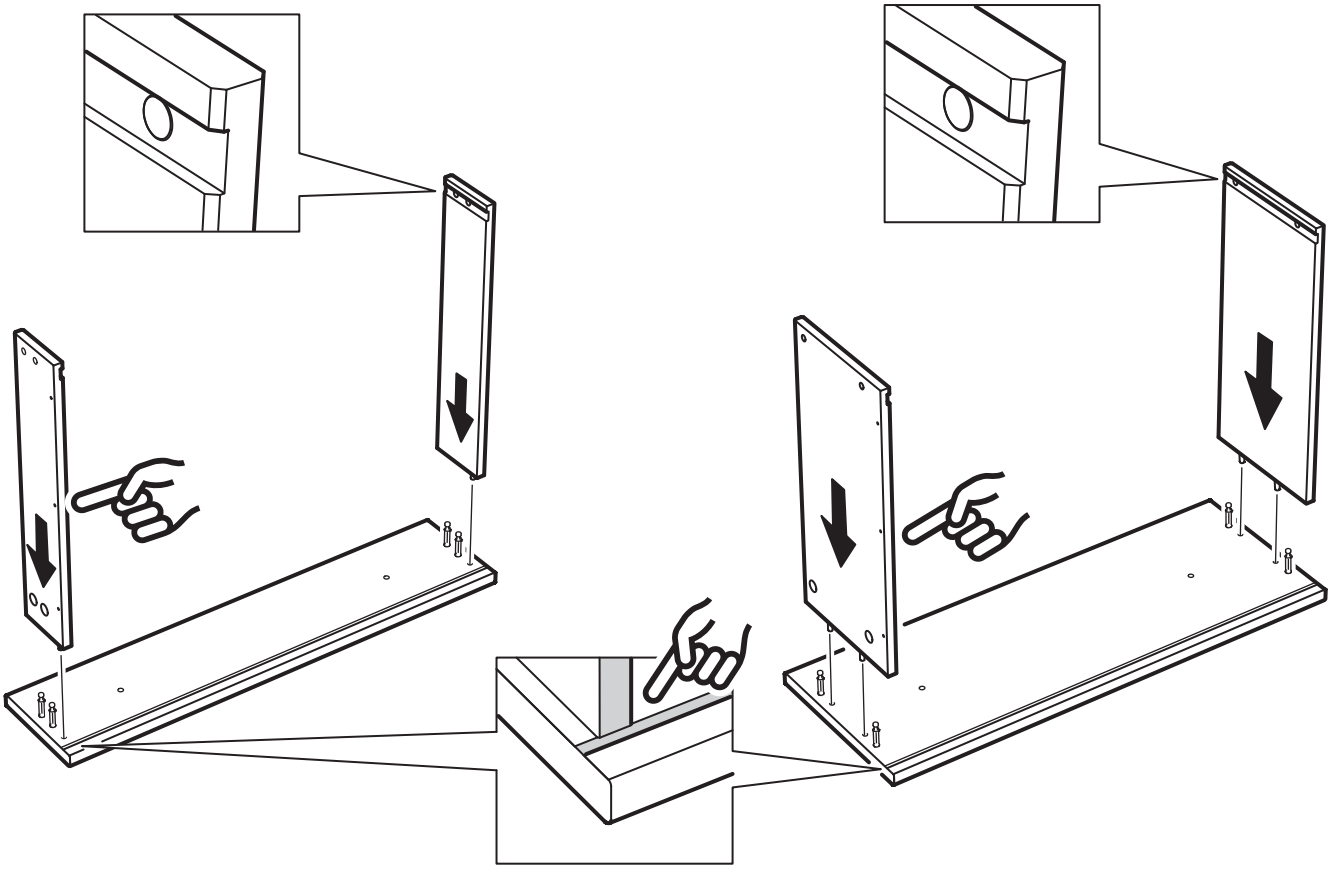

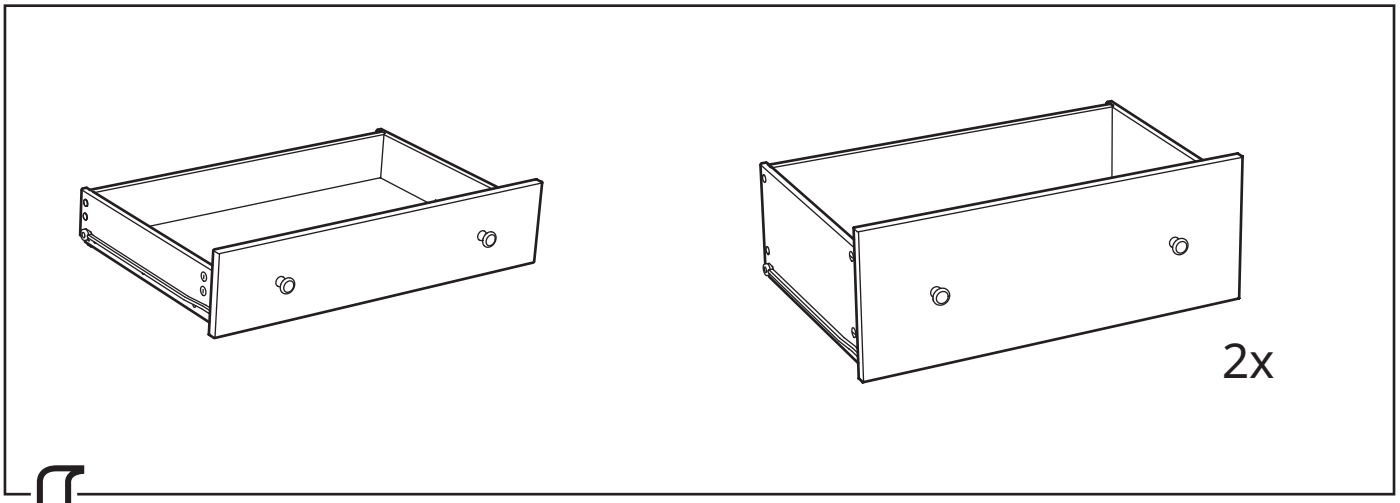

33

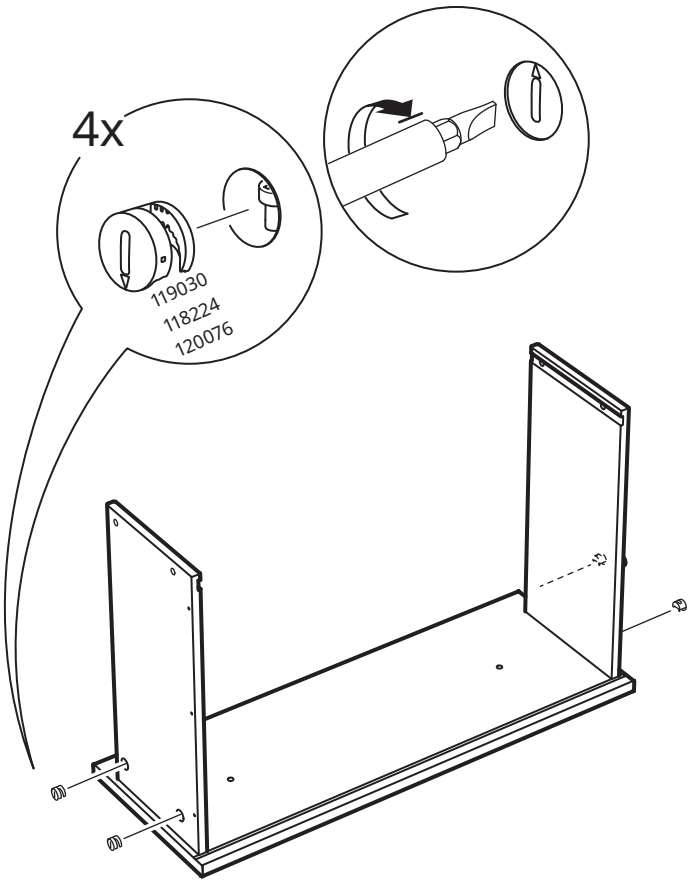

34

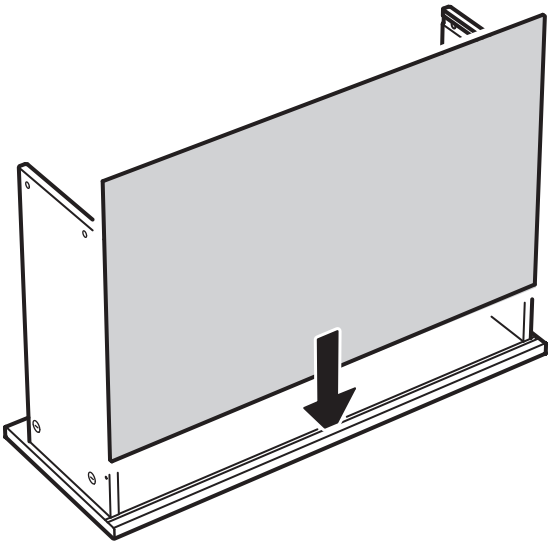

35

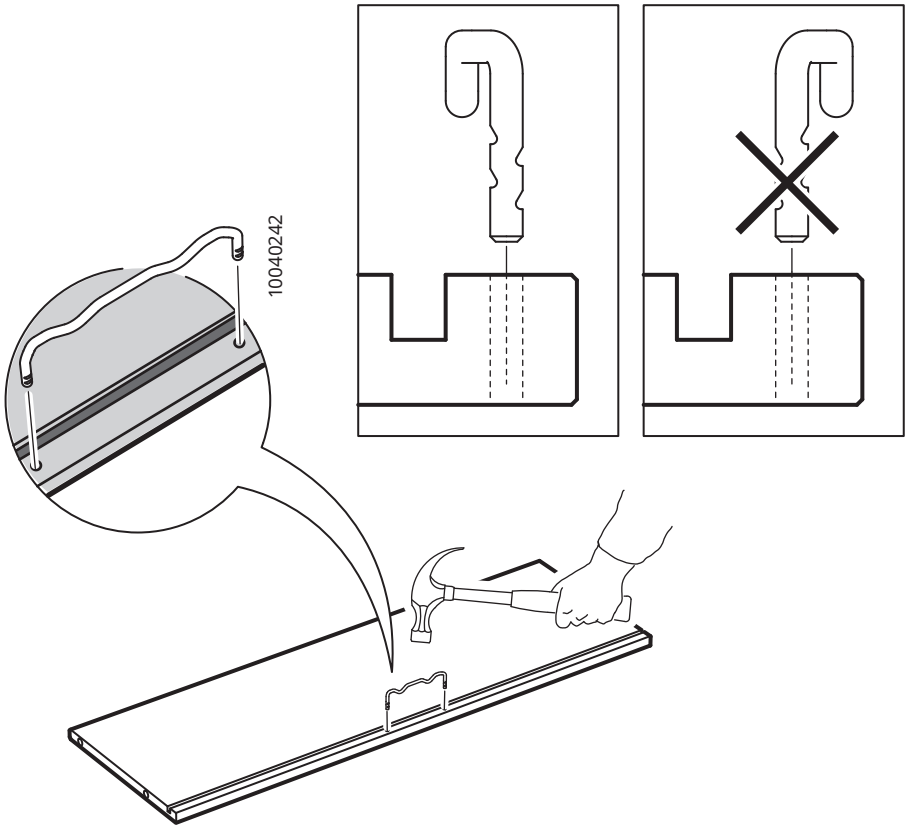

36

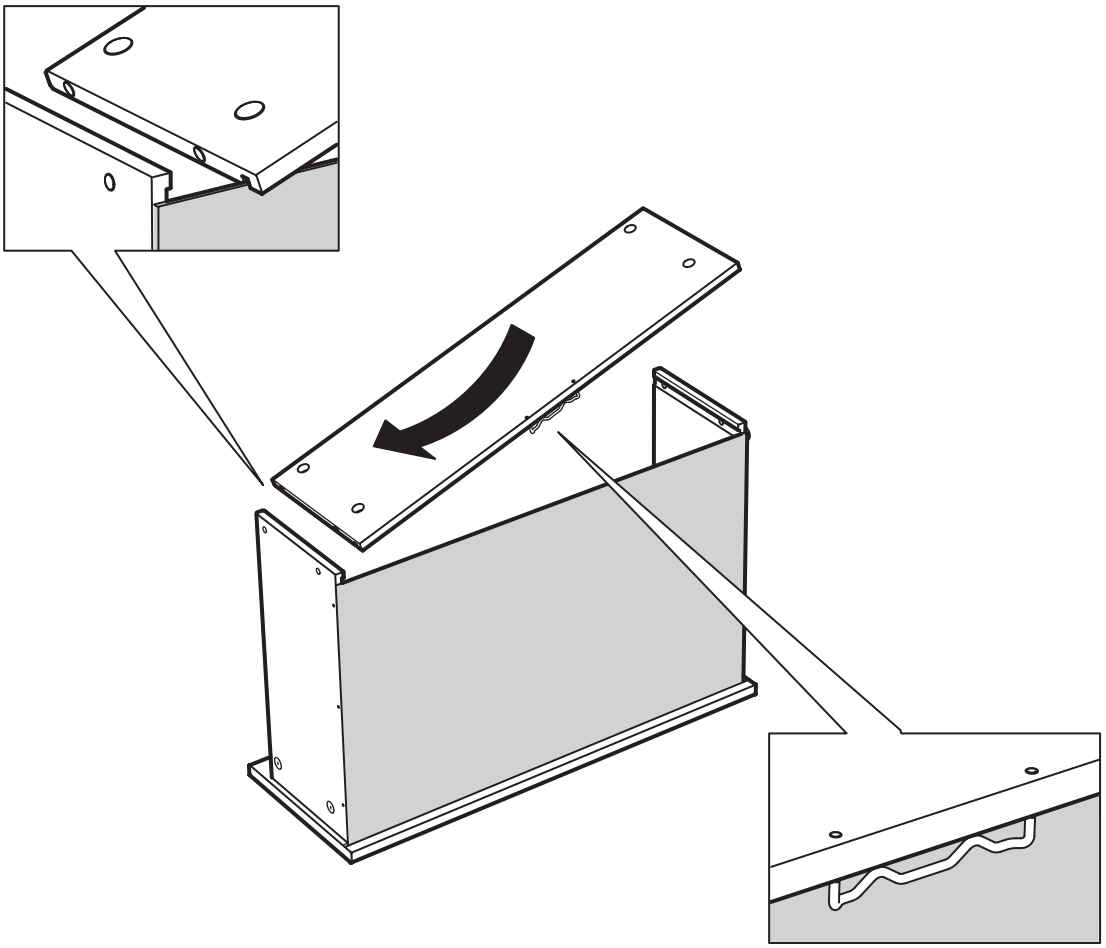

37

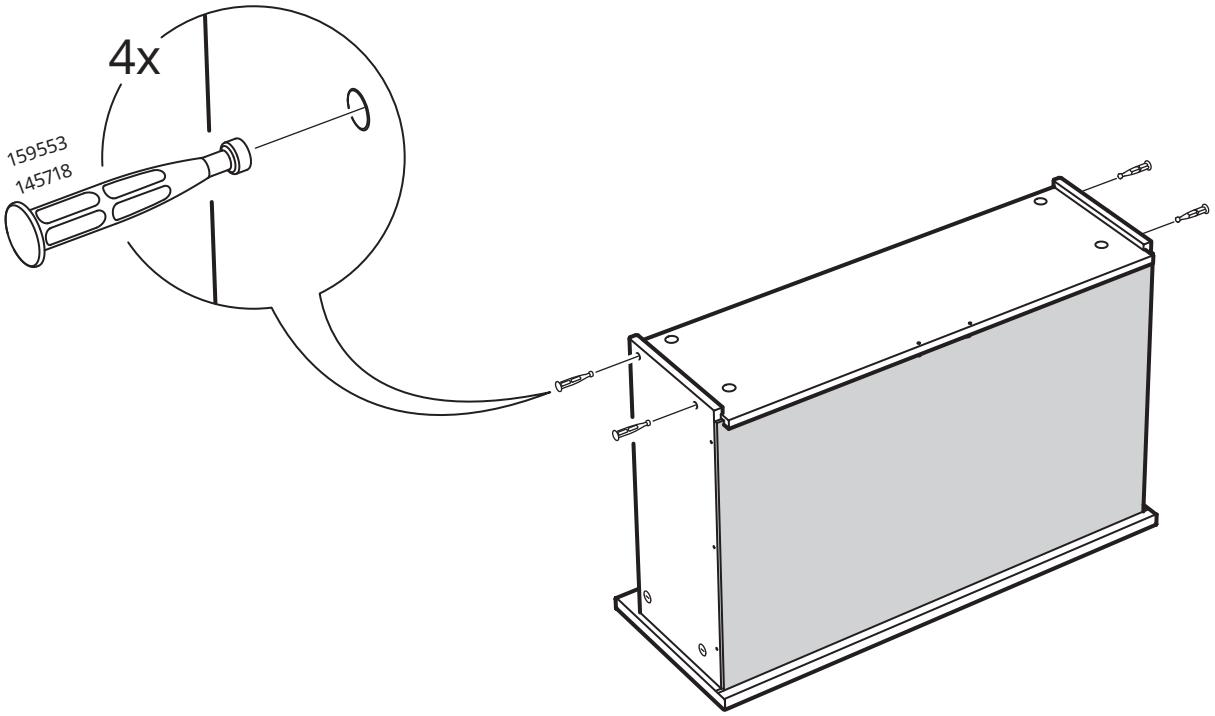

38

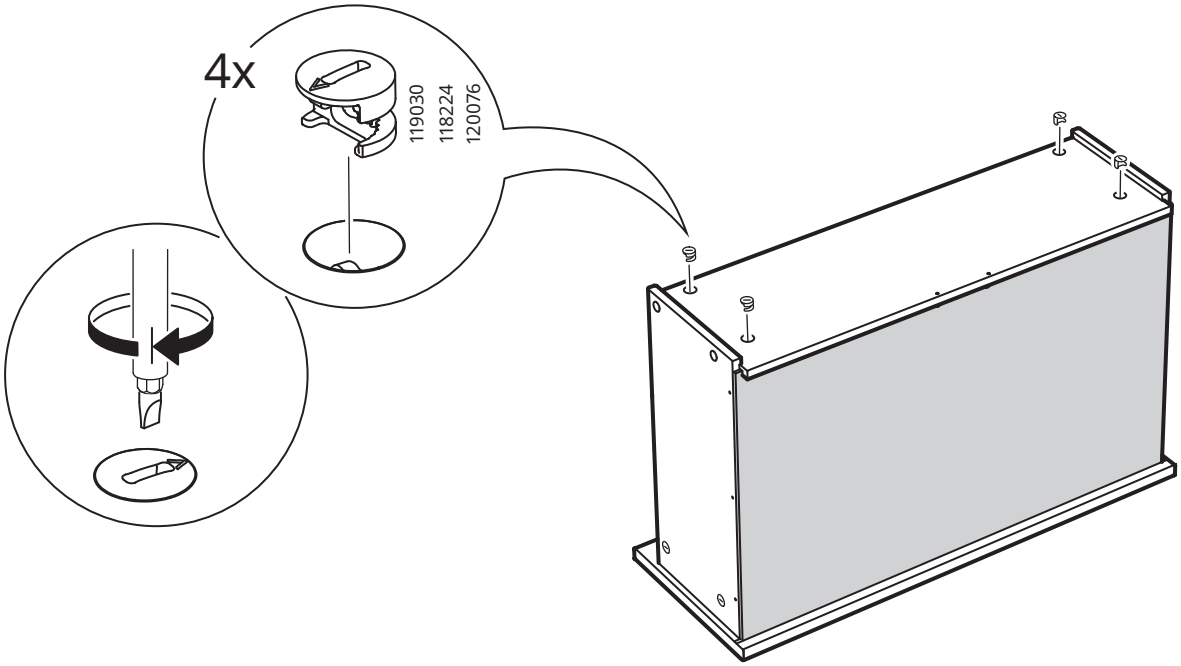

39

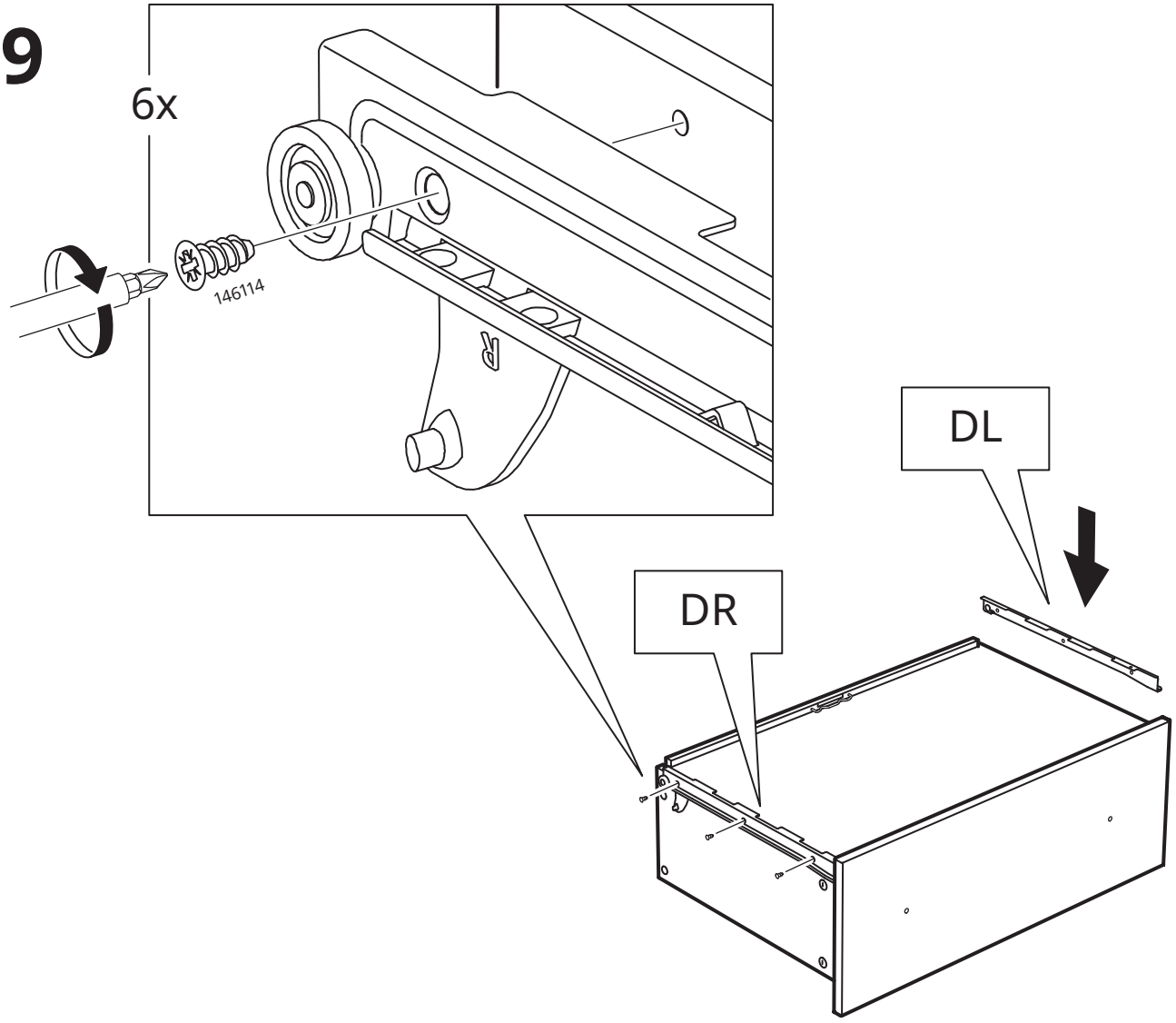

40

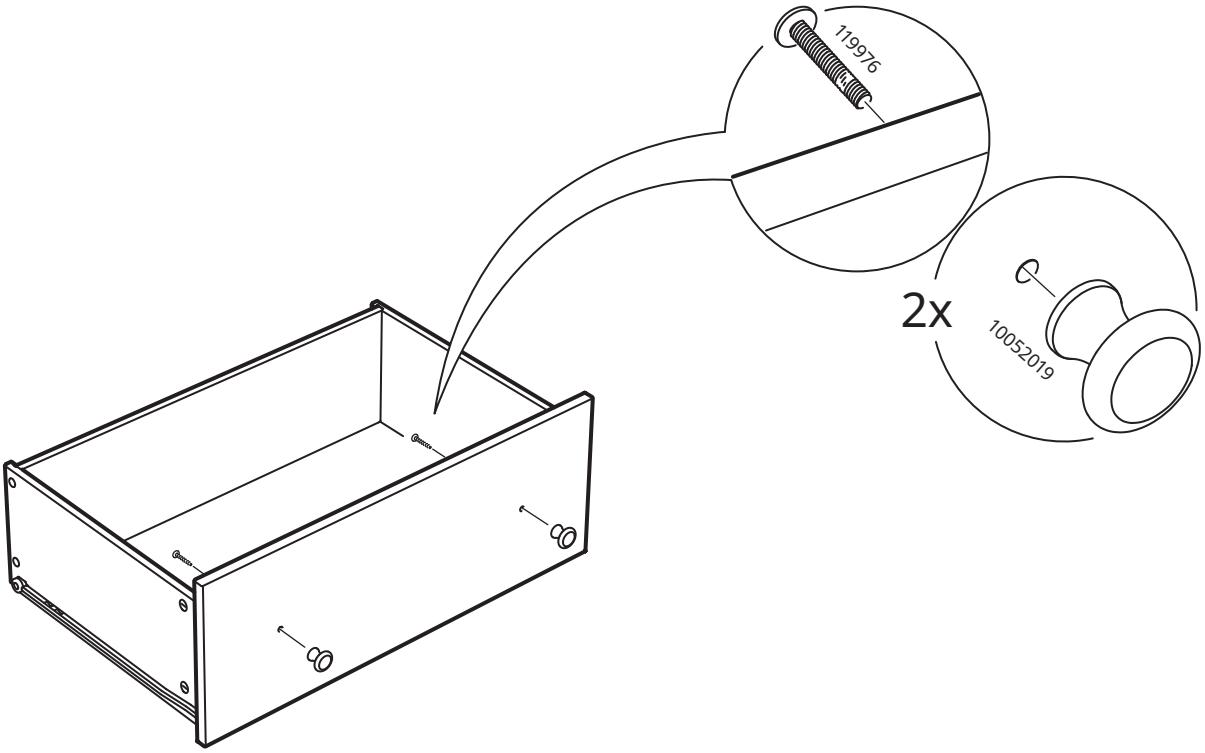

41

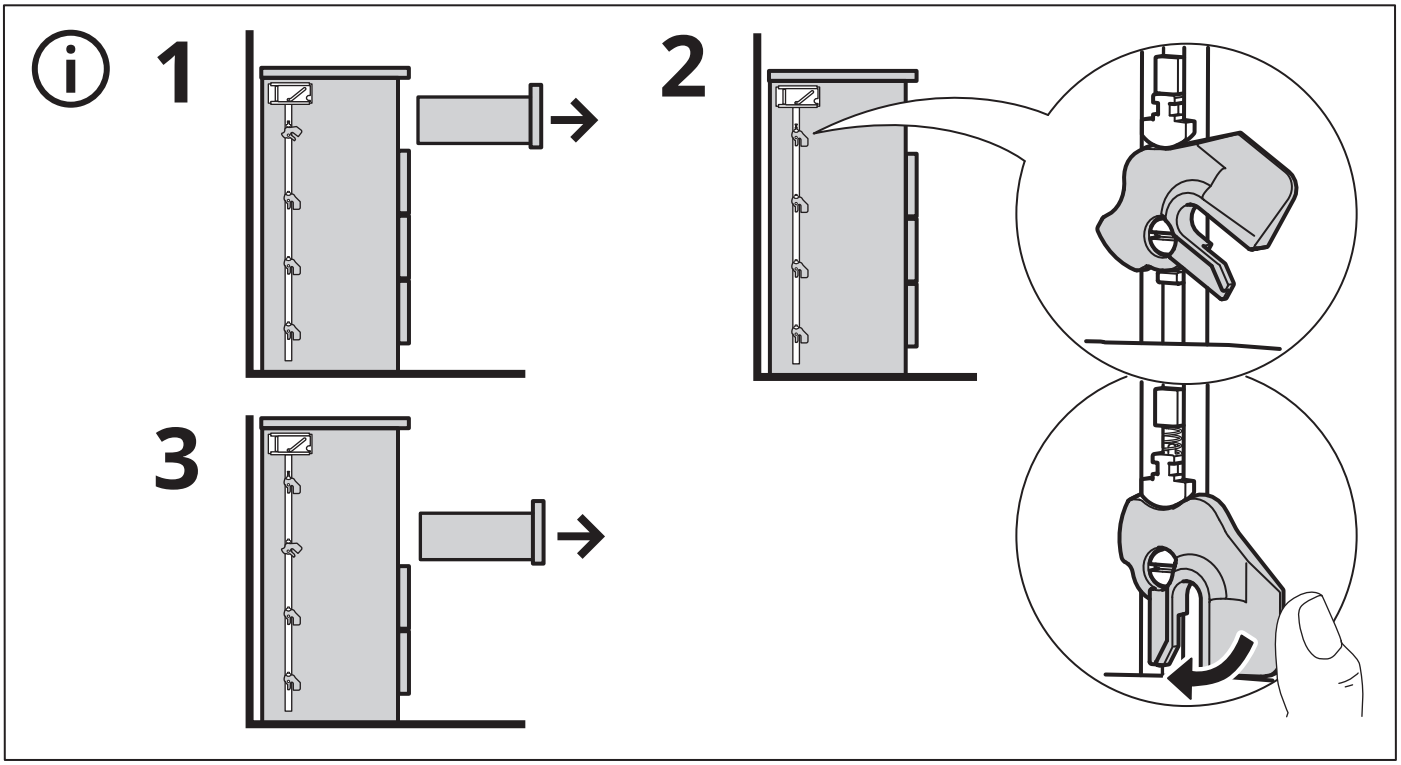

© Inter IKEA Systems B.V. 2024
2025-01-31 AA-2488353-2