867388816-A-312025

© Inter IKEA Systems B.V. 2025 AA-2304632-5

UNITED ARAB EMIRATES & OMAN

Toll free:	8 004 532	رقم مجاني :
Web:	www.IKEA.com	موقع الإنترنت :

QATAR

Toll free:	8 004 532	رقم مجاني :
Web:	www.IKEA.qa	موقع الإنترنت :
e-mail:	Ikea_qatar@alfuttaim.com	البريد الإلكتروني :

EGYPT

Hotline:	16576	الخط الساخن :
Web:	www.IKEA.eg	موقع الإنترنت :
e-mail:	IkeaCairo.customerservice@alfuttaim.com	البريد الإلكتروني :

STATE OF KUWAIT

Contact centre:	+965 18 40 40 8	مركز الاتصال :
Web:	www.IKEA.com.kw	موقع الإنترنت :
e-mail:	info@IKEA.com.kw	البريد الإلكتروني :

JORDAN

Contact centre:	+962 6 400 1000	مركز الاتصال :
Web:	www.IKEA.jo	موقع الإنترنت :

KINGDOM OF SAUDI ARABIA

Contact centre:	92000-4532	مركز الاتصال :
Our phone lines are open:		خطوط الهاتف لدينا مفتوحة :
Saturday - Thursday	09:00 AM - 10:00 PM	السبت - الخميس
Friday	2:00 PM - 10:00 PM	يوم الجمعة

BAHRAIN

Contact centre:	80001120	مركز الاتصال :
Our telephone lines are open all day	09:00 AM - 10:00 PM	خطوط الهاتف لدينا مفتوحة طوال اليوم

MOROCCO

Web:	www.IKEA.com	موقع الإنترنت :

- التلفيات الناتجة عن انقطاع التيار أو اندفاعه أو انخفاضه المفاجئ أو تذبذب الجهد أو الجهد غير الصحيح وجميع لأجزاء الاستهلاكية لا يغطيها الضمان، على سبيل المثال: الفلاتر والنظافة.
- الأضرار الناتجة عن النقل. إذا قام العميل بنقل الجهاز إلى منزله أو إلى عنوان آخر، فإن شركة IKEA غير مسؤولة عن أية أضرار تنشأ أثناء النقل. أما إذا قامت شركة IKEA بتسليم المنتج في عنوان العميل فتتحمل شركة IKEA المسؤولية عن الأضرار التي قد تنشأ أثناء عملية النقل.
- تكلفة تنفيذ عملية التركيب الأساسي لجهاز IKEA . إذا قام مقدم خدمة معتمد من IKEA أو وكيل الخدمة المعتمد الخاص به بإصلاح الجهاز أو استبداله وفقا لأحكام هذا الضمان، سيقوم مقدم خدمة معتمد من IKEA أو وكيل الخدمة المعتمد الخاص به بإعادة تركيب الجهاز بعد إصلاحه أو الجهاز الجديد عند اللزوم.
- شركة IKEA ليست مسؤولة عن جميع التركيبات الصحية والكهربائية، ينبغي على العميل تنفيذ هذا الأعمال قبل التركيب.

كيف تسري القوانين المحلية

يعطيك ضمان IKEA حقوق قانونية محددة تغطي أو تتجاوز كافة المتطلبات القانونية المحلية. إلا أن هذا الوضع لا يحد بأي حال من حقوق العميل التي تحددها التشريعات المحلية.

نطاق السريان

يسري هذا الضمان على البلد التي تم الشراء فيها، يتم تقديم الخدمات في إطار شروط الضمان.

لا يوجد إلزام بتنفيذ الخدمات المتاحة في إطار الضمان إلا في حالة مطابقة الجهاز وتركيبه وفقا للآتي:

- المواصفات الفنية بالدولة التي تتم المطالبة فيها بحقوق الضمان،
- تعليمات التركيب ومعلومات السلامة الواردة في دليل المستخدم.

مراكز خدمة ما بعد البيع المخصصة لأجهزة IKEA

يرجى الاتصال بخدمة ما بعد البيع المعنية من IKEA لغرض:

- تقديم طلب خدمة في إطار هذا الضمان،
- الاستفسار بشأن تركيب جهاز IKEA في أثاث مطبخ IKEA مخصص،
- لاستفسار عن وظائف أجهزة IKEA.

لضمان توفير أفضل خدمة لك يرجى قراءة تعليمات التركيب بعناية و/أو دليل المستخدم قبل الاتصال بنا.

كيف تصل إلينا إذا احتجت لمساعدتنا

يرجى الرجوع إلى الصفحة الأخيرة من هذا الدليل للاطلاع على قائمة كاملة بمراكز الخدمة المعتمدة من IKEA .وأرقام الهواتف الخاصة به

لتقديم الخدمة بشكل أسرع ننصح باستخدام الأرقام الهاتفية المبينة في هذا الدليل. يرجى أيضًا الرجوع دائمًا إلى رقم الصنف الخاص بسلسلة IKEA (الرمز المكون من 8 أرقام) الموجود على لوحة الصنع الخاصة بجهازك.

فقط بفاتورة الشراء!
فهي الدليل الذي يثبت شراءك للمنتج وهي ضرورية
لسريان الضمان. تحتوي فاتورة الشراء على اسم شركة IKEA ورقم الصنف (الكود المكون من 8 أرقام) لكل جهاز قمت بشرائه.

المخاوف البيئية

أعد تدوير المواد التي تحمل الرمز ♲. ضع الأغلفة في حاوية مناسبة لإعادة التدوير. ساعد في حماية البيئة والصحة الإنسانية وقم بإعادة تصنيع مخلفات الأجهزة الإلكترونية والكهربائية. لا تتخلص من الأجهزة التي تحمل رمز ☒ مع غيرها من المخلفات المنزلية الأخرى. ومن ثم قم بإعادة المنتج إلى الجهة المسئولة عن إعادة التصنيع بمنطقتك أو اتصل بالمجلس المحلي التابع له.

ضمان IKEA

ما هي مدة سريان ضمان IKEA؟

يسري هذا الضمان لمدة خمسة (5) أعوام - عامين (2) إذا كان مسمى الجهازLAGAN أو TILLREDA - منذ التاريخ الأصلي لشراء جهازك من IKEA أو من تاريخ التركيب بحد أقصى ثلاثة أشهر من تاريخ الشراء. فاتورة الشراء الأصلية مطلوبة كإثبات للشراء. في حالة إجراء أعمال خدمة في إطار الضمان فلن يمدد هذا فترة ضمان الجهاز. في حالة استبدال المنتج في الضمان، سيكون ضمان المنتج المستبدل ساريا لفترة محددة من تاريخ فاتورة الشراء الأصلية

من سيقوم بتنفيذ أعمال الخدمة؟

يقوم مقدم خدمة IKEA بإتاحة الخدمة من خلال قسم أعمال الخدمة الخاص به أو شبكة وكلاء خدمة معتمدون.

ما الذي يغطيه الضمان؟

- يغطي الضمان عيوب الجهاز الناتجة عن عيوب الصناعة أو عيوب الخامات بدءا من تاريخ الشراء من IKEA أو من تاريخ التركيب بحد أقصى ثلاثة أشهر من تاريخ الشراء.
- يسري هذا الضمان في حالة الاستخدام المنزلي فقط.
- الاستثناءات عن هذا الضمان واردة تحت العنوان « ما الذي لا يغطيه الضمان؟» خلال فترة الضمان،
- يتم تغطية نفقات إصلاح الأعطال، على سبيل المثال الإصلاحات والأجزاء والمصنعيات وبدلات الانتقال بشرط أن يكون الجهاز متاحا للإصلاح دون الحاجة إلى نفقات خاصة. في هذه الظروف، تنطبق اللوائح المحلية المعنية.
- الأجزاء المستبدلة تصبح مملوكة لشركة IKEA.
- إذا كان المنتج غير قابل للإصلاح، لن تتجاوز قيمة البيع بالتجزئة للاستبدال سعر الشراء المدفوع من قبل العميل

ما الذي تفعله شركة IKEA لحل المشكلة؟

- يقوم مقدم الخدمة المعتمد من قبل شركة IKEA بفحص الجهاز، ويقرر بناء على تقديره الخاص ما إذا كان المشكلة داخلة في إطار تغطية الضمان. في حالة اعتبار المشكلة داخل إطار تغطية الضمان سيقوم مقدم خدمة IKEA أو وكيل الخدمة المعتمد من خلال قسم أعمال الخدمة الخاص به إما بإصلاح المنتج المعيب أو استبداله بنفس المنتج أو منتج شبيه، وفقا لتقديره الخاص.

ما الذي لا يغطيه الضمان؟

- الاهتراء والاستهلاك الطبيعي.
- الأضرار المتعمدة أو الناتجة عن الإهمال، الأضرار الناتجة عن عدم اتباع تعليمات التشغيل، التركيب غير الصحيح أو في حالة التوصيل بقيمة جهد كهربائية خاطئة، الأضرار الناتجة عن التفاعلات الكيميائية أو الكهروكيميائية، الصدأ، التآكل أو الماء، ويتضمن ذلك على سبيل المثال لا الحصر، الضرر الناتج عن زيادة نسبة الكالسيوم في ماء الصنبور، الأضرار الناتجة عن الظروف البيئية غير الطبيعية.
- الأجزاء المستهلكة بما في ذلك البطاريات واللمبات.
- لأجزاء غير الوظيفية وأجزاء الزينة التي لا تؤثر على الاستخدام العادي للجهاز، بما في ذلك أي خدوش أو تغير في اللون.
- الضرر غير المتعمد الناتج عن الأجسام أو المواد الخارجية وعن التنظيف إزالة انسدادات الفلاتر أو أنظمة الصرف أو راج الصابون.
- الأضرار في الأجزاء التالية: الزجاج الخزفي، الملحقات، سلال الأواني الخزفية وأدوات المائدة، أنابيب الإمداد والصرف، موانع التسريب، اللمبات وأغطية اللمبات، الشاشات، المفاتيح، العلب وأجزاء العلب. إلا أن يتم إثبات أن هذه الأضرار ناتجة عن أخطاء في الصناعة.
- العلب طالما لم توجد بها عيوب أثناء زيارة الفني.
- الإصلاحات التي لم تتم عن طريق مزودي الخدمة المحددين و/أو وكيل الخدمة المعتمد الذي تم التعاقد معه أو في حالة عدم تركيب الأجزاء الأصلية.
- الإصلاحات الناتجة عن التركيب غير الصحيح أو الذي تم بشكل مخالف للمواصفات
- استخدام الجهاز في غير الأغراض المنزلية، على سبيل المثال الاستخدام التجاري.

إذا كان ضغط غاز التغذية مختلفًا أو مختلفًا عن الضغط المطلوب، فيجب عليك تثبيت جهاز ضبط ضغط مناسب، وهذا الجهاز غير مرفق مع المنتج. إذا لزم الأمر، يجب أن يتم طلبه بشكل منفصل من مزود خدمة ما بعد البيع المحلي، ارجع إلى فصل ضمان. يجب أن يتم تركيب جهاز ضبط الضغط على أنبوب إمداد الغاز، بما يتوافق مع الأنظمة السارية.

توجد لوحة التصنيف على الجزء السفلي من سطح الإطار.

ضبط مستوى اللهب

عند تثبيت الموقد لأول مرة، من الضروري التحقق من الحد الأدنى لإعدادات اللهب:

1. أدر محبس الغاز إلى وضع الحد الأقصى ثم أشعل الموقد.
2. قم بضبط محبس الغاز إلى وضع الحد الأدنى من اللهب ثم أدر مقبض التحكم من الحد الأدنى إلى الحد الأقصى عدة مرات. في حالة عدم استقرار اللهب أو انطفائه، اتبع الإجراءات المحددة.
3. أعد إشعال المشعل واضبطه على الحد الأدنى.
4. أزل مقبض التحكم والحشية.

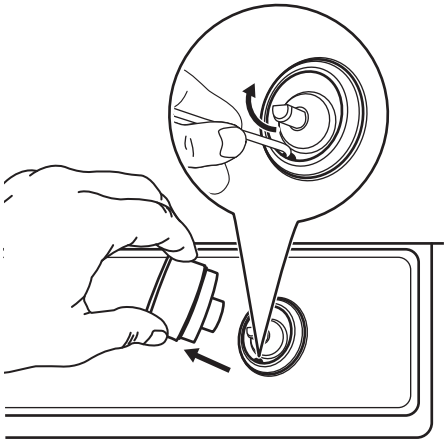

تحذير انتبه لكي لا يحدث تلف للحشية. لا تستخدم آلة حادة لإزالتها.

5. لإجراء عملية الضبط، استخدم مفكًا رفيعًا ذو شفرة رقيقة وقم بإدارة برغي الضبط حتى تستقر الشعلة ولا تنطفئ عند تشغيل المقبض من الحد الأدنى إلى الحد الأقصى، والعكس بالعكس (طالع الصورة التالية).

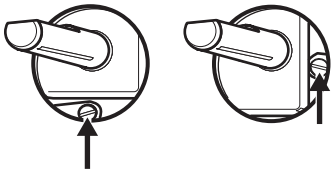

6. كرر هذا الإجراء مع كافة المشاعل.
7. أعد تجميعالحشية والمقابض.

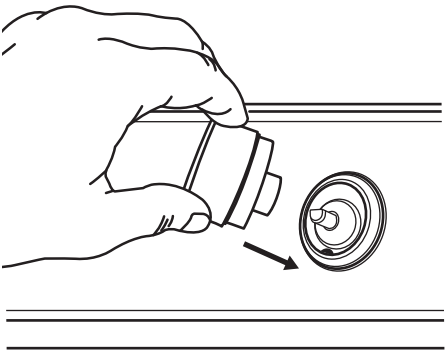

تحذير تأكد من وضع الحشية في الموضع الأصلي بالضبط.

تحذير إذا كان الجهاز متصلاً بالغاز السائل (غاز البروبان G31 أو غاز البوتان G30 butane)، فيجب تثبيت برغي التنظيم بإحكام قدر الإمكان.

في حالة تلف الحشية، فيجب طلبها من مزود خدمة ما بعد البيع.

في هذه الحالة، يجب فقط استخدام كابل من نوع H03V2V2-F T90. يجب أن يكون الكابل مناسبًا للجهد الكهربي ودرجة حرارة العمل. يجب أن يكون طول السلك الأرضي الأصفر والأخضر 2 أطول من سلك المرحلة البني (أو الأسود) بحوالي 2 سم. 1

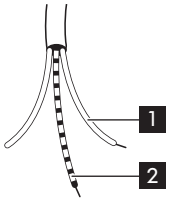

توصيل الغاز

⚠ **تحذير** راجع فصول الأمان.

⚠ **تنبيه** معلومات للقائم بالتثبيت المصرح له فقط.

الاتصال بالأنبوب الرئيسي

⚠ **تحذير** لا يتصل هذا الجهاز بوحدة التخلص من المواد الناتجة عن الاحتراق.

ⓘ قبل الشروع في التركيب، تأكد من التوافق مع شروط التوزيع المحلية، وطبيعة الغاز، وضغطه وضبط الجهاز.

يجب أن يكون التركيب متوافقًا مع لوائح المحلية الحالية. وفقًا للوائح المحلية، يجب أن يتم توصيل سطح الطهي بشبكة أنابيب الغاز أو أسطوانة الغاز عن طريق أنابيب نحاسية أو فولاذية صلبة من خلال عمليات التركيب، أو عن طريق خرطوم صلب مقاوم للصدأ.

ⓘ إذا تبين وجود أي مشكلة في الأنبوب، فلا تحاول إصلاحه بنفسك. واتصل بمقدم خدمة ما بعد البيع المحلي. راجع فصل ضمان .

يجب تركيب التوصيلات بطريقة صحيحة وتثبيتها في أنبوب توصيل الموقد. وفيما عدا ذلك، قد يتسرب الغاز من أنبوب التوصيل.

⚠ **تحذير** عندما تنتهي من التركيب، تحقق من إحكام الربط وتثبيت الأنبوب. وللتحقق من التركيب، استخدم الماء والصابون. لا تستخدم اللهب.

تحويل إعداد الغاز

ⓘ يمكنك التحقق من معايير إعداد الضبط لهذا الجهاز على لوحة التصنيف. راجع فصل "المعلومات الفنية".

ⓘ يمكنك استخدام هذا الوضع مع الغاز السائل. ومع ذلك، يمكنك تغييره للاستخدام مع أنواع الغازات الأخرى، من خلال توفير الحواقن الصحيحة.

لمزيد من المعلومات حول استبدال الحاقن، راجع فصل البيانات الفنية.

⚠ **تحذير** يجب ألا يقوم بالتحويل أو الاستبدال سوى فني معتمد.

لاستبدال الحواقن:

1. إزالة دعامة الآنية.
2. ازالة غطاء الشعلة والشعلة التاجية.
3. قم بفك الحواقن ونزعها باستخدام مفتاح ربط المقبس 7 واستبدلها بالحواقن المطلوبة لنوع الغاز المستخدم.
4. قم بإعادة تجميع الأجزاء باتباع الترتيب العكسي لنفس الإجراء.

ⓘ ضع الملصق الذي يحتوي على معلومات ذات صلة لنوع جديد من الغاز بالقرب من أنبوب الإمداد قبل إغلاق الجهاز. إذا كان الجهاز محكم الغلق بالفعل، فيرجى وضعه مباشرةً على كتيب دليل المستخدم، بعد فصل البيانات الفنية، وعلى مقربة من مخطط لوحة التصنيف.

ⓘ يمكنك أن تجد هذه البطاقة في الحزمة المرفقة مع الجهاز.

التوصيل الكهربائي

⚠ **تحذير** راجع فصول الأمان.

كابل التوصيل

⚠ **تنبيه** معلومات للقائم بالتثبيت المصرح له فقط.

⚠ **تحذير**
يجب توصيل الجهاز بالأرضي.

⚠ **تحذير**
تجنب التعرض لخطر الإصابة جراء التيار الكهربائي.

- طرف الموصلات الكهربائية تحت الفولطية.
- تأكد من تحرير طرف الموصلات الكهربائية من الفولطية.
- الوصلات غير المحكمة وغير المناسبة لكل من القابس والمقبس. ربما تؤدي إلى ارتفاع درجة حرارة طرف الموصلات الكهربائية.
- تأكد من تثبيت وصلات التثبيت بشكل صحيح.
- ثبت الكابل في مشبك تخفيف الضغط.

قبل التوصيل، تأكد من أن الجهد الاسمي للجهاز، الموجود في لوحة التصنيف يتوافق مع جهد الإمداد المتوفر. أيضًا، تحقق من تصنيف طاقة الجهاز وتأكد من أن السلك بحجم مناسب لملاءمة تصنيف طاقة الجهاز. راجع فصل "المعلومات الفنية".

توجد لوحة التصنيف على الجزء السفلي من سطح الإطار.

يرفق مع الجهاز كابل توصيل. يجب تزويد الكابل بمقبس مناسب بحيث يدعم الحمل المبين على لوحة التعريف. راجع فصل "المعلومات الفنية".

يجب تركيب القابس في مقبس مناسب. عند توصيل الجهاز مباشرة بنظام كهربائي، فمن الأمور الضرورية تركيب مفتاح مزدوج القطبية بين الجهاز ومصدر التيار الكهربائي، مع ترك مسافة بمقدار 3 مم بين توصيلات المفتاح. يجب على القطبية المزدوجة أن تكون من النوع الملائم لتناسب الحمل المطلوب طبقًا للقوانين السارية.

يجب وضع كابل التوصيل بشكل منظم، في كلا الطرفين، بحيث لا تبلغ درجة حرارته 90 درجة مئوية. يجب توصيل الكابل الأزرق المحايد بالمجموعة الطرفية المعلمة بحرف "N". يجب دائمًا توصيل كابل الطور البني أو الأسود المركب في وصلة المجموعة الطرفية المعلمة بحرف "L" بالطور المباشر.

المتطلبات الكهربائية

ⓘ يمكنك التحقق من معايير إعداد الضبط لهذا الجهاز على لوحة التصنيف. راجع فصل "المعلومات الفنية".

ⓘ لا تتحمل الشركة المصنعة أية مسؤولية في حالة عدم مراعاة إجراءات الأمان المحددة هذه.

تم تصميم هذا الموقد بحيث يتم توصيله بمصدر تيار كهربائي متردد جهده 220-240 فولت وتردد 50-60 هرتز.

تأكد، قبل التشغيل، من أن جهد المصدر الكهربائي مطابق لما هو محدد على لوحة قياس الموقد. توجد لوحة التصنيف على الجزء السفلي من سطح الإطار.

الموقد مزود بكابل طاقة مرن ذي 3 أسلاك داخلية.

عند الانتهاء يجب عدم وجود أية أجزاء مقصوصة أو مبعثرة من الأسلاك ويجب أيضًا تأمين مثبت الكابل على الهيكل الخارجي.

استبدال كابل التوصيل

⚠ **تحذير** لاستبدال كابل الاتصال، يجب أن يكون لدى الفني أدوات مخصصة لذلك.

متوسط السرعة (متوسط)	71	2.0	145	143	0.6	35
إضافي (صغير)	50	1.0	73	71	0.33	28

نوع الشعلة	علامة الحاقن	الطاقة العادية كيلو وات	التدفق العادي جم/ الساعة	الطاقة المنخفضة كيلو وات	التحويلة
30/30 G30/G31 مللي بار (AE BH KW QA JO OM)					
تاجية متعددة	095	3,55	258	1.4	57
متوسط السرعة (متوسط)	71	2.0	145	0.6	35
إضافي (صغير)	50	1.0	73	0.33	28
20 G20 مللي بار					
تاجية متعددة	146	4.0	-	1.4	57
متوسط السرعة (متوسط)	92	1.85	-	0.6	35
إضافي (صغير)	70	1.0	-	0.33	28

لوحة التصنيف

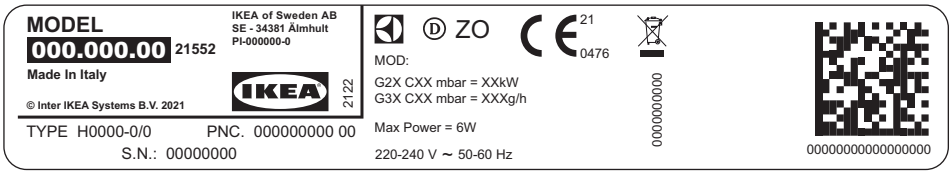

يمثل الشكل البياني المبين أعلاه لوحة تصنيف الجهاز بدون إنشاء رقم مسلسل بشكل حيوي أثناء عملية الإنتاج. توجد لوحة التصنيف على الجزء السفلي من سطح الإطار.

عملينا العزيز، يرجى تثبيت اللاصق الموجود في الكيس البلاستيك المرفق بعبوة الموقد. ونتيجة لذلك، في حالة إذا كنت تريد مساعدتنا، يمكن لمقدم خدمة ما بعد البيع تحديد نوع الموقد الخاص بك بدقة. نشكرك على حسن تعاونك.

المشكلة	السبب المحتمل	الإصلاح
اشتعال حلقات الغاز بشكل غير متساوٍ.	انسداد فتحات المشعل ببقايا الطعام.	تحقق مما إذا كان الحاقن الرئيسي وشعلة المشعل غير منسدين ببقايا الطعام.

في حالة حدوث خطأ، حاول حل المشكلة بنفسك أولاً. إذا لم تتمكن من حل المشكلة بنفسك، فاتصل بمركز اتصالات متجر IKEA. يمكنك العثور على قائمة كاملة بأسماء جهات الاتصال المعينة من IKEA في نهاية هذا الدليل.

إذا استُخدم الجهاز بطريقة خاطئة أو لم يتم تركيبه بواسطة فني معتمد، فلن يتم إصلاحه مجانًا حتى خلال فترة الضمان.

البيانات الفنية

أبعاد الموقد

العرض	594 ملم
العمق	510 ملم
ارتفاع مدمج	40 ملم

بيانات فنية أخرى

فئة الجهاز: 3

فئة الجهاز: II2H3+; II2H3B/P

مصدر إمداد الجهاز بالغاز: غاز سائل
28-30/37 G30/G31 (3+)ميلى بار;
30/30 G30/31 (3B/P)ميلى بار

تم تصميم هذا الجهاز للاستخدام مع الغاز السائل ولكن يمكن تحويله للاستخدام مع أنواع أخرى من الغازات وفقًا للجدول أدناه.

إجمالي الطاقة	
الغاز الأصلي:	30/30 G30/G31 (3B/P) مللي بار (AE BH KW QA JO OM) = 622جم/ساعة 28-30 G30 (3+) مللي بار (EG) = 622جم/ساعة 37 G31 (3+) مللي بار (EG) = 611جم/ساعة
استبدال الغاز بإمداد:	20 G20 (2H) مللي بار = 8.7 كيلووات
توصيل الغاز:	R 1/2"

نوع الشعلة	علامة الحاقن	الطاقة العادية كيلو وات	التدفق العادي جم/الساعة		الطاقة المنخفضة كيلو وات	التحويلة
			G30 28/30 مللي بار	G31 37 مللي بار		
28-30/37 G30/G31 مللي بار (EG)						
تاجية متعددة	095	3,55	258	254	1.4	57

لا تنظف دعامات الآنية في غسالة الأطباق. اغسلها يدويًا وجففها بقطعة قماش ناعمة. بعد تنظيفها تأكد أن دعامات الآنية تم وضعها في المكان الصحيح.

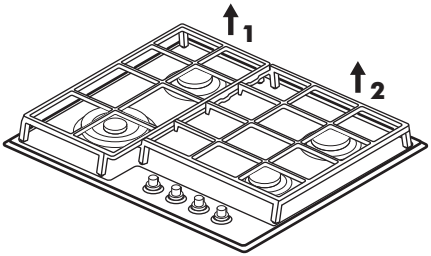

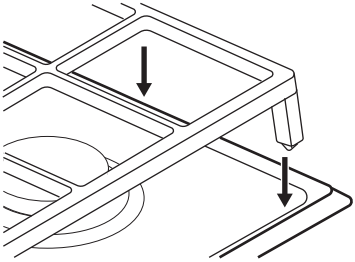

للتحقق من حالات أنبوب إمداد الغاز وجهاز ضبط الضغط، اتصل بمقدم خدمة ما بعد البيع. الخدمة ليست مجانية.

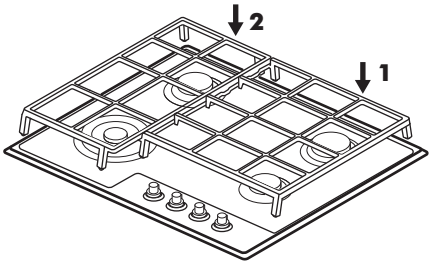

إزالة دعامات الأواني

من أجل تنظيف أسهل، يمكن إزالة دعامات الأواني من الموقد. ارفع دعامات الآنية لأعلى مع إبقائها في الوضع الأفقي بالترتيب الصحيح كما هو موضح في الرسم.

استكشاف الأخطاء وإصلاحها

تحذير راجع فصول الأمان.

ماذا تفعل لو...

المشكلة	السبب المحتمل	الإصلاح
لا توجد شرارة عند إشعال الغاز.	لا يوجد مصدر للتيار الكهربائي.	تحقق من توصيل الوحدة وتشغيل مصدر التيار الكهربائي.
	لا يوجد مصدر للتيار الكهربائي.	تحقق من منصهر التوصيلات الكهربائية المنزلي.
	تم وضع غطاء المشعل والشعلة بشكل غير صحيح.	تحقق مما إذا كان غطاء المشعل والشعلة موضوعين في مكانهما بشكل صحيح.
تنطفئ الشعلة فورًا بعد الإشعال.	لم يتم تسخين المنظم الحراري المزدوج بشكل كاف.	بعد اشتعال الشعلة، استمر في الضغط على الزر لحوالي 5 ثوانٍ.

عندما تشغل مقبس الكهرباء الرئيسي بعد التركيب أو بعد انقطاع الطاقة، يتم تنشيط مولد الشرارة تلقائيًا.

الموقد مزود بالصمامات التدريجية. وهي تجعل تنظيم الشعلة أكثر دقة.

إيقاف تشغيل الشعلة

لإطفاء اللهب، قم بإدارة مقبض التحكم المخصص لذلك في اتجاه عقارب الساعة نحول الرمز ● .

تحذير قم دائمًا بإيقاف اللهب أو إيقاف تشغيله قبل إزالة الأواني من الشعلة.

تلميحات وأفكار

تحذير راجع فصول الأمان.

توفير الطاقة

- احرص دائمًا على وضع الأغطية على أواني الطهي إن أمكن ذلك.
- عندما تبدأ السوائل في الغليان هدئ اللهب لجعل السوائل بالكاد تغلي.

أقطار أواني الطهي

أبق أواني الطهي متمركزةً على دعامات الأواني.

استخدام الأواني والمقالي التي تناسب قاعدتها حجم الشعلة المستخدمة.

الشعلة	الحد الأدنى لقطر الأواني والمقالي	الحد الأقصى لقطر الأواني والمقالي
تاجية متعددة	180	260
إضافي	80	180
اليسار الخلفي (نصف سريع)	120	240
اليمين الخلفي (نصف سريع)	120	240

يجب أن يكون قاع أواني الطهي سميكًا ومستويًا قدر الإمكان.

العناية والتنظيف

تحذير راجع فصول الأمان.

معلومات عامة

تحذير أوقف تشغيل الموقد ودعه حتى يبرد قبل قيامك بتنظيفه.

تحذير لا يجب تنظيف الجهاز بمنظفات البخار أو المنظفات عالية الضغط.

تحذير لا تستخدم المنظفات الكاشطة أو قطع الصوف الفولاذية أو الأحماض. قد يؤدي هذا إلى تلف الجهاز.

تحذير لا تنظف غطاء الشعلة والتاج في غسالة الأطباق. خطر التآكل.

لإزالة بقايا الطعام، اغسل العناصر المطلية والأغطية والتيجان بالماء الدافئ والصابون.

قم فورًا بإزالة بقع الدهون أو السكر. لا تتركها على سطح الموقد أثناء الطهي.

اغسل الأجزاء المصنوعة من الستانلس ستيل بالماء ثم جففها بقطعة قماش ناعمة.

هذا الطراز مجهز بإشعال كهربائي. لتجنب المشكلات المتعلقة بالإشعال، حافظ على نظافة "الشمعة" الخزفية المتصلة بالقطب.

تنبيه ولا تنظف تاج الشعلة بأي منتجات كاشطة، أو أقمشة التنظيف الكاشطة، أو المذيبات، أو أشياء معدنية. قد يتسبب تاج الشعلة في تغير اللون. لا تستخدم إلا قطعة قماش ناعمة ورطبة مع منظفات محايدة.

مقابض التحكم في الشعلة

تقع تقع المقابض على الجانب الأيمن من الموقد.

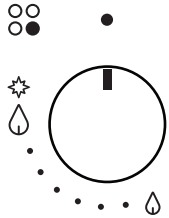

رمز	الوصف
●	وضعية الإيقاف
✧ 💧	يوجد إعداد حد أقصى لإمداد الغاز / الشعلة
💧	يوجد حد أدنى لإمداد الغاز
●○○	لإظهار موضع الشعلة

الاستخدام اليومي

⚠ **تحذير** راجع فصول الأمان.

إشعال الشعلة

ⓘ أشعل الشعلة دائمًا قبل وضع الأواني أو المقالي.

لإيقاد الشعلة:

1. اضغط على مقبض التحكم وقم بإدارته في عكس اتجاه حركة عقارب الساعة إلى أقصى موضع موسوم بعلامة ✧ 💧.

2. استمر في الضغط على مقبض التحكم لمدة 5 ثوان تقريبًا، ونتيجة لذلك، سيتم تسخين المنظم الحراري وسينطفئ جهاز السلامة. إذا لم تضغط على المقبض، سينقطع إمداد الغاز.

3. عندما يُوقد اللهب، يمكنك تعديله.

ⓘ إذا لم تتقد الشعلة بعد عدة محاولات، فتحقق من ضبط الشعلة والغطاء على الأوضاع الصحيحة.

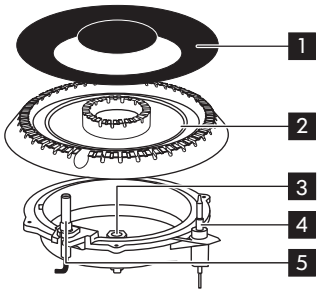

1 غطاء الشعلة
2 تاج الشعلة
3 الحاقن
4 المنظم الحراري المزدوج
5 شمعة الإشعال

⚠ **تحذير** لا تستمر في الضغط على مفتاح التحكم أكثر من 15 ثانية. إذا لم يوقد المشعل بعد 15 ثانية فقم بتحرير مقبض التحكم، وتدويره إلى وضع "إيقاف التشغيل" وانتظر لمدة دقيقة واحدة على الأقل قبل محاولة إشعال المشعل مرة أخرى.

ⓘ في حال عدم وجود الكهرباء يمكنك إشعال الشعلة بدون جهاز كهربائي. في هذه الحالة، قرّب لهبًا من الشعلة، وادفع المقبض المناسب لأسفل وقم بتدويره في عكس اتجاه حركة عقارب الساعة إلى أقصى وضع لتحرير الغاز.

⚠ **تحذير** كن حذرًا عند استخدام النار المكشوفة داخل المطبخ. فالشركة المصنعة غير مسؤولة عن سوء استخدام اللهب.

ⓘ إذا انطفأت الشعلة بمحض الصدفة قم بتدوير مقبض التحكم إلى وضع "الإطفاء" وانتظر لمدة دقيقة واحدة على الأقل قبل أن تحاول إشعال الشعلة مرة أخرى.

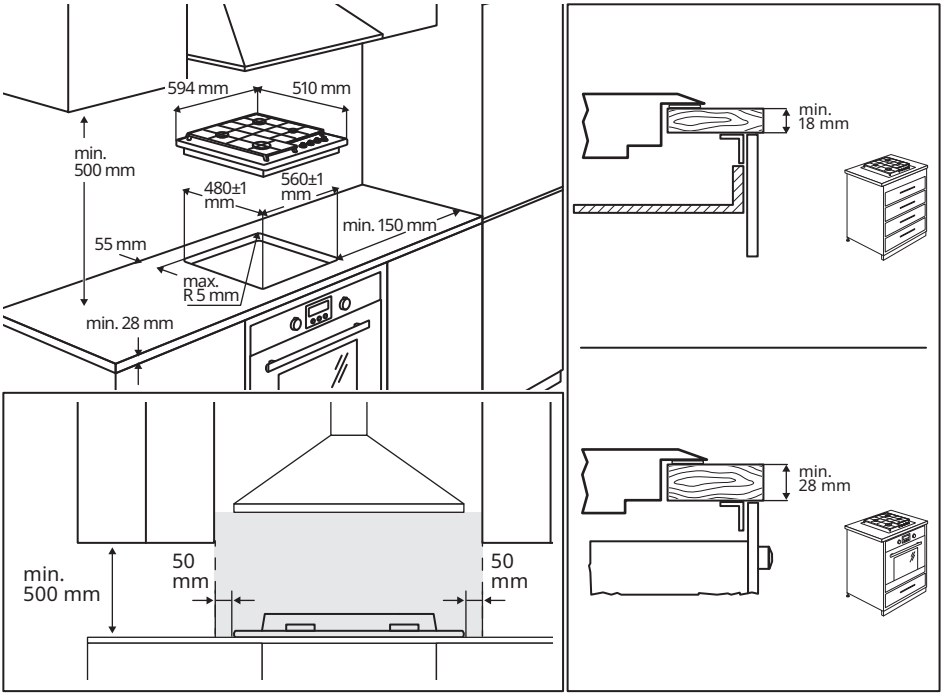

لمزيد من المعلومات حول التركيب راجع تعليمات التركيب.

وصف المنتج

تصميم سطح الطهي

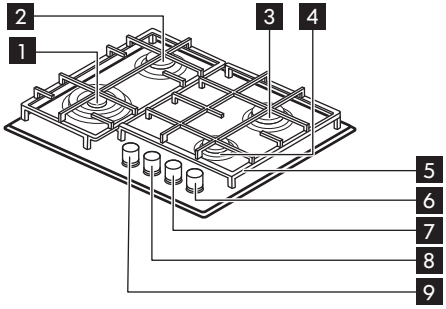

1 شعلة تاجية متعددة
2 الشعلة نصف السريعة
3 الشعلة نصف السريعة
4 شعلة إضافية
5 دعامة الآنية قابلة للإزالة
6 مقابض إضافية للتحكم في الشعلة
7 مقبض التحكم في الشعلة نصف السريعة
8 مقبض التحكم في الشعلة نصف السريعة
9 مقبض التحكم في الشعلة متعددة التاج

- لا تنظف الشعلات في غسالة الأطباق.

الصيانة

- لإصلاح الجهاز، اتصل بمركز الخدمة المعتمد. استخدم قطع الغيار الأصلية فقط.

التخلص من الغسالة

⚠ **تحذير** هناك خطر التعرض للإصابة أو الاختناق.

- اتصل بالهيئة المحلية للحصول على معلومات حول كيفية التخلص من الجهاز.
- افصلي الجهاز عن مصدر الكهرباء الرئيسي.
- افصل كبل الكهرباء الرئيسي القريبة من الجهاز وتخلص منها.
- قم بتوصيل أنابيب الغاز الخارجية.

التركيب

⚠ **تحذير** راجع فصول الأمان.

معلومات عامة

⚠ **تنبيه** معلومات للقائم بالتثبيت المصرح له فقط.

⚠ **تحذير** لا تستخدم سوى قطع الغيار المتوفرة مع المنتج. لا تستخدم سوى قطع الغيار الأصلية.

الجهة المصنعة غير مسؤولة عن أي إصابات تلحق بالأشخاص والحيوانات أو تلفيات تلحق بالممتلكات من جراء عدم الانصياع للمتطلبات التالية.

⚠ **تنبيه** أثناء التركيب، يجب عليك الرجوع إلى تعليمات التجميع.

⚠ **تحذير** يجب أن تتبع عملية التركيب القوانين والأوامر والتوجيهات والمعايير وأنظمة ولوائح السلامة الكهربائية وإعادة التدوير السليم وفقًا للوائح النافذة في بلد الاستخدام.

ⓘ حافظ على المسافات الدنيا بين الجهاز والوحدات الأخرى حسب تعليمات التجميع.

قم بحماية أسطح القطع على سطح العمل ضد الرطوبة باستخدام مانع التسرب المناسب المتوفر مع المنتج في الكيس الإضافي. قم بإحكام تثبيت الجهاز بسطح العمل دون ترك أي فجوات. لا تستخدم مانع التسرب السيليكون بين الجهاز وسطح العمل. تجنب تركيب الجهاز بجوار الأبواب وأسفل النوافذ. وإلا؛ فقد تهبط الأواني الساخنة خارج دعامات الآنية.

- قبل التركيب، تأكد من التوافق مع شروط التوزيع المحلية (طبيعة الغاز وضغطه) وضبط الجهاز.
- تأكد من وجود دورة هواء حول الجهاز.
- توجد معلومات عن إمداد الغاز على لوحة القياس.
- لا يتصل هذا الجهاز بجهاز، يتخلص من المواد الناتجة عن الاحتراق. تأكد من توصيل الجهاز وفقًا للوائح التركيب الحالية. اتبع متطلبات التهوية الكافية.

الاستخدام

⚠ **تحذير** خطر التعرض للإصابة، أو الحروق، أو الصدمة الكهربائية.

⚠ **تنبيه** ينتج عن استخدام جهاز الطهي بالغاز إنتاج الحرارة والرطوبة ونواتج الاحتراق في الغرفة التي تم تركيبه فيها. تأكد من تهوية المطبخ جيدًا خاصةً عندما يكون الجهاز قيد الاستخدام. قد يتطلب الاستخدام المكثف المطول للجهاز تهوية إضافية، على سبيل المثال زيادة التهوية الميكانيكية حيثما وُجدت، وتهوية إضافية لإزالة نواتج الاحتراق إلى الهواء الخارجي بأمان مع توفير تهوية إضافية لتغييرات هواء الغرفة. استشر شخصًا مؤهلاً قبل تركيب التهوية الإضافية.

- لا تغير مواصفات هذا الجهاز.
- قم بإزالة جميع مواد التغليف والملصقات والطبقة الواقية (إن وجدت) قبل الاستخدام لأول مرة.
- تأكد من عدم انسداد فتحات التهوية.
- لا تترك الجهاز بدون رقابة أثناء التشغيل.
- اضبط نطاق الطهي على وضعية "إيقاف التشغيل" وذلك بعد كل مرة استخدام.
- لا تضع أدوات المائدة أو أغطية القدور على مناطق الطهي. يمكن أن تصبح ساخنة.
- لا تقم بتشغيل الجهاز ويداك مبتلتان أو عند ملامسته للماء.
- لا تستخدم الجهاز كسطح عمل أو كسطح تخزين.
- عندما تضع الطعام في زيت ساخن، فقد يتناثر.

⚠ **تحذير** هناك خطر نشوب حريق أو حدوث انفجار

- الدهون والزيوت عند تسخينها قد تنطلق منها أبخرة قابلة للاشتعال. أبقِ اللهب أو الأشياء الساخنة بعيدًا عن الدهونَ والزيوت عندما تقوم بطهيها.
- الأبخرة التي يطلقها الزيت الساخن جدًا يمكن أن تتسبب تلقائيًا في حدوث احتراق.
- الزيت المستخدم، الذي ربما يحتوي على بقايا طعام، يمكن أن يتسبب في نشوب حريق عند درجة حرارة أقل من الزيت المستخدم لأول مرة.
- لا تضع منتجات قابلة للاشتعال أو ملابس مبللة بمنتجات قابلة للاشتعال في الجهاز أو بالقرب منه أو فوقه.

⚠ **تحذير** خطر التعرض الجهاز للتلف.

- لا تبقي أواني الطهي الساخنة على لوحة التحكم.
- لا تدع أواني الطهي تغلي حتى تجف.
- احرص على عدم سقوط الأشياء أو أدوات الطهي على الجهاز. يمكن أن يتلف السطح.
- لا تترك الموقد على الإطلاق مع أواني الطهي الفارغة أو بدون أواني.
- لا تضع رقائق الألمونيوم على الجهاز.
- استخدم فقط أواني الطهي المستقرة ذات الشكل والقطر الصحيحين الأكبر من أبعاد الشعلات.
- تأكد من وضع أواني الطهي بشكل مركزي على الشعلات.
- لا تستخدم أواني كبيرة تتجاوز حواف الجهاز. فقد يتسبب ذلك في تلف سطح العمل.
- تأكد من أن الشعلة لا تنطفئ عندما تدير المقبض سريعًا من وضع إعداد الحرارة الأقصى إلى الأدنى.
- لا تستخدم إلا الملحقات المرفقة مع الجهاز.
- لا تقم بتركيب موزع لهب على الموقد.
- لا تدع السوائل الحمضية، مثل الخل أو عصير الليمون أو مزيل الترسبات الكلسية، تلمس الموقد. فهذا يمكن أن يسبب بقع غير لامعة.
- ليس لزوال لون طبقة الإينامل أو الفولاذ المقاوم للصدأ أي أثر على أداء الجهاز.

العناية والتنظيف

⚠ **تحذير** لا تقم بإزالة الأزرار أو المقابض أو الحشيات من لوحة التحكم. قد تدخل المياه إلى داخل الموقد وتسبب تلفًا.

- قم بتنظيف الموقد بشكل منتظم لمنع تلف مادة السطح.
- أوقف تشغيل الجهاز ودعه حتى يبرد قبل قيامك بتنظيفه.
- لا تستخدمي رشاش الماء أو البخار لتنظيف الجهاز.
- نظف الجهاز بقطعة قماش ناعمة مبللة. لا تستخدم إلا المنظفات المحايدة. لا تستخدم منتجات كاشطة، أو أقمشة التنظيف الكاشطة أو المذيبات أو أشياء معدنية.

- تحذير: لا تستخدم سوى واقيات الموقد المتوفرة من مُصنِّع جهاز الطهي أو المشار إليها من قِبل مصنِّع الجهاز في تعليمات الاستخدام كما هو مناسب لواقيات الموقد المدمجة في الجهاز. استخدام واقيات غير مناسبة يمكن أن يسبب حوادث.

تعليمات الأمان

التركيب

⚠ **تحذير** يجب تركيب الموقد بواسطة عامل تركيب معتمد.

ⓘ اتبع تعليمات التركيب الواردة مع الجهاز.

- قم بإزالة جميع مواد التغليف.
- لا تقومي بتركيب جهاز تالف أو استخدامه.
- حافظ على أدنى مسافة من الأجهزة والوحدات الأخرى.
- احذر دائمًا عند تحريك الجهاز لثقل وزنه. استخدم دائمًا قفازات أمان وحذاء مغلق.
- اعزل الأسطح المقطوعة باستخدام مانع تسرب لمنع الرطوبة من التسبب في أي انتفاخ.
- قم بحماية الجزء السفلي من الجهاز من البخار والرطوبة.
- لا تقم بتركيب الجهاز بالقرب من باب أو أسفل النافذة. يمنع ذلك سقوط أواني الطهي الساخنة من على الجهاز عند فتح الباب أو النافذة.
- تأكد من أن المساحة الموجودة أسفل الموقد تكفي لدوران الهواء.

التوصيل الكهربائي

⚠ **تحذير** هناك احتمال لنشوب حريق أو التعرض لصدمة كهربية.

- يجب إجراء كافة توصيلات الكهربائية بواسطة عامل تركيب معتمد.
- يجب توصيل الجهاز بالأرضي.
- قبل إجراء أي عملية، تأكد من فصل الجهاز عن مصدر الطاقة.
- تأكد من أن المعايير المدونة على لوحة تصنيف الجهد متوافقة مع تصنيفات الجهد الكهربي لمصدر الطاقة الرئيسي.
- تأكد من تركيب الجهاز بشكل صحيح. قد يؤدي فك كابل أو قابس التيار الرئيسي (إن وُجد) أو عدم تركيبه بالشكل الصحيح إلى سخونة طرفه للغاية.
- استخدم كابل التيار الكهربائي الرئيسي الصحيح.
- لا تدع كابل التيار الكهربائي الرئيسي يتشابك.
- تأكد من تركيب أداة الحماية من الصدمات.
- استخدم مشبك تخفيف الضغط على الكابل.
- تأكد من عدم ملامسة كابل أو قابس الكهرباء الرئيسي (إن وجد) للجهاز وهو ساخن أو أواني الطهي الساخنة، وذلك عند توصيل الجهاز بالمقابس القريبة.
- تجنب استخدام المُشتركات الكهربية متعددة القوابس وكابلات الإطالة.
- تأكد من عدم إتلاف قابس التيار الرئيسي (إن وُجد) أو كابل التيار الرئيسي. اتصل بمركز الخدمة المعتمد لدينا أو فني كهرباء لتغيير كابل التيار الرئيسي التالف.
- يجب تثبيت الحماية ضد الصدمة للأجزاء المكشوفة والمعزولة بطريقة لا يمكن إزالتها باستخدام أدوات.
- تجنب توصيل قابس التيار الرئيسي بالمقبس الرئيسي إلا بعد الانتهاء من التركيب. تأكد من إمكانية الوصول إلى قابس التيار الرئيسي بعد التركيب.
- إذا كان مقبس التيار الرئيسي مرتخيًا، فلا تقم بتوصيل قابس التيار الرئيسي.
- تجنب شد كابل التيار الرئيسي عند فصل الجهاز. افصل قابس التيار الكهربائي بشكل دائم.
- استخدم فقط أجهزة العزل الصحيحة: قواطع حماية الخطوط، والمنصهرات (المنصهرات اللولبية المزالة من الحامل)، وعواتق التسريب الأرضي، ومفاتيح التلامس.
- يجب أن يضم التركيب الكهربائي جهاز عزل يتيح لك فصل الجهاز من التيار الرئيسي في جميع الأقطاب. يجب ألا يقل عرض فتحة جهاز العزل عن 3 مم.

توصيل الغاز

⚠ **تحذير** هناك خطر نشوب حريق أو حدوث انفجار

- يجب إجراء كافة توصيلات الغاز بواسطة عامل تركيب معتمد.

السلامة العامة

- هذا الجهاز مصمم لأغراض الطهي فقط.
- هذا الجهاز مصمم للاستخدام المنزلي الفردي في بيئة داخلية.
- يمكن استخدام هذا الجهاز في المكاتب، وغرف النزلاء في الفنادق، وغرف النزلاء في فنادق المبيت والإفطار، ودور النزلاء في المزارع، وأماكن الإقامة الأخرى المماثلة التي لا يتجاوز فيها هذا الاستخدام مستويات الاستخدام المنزلي (المتوسط).
- تحذير: يصبح الجهاز وأجزاؤه التي يمكن الوصول إليها ساخنة أثناء الاستخدام. يجب توخي الحذر لتفادي لمس عناصر التسخين.
- لا تشغّل الجهاز باستخدام وسائل مثل مؤقت خارجي، أو نظام تحكم عن بُعد منفصل.
- تحذير: إن الطهي دون إشراف على الموقد باستخدام دهون، أو زيوت قد يكون خطرًا، ويؤدي إلى نشوب حريق.
- لا تستخدم الماء مطلقًا لإطفاء حريق الطهي. قم بإيقاف تشغيل الجهاز، وقم بتغطية اللهب ببطانية أو غطاء الحريق على سبيل المثال.
- تنبيه: يجب الإشراف على عملية الطهي ومتابعتها. يجب الإشراف بشكل مستمر على عملية الطهي قصيرة الأجل.
- تحذير: خطر اندلاع حريق: لا تقم بتخزين أشياء على أسطح الطهي.
- لا ينبغي وضع الأشياء المعدنية، كالسكاكين، والشوكات، والأغطية، على سطح الموقد، فقد تصبح ساخنة.
- لا تستخدم الموقد قبل تركيب الهيكل المدمج.
- افصل الجهاز عن مصدر التيار الكهربائي قبل الصيانة.
- لا تستخدم منظف بخار لتنظيف الجهاز.
- في حالة تلف كبل الإمداد الكهربي، يجب استبداله من قبل الشركة المُصنعة أو مركز الخدمة المعتمد أو غيره من الأشخاص المؤهلين لتفادي التعرض للخطر.
- عندما يكون الجهاز متصلاً مباشرةً بمصدر التيار الكهربائي، يلزم استخدام مفتاح عزل لجميع الأقطاب به فجوة تلامس. يجب التأكد من أن يتم الفصل الكامل وفق الشروط المحددة في الفئة الثالثة من زيادة الجهد. يتُستثنى كابل التأريض من هذا.
- عند مدّ كابل التيار الرئيس، تأكد من أنه لا يلامس بشكل مباشر (على سبيل المثال، باستخدام الأكمام العازلة) الأجزاء التي يمكن أن تصل إلى درجات حرارة تزيد عن 50 درجة مئوية فوق درجة حرارة الغرفة.

المحتويات

معلومات الأمان	4	استكشاف الأخطاء وإصلاحها	12
تعليمات الأمان	6	البيانات الفنية	13
التركيب	8	التوصيل الكهربائي	15
وصف المنتج	9	توصيل الغاز	16
الاستخدام اليومي	10	المخاوف البيئية	18
تلميحات وأفكار	11	IKEA ضمان	18
العناية والتنظيف	11		

عرضة للتغيير بدون إشعار

⚠ معلومات الأمان

قبل تركيب الجهاز واستخدامه، يرجى قراءة التعليمات الواردة بعناية. الشركة المصنعة غير مسؤولة في حالة تركيب الجهاز واستخدامه بطريقة غير صحيحة، مما قد يؤدي إلى وقوع إصابات للأفراد وحدوث أضرار بالجهاز. احتفظ دائمًا بالتعليمات الواردة مع الجهاز للرجوع إليها لاحقًا.

أمان الأطفال والأشخاص الضعفاء

- يمكن استخدام هذا الجهاز بمعرفة الأطفال بدءًا من سن 8 سنوات فما فوق والأشخاص الذين يعانون من ضعف في القدرات البدنية أو الحسية أو العقلية أو عدم الخبرة أو المعرفة شريطة توفير الإشراف والتوجيه لهم فيما يتعلق باستخدام الجهاز بطريقة آمنة وفهم المخاطر ذات الصلة. يجب إبعاد الأطفال الأقل من 8 سنوات والأشخاص ذوي الإعاقات الشديدة والمعقدة إلا إذا توفر الإشراف المستمر.
- ينبغي الإشراف على الأطفال لضمان عدم عبثهم بالجهاز.
- قم بإبعاد كافة الأغلفة بعيدًا عن متناول الأطفال وتخلص منها على نحوٍ ملائم.
- تحذير: يصبح الجهاز وأجزاؤه التي يمكن الوصول إليها ساخنة أثناء الاستخدام. أبعد الأطفال والحيوانات الأليفة عن الجهاز عند الاستخدام وعند التبريد.
- إذا كان الجهاز يحتوى على إمكانية التأمين من الأطفال، يجب أن يتم تنشيطها.
- يجب ألا يقوم الأطفال بالتنظيف وصيانة المستخدم للجهاز بدون إشراف.

4 العربية BH EG JO KW OM QA AE

اللغة

دولة

العربية

يرجى الرجوع إلى الصفحة الأخيرة من هذا الدليل للحصول على القائمة الكاملة لإيكيا التي توفر مزوِّد خدمة ما بعد البيع وأرقام الهواتف الوطنية ذات الصلة.

SKÅLAN

ar

BH EG JO KW OM QA AE

Design and Quality
IKEA of Sweden