RÄNNILEN

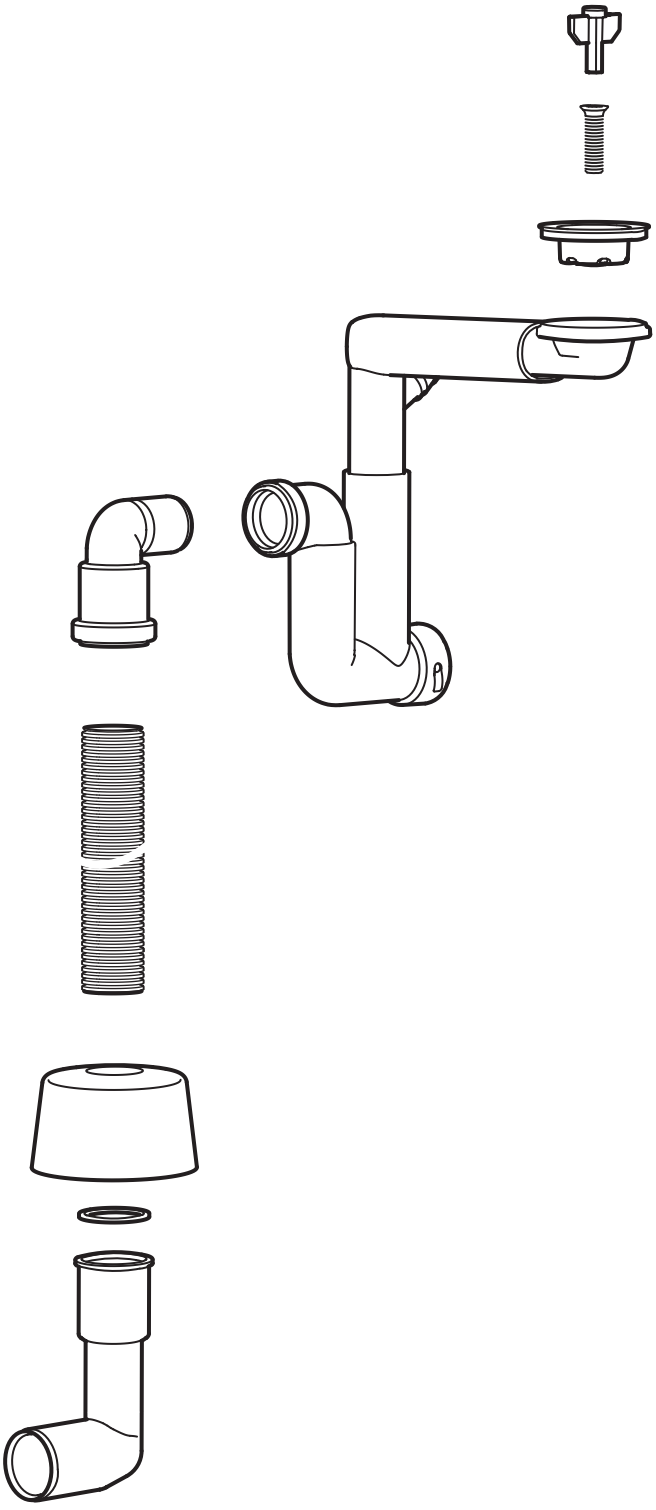

Design and Quality
IKEA of Sweden

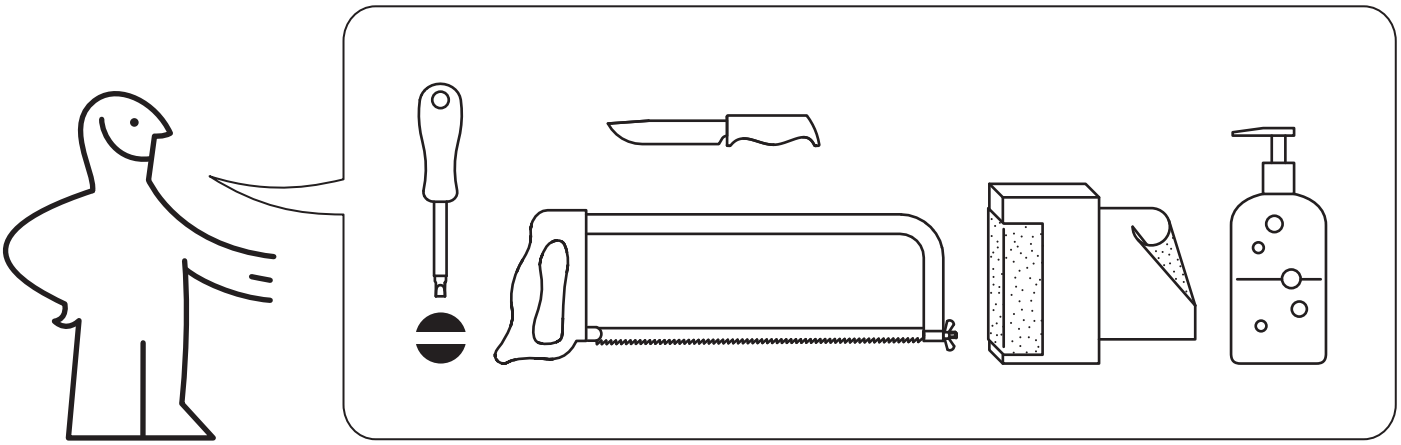

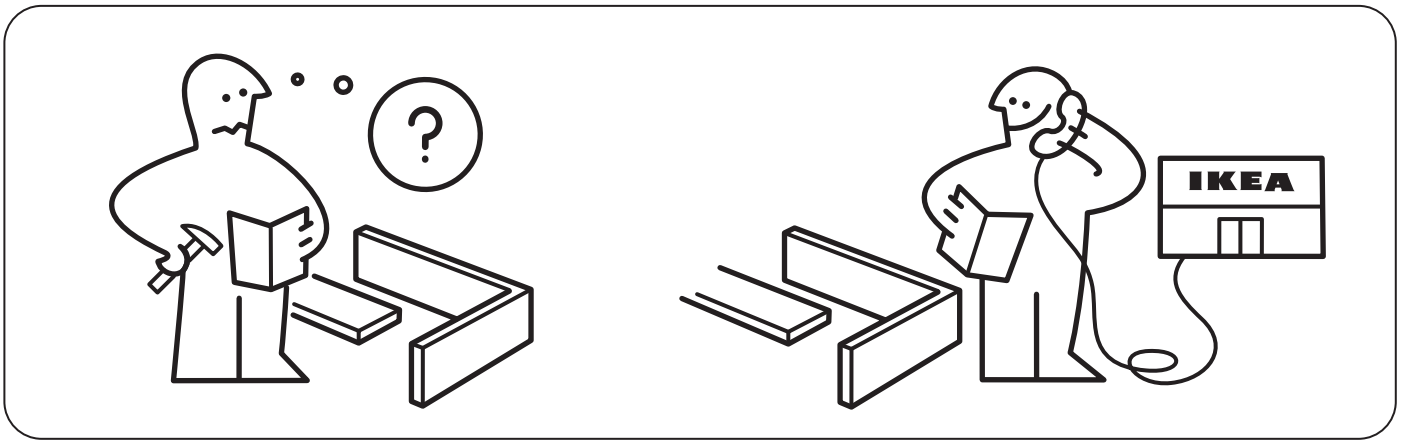
?
IKEA

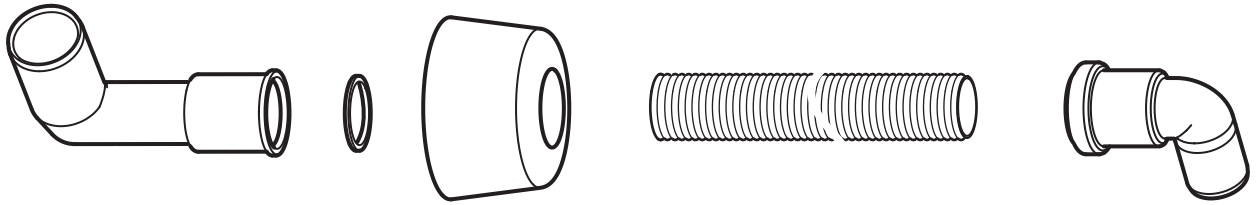



10044915

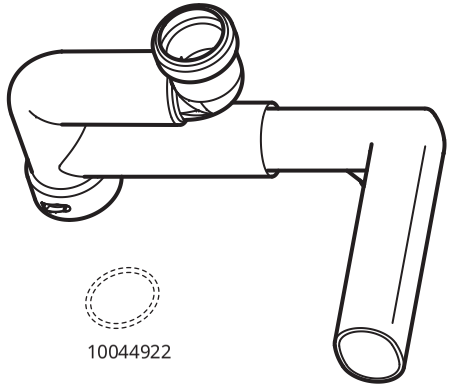

10044922



10044924

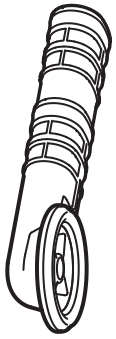



10044926



10044925



10044927



10044928

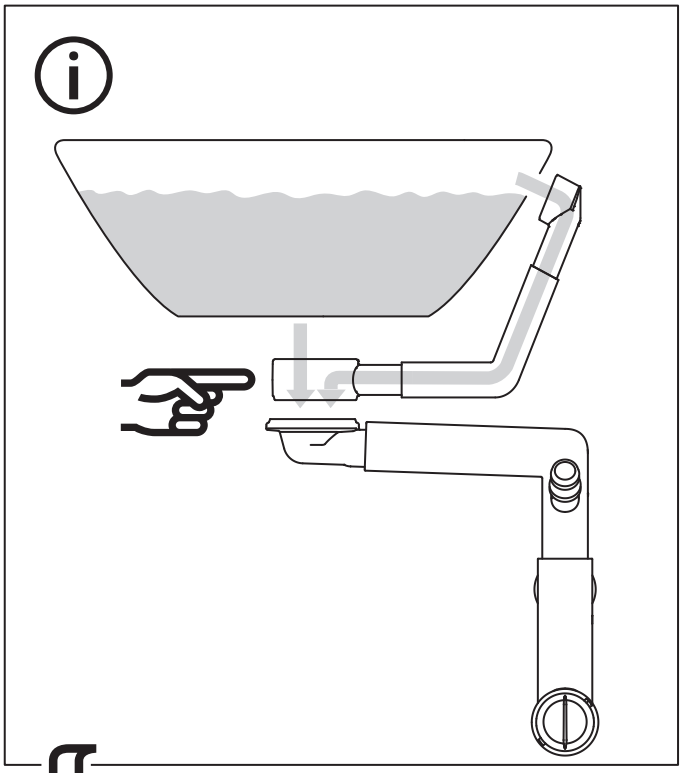

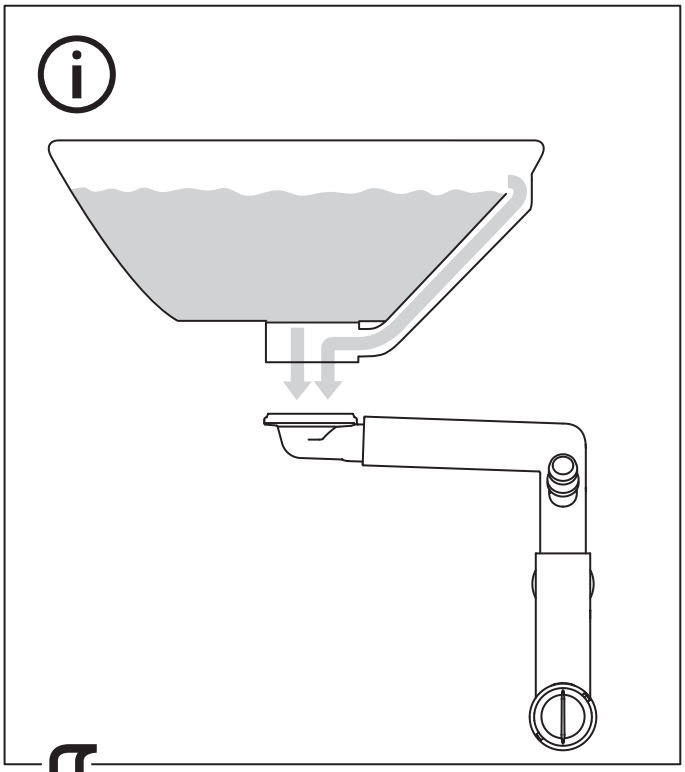

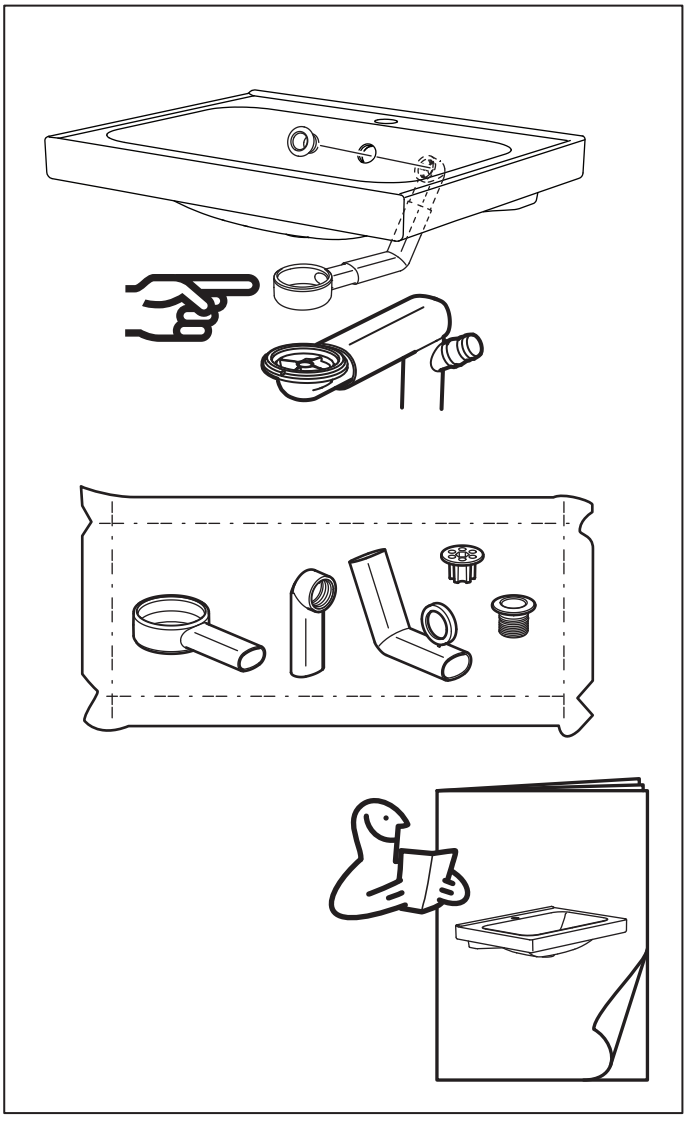

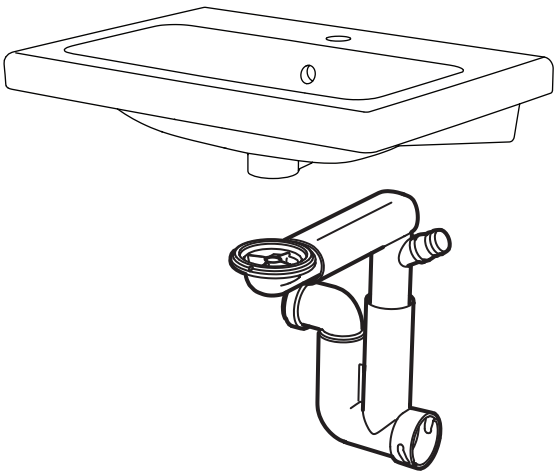


5

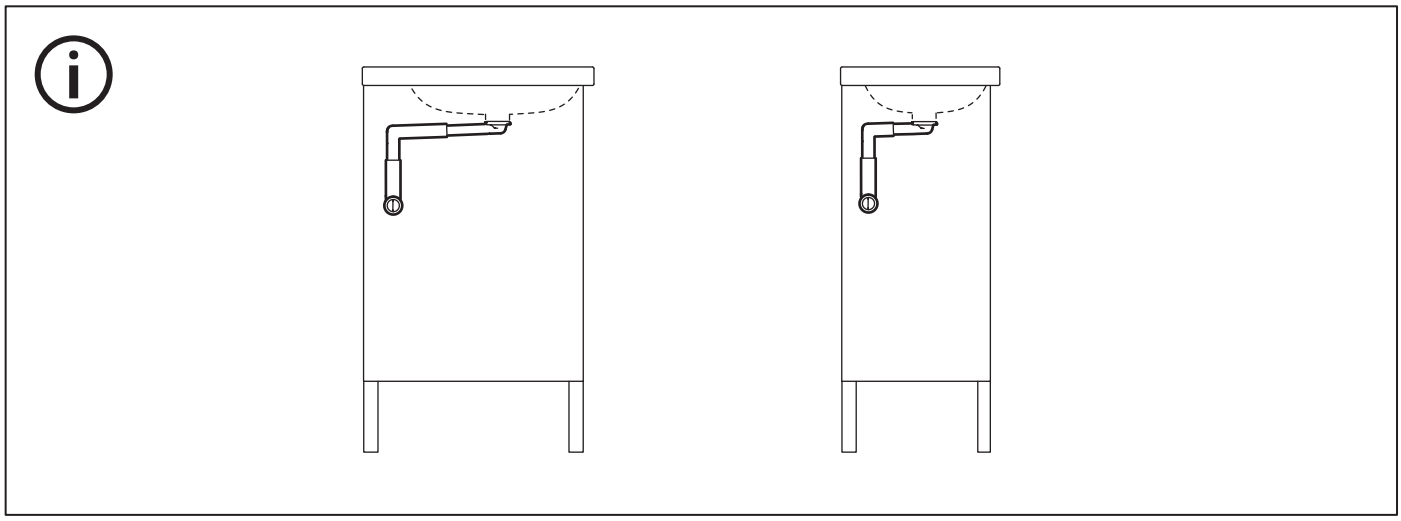

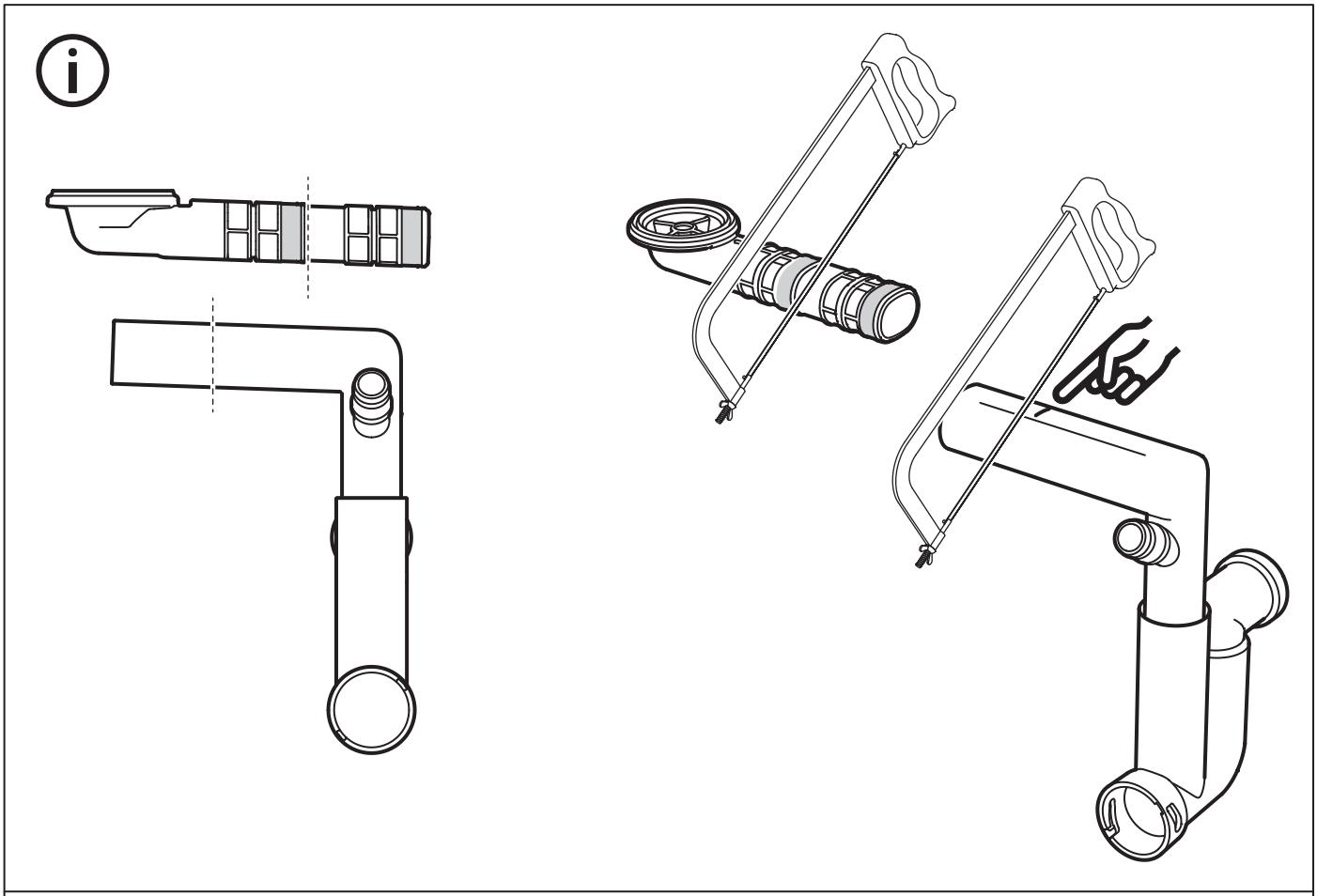

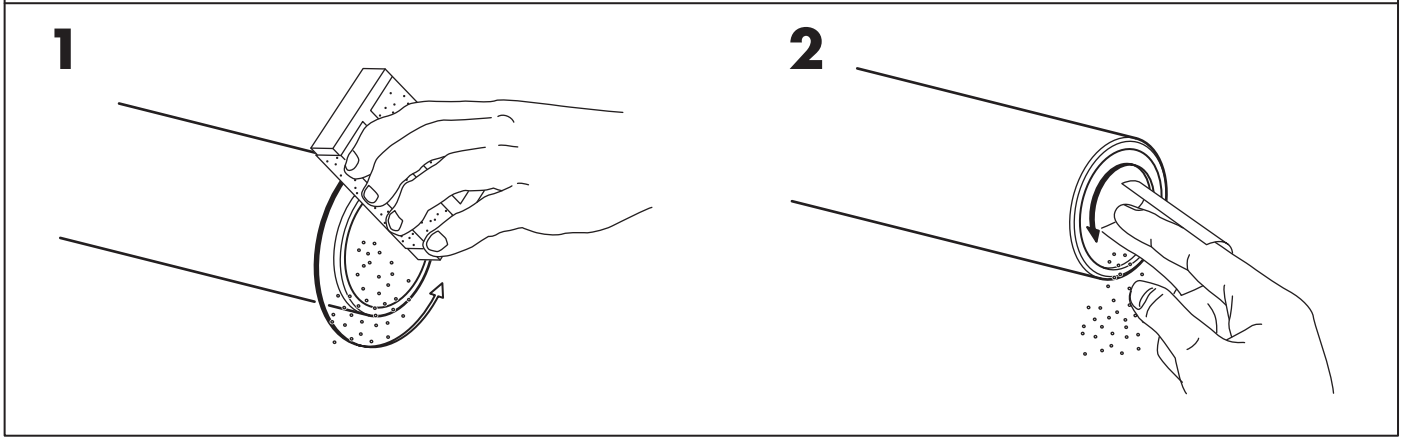
1
2

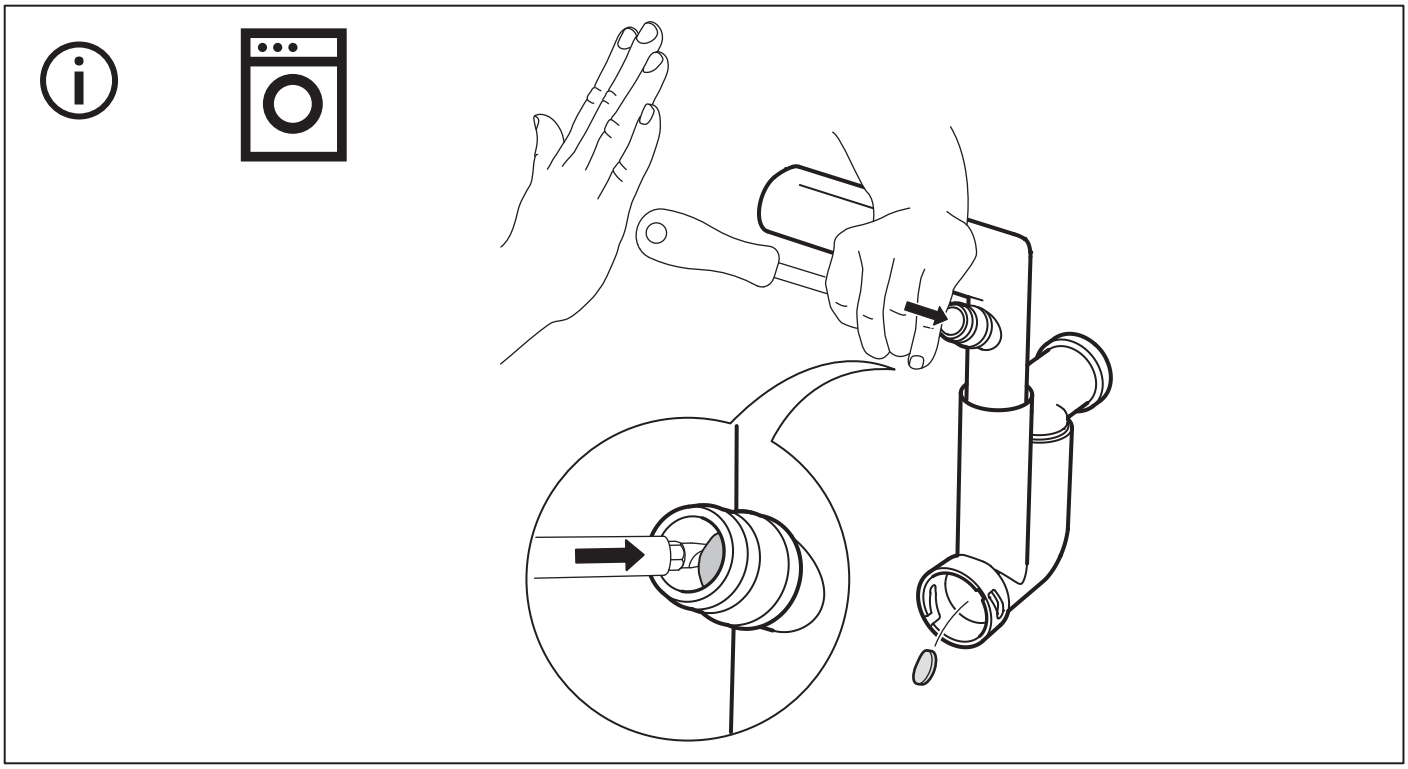

1

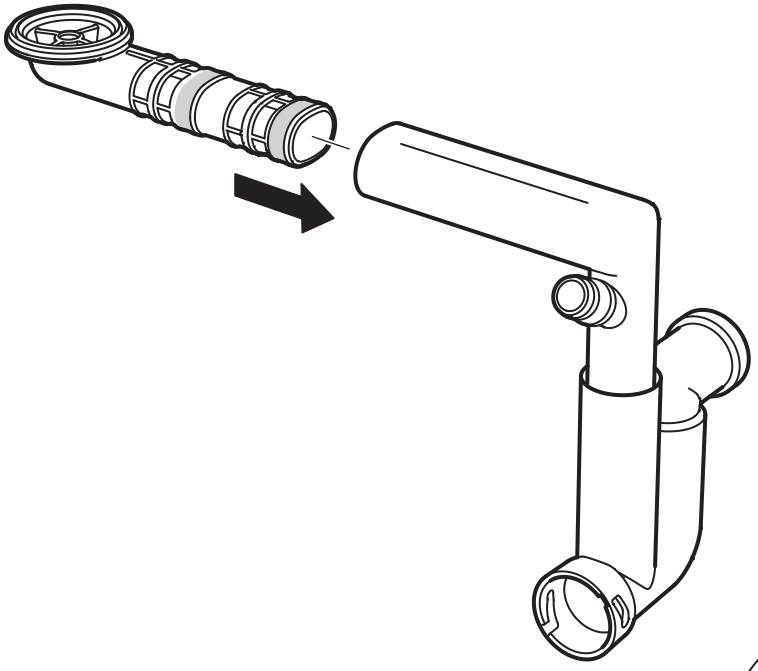

2

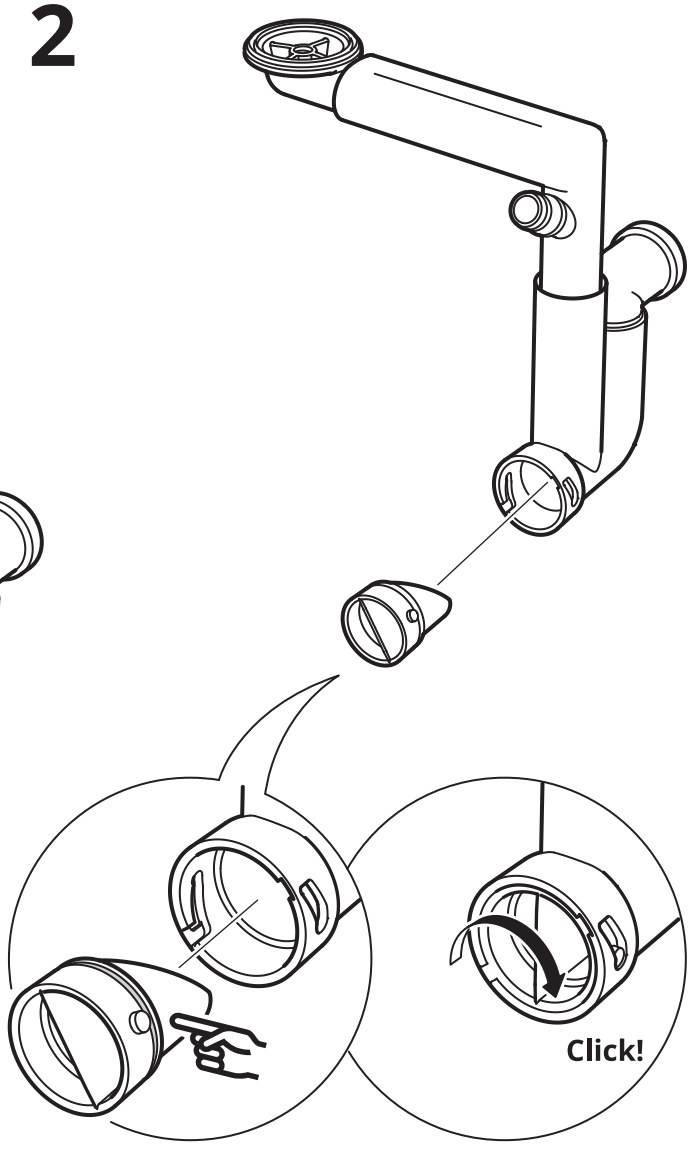

3

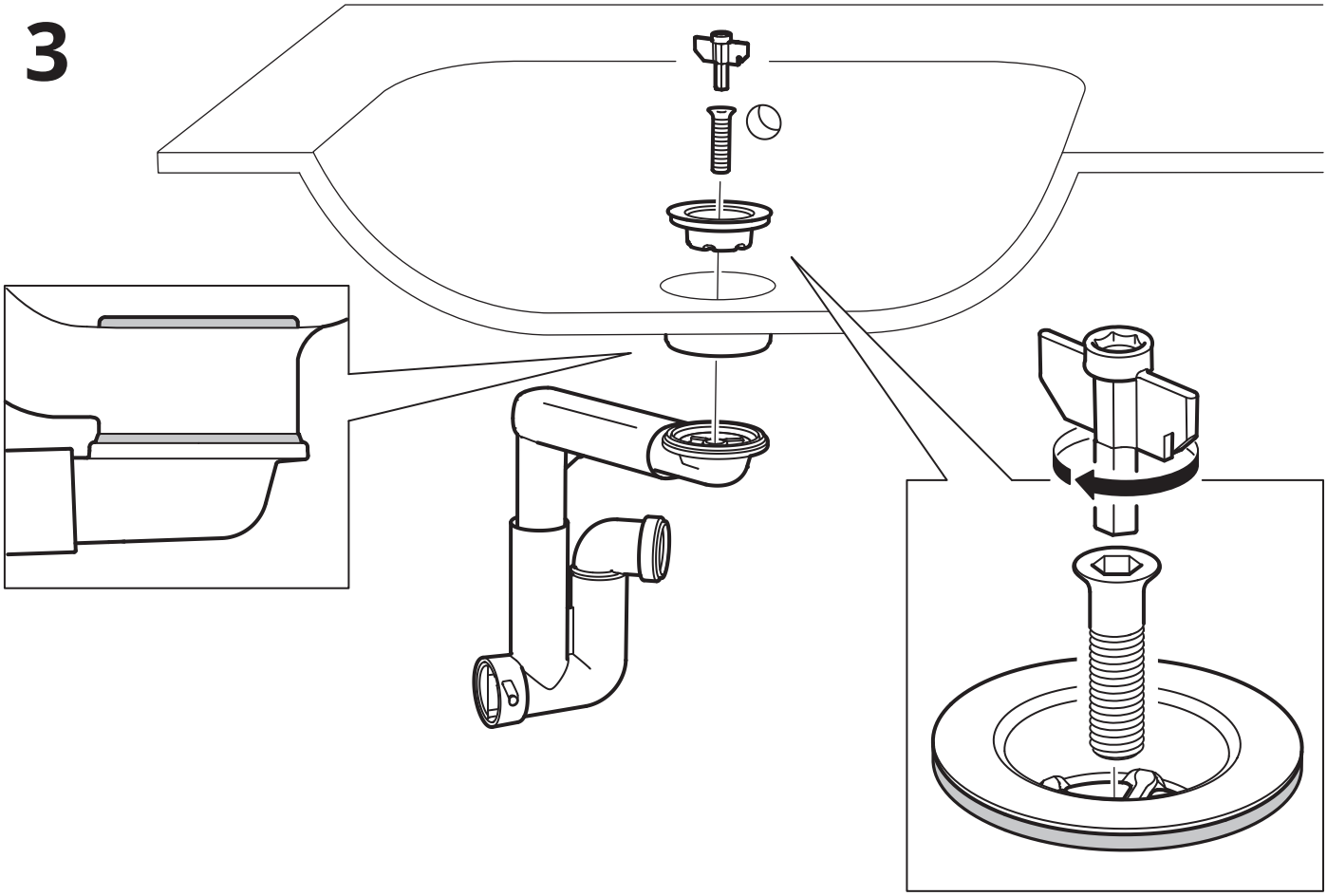

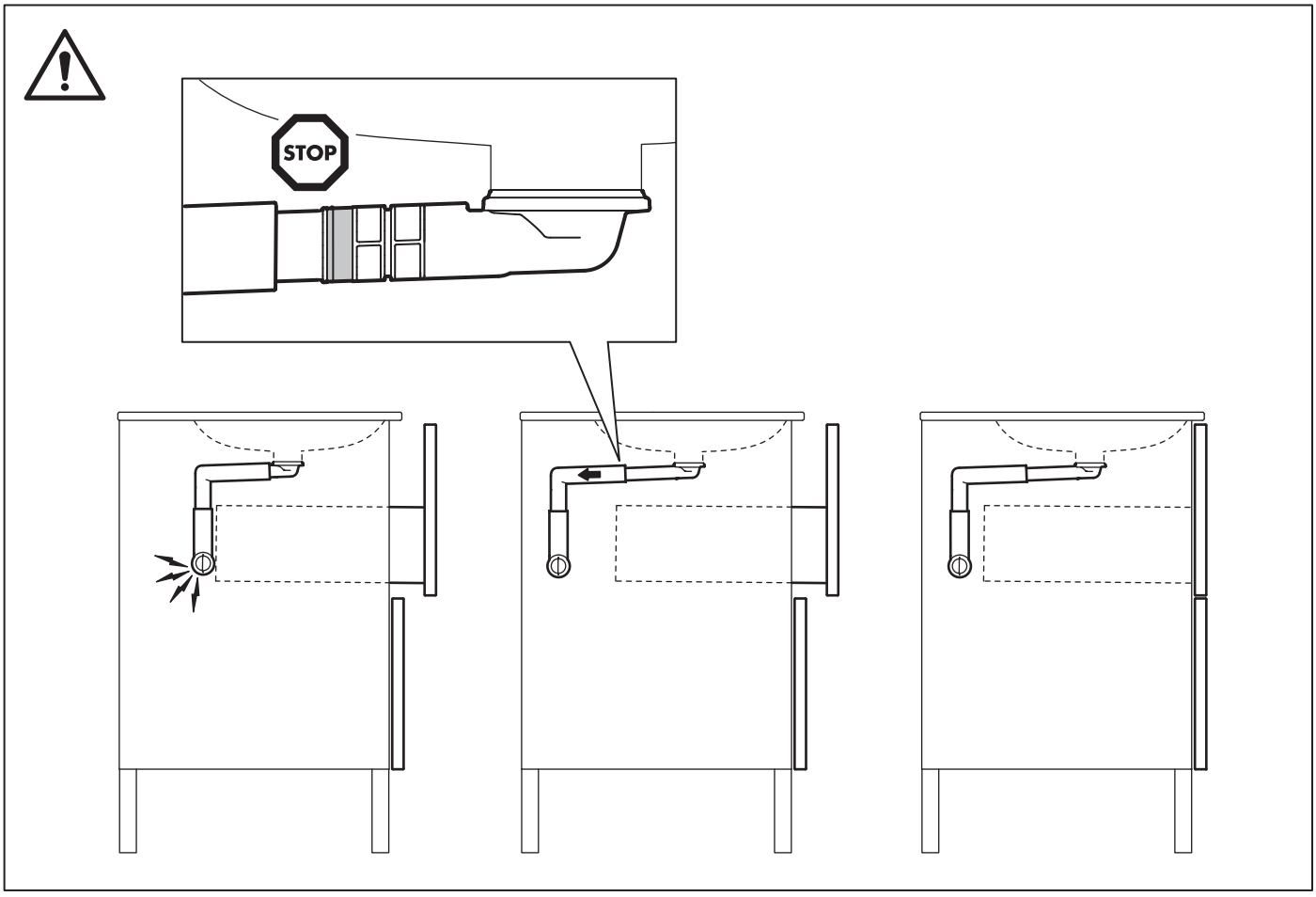

4

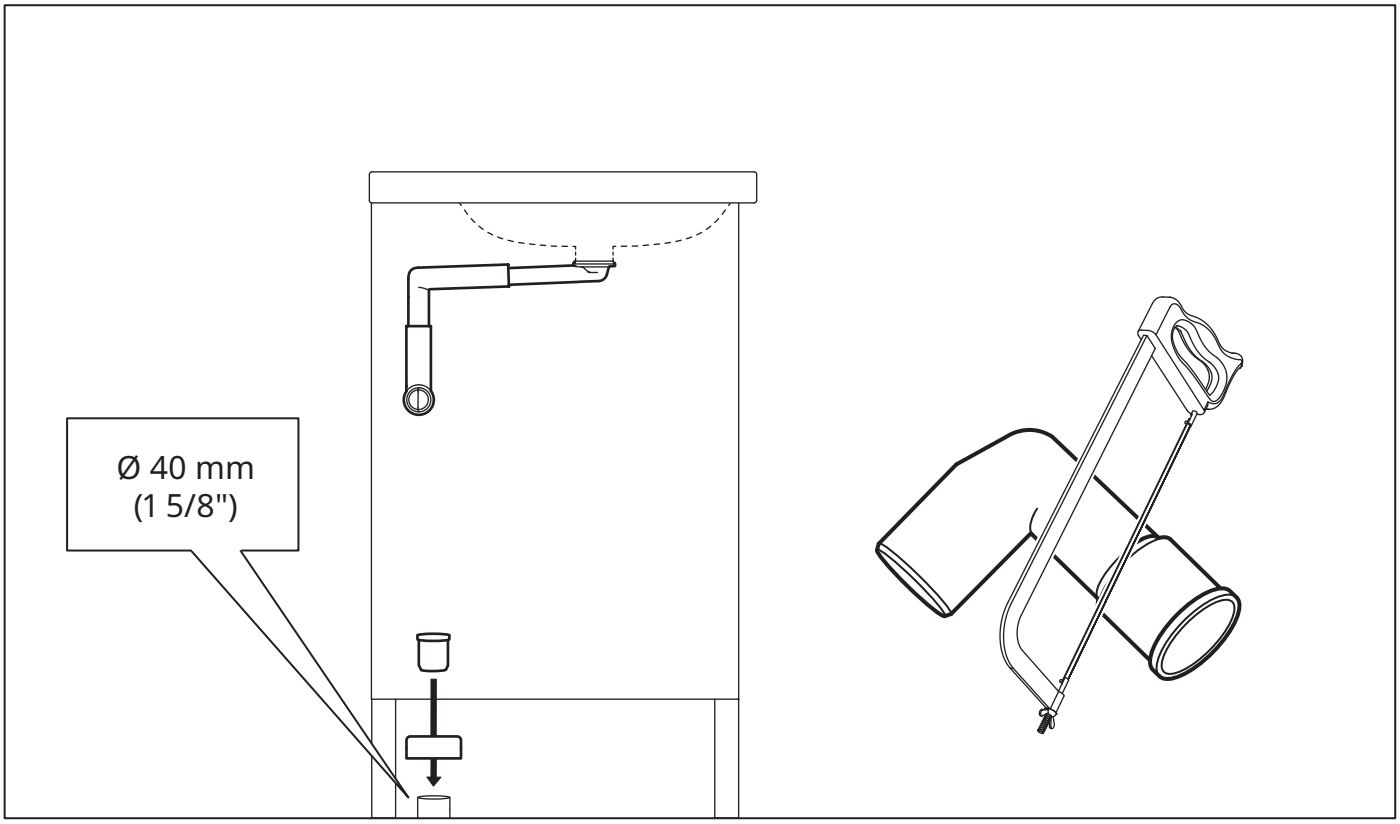

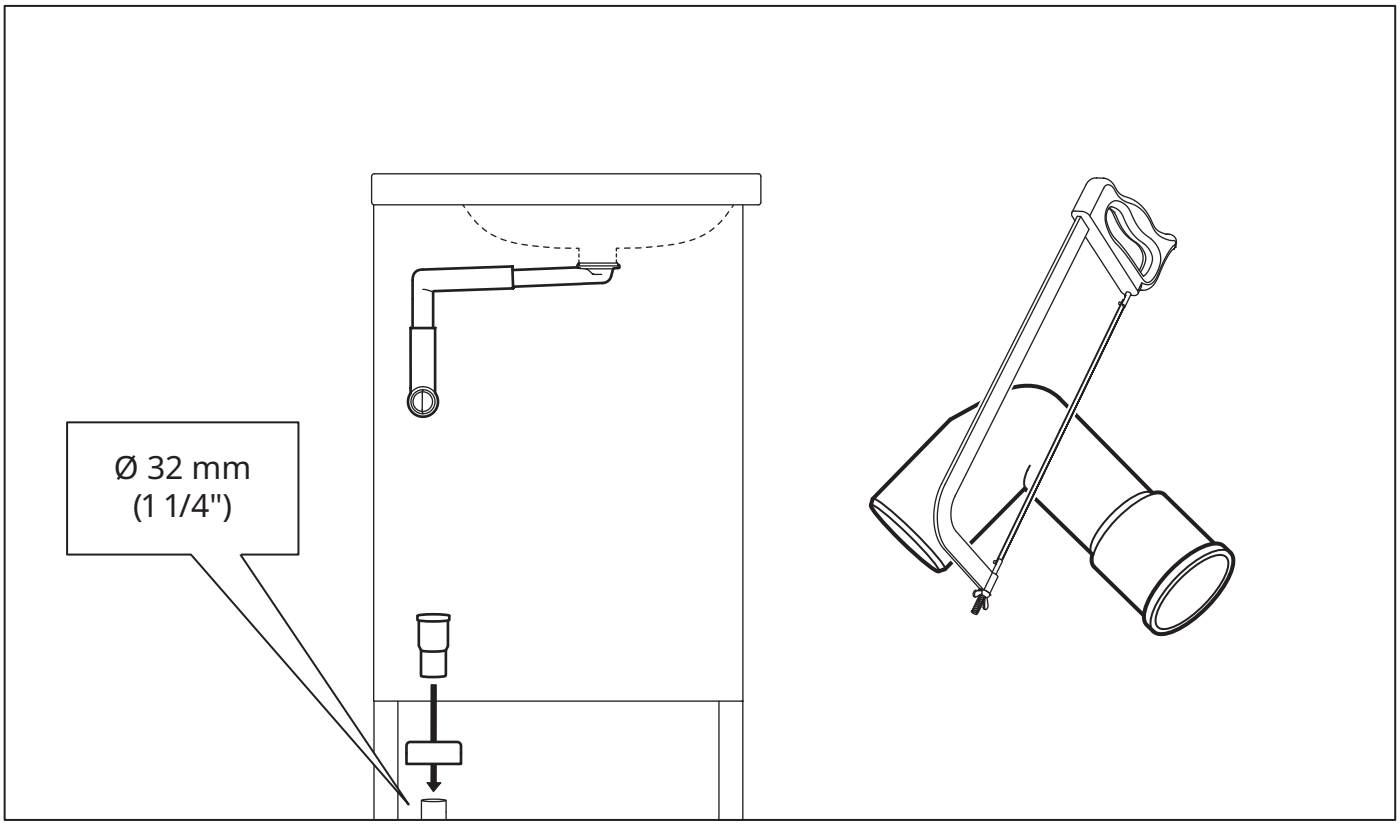

4

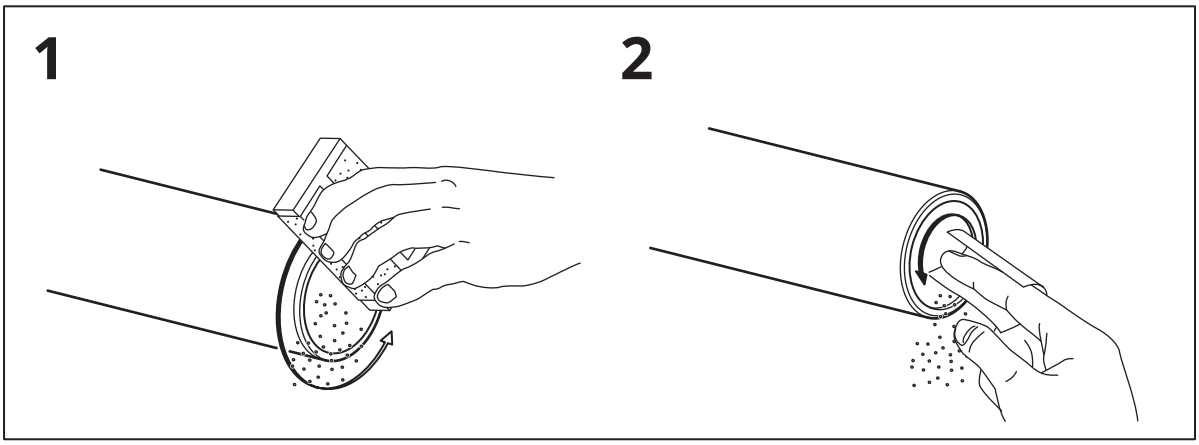

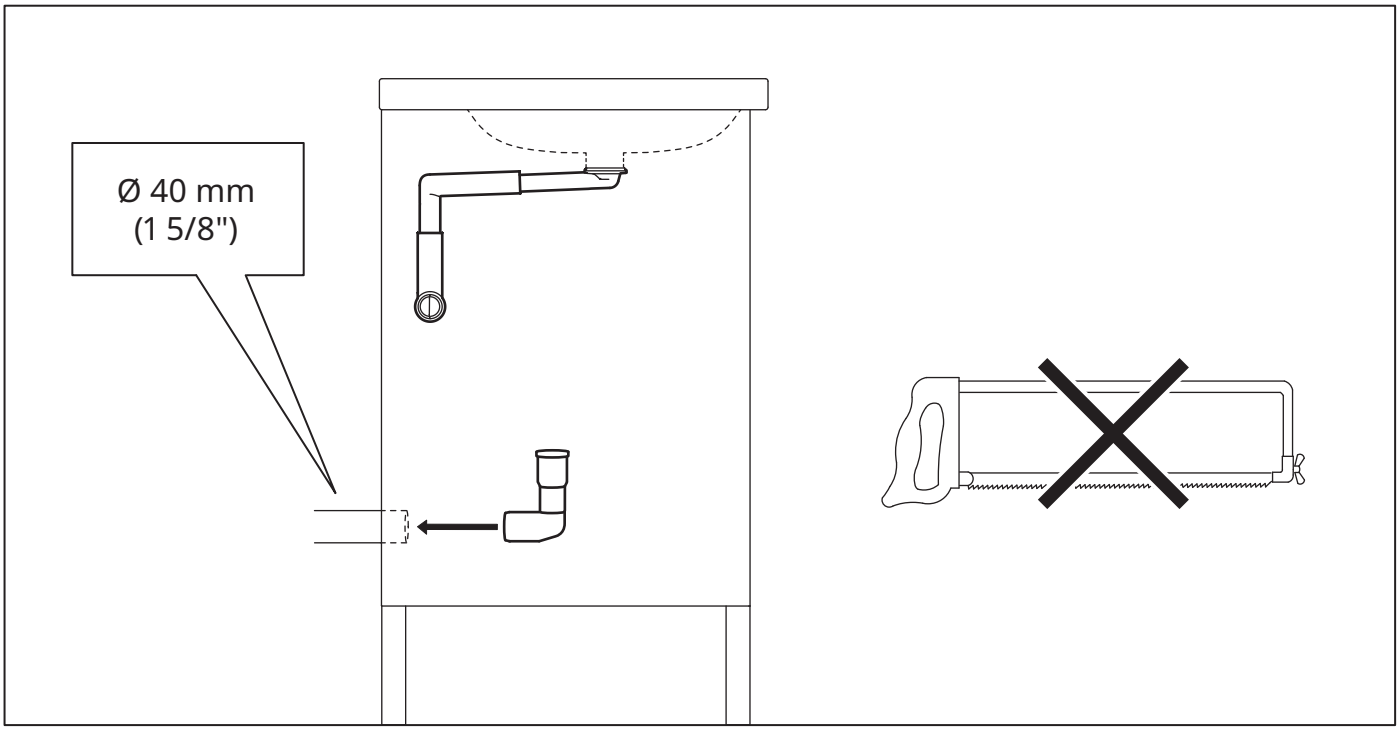

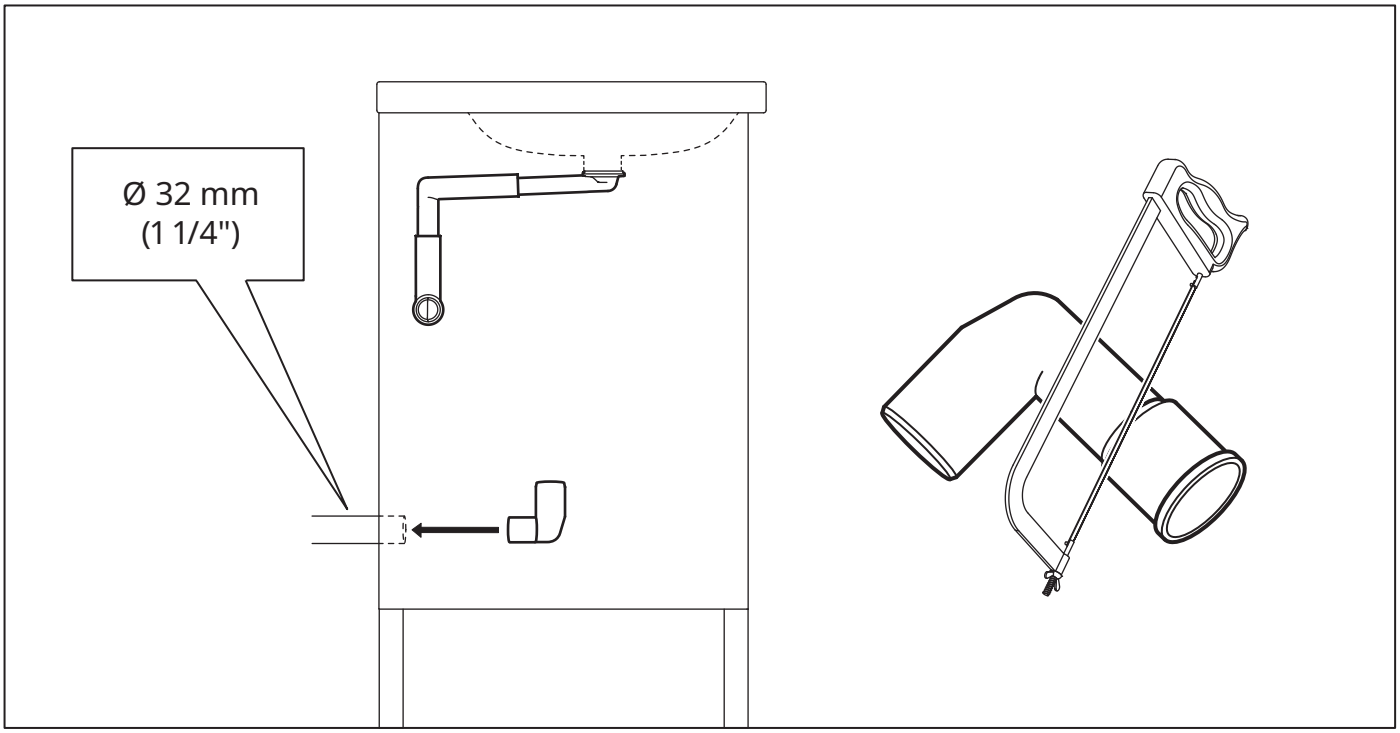

5

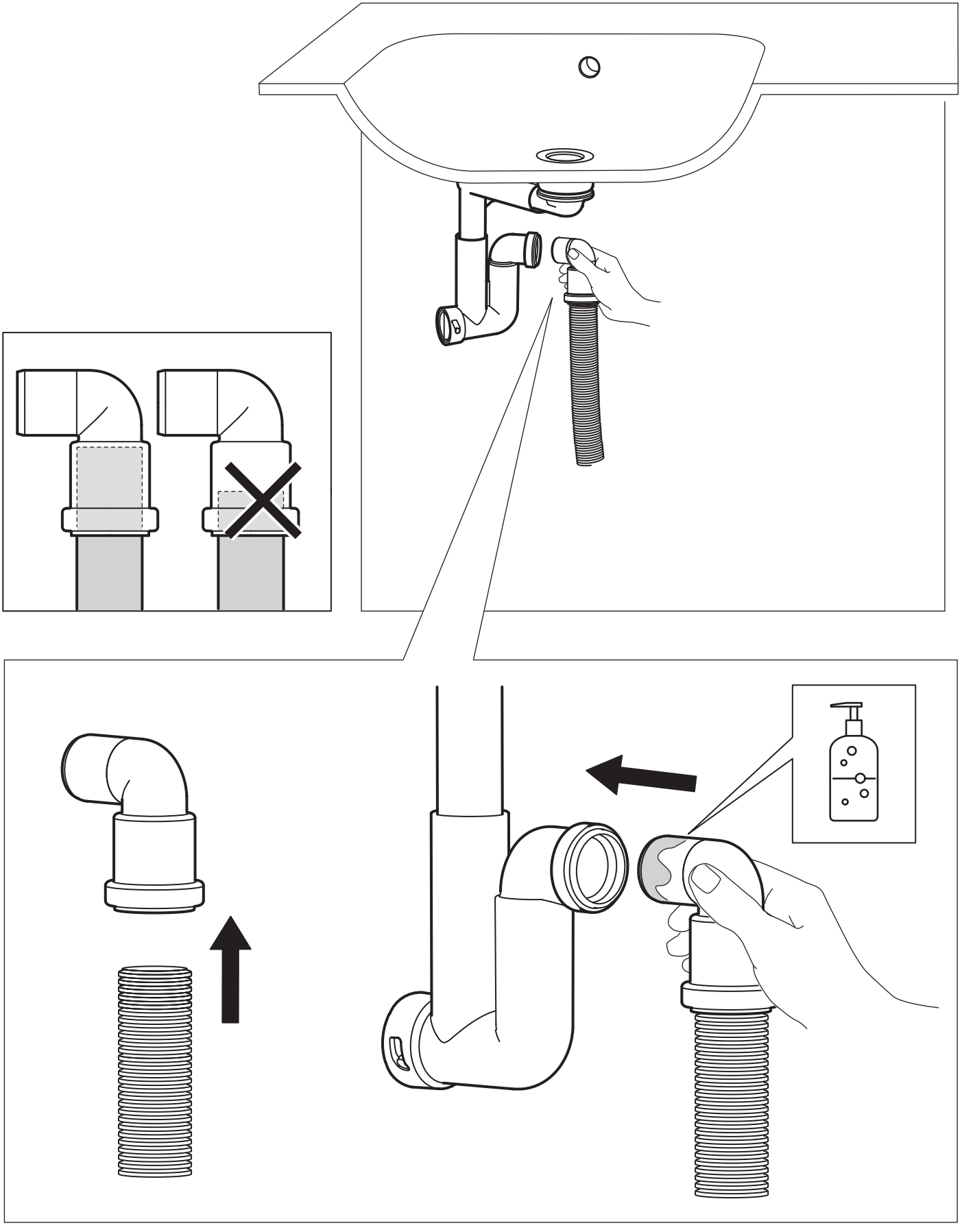

6

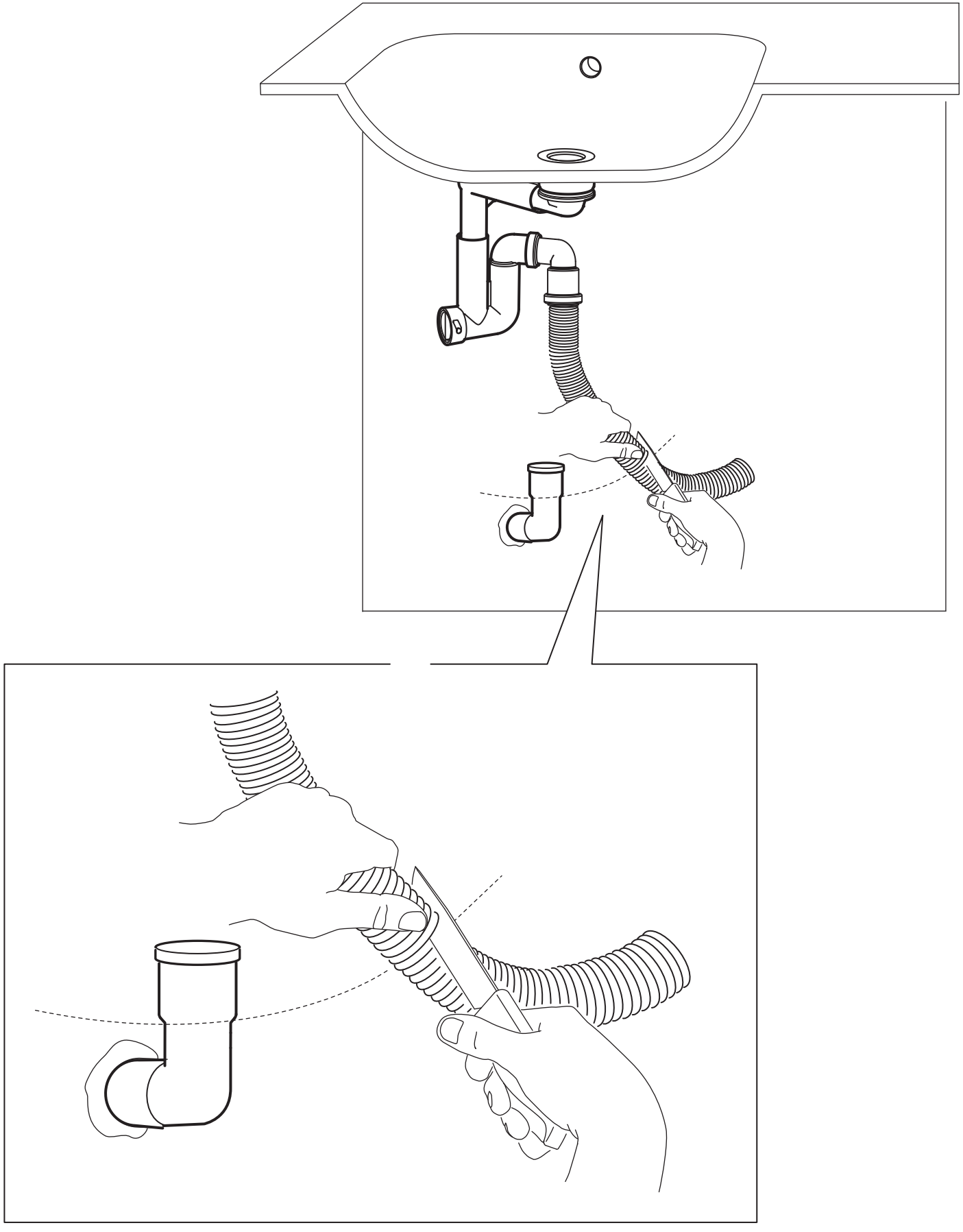

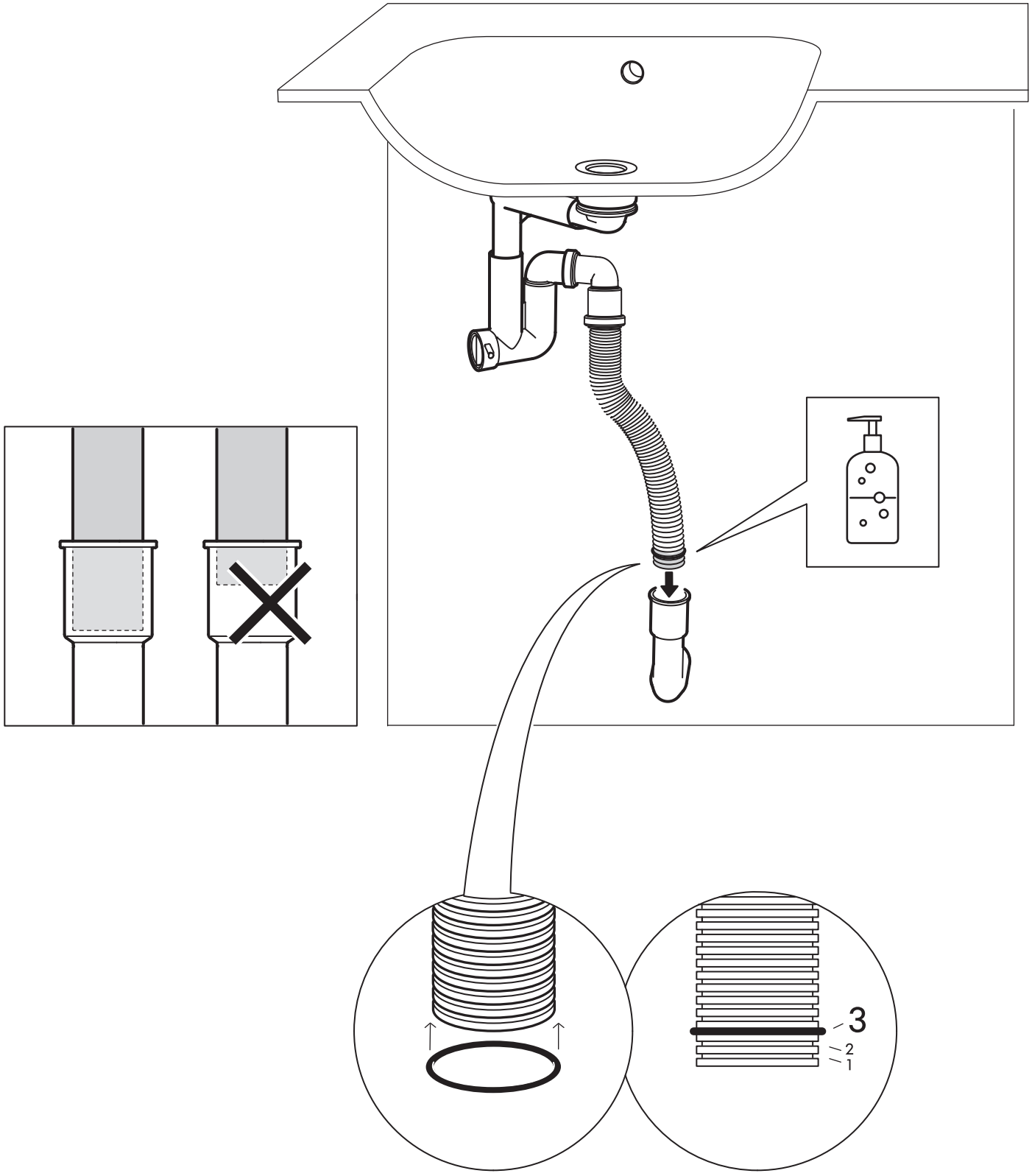
3
2
1

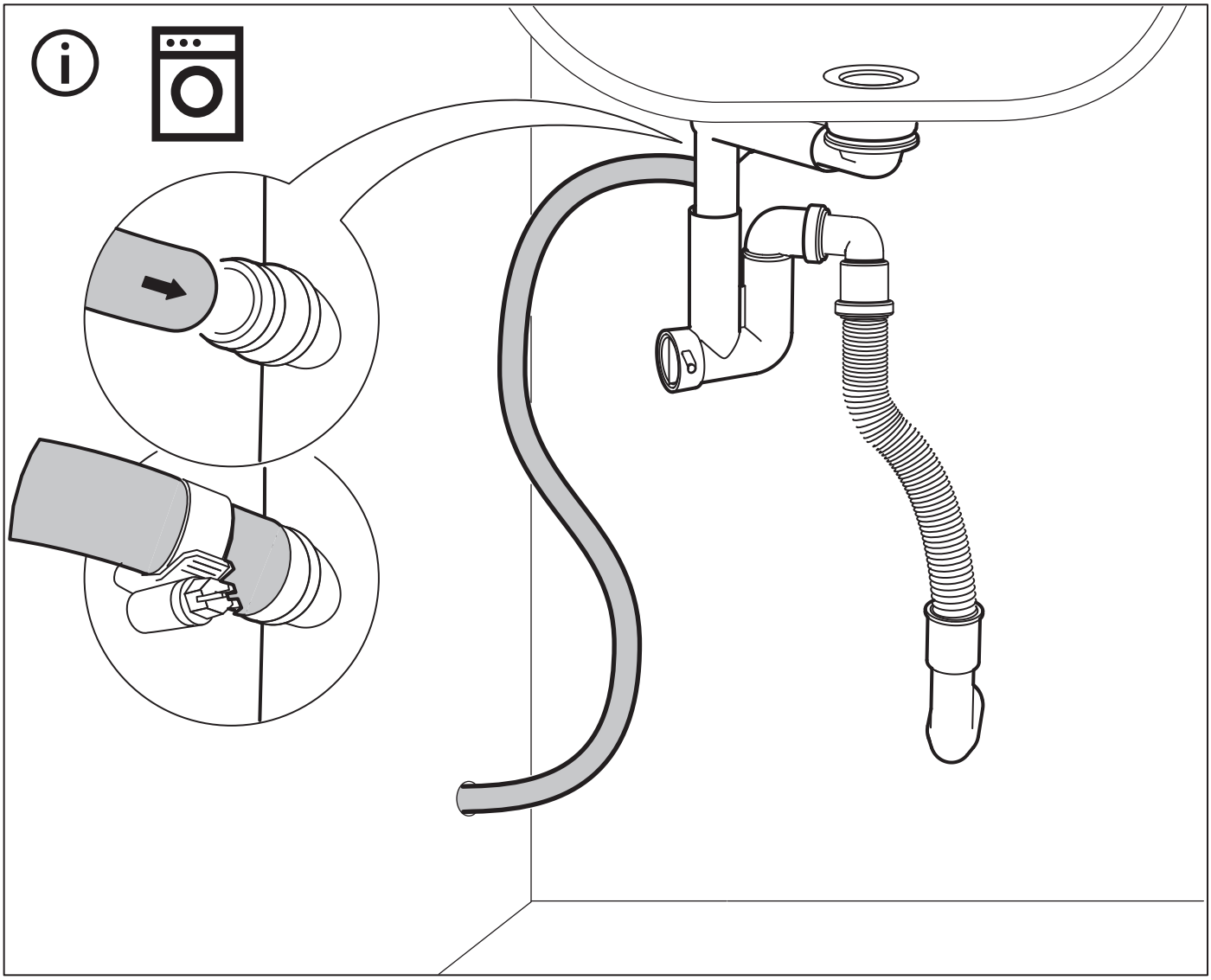

English
Follow the instructions enclosed with the white goods.

Deutsch
An die Anleitung halten, die den Weißwaren beigepackt ist.

Français
Suivre les instructions fournies avec les appareils électroménagers.

Nederlands
Volg de instructies bij de inbouwapparatuur.

Dansk
Følg den vejledning, der følger med de hvidevarer.

Íslenska
Fylgið leiðbeiningunum.

Norsk
Følg instruksjonen som følger med hvitevarene.

Suomi
Seuraa mukana olevia ohjeita.

Svenska
Följ instruktionerna som medföljer vitvarorna.

Česky
Postupujte podle instrukcí, které jsou přiloženy ke spotřebiči.

Español
Sigue las instrucciones que acompañan los electrodomésticos.

Italiano
Segui le istruzioni incluse nella confezione degli elettrodomestici.

Magyar
Kövesd a háztartási eszközökben található útmutatót.

Polski
Postępuj zgodnie z instrukcjami dołączonymi do sprzętów.

Eesti
Järgige juhiseid, mis on lisatud seadmetele.

Latviešu
Sekojiet instrukcijām, kas iekļautas sadzīves tehnikas iepakojumā.

Lietuvių
Vadovaukitės prie buitinių prietaisų pridedamomis instrukcijomis.

Português
Siga as instruções incluídas com os eletrodomésticos.

Româna
Urmează instrucţiunile de folosire ale electrocasnicelor.

Slovensky
Postupujte podľa inštrukcií.

Български
Следвайте инструкциите, приложени към бялата техника.

Hrvatski
Pridržavajte se uputa priloženih uz bijelu tehniku.

Ελληνικά
Ακολουθήστε τις οδηγίες, οι οποίες περιλαμβάνονται στις ηλεκτρικές συσκευές οικιακής χρήσεως.

Українська
Дотримуйтесь інструкцій, що додаються до побутової техніки.

Srpski
Sledi uputstva data uz belu tehniku.

Slovenščina
Sledi navodilom, priloženim k beli tehniki.

Türkçe
Beyaz eşya ile birlikte gelen kullanım kılavuzunu takip edin.

中文
参看电器件有关说明。

繁中
請參照產品包裝內所附的手冊

한국어
가전제품에 포함된 설명서를 참고하세요.

日本語
家電製品に添付されている説明書に従ってご使用ください。

Bahasa Indonesia
Ikuti petunjuk yang disertakan dengan barang putih.

Bahasa Malaysia
Ikut arahan yang dilampirkan dengan barangan putih.

عربي
إتبّع التّعليمات المضمّنة مع السلع البيضاء.

ไทย
ปฏิบัติตามขั้นตอนที่แนบมากับตัวเครื่อง

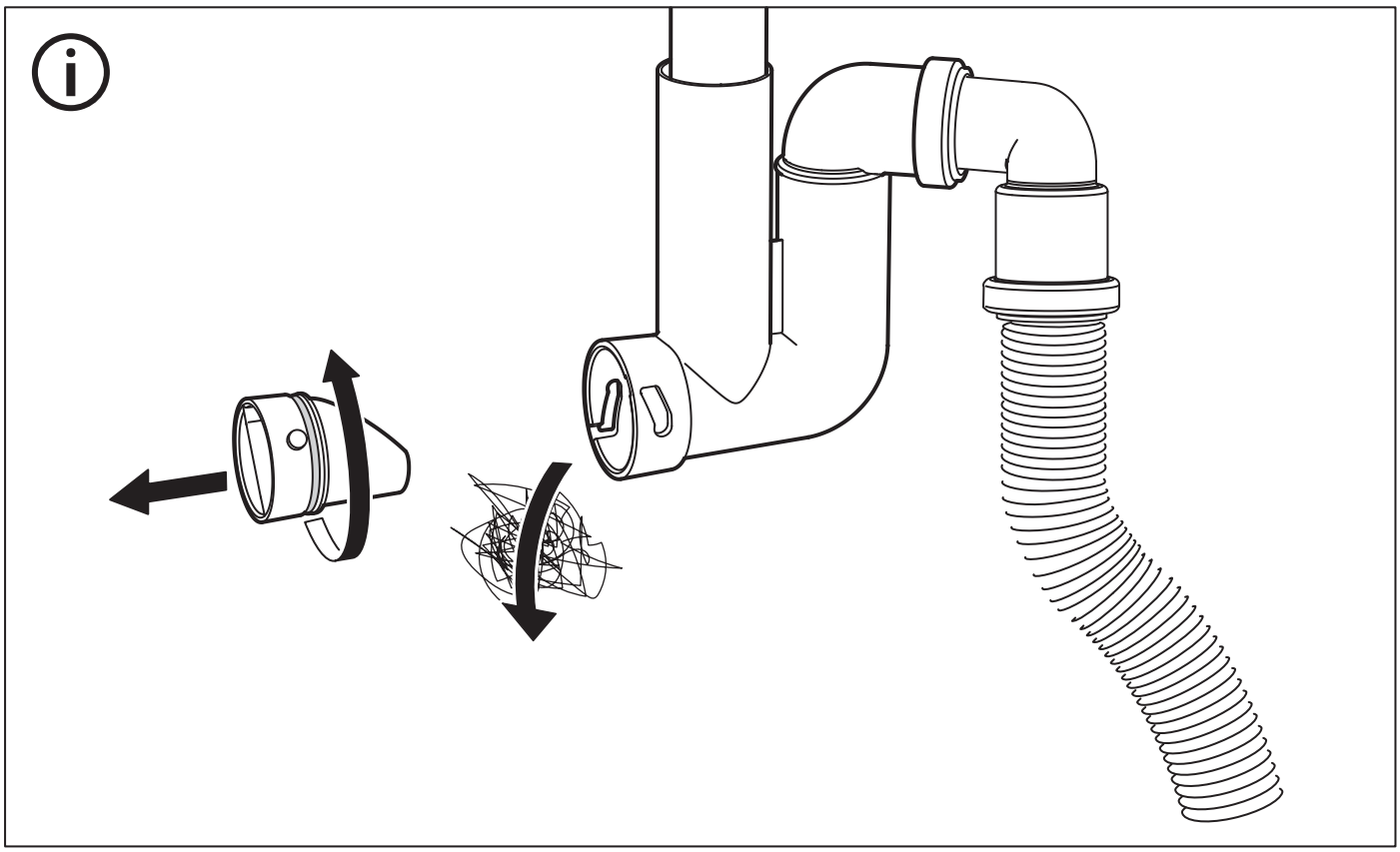

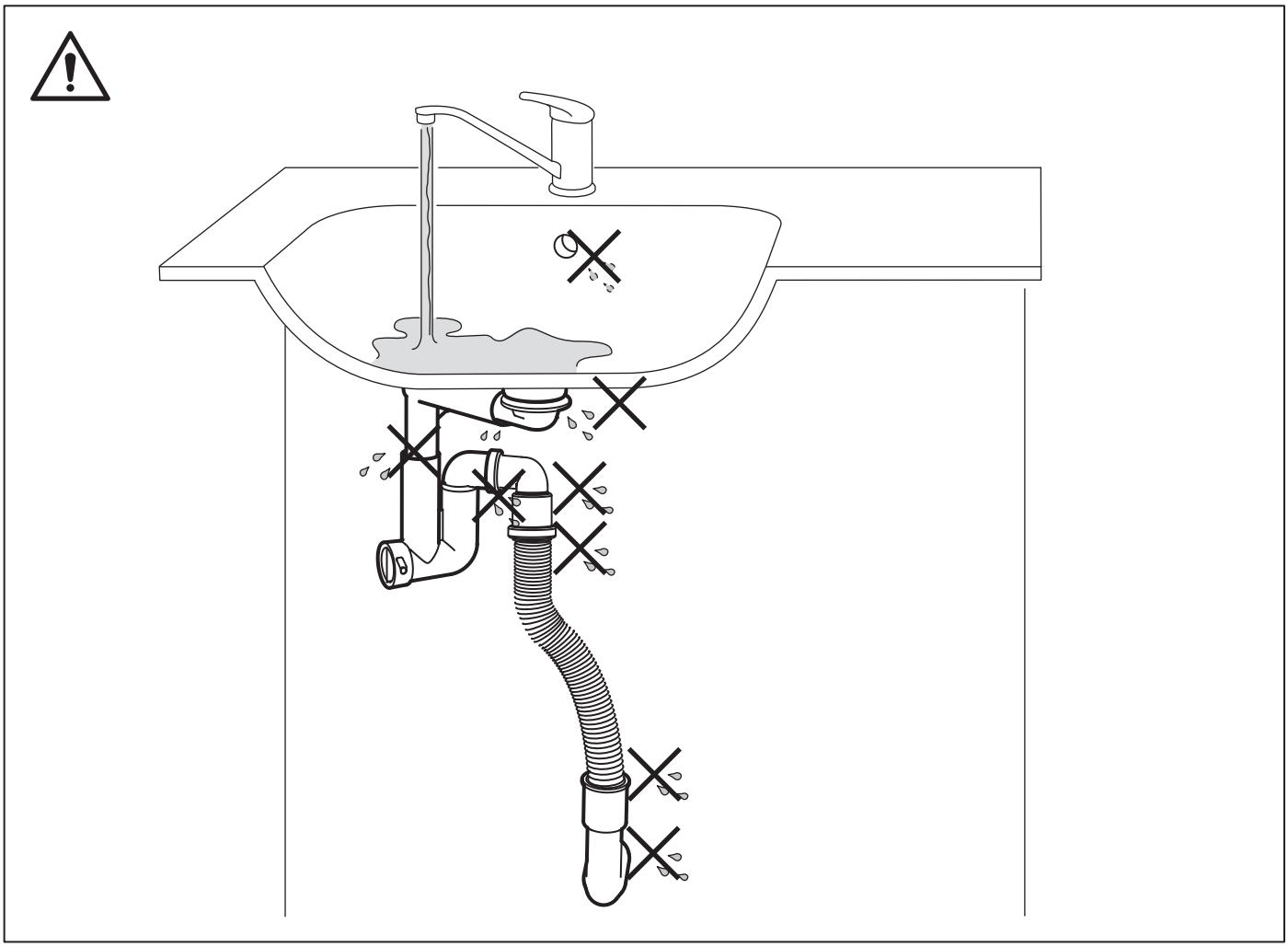

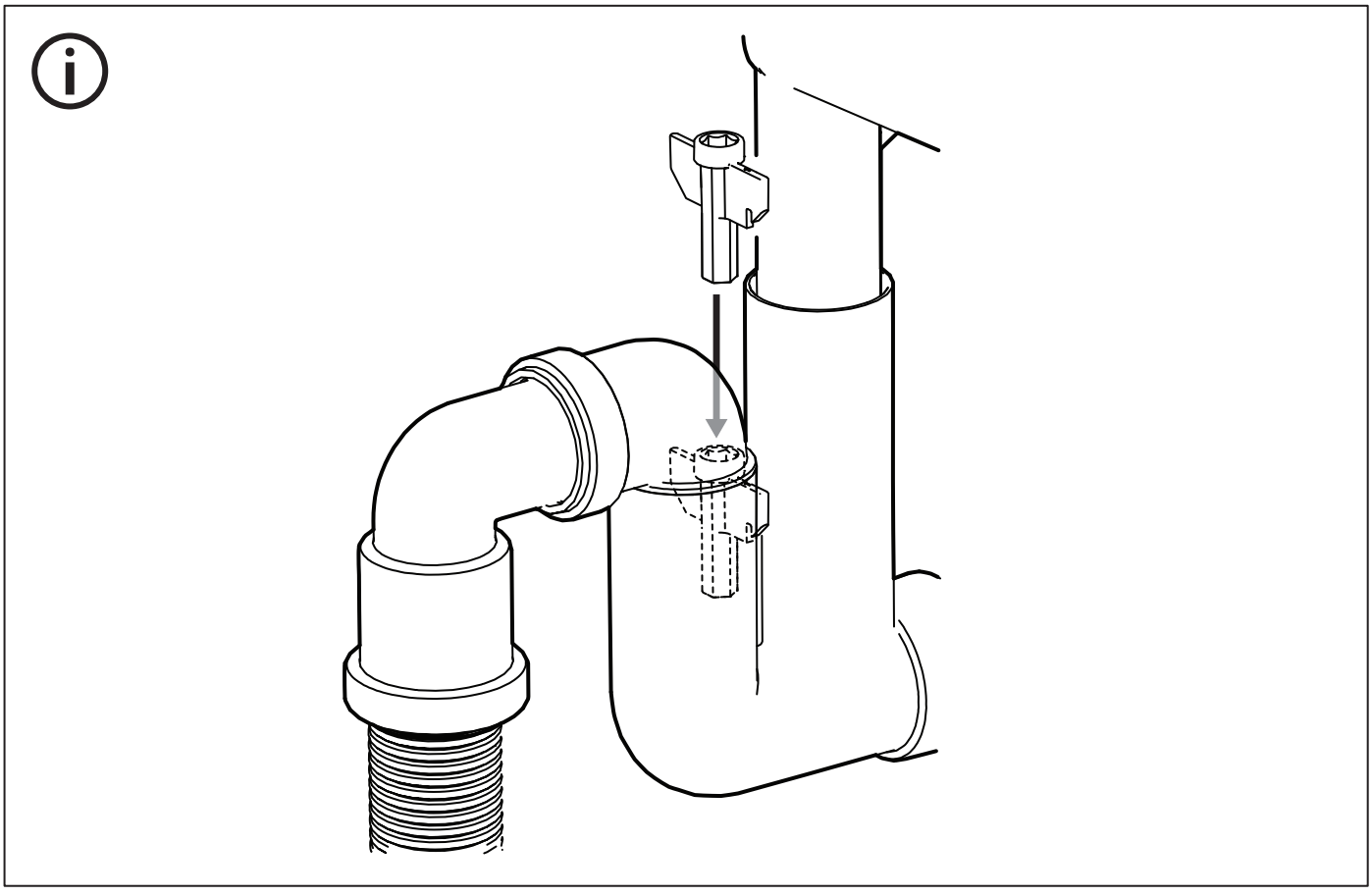



English
After a period of use, check all connections to make sure they are tight.

Deutsch
Nach einiger Zeit des Gebrauchs überprüfen, ob alle Anschlüsse dicht sind.

Français
Après quelques temps d'utilisation, vérifier à nouveau l'étanchéité des raccordements.

Nederlands
Controleer, als de sifon enige tijd in gebruik is, of alle aansluitingen nog goed afdichten.

Dansk
Kontroller efter et stykke tid, at alle samlinger er tætte.

Íslenska
Eftir nokkurn tíma, athugið öll tengi og gangið úr skugga um að þau séu öll vel föst.

Norsk
Etter en tids bruk kontrollerer du at alle koblinger er tette.

Suomi
Tarkista säännöllisesti, että kaikki liitokset ovat tiiviitä.

Svenska
Kontrollera, efter en tids användning, att alla anslutningar är täta.

Česky
Po určitém čase používání zkontrolujte všechna spojení, zda-li jsou správně upevněna.

Español
Después de utilizado durante cierto tiempo, comprueba que todas las conexiones estén taponadas.

Italiano
Dopo un certo periodo d'uso controlla che tutti i collegamenti siano ben fissati.

Magyar
Használat után ellenőrizd az összes csatlakozót és győződj meg róla, hogy elég szorosak- e.

Polski
Po pewnym okresie użytkowania sprawdź czy wszystkie połączenia są nadal trwałe.

Eesti
Pärast mõneajalist kasutamist, kontrollige üle, et kõik ühendused oleks korralikult kinnitatud.

Latviešu
Pēc kāda laika pārliecinieties, ka visas savienojuma vietas ir cieši noslēgtas.

Lietuvių
Po kurio laiko patikrinkite, ar visos jungtys tvirtos ir neatsipalaidavę.

Português
Após um período de utilização, verifique todas as ligações para se certificar de que estão bem apertadas.

Româna
După o perioadă de utilizare, verifică toate legăturile şi asigură-te că sunt strânse.

Slovensky
Po použití skontrolujte všetky spojenia a uistite sa či sú pevné.

Български
След известен период на употреба, проверете всички връзки, за да се уверите, че са притегнати.

Hrvatski
Nakon nekog vremena upotrebe provjerite jesu li svi spojevi čvrsti.

Ελληνικά
Μετά από μία ορισμένη περίοδο χρήσης, ελέγξτε όλες τις συνδέσεις, για να βεβαιωθείτε ότι είναι καλά σφιγμένες.

Yкраїнська
Після певного періоду використання перевірте усі з'єднання й переконайтеся в тому, що вони щільно затягнуті.

Srpski
Nakon izvesnog perioda korišćenja, proveri da li su sve veze čvrsto spojene.

Slovenščina
Po določenem času uporabe preveri, ali so spoji še vedno dovolj zatesnjeni.

Türkçe
Kullanmaya başladıktan belli bir süre sonra, bütün bağlantı parçaları vidalarının sıkılaştırılmış olduklarını kontrol ediniz.

中文
经过一段时间的使用后，检查各安接部位是否连接牢固。

繁中
經過一段時間的使用,請檢查所有的連結處是否有鬆脫的現象.

한국어
일정기간 사용한 후 연결부위를 다시 점검하세요.

日本語
ご使用開始後は全ての接続部を定期的にチェックし、ゆるみがないことを確認してください。

Bahasa Indonesia
Setelah penggunaan dalam jangka tertentu, periksalah semua sambungan tetap berada dalam keadaan tersambung baik.

Bahasa Malaysia
Selepas menggunakannya untuk jangka masa tertentu, periksa semua sambungan untuk memastikan ia adalah ketat.

عربي
بعد فترة من الاستعمال، راقب جميع الوصلات للتأكد من صحة شدها.

ไทย
ภายหลังการใช้งานสักระยะ ควรตรวจสอบความแน่นหนาแข็งแรงของข้อต่อและจุดเชื่อมทุกจุด

© Inter IKEA Systems B.V. 2022
2026-11-25 AA-2385466-5