# TILLREDA

en
de
fr
nl
da
is
no
fi
sv
cs
es
it
hu
pl
et
lv
lt
pt
ro
sk
bg
hr
el
uk
sr
sl
tr





IKEA

Design and Quality
IKEA of Sweden

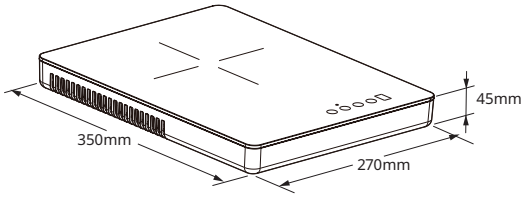
45mm
350mm
270mm

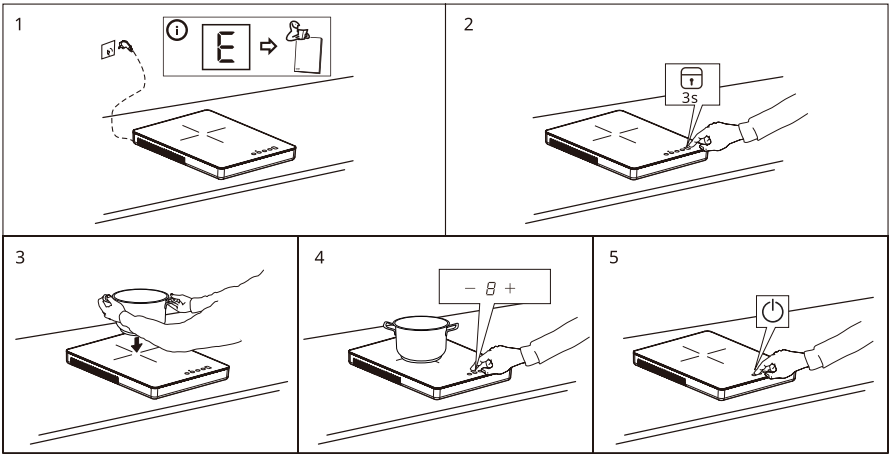
1
2
3s
3
4
5

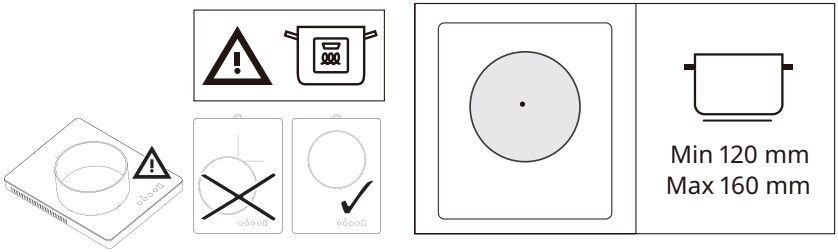
Min 120 mm
Max 160 mm

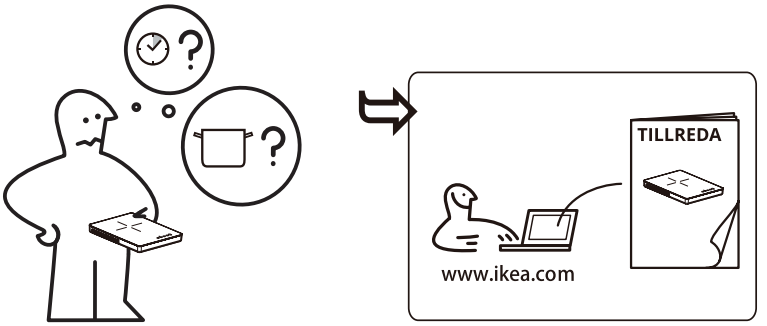
TILLREDA
www.ikea.com

| | |
|---|---|
| **ENGLISH** | **4** |
| **DEUTSCH** | **11** |
| **FRANÇAIS** | **19** |
| **NEDERLANDS** | **26** |
| **DANSK** | **33** |
| **ÍSLENSKA** | **40** |
| **NORSK** | **47** |
| **SUOMI** | **54** |
| **SVENSKA** | **61** |
| **ČESKY** | **68** |
| **ESPAÑOL** | **75** |
| **ITALIANO** | **82** |
| **MAGYAR** | **89** |
| **POLSKI** | **96** |
| **EESTI** | **103** |
| **LATVIEŠU** | **110** |
| **LIETUVIŲ** | **117** |
| **PORTUGUÊS** | **124** |
| **ROMÂNĂ** | **131** |
| **SLOVENSKY** | **138** |
| **БЪЛГАРСКИ** | **145** |
| **HRVATSKI** | **152** |
| **ΕΛΛΗΝΙΚΑ** | **159** |
| **УКРАЇНСЬКА** | **167** |
| **SRPSKI** | **174** |
| **SLOVENŠČINA** | **181** |
| **TÜRKÇE** | **188** |

## Safety information

Before use of the appliance, carefully read and familiarize with the operating instructions for safe use. Incorrect usage may lead to injuries and damages. Always keep the instructions with the appliance for future reference even if you move or sell it.

- This appliance is intended for cooking purposes only.
- This appliance is designed for domestic indoor use only.
- This appliance can be used by children aged from 8 years and above and persons with reduced physical, sensory or mental capabilities or lack of experience and knowledge if they have been given supervision or instruction concerning the use of the appliance in a safe way and understand the hazards involved. Children of less than 8 years of age and persons with very extensive and complex disabilities shall be kept away from the appliance unless continuously supervised. Do not let children play with the appliance.
- Ensure the appliance is placed on a dry stable surface during use and ventilation openings are not blocked.

**⚠ WARNING!** Activate child lock to avoid small children and pets unintentionally switching the appliance on.

## ⚠ WARNING

Unsupervised usage of electrical products may lead to exposure of risks resulting in severe injury or death.

Keep the appliance out of reach from young children, particularly during use and cool down.

**⚠ WARNING:** hot surface, the surfaces are liable to get hot during.

**⚠ WARNING!** If the surface is cracked, switch off the appliance to avoid the possibility of electric shock. Please, contact IKEA customer support.

## ⚠ CAUTION

- DO NOT not carry or move the appliance with cookware on top during heating.
- DO NOT use this appliance for purposes other than cooking.
- DO NOT insert any wire or metal objects into the air inlet or air outlet of the hob.
- DO NOT place or store flammable liquids, highly inflammable materials or fusible objects (e.g. plastic film, plastic, aluminium) on or near the appliance.

## ATTENTION

Clean the appliance and remove the residues with water and washing up liquid after each use. Remove also the remnants of the cleaning agents!


To download the full version visit www.ikea.com or scan the QR code

## ⚠ WARNING

CAUTION: The cooking process has to be supervised. A short term cooking process has to be supervised continuously. Unattended cooking on a hob with fat or oil can be dangerous and may result in fire. NEVER try to extinguish fire with water, but switch off the appliance and then cover flame e.g. with a lid or a fire blanket.

⚠ **WARNING:** Danger of fire: Do not store items on the cooking surfaces.

Users with implanted pacemakers should keep their upper body at least 30 cm from induction cooking zones that are switched on. Do not operate the appliance with wet hands and keep control panel surface dry. Lot of water on control panel keys will make them no longer operable.

## ⚠ CAUTION

Ensure the appliance is de-energized and cooled down before cleaning. Not doing so may result in exposure to electrical shock and burns.

⚠ DO NOT use abrasive products, abrasive cleaning pads, solvents or metal objects when cleaning the appliance. Do not use Steam cleaner.

- Ensure an electrical outlet with suitable voltage and grounding is used. Required information is to be found on the appliance Rating plate on the underside of the appliance.
- The appliance is not intended to be operated by means of an external timer or separate remote-control system.
- DO NOT operate the appliance with wet hands or when it has contact with water.
- DO NOT put metallic objects such as knives, forks, spoons and lids on the hob surface since they can get hot.
- DO NOT operate the appliance with an empty pot.
- DO NOT use the appliance if damaged.
- This appliance operates effectively at altitudes between 0-2000m.
- Clicking or fizzing sounds during operation are normal.
- DO NOT do repairs yourself or modify / update the appliance to prevent injury and damage to the appliance.
- DO NOT connect the hob with extension cords and do not place the hob with cord across working areas.

Contact an authorized service center for repair or replacement parts.

- Misuse may cause potential injury.
- Avoid spillage on the connector.

Dispose of this appliance responsibly at a designated collection point for electrical products.

## ATTENTION

Only authorized personnel may repair or disassemble the appliance to avoid fire, electric shock, or injury.

Improper repair or unauthorized changes to crucial parts can impair safety of the appliance. This may cause malfunction, overheating or fire.

- DO NOT use the appliance outdoors or at heights below 850 mm from the floor.
- DO NOT use and place appliance during cooking or connected closer to water source (like faucet/ sink) less then 30cm away.
- After use, switch off the hob element by its control and do not rely on the pan detector.

This appliance is intended to be used in household and similar applications such as:

  - Staff kitchen areas in shops, office and other working environments;
  - Farm houses;
  - By clients in hotels, motels and other residential type environments;
  - In bed and breakfast type environments;

- Keep the appliance and its cord out of reach of children aged less than 8 years. Cleaning and user maintenance shall not be made by children.
- Cooking appliances should be positioned in a stable situation with the handles positioned to avoid spillage of the hot liquids.
- If the supply cord is damaged, it must be replaced by the manufacturer, its service agent or similarly qualified persons in order to avoid a hazard.
- The appliance must not be immersed.
- Avoid installing the appliance next to doors and under windows as hot cookware may be knocked off the hob when doors and windows are opened.
- Remove all packaging, stickers and film remove the appliance before the first use.

**Environmental concerns**

Recycle materials with the symbol ♺. Put the packaging in relevant containers to recycle it. Help protect the environment and human health by recycling waste of electrical and electronic appliances.

Do not dispose of appliances marked with the symbol with the  household waste. Return the product to your local recycling facility or contact your municipal office.

## Product description

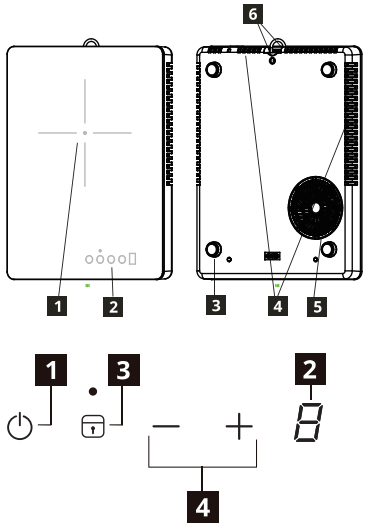


1. Heating area
   Cooking zone 160mm, 2000W
2. Control panel
3. Silicone feet
4. Air outlet
5. Air inlet
6. Hook hanger

**Control panel layout**

1. Standby
2. Power level display
3. Lock/ Child lock
4. Power level setting - / +

## Indicators

**Pot incorrectly positioned or missing**
This symbol appears if the pot is not suitable for induction cooking, is not positioned correctly or is not of an appropriate size for the cooking zone selected. If no pot is detected within 60 seconds of making the selection, the cooking zone switches off.

**Residual heat**
If display shows “H”, the cooking zone is still hot. When the cooking zone cools down, the display goes off.

**⚠ WARNING!** Risk of burns from residual heat! After you switch the appliance off, the cooking zones need some time to cool down. Look at the residual heat indicator [H].

Use residual heat for melting and keeping food warm.

Don't disconnect the product without waiting for the [H] to be removed from display.

## Daily use

Child lock function is always active when the product is plugged in and not in use.

**Connecting to socket**
After inserting the plug into main supply, the Child lock will be activated. Press and hold the Child Lock key for 3 seconds to deactivate it, the screen will display “0” as in standby mode and the lock indicator light will go off. You can set power levels now.

If you press stanby key during hob operation, the hob will go to Child lock mode.

**Power level setting**
Press - or + to control the power level during operation.

**Lock / Cleaning mode function**
When the cooking zone operate, you can lock the control panel, for example in order to clean the hob. It prevents an accidental change of the power level setting.

**Automatic standby mode**
**The function switches the hob to standby mode automatically if:**

- YOU do not set the power level after switching on the hob within 10 seconds.
- YOU do not switch a cooking zone off or you do not modify the power level after 2 hours, or if the overheating occurs (e.g. when a pan boils dry).

## Technical data

Product information according to EU Ecodesign Regulation.

| | |
|---|---|
| Rated Power | 2000 W |
| Rated Voltage | 220 - 240 V~ |
| Rated Frequency | 50 - 60 Hz |
| Depth | 350 mm |
| Width | 270 mm |
| Height | 45 mm |
| Net Weight | 2,5 kg |

| | |
|---|---|
| Model identification | 14P12601 |
| Type of hob | Freestanding induction hob |
| Number of cooking zones | 1 |
| Heating technology | Induction |
| Diameter of circular cooking zones (Ø) | 160 mm |
| Energy consumption per cooking zone (EC electric cooking) | 181.2 Wh/kg |
| Energy consumption of the hob (EC electric hob) | 181.2 Wh/kg |
| Power consumption in standby mode | 0.8W |
| The maximum time needed to reach the applicable low power mode | 20 mins |

**Rating plate**

Serial Number (start with SN, 22-digit code)

Article Number (8-digit code)

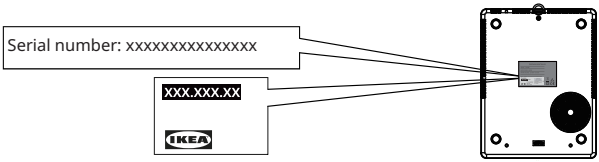


Picture for reference only

## Care and cleaning

⚠ **WARNING!** For safety reasons, do not clean the appliance with steam blasters or high-pressure cleaners.

⚠ **WARNING!** Sharp objects and abrasive cleaning agents will damage the appliance. Clean the appliance and remove the residues with water and washing up liquid after each use. Remove also the remnants of the cleaning agents!

ⓘ Scratches or dark stains on the glass ceramic that cannot be removed do not affect the functioning of the appliance.

**Removing the residues and stubborn residues:**

- Food containing sugar, plastics, tin foil residues should be removed at once, best tool for cleaning glass surface is a scraper (not included with the appliance). Place a scraper on the glass ceramic surface at an angle and remove residues by sliding the blade over the surface. Wipe the appliance with a damp cloth and a little washing up liquid. Finally, rub the appliance dry using a clean cloth.
- Limescale rings, water rings, fat splashes, shiny metallic discolorations should be removed after the appliance has cooled down using cleaner for glass ceramic or stainless steel.

## Troubleshooting

| Problem | Possible cause | Solution |
|---|---|---|
| The appliance does not operate. | Power shortage or power short circuit in the power source of your home. | Ensure your electrical connection has not tripped. |
| | More than 10 seconds have passed since the appliance was switched on. | Switch the appliance on again. |
| | Child lock is switched on. | Ensure Lock/Child lock is not engaged (see the section “Lock function/Child lock function”). |
| | Several sensor fields were touched at the same time. | Touch only one sensor area at a time. |
| | Water or residues on glass surface | Ensure the user interface is clean and dry before use. |
| Appliance stops operating. Error indication: | The cookware is not suitable for induction. | Ensure that suitable cookware is used. |
| | No cookware on cooking zone or cookware diameter is less than 120mm. | Ensure that suitable cookware is placed on the zone. |

If there is a fault, try to resolve it by following the troubleshooting guidelines in full version of User Manual at www.ikea.com. If problem persist, please contact IKEA for service.

## IKEA guarantee

**If you want to claim your product warranty or get product support**




Please contact IKEA Customer Support, you find the link to the self-service portal or phone number on www.IKEA.com.

To complete your request for service on the selfservice portal, easier find information about your product or spare parts connected to your product, we urge you to note the IKEA article number (8- digits) and the Serial number on the product label.

In the section Technical data / rating plate You can find where the rating plate is located.

**KEEP THE PURCHASE/DELIVERY DOCUMENT!**

It is your proof of purchase, the warranty will not be valid without it. The receipt also features the name and the IKEA article number (8-digits) for each appliance purchased.

Please read the technical documentation provided with your appliance carefully before contacting us.


To download the full version visit www.ikea.com or scan the QR code

## Sicherheitshinweise

Lesen Sie vor der Verwendung des Geräts die Bedienungsanleitung sorgfältig durch und machen Sie sich mit ihr vertraut, um eine sichere Handhabung zu gewährleisten. Eine unsachgemäße Verwendung kann zu Verletzungen und Schäden führen. Bewahren Sie die Gebrauchsanleitung stets beim Gerät auf, damit Sie sie später bei Bedarf zur Hand haben, auch wenn Sie umziehen oder das Gerät verkaufen.

- Dieses Gerät ist ausschließlich zum Garen bestimmt.
- Dieses Gerät ist nur für den häuslichen Gebrauch in Innenräumen vorgesehen.
- Dieses Gerät kann von Kindern ab 8 Jahren und von Personen mit verringerten physischen, sensorischen oder geistigen Fähigkeiten oder mangelnder Erfahrung und Kenntnis verwendet werden, wenn sie dabei beaufsichtigt werden oder bezüglich des sicheren Gebrauchs des Geräts unterwiesen wurden und die damit verbundenen Gefahren verstehen. Kinder unter 8 Jahren und Personen mit sehr schwerwiegenden und komplexen Behinderungen müssen von dem Gerät ferngehalten werden, es sei denn, sie werden ständig beaufsichtigt. Lassen Sie Kinder nicht mit dem Gerät spielen.
- Stellen Sie sicher, dass das Gerät während des Betriebs auf einer trockenen, stabilen Oberfläche steht und die Belüftungsöffnungen nicht blockiert sind.

**⚠ WARNUNG!** Aktivieren Sie die Kindersicherung, um zu vermeiden, dass kleine Kinder und Haustiere das Gerät versehentlich einschalten.

**⚠ WARNUNG**

Die unbeaufsichtigte Verwendung von Elektrogeräten kann zu Risiken führen, die schwere Verletzungen oder Tod zur Folge haben können.

Bewahren Sie das Gerät außerhalb der Reichweite von Kleinkindern auf, insbesondere während des Betriebs und der Abkühlphase.

**⚠ WARNUNG:** Heiße Oberfläche. Die Oberflächen können während des Gebrauchs heiß werden.

**⚠ WARNUNG!** Wenn die Oberfläche Risse aufweist, schalten Sie das Gerät aus, um die Gefahr eines eventuellen Stromschlags zu vermeiden. Bitte wenden Sie sich an den IKEA-Kundendienst.

**⚠ VORSICHT**

- Tragen oder bewegen Sie das Gerät während des Erhitzens NICHT, wenn sich Kochgeschirr darauf befindet.
- Verwenden Sie dieses Gerät NICHT für andere Zwecke als zum Garen.
- Führen Sie KEINE Drähte oder Metallgegenstände in den Lufteinlass oder Luftauslass des Kochfeldes ein.

- Stellen oder lagern Sie KEINE brennbaren Flüssigkeiten, leicht entzündlichen Materialien oder schmelzfähigen Gegenstände (z. B. Kunststofffolie, Kunststoff, Aluminium) auf das bzw. dem Gerät oder dicht daneben.

# ZU BEACHTEN

Reinigen Sie das Gerät nach jeder Verwendung und entfernen Sie Rückstände mit Wasser und Spülmittel. Entfernen Sie auch alle Rückstände der Reinigungsmittel!

# ⚠ WARNUNG

VORSICHT: Der Garvorgang muss beaufsichtigt werden. Ein kurzzeitiger Garvorgang muss durchgehend beaufsichtigt werden. Unbeaufsichtigtes Kochen mit Fett oder Öl auf dem Kochfeld kann gefährlich sein und zu einem Brand führen. Löschen Sie ein Feuer NIEMALS mit Wasser, sondern schalten Sie das Gerät aus und decken die Flammen dann ab, z. B. mit einem Deckel oder einer Löschdecke.

⚠ **WARNUNG:** Es besteht Brandgefahr: Lagern Sie keine Gegenstände auf den Kochflächen.

Benutzer mit Herzschrittmachern sollten den Oberkörper mindestens 30 cm von eingeschalteten Induktionskochzonen fernhalten. Bedienen Sie das Gerät nicht mit nassen Händen und halten Sie die Oberfläche des Bedienfeldes trocken. Wenn auf dem Bedienfeld viel Wasser vorhanden ist, führt dies zum Verlust der Bedienfähigkeit der Bedienfeldtasten.

# ⚠ VORSICHT

Stellen Sie sicher, dass das Gerät vor der Reinigung vom Stromnetz getrennt und abgekühlt ist. Anderenfalls besteht die Gefahr eines Stromschlags und von Verbrennungen.

⚠ Verwenden Sie zur Reinigung des Geräts KEINE Scheuermittel, scheuernden Reinigungsschwämme, Lösungsmittel oder Metallgegenstände. Verwenden Sie keinen Dampfreiniger.

- Stellen Sie sicher, dass eine Steckdose mit geeigneter Spannung und Erdung verwendet wird. Die erforderlichen Informationen befinden sich auf dem Typenschild an der Unterseite des Geräts.
- Das Gerät darf nicht über eine externe Zeitsteuerung oder ein separates Fernsteuerungssystem betrieben werden.
- Bedienen Sie das Gerät NICHT mit nassen Händen oder wenn es mit Wasser in Kontakt gekommen ist.
- Legen Sie KEINE Metallgegenstände wie Messer, Gabeln, Löffel und Deckel auf die Kochfeldoberfläche, da diese sie werden können.
- Betreiben Sie das Gerät NICHT mit leerem Topf.
- Verwenden Sie das Gerät NICHT, wenn es beschädigt ist.

- Dieses Gerät funktioniert effektiv in Höhenlagen zwischen 0 und 2 000 m.
- Klick- oder Zischgeräusche während des Betriebs sind normal.
- Führen Sie keine Reparaturen selbst durch und verändern / aktualisieren Sie das Gerät nicht, um Verletzungen und Schäden am Gerät zu verhindern.
- Verwenden Sie zum Anschließen des Kochfeldes KEINE Verlängerungskabel und stellen Sie das Kochfeld so auf, dass dessen Kabel nicht über Arbeitsbereiche verläuft.

Wenden Sie sich für Reparaturen oder Ersatzteile an ein autorisiertes Servicecenter.

- Unsachgemäße Verwendung kann zu Verletzungen führen.
- Vermeiden Sie das Verschütten von Flüssigkeiten auf dem Anschluss.

Entsorgen Sie dieses Gerät fachgerecht an einer ausgewiesenen Sammelstelle für Elektrogeräte.

# ZU BEACHTEN

Nur autorisiertes Fachpersonal darf das Gerät reparieren oder zerlegen, um Brand, Stromschlag oder Verletzungen zu vermeiden.

Unsachgemäße Reparaturen oder nicht autorisierte Änderungen an wichtigen Bauteilen können die Sicherheit des Geräts beeinträchtigen. Dies kann zu Fehlfunktionen, Überhitzung oder Brand führen.

- Verwenden Sie das Gerät NICHT im Freien oder in einer Höhe unter 850 mm über dem Boden.
- Verwenden Sie das Gerät NICHT zum Kochen, wenn es selbst oder sein Anschluss nicht einen Abstand von mindestens 30 cm zu einem Wasseranschluss (z. B. Wasserhahn/ Spüle) hat.
- Schalten Sie das Kochfeld nach der Verwendung mittels der Bedienelemente aus und verlassen Sie sich nicht auf die Topferkennung.

Dieses Gerät ist für die Benutzung im Haushalt und ähnlichen Anwendungen bestimmt, wie beispielsweise:

  - Personalküchen in Geschäften, Büros und anderen Arbeitsumgebungen;
  - Bauernhäusern;
  - Für Kunden in Hotels, Motels, Frühstückspensionen und anderen Wohnumgebungen;
  - In einem Bed & Breakfast ähnlichen Umgebungen;

- Bewahren Sie das Gerät und sein Kabel außerhalb der Reichweite von Kindern unter 8 Jahren auf. Reinigung und Wartung durch den Benutzer dürfen nicht von Kindern durchgeführt werden.
- Gargeräte sollten so aufgestellt werden, dass sie einen sicheren Stand haben und die Griffe so positioniert sind, dass ein Verschütten heißer Flüssigkeiten vermieden wird.

- Wenn das Stromkabel beschädigt wurde, muss dieses entweder vom Hersteller, einem autorisierten Service-Center oder ähnlich qualifiziertem Personal ausgetauscht werden.
- Das Gerät darf nicht in Wasser getaucht werden.
- Vermeiden Sie, das Gerät neben Türen und unter Fenstern zu installieren, da heißes Kochgeschirr von dem Kochfeld gestoßen werden kann, wenn Türen und Fenster geöffnet werden.
- Entfernen Sie alle Verpackungen, Aufkleber und Folien vor dem ersten Gebrauch vom Gerät.

## Hinweise zum Umweltschutz

### Ihre Pflichten als Endnutzer



Dieses Elektro- bzw. Elektronikgerät ist mit einer durchgestrichenen Abfalltonne auf Rädern gekennzeichnet. Das Gerät darf deshalb nur getrennt vom unsortierten Siedlungsabfall gesammelt und zurückgenommen werden, es darf also nicht in den Hausmüll gegeben werden. Das Gerät kann z. B. bei einer kommunalen Sammelstelle oder ggf. bei einem Vertreiber (siehe zu deren Rücknahmepflichten in Deutschland unten) abgegeben werden. Das gilt auch für alle Bauteile, Unterbaugruppen und Verbrauchsmaterialien des zu entsorgenden Altgeräts.

Bevor das Altgerät entsorgt werden darf, müssen alle Altbatterien und Altakkumulatoren vom Altgerät getrennt werden, die nicht vom Altgerät umschlossen sind. Das gleiche gilt für Lampen, die zerstörungsfrei aus dem Altgerät entnommen werden können. Der Endnutzer ist zudem selbst dafür verantwortlich, personenbezogene Daten auf dem Altgerät zu löschen.

### Elektronik- Altgeräten in Deutschland



Das Symbol der durchgestrichenen Mülltonne auf dem Gerät bzw. auf dem beiliegenden Informationsmaterial weist darauf hin, dass dieses Gerät kein normaler Hausabfall ist, sondern in einer geeigneten Sammelstelle für Elektro- und Elektronik-Altgeräte entsorgt werden muss.

Altgeräte können kostenfrei im lokalen Wertstoff- oder Recyclinghof abgeben werden.

### Hinweise zum Recycling



Helfen Sie mit, alle Materialien zu recyceln, die mit diesem Symbol gekennzeichnet sind. Entsorgen Sie solche Materialien, insbesondere Verpackungen, nicht im Hausmüll sondern über die bereitgestellten Recyclingbehälter oder die entsprechenden örtlichen Sammelsystemete.

Recyceln Sie zum Umwelt- und Gesundheitsschutz elektrische und elektronische Geräte.

### Rücknahmepflichten der Vertreiber

Wer auf mindestens 400 $m^2$ Verkaufsfläche Elektro- und Elektronikgeräte vertreibt oder sonst geschäftlich an Endnutzer abgibt, ist verpflichtet, bei Abgabe eines neuen Geräts ein Altgerät des Endnutzers der gleichen Geräteart, das im Wesentlichen die gleichen Funktionen wie das neue Gerät erfüllt, am Ort der Abgabe oder in unmittelbarer Nähe hierzu unentgeltlich zurückzunehmen. Das gilt auch für Vertreiber von Lebensmitteln mit einer Gesamtverkaufsfläche von mindestens 800 $m^2$, die mehrmals im Kalenderjahr oder dauerhaft Elektro- und Elektronikgeräte anbieten und auf dem Markt bereitstellen. Solche Vertreiber müssen zudem auf Verlangen des Endnutzers Altgeräte, die in keiner äußeren Abmessung größer als 25 cm sind (kleine Elektrogeräte), im Einzelhandelsgeschäft oder in unmittelbarer Nähe hierzu unentgeltlich zurückzunehmen; die Rücknahme darf in diesem Fall nicht an den Kauf eines Elektro- oder Elektronikgerätes geknüpft, kann aber auf drei Altgeräte pro Geräteart beschränkt werden.

## Produktbeschreibung

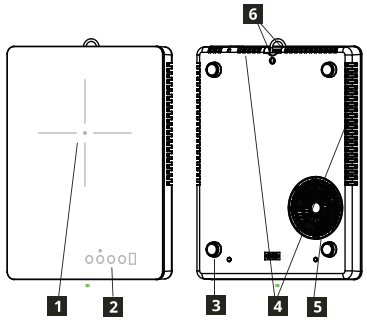


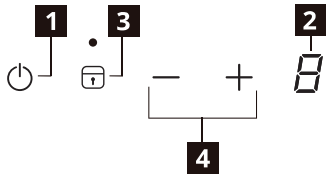


1. Heizfläche
   Kochzone 160 mm, 2 000 W
2. Bedienfeld
3. Silikonfüße
4. Luftauslass
5. Lufteinlass
6. Haken-Aufhänger

**Aufbau des Bedienfelds**

1. Standby
2. Leistungsstufenanzeige
3. Sperre/Kindersicherung
4. Einstellung der Leistungsstufe - / +

## Anzeigen

**U Topf falsch gesetzt oder fehlt**

Das Symbol erscheint, wenn der Topf für das Induktionskochen nicht geeignet ist, nicht richtig gesetzt ist oder nicht die richtige Größe für das ausgewählte Kochfeld hat. Wird innerhalb von 60 Sekunden nach der Auswahl kein Topf erkannt, schaltet sich diese Kochzone ab.

**H Restwärme**

Wenn die Anzeige „H“ erscheint, ist die Kochzone noch heiß. Sobald sie abgekühlt ist, erlischt die Anzeige.

## ⚠ WARNUNG!

Verbrennungsgefahr durch Restwärme! Nachdem Sie das Gerät ausgeschaltet haben, benötigen die Kochzonen etwas Zeit zum Abkühlen. Beachten Sie die Restwärme-Anzeige [H].

Nutzen Sie die Restwärme zum Schmelzen oder Warmhalten von Speisen.

Trennen Sie das Gerät nicht von der Stromversorgung, ohne zu warten, bis [H] nicht mehr auf dem Display angezeigt wird.

## Tägliche Verwendung

Die Kindersicherung ist immer aktiv, wenn das Produkt angeschlossen ist und nicht verwendet wird.

**Anschluss an die Steckdose**

Nachdem der Stecker in die Steckdose eingesteckt wurde, wird die Kindersicherung aktiviert. Halten Sie die Taste Kindersicherung 3 Sekunden lang gedrückt, um die Kindersicherung zu deaktivieren; auf dem Display wird „0“ wie im Standby-Modus angezeigt und die Sperranzeige erlischt. Sie können jetzt die Leistungsstufen einstellen.

Wenn Sie während des Betriebs des Kochfelds die Standby-Taste drücken, wechselt das Kochfeld in den Kindersicherungsmodus.

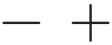

**Einstellung der Leistungsstufe**
Zum Regeln der Leistungsstufe während des Betriebs drücken Sie auf „-“ oder „+“.



**Sperre / Reinigungsmodus**
Wenn die Kochzone in Betrieb ist, können Sie das Bedienfeld sperren, beispielsweise um das Kochfeld zu reinigen. Dadurch wird eine ungewollte Verstellung der Leistungsstufe verhindert.



**Automatischer Standby-Modus**
**Die Funktion versetzt das Kochfeld automatisch in den Standby-Modus, wenn:**

- SIE nach dem Einschalten des Kochfelds nicht innerhalb von 10 Sekunden eine Leistungsstufe einstellen.
- SIE eine Kochzone nicht ausschalten oder nach zwei Stunden die Leistungsstufe nicht verändern oder wenn es zu einer Überhitzung kommt (z. B. wenn eine Pfanne leerkocht).

## Technische Daten

Produktinformationen gemäß der EU-Ökodesign-Verordnung.

| | |
|---|---|
| Nennleistung | 2 000 W |
| Nennspannung | 220 - 240 V~ |
| Nennfrequenz | 50 - 60 Hz |
| Tiefe | 350 mm |
| Breite | 270 mm |
| Höhe | 45 mm |
| Eigengewicht | 2,5 kg |

| | |
|---|---|
| Modellbezeichnung | 14P12601 |
| Art des Kochfeldes | Freistehendes Induktionskochfeld |
| Anzahl der Kochzonen | 1 |
| Heiztechnik | Induktion |
| Durchmesser der runden Kochzonen (Ø) | 160 mm |
| Energieverbrauch pro Kochzone (EC-Elektrokochen) | 181,2 Wh/kg |
| Energieverbrauch des Kochfeldes (EC-Elektrokochfeld) | 181,2 Wh/kg |
| Leistungsaufnahme im Standby-Modus | 0,8 W |
| Maximale Zeit bis zum Erreichen des entsprechenden Energiesparmodus | 20 min |

### Typenschild

Seriennummer (beginnt mit SN, 22-stelliger Code)

Artikelnummer (8-stelliger Code)

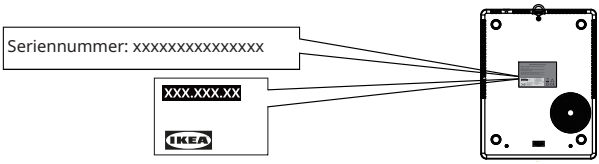


Abbildung dient nur als Referenz

## Reinigung und Pflege

**⚠ WARNUNG!** Aus

Sicherheitsgründen darf das Gerät nicht mit Dampfstrahlern oder Hochdruckreinigern gereinigt werden.

**⚠ WARNUNG!** Scharfe

Gegenstände und scheuernde Reinigungsmittel beschädigen das Gerät. Reinigen Sie das Gerät nach jeder Verwendung und entfernen Sie Rückstände mit Wasser und Spülmittel. Entfernen Sie auch alle Rückstände der Reinigungsmittel!

ⓘ Kratzer oder dunkle Flecken auf der Glaskeramik, die nicht entfernt werden können, beeinflussen nicht die Funktionsfähigkeit des Gerätes.

**Entfernen von Rückständen und hartnäckigen Rückständen:**

- Zuckerhaltige Lebensmittel, Kunststoffe und Aluminiumfolienrückstände sollten sofort entfernt werden. Zum Reinigen der Glasoberfläche eignet sich am besten ein Schaber (nicht mit dem Gerät mitgeliefert). Setzen Sie den Schaber in einem Winkel auf die Glaskeramikoberfläche und entfernen Sie Rückstände, indem Sie die Klinge über die Oberfläche schieben. Anschließend wischen Sie das Gerät mit einem feuchten Tuch und ein wenig Spülmittel ab. Trocknen Sie das Gerät zum Schluss mit einem sauberen Tuch.
- Kalkringe, Wasserringe, Fettspritzer oder glänzende metallische Verfärbungen sollten entfernt werden, nachdem das Gerät abgekühlt ist, indem ein Reiniger für Glaskeramik oder Edelstahl benutzt wird.

## Fehlerbehebung

| Störung | Mögliche Ursache | Abhilfe |
|---|---|---|
| Das Gerät arbeitet nicht. | Stromausfall oder Kurzschluss der Stromversorgung Ihres Hauses. | Stellen Sie sicher, dass Ihr Sicherungsautomat nicht ausgelöst hat. |
| | Es sind mehr als 10 Sekunden vergangen, seit das Gerät eingeschaltet wurde. | Schalten Sie das Gerät wieder ein. |
| | Die Kindersicherung ist eingeschaltet. | Stellen Sie sicher, dass die Sperre/ Kindersicherung nicht aktiviert ist (siehe Abschnitt „Sperre/ Kindersicherung“). |
| | Es wurden mehrere Sensorfelder gleichzeitig berührt. | Berühren Sie jeweils nur einen Sensorbereich. |
| | Wasser oder Rückstände auf der Glasoberfläche | Stellen Sie sicher, dass das Bedienfeld vor Gebrauch sauber und trocken ist. |
| Das Gerät stellt den Betrieb ein. Fehleranzeige: | Das Kochgeschirr ist nicht für Induktionskochen geeignet. | Stellen Sie sicher, dass geeignetes Kochgeschirr verwendet wird. |
| | Kein Kochgeschirr auf der Kochzone oder sein Durchmesser ist kleiner als 120 mm. | Stellen Sie sicher, dass geeignetes Kochgeschirr auf der Kochzone steht. |

Wenn ein Fehler auftritt, versuchen Sie, ihn zu beheben, indem Sie die Anleitungen zur Fehlerbehebung in der vollständigen Version des Benutzerhandbuchs auf www.ikea.com befolgen. Wenn das Problem weiterhin besteht, wenden Sie sich bitte an IKEA.

## IKEA-Garantie

**Wenn Sie Ihre Produktgarantie in Anspruch nehmen oder Produktsupport erhalten möchten**




Bitte kontaktieren Sie den IKEA-Kundendienst. Den Link zum Self-Service-Portal oder die Telefonnummer finden Sie auf www.IKEA.com.

Um Ihre Serviceanfrage im Self-Service-Portal abzuschließen und Informationen zu Ihrem Produkt oder zu Ersatzteilen, die mit Ihrem Produkt verbunden sind, leichter zu finden, bitten wir Sie, die IKEA-Artikelnummer (8-stellig) und die Seriennummer auf dem Typenschild zu notieren.

Im Abschnitt Technische Daten / Typenschild finden Sie, wo sich das Typenschild befindet.

**BEWAHREN SIE DEN KAUF-/LIEFERBELEG AUF!**

Er ist Ihr Kaufnachweis und ohne ihn ist die Garantie nicht gültig. Auf der Kauf-/ Lieferbeleg finden Sie auch den Namen und die IKEA-Artikelnummer (8-stellig) für jedes gekaufte Gerät.

Bitte lesen Sie die im Lieferumfang Ihres Geräts enthaltene technische Dokumentation sorgfältig durch, bevor Sie sich an uns wenden.

## Informations de sécurité

Avant d'utiliser l'appareil, lisez attentivement et familiarisez-vous avec le mode d'emploi afin de garantir une utilisation en toute sécurité. Une utilisation incorrecte peut entraîner des blessures et des dommages. Conservez toujours la notice avec l'appareil pour référence ultérieure, même si vous déménagez ou le vendez.

- Cet appareil est destiné uniquement à la cuisson.
- Cet appareil est conçu pour un usage domestique en intérieur uniquement.
- Cet appareil peut être utilisé par les enfants âgés de 8 ans et plus et les personnes aux capacités physiques, sensorielles ou mentales réduites ou ne disposant pas de l'expérience ou de la connaissance nécessaire, s'ils sont sous surveillance ou ont reçu les instructions nécessaires concernant l'utilisation de l'appareil et s'ils en comprennent les dangers. Les enfants âgés de moins de 8 ans et les personnes souffrant de handicaps très étendus et complexes devront être tenus à l'écart de l'appareil, sauf s'ils sont surveillés en permanence. Ne laissez pas les enfants jouer avec l'appareil.
- Assurez-vous que l'appareil est placé sur une surface sèche et stable pendant son utilisation et que les ouvertures de ventilation ne sont pas obstruées.

**⚠ AVERTISSEMENT!** Activez la sécurité enfants pour éviter que de jeunes enfants ou des animaux domestiques n'allument l'appareil par inadvertance.

**⚠ AVERTISSEMENT**

L'utilisation sans surveillance de produits électriques peut entraîner des risques pouvant causer des blessures graves, voire mortelles.

Gardez l'appareil hors de portée des jeunes enfants, en particulier pendant son utilisation et son refroidissement.

**⚠ AVERTISSEMENT:** surface chaude, les surfaces sont susceptibles de devenir chaudes pendant.

**⚠ AVERTISSEMENT!** En cas d'apparition de fissures sur la surface, éteignez l'appareil pour éviter tout risque d'électrocution. Veuillez contacter le service client IKEA.

**⚠ MISE EN GARDE**

- NE TRANSPORTEZ ET NE DÉPLACEZ PAS l'appareil pendant qu'il chauffe avec des ustensiles de cuisson posés dessus.
- N'UTILISEZ PAS cet appareil à d'autres fins que la cuisson.
- N'INSÉREZ AUCUN fil ou objet métallique dans l'entrée ou la sortie d'air de l'appareil.
- NE PLACEZ PAS ET NE STOCKEZ PAS de liquides inflammables, de matériaux hautement

inflammables ou des objets susceptibles de fondre (ex. film plastique, plastique, aluminium) sur ou près de l'appareil.

## ATTENTION

Après chaque utilisation, nettoyez l'appareil et éliminez les résidus avec de l'eau et un liquide vaisselle. Enlevez également le résidu des produits de nettoyage !

## ⚠ AVERTISSEMENT

MISE EN GARDE : Le processus de cuisson doit être surveillé. Un processus de cuisson à court terme doit être surveillé en permanence. L'utilisation sans surveillance de cette plaque de cuisson pour préparer des repas contenant de la graisse ou de l'huile peut être dangereuse et risque de provoquer un incendie. Ne tentez JAMAIS d'éteindre un incendie avec de l'eau, commencez par éteindre l'appareil et étouffez la flamme à l'aide d'un couvercle ou d'une couverture anti-feu.

⚠ **AVERTISSEMENT:** Risque d'incendie : Ne stockez pas d'objets sur les surfaces de cuisson.

Les personnes portant un stimulateur cardiaque doivent garder la partie supérieure de leur corps à au moins 30 cm des zones de cuisson à induction allumées. N'utilisez pas l'appareil avec les mains mouillées et essuyez tout liquide de la surface du bandeau de commande. La présence de liquide sur la surface du bandeau de commande risque de rendre les touches inutilisables.

## ⚠ MISE EN GARDE

Assurez-vous que l'appareil est hors tension et refroidi avant de le nettoyer. Tout manquement à cette consigne peut entraîner un risque d'électrocution et de brûlures.

⚠ N'UTILISEZ PAS de produits abrasifs, de tampons abrasifs, de solvants ou d'objets métalliques pour nettoyer l'appareil. N'utilisez pas de nettoyeur à vapeur.

- Assurez-vous d'utiliser une prise électrique avec une tension et une mise à la terre appropriées. Les informations requises se trouvent sur la Plaque signalétique située sous l'appareil.
- Cet appareil ne doit pas être contrôlé au moyen d'une minuterie externe ou d'un système de commande à distance séparé.
- N'UTILISEZ PAS l'appareil avec des mains mouillées ou lorsqu'il est en contact avec de l'eau.
- NE POSEZ PAS d'objets métalliques tels que des couteaux, des fourchettes, des cuillères et des couvercles sur la surface de la table de cuisson, car ils peuvent devenir chauds.
- N'UTILISEZ PAS l'appareil avec un récipient vide.
- N'UTILISEZ PAS l'appareil s'il est endommagé.
- Cet appareil fonctionne correctement à des altitudes comprises entre 0 et 2 000 m.

- Des cliquetis ou des sifflements pendant le fonctionnement sont normaux.
- NE RÉPAREZ PAS l'appareil vous-même et ne le modifiez pas / ne le mettez pas à jour afin d'éviter tout risque de blessure et tout dommage à l'appareil.
- N'UTILISEZ PAS de rallonges pour brancher la table de cuisson et ne faites pas passer le cordon par-dessus la surface de cuisson.

Contactez un centre de service agréé pour la réparation ou le remplacement des pièces.

- Une mauvaise utilisation peut causer des blessures.
- Évitez tout déversement sur le connecteur.

Débarrassez-vous de cet appareil de manière responsable auprès d'un point de collecte spécifique pour les produits électriques.

## ATTENTION

Seul un personnel agréé est autorisé à réparer ou démonter l'appareil afin d'éviter tout risque d'incendie, d'électrocution ou de blessure.

Une réparation incorrecte ou des modifications non autorisées apportées à des pièces essentielles peuvent compromettre la sécurité de l'appareil. Cela peut entraîner un dysfonctionnement, une surchauffe ou un incendie.

- N'utilisez PAS l'appareil à l'extérieur ou à une hauteur inférieure à 850 mm du sol.
- N'UTILISEZ PAS ET NE PLACEZ PAS l'appareil pendant la cuisson, ni le brancher à moins de 30 cm d'une source d'eau (comme un robinet/évier).
- Éteignez la plaque chauffante après chaque utilisation par le dispositif de commande correspondant et ne faites pas confiance au détecteur d'ustensile de cuisson.

Cet appareil est conçu pour une utilisation domestique ou autre utilisation similaire telle que :

  - Les cuisines du personnel dans les magasins, les bureaux et autres environnements de travail ;
  - Les maisons de campagne ;
  - Par des clients dans un hôtel, un motel ou dans d'autres environnements de type résidentiel ;
  - Dans les chambres d'hôtes ;

- Gardez l'appareil et son cordon d'alimentation hors de la portée des enfants âgés de moins de 8 ans. Les opérations de nettoyage et d'entretien ne doivent pas être effectuées par des enfants.
- Les appareils de cuisson doivent être placés dans une position stable, les poignées orientées de manière à éviter tout déversement de liquides chauds.
- Pour éviter tout risque de danger, faites remplacer le cordon d'alimentation endommagé par le fabricant, son agent de service

ou des personnes possédant des qualifications équivalentes.

- L'appareil ne doit pas être immergé.
- Évitez d'installer l'appareil près d'une porte ou sous une fenêtre, car l'ouverture de celles-ci risque de renverser les ustensiles de cuisson chauds posés sur la table de cuisson.
- Retirez tous les emballages, les autocollants et le film de l'appareil avant la première utilisation.

## Protection de l'environnement

Recyclez les matériaux portant le symbole ♺. Placez les emballages dans les conteneurs appropriés pour les recycler. Aidez à protéger l'environnement et la santé humaine en recyclant les déchets d'appareils électriques et électroniques.

Ne jetez pas les appareils marqués du symbole avec les déchets ménagers. Retournez le produit à votre service de recyclage local ou contactez votre mairie.

## Description du produit

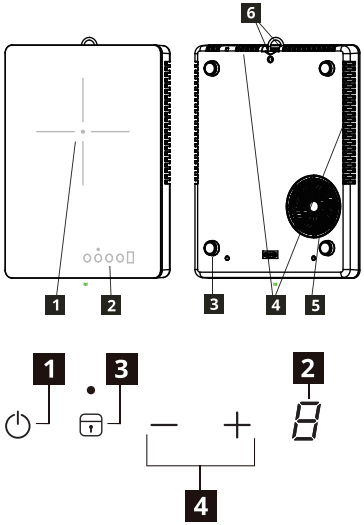


1. Zone de chauffage
   Zone de cuisson 160 mm, 2 000 W
2. Bandeau de commande
3. Pieds en silicone
4. Sortie d'air
5. Entrée d'air
6. Crochet

**Disposition du bandeau de commande**

1. Veille
2. Affichage du niveau de cuisson
3. Verrou/sécurité enfants
4. Réglage du niveau de cuisson - / +

## Voyants

**U Casserole mal placée ou manquante**

Ce symbole apparaît si la casserole ne convient pas à la cuisson à induction, si elle n'est pas positionnée correctement ou si elle n'est pas de taille appropriée pour la zone de cuisson sélectionnée. Si aucune casserole n'est détectée dans les 60 secondes suivant la sélection, la zone de cuisson s'éteindra.

**H Chaleur résiduelle**

Si l'écran affiche « H », la zone de cuisson est encore chaude. Une fois la zone de cuisson refroidie, l'écran s'éteint.

**⚠ AVERTISSEMENT!** Risque de brûlures par la chaleur résiduelle ! Une fois l'appareil éteint, la zone de cuisson met un certain de temps pour refroidir. Il faut surveiller l'indicateur de chaleur résiduelle [H].

Vous pouvez utiliser la chaleur résiduelle pour faire fondre ou garder au chaud des aliments.

Ne débranchez pas l'appareil tant que l'indicateur [H] reste affiché.

## Utilisation quotidienne

La fonction de sécurité enfants est toujours active lorsque le produit est branché et qu'il n'est pas utilisé.

**Branchement au secteur**
Dès que l'appareil est branché sur le secteur, la sécurité enfants est activée. Maintenez la touche Sécurité enfants enfoncée pendant 3 secondes pour la désactiver ; l'écran affiche « 0 » comme en mode veille et le voyant de verrouillage s'éteint. Vous pouvez maintenant régler les niveaux de puissance.

Si vous appuyez sur la touche Veille pendant le fonctionnement de la table de cuisson, la plaque passera en mode Sécurité enfants.

**Réglage du niveau de cuisson**
Appuyez sur - ou sur + pour contrôler le niveau de puissance au cours de l'utilisation.

**Verrouillage/Fonction du mode nettoyage**
Lorsque la zone de cuisson fonctionne, vous pouvez verrouiller le bandeau de commande, par exemple pour nettoyer la table de cuisson. Cela permet d'éviter une modification accidentelle du réglage du niveau de cuisson.

**Mode veille automatique**
**La fonction met automatiquement la table de cuisson en mode veille si :**

- VOUS ne réglez pas le niveau de cuisson dans les 10 secondes après avoir allumé la table de cuisson.
- VOUS n'éteignez pas une zone de cuisson ou vous ne modifiez pas le niveau de cuisson après 2 heures, ou en cas de surchauffe (par exemple lorsqu'une casserole bout à sec).

## Données techniques

Informations sur le produit conformément au règlement d'écoconception de l'UE.

| | |
|---|---|
| Valeurs nominales | 2 000 W |
| Tension nominale | 220 - 240 V~ |
| Fréquence nominale | 50 - 60 Hz |
| Profondeur | 350 mm |
| Largeur | 270 mm |
| Hauteur | 45 mm |
| Poids net | 2,5 kg |

| | |
|---|---|
| Identification du modèle | 14P12601 |
| Type de table de cuisson | Plaque de cuisson à induction indépendante |
| Nombre de zones de cuisson | 1 |
| Technologie de chauffage | Induction |
| Diamètre des zones de cuisson circulaires (Ø) | 160 mm |
| Consommation d'énergie par zone de cuisson (cuisson électrique CE) | 181,2 Wh/kg |
| Consommation d'énergie de la table de cuisson (cuisson électrique CE) | 181,2 Wh/kg |
| Consommation électrique en veille | 0,8 W |
| Le temps maximal nécessaire pour atteindre le mode de faible puissance applicable | 20 min |

**Plaque signalétique**

Numéro de série (commence par SN, code à 22 chiffres)

Numéro d'article (code à 8 chiffres)

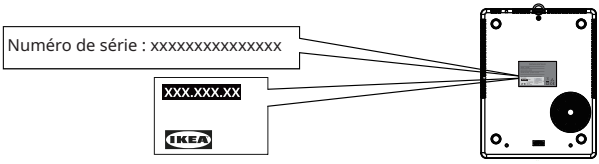


Illustration à titre de référence uniquement

**Entretien et nettoyage**

**⚠ AVERTISSEMENT!** Pour des raisons de sécurité, n'utilisez jamais d'appareil à vapeur ou à haute pression pour nettoyer l'appareil.

**⚠ AVERTISSEMENT!** L'appareil sera endommagé par des objets pointus et des produits de nettoyage abrasifs. Après chaque utilisation, nettoyez l'appareil et éliminez les résidus avec de l'eau et un liquide vaisselle. Enlevez également le résidu des produits de nettoyage !

ⓘ Des égratignures ou des taches foncées impossibles à enlever sur la vitrocéramique n'affectent pas le fonctionnement de l'appareil.

**Nettoyage des résidus et taches tenaces :**

- Les résidus alimentaires contenant du sucre, de matières plastiques, de papier d'aluminium doivent être éliminés immédiatement ; le meilleur outil pour le nettoyage de la surface du verre est un racloir (non inclus avec l'appareil). Pour enlever les résidus, tenez le racloir incliné par rapport à la surface vitrocéramique en faisant glisser la lame. Essuyez l'appareil avec un chiffon humide avec un peu de liquide vaisselle. Séchez ensuite l'appareil avec un chiffon propre.
- Une fois l'appareil suffisamment refroidi, nettoyez les dépôts de calcaire, traces d'eau, éclaboussures de graisse, décolorations métalliques brillantes à l'aide d'un produit de nettoyage pour vitrocéramique ou inox.

## Dépannage

| Problème | Causes possibles | Solution |
|---|---|---|
| L'appareil ne marche pas. | Panne de courant ou court-circuit dans votre source d'alimentation domestique. | Assurez-vous que votre branchement électrique n'a pas été interrompu. |
| | Plus de 10 secondes se sont écoulées après la mise en marche de l'appareil. | Remettez l'appareil en marche. |
| | La sécurité enfants est activée. | Assurez-vous que le verrouillage ou la sécurité enfants n'est pas activé (voir la section « Fonction Verrouillage/ Fonction Sécurité enfants »). |
| | Plusieurs touches sensitives ont été touchées en même temps. | Touchez une seule zone tactile à la fois. |
| | Eau ou résidus sur la surface vitrée | Assurez-vous que la surface de commande est propre et sèche avant utilisation. |
| L'appareil cesse de fonctionner. Indication d'erreur : | L'ustensile de cuisson n'est pas adapté à la cuisson par induction. | Assurez-vous d'utiliser des ustensiles de cuisson adaptés. |
| | Aucun ustensile de cuisson sur la zone de cuisson, ou le diamètre de l'ustensile de cuisson est inférieur à 120 mm. | Assurez-vous que des ustensiles de cuisson adaptés sont placés sur la zone. |

En cas de panne, essayez de la résoudre en suivant les consignes de dépannage dans la version complète du manuel d'utilisation sur www.ikea.com. Si le problème persiste, veuillez contacter IKEA pour le service.

## Garantie IKEA

**Si vous souhaitez faire valoir la garantie de votre produit ou obtenir une assistance produit**




Veuillez contacter le Service client IKEA, vous trouverez le lien vers le portail libre-service ou le numéro de téléphone sur www.IKEA.com.

Pour compléter votre demande de service sur le portail en libre-service et trouver plus facilement des informations sur votre produit ou des pièces détachées liées à votre produit, nous vous recommandons de noter le numéro d'article IKEA (8 chiffres) et le numéro de série figurant sur l'étiquette du produit.

Dans la section Données techniques/plaque signalétique, vous trouverez l'emplacement de la plaque signalétique.

**CONSERVEZ LE BORDEREAU D'ACHAT/DE LIVRAISON !**

C'est votre preuve d'achat et la garantie ne sera pas valable sans lui. Le ticket de caisse comporte également le nom et le numéro d'article IKEA (8 chiffres) de chaque appareil acheté.

Veuillez lire attentivement la documentation technique fournie avec votre appareil avant de nous contacter.

## Veiligheidsinformatie

Lees voor gebruik van het apparaat de gebruiksaanwijzing zorgvuldig door en maak uzelf vertrouwd met de instructies voor veilig gebruik. Onjuist gebruik kan leiden tot letsel en schade. Bewaar de handleiding altijd bij het apparaat voor latere raadpleging, ook als u verhuist of het apparaat verkoopt.

- Dit apparaat is uitsluitend bedoeld voor kookdoeleinden.
- Dit apparaat is uitsluitend bedoeld voor huishoudelijk gebruik binnenshuis.
- Dit apparaat kan worden gebruikt door kinderen van 8 jaar en ouder en door personen met beperkte fysieke, zintuiglijke of mentale vermogens of met een gebrek aan kennis en ervaring, indien zij onder toezicht staan of aanwijzingen hebben gekregen over het veilige gebruik van het apparaat en de gevaren die hiermee zijn gemoeid begrijpen. Houd kinderen jonger dan 8 jaar en personen met zeer uitgebreide en complexe handicaps uit de buurt van het apparaat tenzij ze voortdurend onder toezicht staan. Laat kinderen niet met het apparaat spelen.
- Verifieer of het apparaat tijdens het gebruik op een droog en stabiel oppervlak is geplaatst en dat de ventilatieopeningen niet worden geblokkeerd.

### ⚠ WAARSCHUWING!

Activeer het kinderslot om te voorkomen dat kleine kinderen en huisdieren het apparaat onbedoeld inschakelen.

### ⚠ WAARSCHUWING

Onbeheerd gebruik van elektrische producten kan leiden tot blootstelling aan risico's die ernstig letsel of de dood tot gevolg kunnen hebben.

Houd het apparaat buiten het bereik van jonge kinderen, vooral tijdens gebruik en afkoeling.

### ⚠ WAARSCHUWING:

heet oppervlak, de oppervlakken kunnen tijdens het gebruik heet worden.

### ⚠ WAARSCHUWING!

Schakel als het oppervlak is gebarsten het apparaat uit om mogelijke elektrische schokken te vermijden. Neem contact op met de klantenservice van IKEA.

### ⚠ OPGELET

- Draag of verplaats het apparaat NIET met kookgerei erop tijdens het opwarmen.
- Gebruik dit apparaat NIET voor andere doeleinden dan koken.
- Steek GEEN draden of metalen voorwerpen in de luchtinlaat of -uitlaat van de kookplaat.
- Plaats of bewaar GEEN brandbare vloeistoffen, zeer ontvlambare materialen of voorwerpen die kunnen smelten (bijv. plastic folie, plastic, aluminium) op of in de buurt van het apparaat.

## ATTENTIE

Reinig het apparaat en verwijder de resten met water en afwasmiddel na elk gebruik. Verwijder ook alle resten van de schoonmaakmiddelen!

## ⚠ WAARSCHUWING

OPGELET: Tijdens het koken moet er toezicht zijn. Een kortdurend kookproces moet voortdurend in de gaten worden gehouden. Het koken met vet of olie zonder toezicht kan gevaarlijk zijn en tot brand leiden. Probeer NOOIT om een brand met water te blussen, maar schakel het apparaat uit en dek dan de vlammen af met bijvoorbeeld een deksel of een branddeken.

## ⚠ WAARSCHUWING:

Brandgevaar: Leg geen voorwerpen op het kookoppervlak.

Gebruikers met een geïmplanteerde pacemaker moeten hun bovenlichaam op minstens 30 cm afstand houden van ingeschakelde inductiekookzones. Bedien het apparaat niet met natte handen en houd het oppervlak van het bedieningspaneel droog. Veel water op de toetsen van het bedieningspaneel maakt deze defect.

## ⚠ OPGELET

Zorg ervoor dat het apparaat is uitgeschakeld en is afgekoeld voordat u het schoonmaakt. Als u dat niet doet kunt u blootgesteld worden aan elektrische schok en brandwonden oplopen.

⚠ Gebruik GEEN schurende producten, schuursponsjes, oplosmiddelen of metalen voorwerpen bij het reinigen van het apparaat. Gebruik geen stoomreiniger.

- Verifieer of een stopcontact met de juiste spanning en met aarding wordt gebruikt. De vereiste informatie is te vinden op het typeplaatje van het apparaat aan de onderzijde van het apparaat.
- Het apparaat is niet bedoeld om te worden bediend met een externe timer of een apart afstandsbedieningssysteem.
- Gebruik het apparaat NIET met natte handen of wanneer het in contact is gekomen met water.
- Plaats GEEN metalen voorwerpen zoals messen, vorken, lepels en deksels op het kookoppervlak, omdat deze heet kunnen worden.
- Gebruik het apparaat NIET met een lege pan.
- Gebruik het apparaat NIET als het beschadigd is.
- Dit apparaat werkt goed op hoogtes tussen 0-2000 m.
- Klik- of bruisgeluiden tijdens het bedrijf zijn normaal.
- Voer GEEN reparaties zelf uit en breng GEEN wijzigingen of aanpassingen aan het apparaat aan om letsel en schade aan het apparaat te voorkomen.
- Sluit de kookplaat NIET aan met verlengsnoeren en zorg ervoor dat de kabel van de kookplaat niet over andere werkplekken wordt geplaatst.

Neem contact op met een geautoriseerd servicecentrum voor reparatie of vervangende onderdelen.

- Verkeerd gebruik kan letsel veroorzaken.
- Voorkom morsen op de aansluiting.

Voer dit apparaat op verantwoorde wijze af bij een aangewezen inzamelpunt voor elektrische producten.

## ATTENTIE

Alleen geautoriseerd personeel mag het apparaat repareren of uit elkaar halen om brand, elektrische schokken of letsel te voorkomen.

Onjuiste reparaties of ongeoorloofde wijzigingen aan cruciale onderdelen kunnen de veiligheid van het apparaat in gevaar brengen. Dit kan leiden tot storingen, oververhitting of brand.

- Gebruik het apparaat NIET buitenshuis of op een hoogte van minder dan 850 mm boven de vloer.
- Gebruik en plaats het apparaat NIET tijdens het koken of wanneer het is aangesloten op minder dan 30 cm van een waterbron (zoals een kraan of gootsteen).
- Schakel na gebruik het element van de kookplaat met de hiervoor bestemde knop uit en vertrouw niet op de pandetector.

Het apparaat is uitsluitend bestemd voor huishoudelijke en vergelijkbare toepassingen, zoals:

  - Personeelskantines in winkels, kantoren en andere bedrijfsomgevingen;
  - Boerderijen;
  - Dit apparaat is bedoeld voor huishoudelijk- en soortgelijk gebruik, bijv. door gasten in hotels, motels en andere woonomgevingen;
  - In bed en breakfast-type omgevingen;
- Houd het apparaat en het snoer buiten het bereik van kinderen die jonger zijn dan 8 jaar. Kinderen mogen het apparaat niet zonder toezicht reinigen of er gebruikersonderhoud aan uitvoeren.
- Kookapparatuur moet stabiel worden geplaatst, met de handgrepen zo gepositioneerd dat het morsen van hete vloeistoffen wordt vermeden.
- Als het netsnoer is beschadigd dient het ter voorkoming van gevaar door de fabrikant, de dealer of een vergelijkbaar bevoegde persoon te worden vervangen.
- Het apparaat mag niet worden ondergedompeld.
- Installeer het apparaat niet naast deuren of onder ramen omdat kookgerei mogelijk van de kookplaat kan vallen als deuren en ramen worden geopend.
- Verwijder voor het eerste gebruik al het verpakkingsmateriaal, de stickers en de folie van het apparaat.

## Milieu

Recycle materialen met het symbool ♺. Doe de verpakkingsmaterialen in de relevante containers om deze te recyclen. Help het milieu en de menselijke gezondheid te beschermen door afgedankte elektrische en elektronische apparaten te recyclen.

Voer apparaten die met het symbool zijn gemarkeerd niet af met het huishoudelijk afval. Lever het product in bij de lokale milieustraat of neem contact op met uw gemeente.

## Productbeschrijving

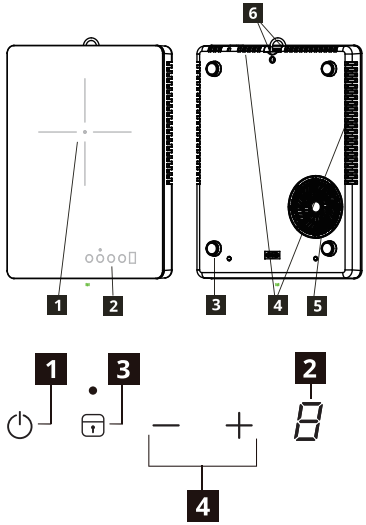


1. Verwarmingsruimte
   Kookzone 160 mm, 2 000 W
2. Bedieningspaneel
3. Silicone pootjes
4. Luchtuitvoer
5. Luchtinvoer
6. Hanghaak

**Bedieningspaneel lay-out**

1. Stand-by
2. Weergave vermogensniveau
3. Vergrendeling / kinderslot
4. Instelling vermogensniveau - / +

## Indicatoren

**U Pan is verkeerd neergezet of ontbreekt**

Dit symbool verschijnt als de pan niet geschikt is voor inductiekoken, niet correct is neergezet of niet de juiste maat heeft voor de geselecteerde kookzone. Als binnen 60 seconden na het maken van de selectie geen pan wordt gedetecteerd, wordt de kookzone uitgeschakeld.

**H Restwarmte**

Als het display "H" weergeeft, dan is de kookzone nog heet. Als de kookzone is afgekoeld, gaat het display uit.

**⚠ WAARSCHUWING!** Risico voor brandwonden door restwarmte! Nadat u het apparaat hebt uitgeschakeld, duurt het even voordat de kookzones zijn afgekoeld. Controleer de restwarmte-indicator [H].

Gebruik de restwarmte voor het smelten en warm houden van gerechten.

Schakel het product niet uit voordat [H] van de display verdwijnt.

## Dagelijks gebruik

Het kinderslot is altijd actief wanneer het apparaat is aangesloten en niet wordt gebruikt.

**De stekker aansluiten**
Het kinderslot is actief zodra de stekker in het stopcontact wordt gestoken. Houd de toets voor het kinderslot 3 seconden ingedrukt om het te deactiveren; het display toont "0", zoals in stand-by, en het indicatielampje van het slot gaat uit. U kunt nu het vermogensniveau instellen.

Als u tijdens het gebruik van de kookplaat op de stand-bytoets drukt, wordt het kinderslot actief.

**Instelling vermogensniveau**
Druk op – of + om het vermogensniveau tijdens het gebruik te regelen.

**Vergrendelings-/reinigingsfunctie**
Als er in de kookzone gewerkt wordt, kunt u het bedieningspaneel vergrendelen, bijvoorbeeld om de kookplaat te reinigen. Dit voorkomt onbedoeld wijzigen van de instelling van het vermogensniveau.

**Automatische stand-by**
**De kookplaat schakelt in de volgende gevallen automatisch over naar stand-by:**

- U stelt het vermogensniveau niet in binnen 10 seconden na het inschakelen van de kookplaat.
- U schakelt een kookzone niet uit of u wijzigt het vermogensniveau niet na 2 uur, of als de oververhitting optreedt (bijvoorbeeld wanneer een pan droog kookt).

## Technische gegevens

Productinformatie volgens de EU-Ecodesignverordening.

| | |
|---|---|
| Nominaal vermogen | 2 000 W |
| Nominale spanning | 220 - 240 V~ |
| Nominale frequentie | 50 - 60 Hz |
| Diepte | 350 mm |
| Breedte | 270 mm |
| Hoogte | 45 mm |
| Netto gewicht | 2,5 kg |

| | |
|---|---|
| Modelidentificatie | 14P12601 |
| Type kookplaat | Vrijstaande inductiekookplaat |
| Aantal kookzones | 1 |
| Verwarmingstechnologie | Inductie |
| Diameter van ronde kookzones (Ø) | 160 mm |
| Energieverbruik per kookzone (EV elektrisch koken) | 181,2 Wh/kg |
| Energieverbruik van de kookplaat (EC elektrische kookplaat) | 181,2 Wh/kg |
| Energieverbruik in stand-by | 0,8 W |
| De maximale tijd die nodig is om de relevante spaarstand te bereiken | 20 minuten |

**Typeplaatje**

Serienummer (begint met SN, 22-cijferige code)

Artikelnummer (8-cijferige code)

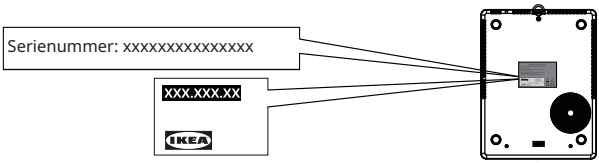


Afbeelding uitsluitend ter referentie

## Reiniging en onderhoud

**⚠ WAARSCHUWING!** Reinig het apparaat uit veiligheidsoverwegingen niet met stoom- of hogedrukreinigers.

**⚠ WAARSCHUWING!**

Scherpe objecten en schuurmiddel beschadigen het apparaat. Reinig het apparaat en verwijder de resten met water en afwasmiddel na elk gebruik. Verwijder ook alle resten van de schoonmaakmiddelen!

ⓘ Krassen of donkere vlekken op het glaskeramiek die niet kunnen worden verwijderd hebben geen invloed op de werking van het apparaat.

**Hardnekkige resten verwijderen:**

- Voedsel met suiker, plastic, resten van aluminiumfolie moet gelijk worden verwijderd, het beste middel om het glazen oppervlak te reinigen is een schraper (niet inbegrepen bij het apparaat). Plaats de schraper op het oppervlak van glaskeramiek in een hoek en verwijder de resten door het blad over het oppervlak te laten glijden. Veeg het apparaat schoon met een vochtige doek en een beetje schoonmaakmiddel. Wrijf ten slotte het apparaat schoon met een schone doek.
- Kalkringen, waterringen, vetspetters en glanzende metaalachtige verkleuringen moeten worden verwijderd nadat het apparaat is afgekoeld met reiniger voor glaskeramiek of roestvrij staal.

## Probleemoplossing

| Probleem | Mogelijke oorzaak | Oplossing |
|---|---|---|
| Het apparaat werkt niet. | Kortsluiting of een stroomstoring in de voedingsbron van uw huis. | Controleer of de stroomtoevoer niet is uitgevallen. |
| | Het is meer dan 10 seconden geleden sinds u het apparaat hebt ingeschakeld. | Schakel het apparaat opnieuw in. |
| | Het kinderslot is ingeschakeld. | Controleer of de vergrendelings-/ kinderslotfunctie niet is ingeschakeld (zie het hoofdstuk "Vergrendelings-/ kinderslotfunctie"). |
| | Verschillende sensorvelden zijn tegelijkertijd aangeraakt. | Raak slechts één sensorgebied tegelijk aan. |
| | Water of resten op het glazen oppervlak | Zorg ervoor dat het bedieningspaneel schoon en droog is voor gebruik. |
| Het apparaat doet het niet meer. Foutindicatie: | De pannen niet geschikt voor inductie. | Zorg ervoor dat geschikt kookgerei wordt gebruikt. |
| | Geen pannen op de kookzone of pannen met een diameter kleiner dan 120 mm. | Zorg ervoor dat geschikt kookgerei op de kookzone wordt geplaatst. |

Raadpleeg bij een storing de richtlijnen voor probleemoplossing in de volledige versie van de gebruikershandleiding op www.ikea.com. Als het probleem aanhoudt, neem dan contact op met IKEA voor service.

## IKEA garantie

**Als u aanspraak wilt maken op de productgarantie of productondersteuning wilt krijgen**




Neem dan contact op met de IKEA-klantenservice. U vindt de link naar het zelfbedieningsportaal of het telefoonnummer op www.IKEA.com.

Om uw serviceaanvraag via het zelfbedieningsportaal te voltooien en gemakkelijker informatie over uw product of reserveonderdelen voor uw product te vinden, raden wij u aan het IKEA-artikelnummer (8 cijfers) en het serienummer van het productlabel te noteren.

In het gedeelte Technische gegevens/ typeplaatje kunt u vinden waar het typeplaatje zich bevindt.

**BEWAAR HET AANKOOP-/ LEVERINGSDOCUMENT!**

Dit is uw aankoopbewijs; zonder dit document is de garantie ongeldig. Op de kassabon staan ook de naam en het IKEA-artikelnummer (8 cijfers) van elk aangeschaft apparaat vermeld.

Lees de technische documentatie bij uw apparaat aandachtig door voordat u contact met ons opneemt.

## Oplysninger om sikkerhed

Før apparatet tages i brug, skal du omhyggeligt læse og sætte dig ind i betjeningsvejledningen til sikker anvendelse. Forkert brug kan medføre kvæstelser og skader på ejendom. Opbevar altid instruktionerne sammen med apparatet til fremtidig reference, selv hvis du flytter eller sælger det.

- Dette apparat er kun beregnet til madlavning.
- Dette apparat er kun designet til indendørs husholdningsbrug.
- Dette apparat kan anvendes af børn fra 8 år og opefter og af personer med nedsatte fysiske, sensoriske eller psykiske evner, eller som mangler den nødvendige erfaring og viden, hvis de er under opsyn eller har modtaget undervisning i, hvordan apparatet kan bruges på sikker måde, og hvis de har forstået de medfølgende farer. Børn under 8 år og personer med meget omfattende og komplekse handikap må ikke komme i nærheden af opvaskemaskinen, medmindre de er under konstant opsyn. Lad ikke børn lege med apparatet.
- Sørg for, at apparatet står på en tør og stabil overflade under brug, og at ventilationsåbningerne ikke er blokerede.

**⚠ ADVARSEL!** Aktivér børnelåsen for at forhindre, at småbørn og kæledyr tænder apparatet ved et uheld.

**⚠ ADVARSEL**

Uovervåget brug af elektriske produkter kan medføre risici, der kan resultere i alvorlige kvæstelser eller dødsfald.

Hold apparatet utilgængeligt for små børn, især under brug og nedkøling.

**⚠ ADVARSEL:** Varm overflade, overfladerne kan blive varme under brug.

**⚠ ADVARSEL!** Hvis overfladen er revnet, bør du slukke apparatet for at undgå risiko for elektrisk stød. Kontakt venligst IKEA kundesupport.

**⚠ FORSIGTIG**

- Bær eller flyt IKKE apparatet med kogegrej ovenpå under opvarmning.
- Brug IKKE apparatet til andre formål end madlavning.
- Stik IKKE ledninger eller metalgenstande ind i luftindtaget eller luftudtaget på apparatet.
- Anbring eller opbevar IKKE brandbare væsker, stærkt brandbare materialer eller genstande, der kan smelte (f.eks. plastfolie, plast, aluminium) på eller nær apparatet.

**BEMÆRK**

Rengør apparatet og fjern evt. madrester med vand og opvaskemiddel efter hver brug. Fjern også resterne af rengøringsmidlerne!

# ⚠ ADVARSEL

FORSIGTIG: Tilberedningsprocessen skal overvåges. En kort tilberedningsproces skal overvåges løbende. Madlavning med fedt eller olie skal altid ske under opsyn, da det ellers kan være farligt og medføre brand. Forsøg ALDRIG at slukke en brand med vand, men sluk apparatet, og dæk derefter flammerne til f.eks. med et låg eller et brandtæppe.

⚠ **ADVARSEL:** Brandfare:
Opbevar ikke genstande på kogepladen.

Brugere med pacemaker bør holde overkroppen på en afstand af mindst 30 cm fra tændte induktionskogezoner. Betjen ikke apparatet med våde hænder, og hold kontrolpanelets overflade tør. Hvis der ligger meget vand på kontrolpanelets knapper, vil de ikke længere fungere korrekt.

# ⚠ FORSIGTIG

Sørg for, at apparatet er slukket og afkølet, inden det rengøres. Manglende overholdelse kan medføre elektrisk stød og forbrændinger.

⚠ Brug IKKE slibende produkter, skuresvampe, opløsningsmidler eller metalgenstande, når apparatet rengøres. Brug ikke en damprenser.

- Sørg for at bruge en stikkontakt med korrekt spænding og jordforbindelse. De nødvendige oplysninger findes på typeskiltet på undersiden af apparatet.
- Apparatet er ikke beregnet til at blive betjent via en ekstern timer eller et separat fjernbetjeningssystem.
- Betjen IKKE apparatet med våde hænder, eller når apparatet er i kontakt med vand.
- Læg IKKE metalgenstande såsom knive, gafler, skeer og låg på kogepladens overflade, da de kan blive varme.
- Betjen IKKE apparatet med en tom gryde.
- Brug IKKE apparatet, hvis det er beskadiget.
- Dette apparat fungerer effektivt i højder mellem 0 og 2.000 m.
- Kliklyde eller spruttende lyde under drift er normale.
- Du må IKKE selv udføre reparationer eller ændre/opdatere apparatet for at undgå personskader og beskadigelse af apparatet.
- Tilslut IKKE kogepladen via en forlængerledning og undlad at placere kogepladen således, at ledningen føres over arbejdsfladen.

Kontakt et autoriseret servicecenter for reparation eller reservedele.

- Misbrug kan medføre potentielle kvæstelser.
- Undgå spild på stikket.

Bortskaf apparatet ansvarsbevidst på et godkendt indsamlingssted til elektriske produkter.

# BEMÆRK

Kun autoriseret personale må reparere eller adskille apparatet for at undgå brand, elektrisk stød eller personskade.

Forkert reparation eller uautoriserede ændringer af vigtige dele kan forringe apparatets sikkerhed. Dette kan medføre funktionsfejl, overophedning eller brand.

- Brug IKKE apparatet udendørs eller i højder under 850 mm fra gulvet.
- Brug og anbring IKKE apparatet nærmere end 30 cm på en vandkilde (vandhane/ vask), når det er i brug eller tilsluttet.
- Sluk kogezonerne på kontrolpanelet efter brug i stedet for at stole på grydedetektoren.

Apparatet er beregnet til husholdningsbrug eller lignende anvendelser, eksempelvis:

  – Personalekøkkener i butikker, kontorer og andre arbejdsmiljøer;
  – Landhuse;
  – Af kunder på hoteller, moteller og andre boligmiljøer;
  – I BnB-miljøer;

- Hold apparatet og dets ledning utilgængelige for børn under 8 år. Rengøring og vedligeholdelse må ikke udføres af børn.
- Apparater til madlavning skal placeres stabilt med håndtagene placeret, så spild af varme væsker undgås.
- Hvis netledningen er beskadiget, skal den udskiftes af producenten, dennes autoriserede servicecenter eller tilsvarende kvalificerede personer for at undgå fare.
- Apparatet må ikke nedsænkes i vand.
- Undlad at installere apparatet direkte ved siden af døre eller under vinduer, da varmt kogegrej kan blive slået af kogepladen, når døre og vinduer åbnes.
- Fjern al emballage, mærkater og film fra apparatet før ibrugtagning.

## Miljøhensyn

Genbrug materialer med symbolet ♺. Bortskaf emballagen i dertil beregnede containere med henblik på genbrug. Hjælp med at beskytte miljøet og menneskers sundhed ved at genbruge affald af elektriske og elektroniske apparater.

Bortskaf ikke apparater, der er mærket med symbolet  sammen med almindeligt husholdningsaffald. Indlever produktet til din lokale genbrugsstation, eller kontakt din kommune.

## Beskrivelse af produktet

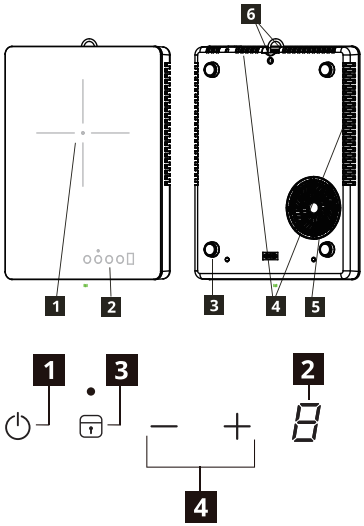


1 Varmesektion
Kogezone 160 mm, 2.000 W
2 Kontrolpanel
3 Silikonefødder
4 Luftudtag
5 Luftindtag
6 Krog til ophæng

**Oversigt over kontrolpanel**
1 Standby
2 Visning af effekttrin
3 Lås/børnelås
4 Valg af effekttrin - / +

## Indikatorer

**Gryde ikke placeret korrekt eller ingen gryde**
Symbolet vises, hvis gryden ikke er egnet til madlavning med induktion, ikke er placeret korrekt eller ikke har en størrelse, der passer til den valgte kogezone. Hvis der ikke registreres nogen gryde inden for 60 sekunder efter valg af indstilling, slukkes kogepladen.

**Restvarme**
Hvis displayet viser et "H", er kogezonen fortsat varm. Displayet slukker, når kogezonen er kølet af.

**⚠ ADVARSEL!** Risiko for forbrændinger fra restvarme! Efter at du slukker apparatet, har kogezonerne brug for tid til at køle af. Kig på restvarmeindikatoren [H].

Brug restvarmen til smeltning eller til at holde maden varm.

Tag ikke stikket til apparatet ud af kontakten, før [H] er forsvundet fra displayet.

## Daglig brug

Børnelåsen er altid aktiv, når produktet er tilsluttet og ikke er i brug.

**Tilslutning til lysnettet**
Når du sætter stikket i stikkontakten, aktiveres børnelåsen. Hold knappen til børnelåsen nede i 3 sekunder for at deaktivere den. Displayet viser “0” som i standbytilstand, og indikatoren for børnelås slukker. Du kan nu indstille effekttrin.
Hvis du trykker på standby-knappen under brug af kogepladen, aktiveres børnelåsen.

**Valg af effekttrin**
Tryk på - eller + for at indstille effekttrin under drift.

**Lås/rengøringsfunktion**
Du kan låse kontrolpanelet for eksempelvis at rengøre kogepladen, når kogezonen er i brug. På den måde undgår du at ændre valget af effekttrin ved et uheld.

**Automatisk standbytilstand**
**Funktionen sætter automatisk kogepladen i standbytilstand, hvis:**

- Du ikke vælger effekttrin inden for 10 sekunder efter tænding af kogepladen.
- Du ikke slukker en kogezone, eller du ikke ændrer effekttrin efter 2 timer, eller hvis der indtræffer overophedning (f.eks. når en gryde koger tør).

## Tekniske data

Produktinformation i henhold til EU's Ecodesign-forordning.

| | |
|---|---|
| Nominel effekt | 2.000 W |
| Nominel spænding | 220 - 240 V~ |
| Nominel frekvens | 50 - 60 Hz |
| Dybde | 350 mm |
| Bredde | 270 mm |
| Højde | 45 mm |
| Nettovægt | 2,5 kg |

| | |
|---|---|
| Modelidentifikation | 14P12601 |
| Kogepladetype | Fritstående induktionskogeplade |
| Antal kogezoner | 1 |
| Varmeteknologi | Induktion |
| Diameter på runde kogezoner (Ø) | 160 mm |
| Energiforbrug pr. kogezone (energiforbrug ved madlavning med el) | 181,2 Wh/kg |
| Kogepladens energiforbrug (EC elektrisk kogeplade) | 181,2 Wh/kg |
| Energiforbrug i standbytilstand | 0,8 W |
| Den maksimale tid, der er nødvendig for at nå den gældende lavstrømstilstand | 20 min. |

**Typeskilt**

Serienummer (starter med SN, kode på 22 cifre)

Varenummer (kode på 8 cifre)

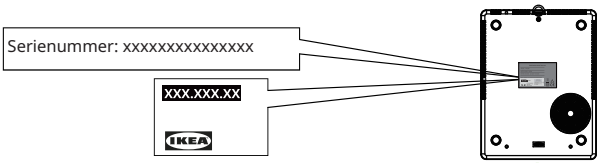


Billede er kun til reference

## Pleje og rengøring

**⚠ ADVARSEL!** Du bør af sikkerhedshensyn ikke rengøre apparatet med en damprenser eller en højtryksrenser.

**⚠ ADVARSEL!** Skarpe genstande og rengøringsmidler med slibemiddel vil beskadige apparatet. Rengør apparatet og fjern evt. madrester med vand og opvaskemiddel efter hver brug. Fjern også resterne af rengøringsmidlerne!

ⓘ Ridser eller mørke pletter på den glaskeramiske overflade, der ikke kan fjernes, har ingen indflydelse på apparatets funktionsduelighed.

**Sådan fjernes spildte og fastbrændte pletter:**

- Sukkerholdige madvarer, plast- og sølvpapirrester skal fjernes omgående. Det bedste redskab til rengøring af glaspladen er en skraber (leveres ikke med apparatet). Placér en skraber i en vinkel mod den glaskeramiske overflade og fjern madrester ved at lade bladet glide hen over pladen. Tør apparatet med en fugtig klud med lidt opvaskemiddel. Tør til sidst apparatet med en ren, tør klud.
- Kalk- og vandaflejringer, fedtstænk og skinnende metalmisfarvninger skal fjernes med et rengøringsmiddel til glaskeramiske kogeplader eller rustfrit stål efter, at kogepladen er kølet af.

## Fejlfinding

| Problem | Mulig årsag | Løsning |
|---|---|---|
| Apparatet virker ikke. | Manglende strømtilførsel eller en kortslutning i strømforsyningen i dit hjem. | Du skal sikre dig, at relæet ikke er slået fra. |
| | Der er gået mere end 10 sekunder siden, du tændte kogepladen. | Tænd apparatet igen. |
| | Børnelås er aktiveret. | Sørg for, at lås/børnelås ikke er aktiveret (se afsnittet "Låsefunktion/ børnelåsfunktion"). |
| | Du har rørt ved flere sensorfelter på samme tid. | Berør kun ét sensorområde ad gangen. |
| | Vand eller rester på glasoverfladen | Sørg for, at brugergrænsefladen er ren og tør før brug. |
| Apparatet holder op med at fungere. Fejlkode:[U] | Kogegrejet er ikke egnet til induktion . | Sørg for at bruge egnet kogegrej. |
| | Intet kogegrej er placeret på kogezonen, eller diameteren på kogegrejet er mindre end 120 mm. | Sørg for, at egnet kogegrej er placeret på kogezonen. |

Hvis der opstår en fejl, så prøv at løse den ved at følge retningslinjerne for fejlfinding i den fulde brugervejledning på www.ikea.com. Hvis problemet vedvarer, kan du kontakte IKEA for at få hjælp.

## IKEA's garanti

**Hvis du vil gøre krav på din produktgaranti eller få produktsupport**




Kontakt IKEA's kundeservice. Du finder linket til selvbetjeningsportalen eller telefonnummeret på www.IKEA.com.

For at fuldføre din anmodning om service på selvbetjeningsportalen, og for lettere at finde oplysninger om dit produkt eller reservedele tilknyttet dit produkt, opfordrer vi dig til at notere IKEA-varenummeret (8 cifre) og serienummeret på produktetiketten.

I afsnittet Tekniske data / typeskilt kan du få flere oplysninger om, hvor typeskiltet er placeret.

**GEM KØBS-/LEVERINGSDOKUMENTET!**

Det er din købskvittering; garantien er ikke gyldig uden denne. Kvitteringen indeholder ligeledes navnet og IKEA-varenummeret (8-cifret kode) på alle købte apparater.

Læs omhyggeligt den tekniske dokumentation, der fulgte med dit apparat, før du kontakter os.

## Öryggisupplýsingar

Áður en tækið er notað skal lesa notkunarleiðbeiningarnar vandlega og kynna sér þær til að tryggja örugga notkun. Röng notkun getur leitt til meiðsla og skemmda. Geymið alltaf leiðbeiningarnar með tækinu til framtíðar jafnvel ef þið flytjið það eða seljið það.

- Þetta tæki er eingöngu ætlað fyrir matreiðslu.
- Þetta tæki er eingöngu hannað til notkunar innandyra á heimilum.
- Börn, 8 ára og eldri og fólk sem er hreyfihamlað, með skerta skynjun, skert andlega eða skortir reynslu og þekkingu mega aðeins nota heimilistækið ef þau hafa fengið leiðsögn eða leiðbeiningar um örugga notkun heimilistækisins og geri sér grein fyrir hættunum sem fylgja notkun þess. Halda skal frá börnum innan við 8 ára og fólki með mjög viðtæka og erfiða fötlun nema þau njóti stöðugrar umsjónar. Ekki leyfa börnum að leika sér með tækið.
- Gangið úr skugga um að tækið sé sett á þurrt og stöðugt yfirborð meðan það er í notkun og að loftræstiop séu ekki stífluð.

**⚠ VIÐVÖRUN!** Setjið barnalæsingu á til að hindra að ung börn og gæludýr kveiki óvart á helluborðinu.

## ⚠ VIÐVÖRUN

Eftirlitslaus notkun rafmagnstækja getur leitt til áhættu sem getur valdið alvarlegum meiðslum eða dauða.

Geymið tækið þar sem ung börn ná ekki til, sérstaklega meðan á notkun stendur og á meðan það kólnar.

**⚠ VARÚÐ:** heitt yfirborð, yfirborðin geta orðið heit á meðan.

**⚠ VIÐVÖRUN!** Ef sprungur eru í yfirborðinu, skal slökkva á helluborðinu til að komast hjá hugsanlegu raflosti. Vinsamlegast, hafðu samband við þjónustuver IKEA.

## ⚠ VARÚÐ

- EKKI bera eða færa tækið með pottum ofan á meðan það er að hita.
- EKKI nota þetta tæki í öðrum tilgangi en matreiðslu.
- EKKI stinga neinum vírum eða málmhlutum í loftinntak eða loftúttak tækisins.
- EKKI setja eða geyma eldfima vökva, mjög eldfim efni eða sambræðanlega hluti (t.d. plastfilmu, plast, ál) á eða nálægt tækinu.

## ATHUGIÐ

Hreinsið tækið og fjarlægja leifar með vatni og uppþvottaefni eftir hverja notkun. Fjarlægið einnig leifar af hreinsiefnum!

## ⚠ VIÐVÖRUN

VARÚÐ: Fylgjast verður með eldun. Skammtímaeldun þarf að vakta stöðugt. Hættulegt getur verið að elda á helluborðinu með feiti eða

olíu og getur valdið eldsvoða. ALDREI skal reyna að slökkva slíkan eld með vatni, heldur slökkva á helluborðinu og kæfa logann, t.d. með loki eða eldvarnarteppi.

⚠ **VIÐVÖRUN:** Eldhætta: Ekki geyma neitt á eldunarflötum.

Notendur með ígræddan gangráð ættu að halda efri hluta líkamans minnst 30 cm frá eldunarsvæðunum sem kveikt er á. Ekki nota tækið þegar hendurnar eru blautar og hafið yfirborð stjórnborðsins þurrt. Ef of mikið vatn er á stjórnborðstökkunum þá er ekki lengur hægt að nota það.

## ⚠ VARÚÐ

Gangið úr skugga um að tækið sé rafmagnslaust og hafi kólnað áður en það er þrifið. Ef það er ekki gert getur það valdið raflosti og bruna.

⚠ EKKI nota slípiefni, slípandi hreinsipúða, leysiefni eða málmhluti þegar þú þrífur tækið. Notaðu ekki gufuhreinsitæki.

- Gangið úr skugga um að rafmagnsinnstunga með viðeigandi spennu og jarðtengingu sé notuð. Nauðsynlegar upplýsingar er að finna á merkiplötu tækisins, sem er undir því.
- Ekki er ætlast til að helluborðið sé notað með aukatímastilli eða aðskildri, sérstakri fjarstýringu.
- EKKI vinna við heimilistækið með votum höndum eða þegar það er í snertingu við vatn.
- EKKI setja málmhluti, svo sem hnífa, gaffla, skeiðar og lok, á helluna, því þeir geta orðið heitir.
- EKKI nota tækið með tómum potti.
- EKKI nota tækið ef það er skemmt.
- Þetta tæki virkar á áhrifaríkan hátt í hæð á bilinu 0-2000 m.
- Það er eðlilegt að það heyrist smellir eða suð við notkun.
- EKKI gera viðgerðir sjálfur eða breyta / uppfæra tækinu til að koma í veg fyrir meiðsli og skemmdir á tækinu.
- EKKI tengja helluborðið með framlengingarsnúru og ekki leggja helluborðið með snúrunni yfir vinnusvæðin.

Hafðu samband við viðurkennda þjónustumiðstöð til að fá viðgerðir eða varahluti.

- Misnotkun getur valdið hugsanlegum meiðslum.
- Forðist leka á tengið.

Farið með þetta tæki á ábyrgan hátt á tilnefndan söfnunarstað fyrir raftæki.

## ATHUGIÐ

Aðeins viðurkennt starfsfólk má gera við eða taka tækið í sundur til að koma í veg fyrir eld, rafstuð eða meiðsli.

Óviðeigandi viðgerðir eða óheimilar breytingar á mikilvægum hlutum geta skert öryggi tækisins. Þetta getur valdið bilun, ofhitnun eða eldsvoða.

- EKKI nota tækið utandyra eða í minni hæð en 850 mm frá gólfi.

- EKKI nota tækið á meðan eldun stendur eða tengt það nær vatnslind (eins og krana/vaski) innan við 30 cm fjarlægð.
- Eftir notkun skal slökkva á helluborðinu og ekki treysta á pottaskynjarann.

Tækið er ætlað til notkunar á heimili og við svipaðar aðstæður, svo sem:

  - Í starfsmannaeldhúsum í verslunum, skrifstofum og öðru vinnuumhverfi;
  - Á bóndabæjum;
  - Af viðskiptavinum á hótelum, gistiheimilum og í annarskonar íbúðarhúsnæði;
  - Á gistiheimilum og þess konar umhverfi;
- Geymið tækið og snúruna þar sem börn yngri en 8 ára ná ekki til. Börn mega ekki framkvæma þrif og viðhald notenda.
- Eldunartæki ættu að vera staðsett á stöðugum stað og handföng látin snúa þannig að komið sé í veg fyrir að heitir vökvar hellist niður.
- Ef rafsnúran er skemmd þarf framleiðandi, þjónustufulltrúi eða einhverjir með hliðstæða löggildingu að skipta um hana til að forðast hættu.
- Ekki má sökkva tækinu í vatn.
- Forðist að setja tækið upp við hliðina á hurðum eða undir gluggum þar sem heitur pottur getur fallið af helluborðinu þegar hurðirnar og gluggarnir eru opnaðir.
- Fjarlægja skal allar umbúðir, límmiða og plastfilmu utan af helluborði fyrir notkun.

**Umhverfismálefni**

Endurvinnið efni með tákninu ♺. Settu umbúðirnar í viðeigandi gáma til að endurvinna þær. Hjálpaðu til við að vernda umhverfið og heilsu manna með því að endurvinna rafmagns- og rafeindatækjaúrgang.

Ekki má farga raftækjum sem merkt eru með tákninu  ásamt heimilisúrgangi. Skila skal vörunni til endurvinnslufyrirtækis eða hafa samband við yfirvöld á staðnum.

## Vörulýsing

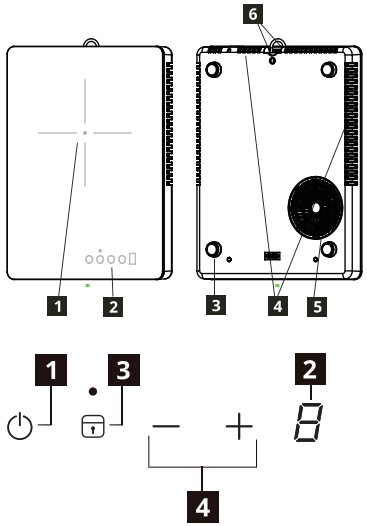


1. Hitunarsvæði
   Eldunarsvæði 160 mm, 2000 W
2. Stjórnborð
3. Sílikon-fætur
4. Loftúttak
5. Loftinntak
6. Snagi

**Fyrirkomulag stjórnborðs**

1. Biðstaða
2. Stilliskjár
3. Læsing / Barnalæsing
4. Hitastilling - / +

## Gaumljós

**Pottur rangt staðsettur eða vantar**
Táknið birtist ef potturinn hentar ekki til spaneldunar, er rangt staðsettur eða ekki af réttri stærð á viðkomandi eldunarsvæði.
Ef enginn pottur er skynjaður innan 60 sekúndna, eftir að valið hefur verið, slokknar á eldunarsvæðinu.

**Eftirhiti**
Ef skjárinn sýnir „H“ er eldunarsvæðið enn heitt. Þegar eldunarsvæðið kólnar, slokknar á skjánum.

**⚠ VIÐVÖRUN!** Hætta á bruna vegna afgangshita! Eftir að slökkt er á tækinu þarf eldunarsvæðið tíma til að kólna. Horfið á afgangshitavísinn [H].
Notið afgangshitann til að bræða mat eða halda honum heitum.
Ekki taka tækið úr sambandi án þess að bíða eftir að [H] fari af skjánum.

## Dagleg notkun

Barnalás er alltaf virkur þegar tækið er tengt við rafmagn og ekki í notkun.

**Tengja við innstunguna**
Eftir að innstungan er stungin í aðalrafmagnsnetið verður barnalæsingin virk. Ýttu á og haltu niðri á takkanum fyrir barnalæsingu í 3 sekúndur til að afvirkja hann. Skjárinn mun sýna „0“ eins og í biðstöðu og læsingarljósið mun slokkna. Þú getur núna stillt aflstig.
Ef þú ýtir á standby-hnappinn meðan helluborðið er í notkun, fer helluborðið í barnalæsiham.

**Hitastilling**
Ýtið á - eða + til að stjórna hitanum við eldamennskuna.

**Læsing / Hreinsunarhamur virkni**
Þegar eldunaraðstaðan er notuð geturðu læst stjórnborði, til dæmis til að hreinsa helluborðið. Það kemur í veg fyrir að hitastillingin breytist óvart.

**Sjálfvirkur biðhamur**
**Þessi virkni setur helluna sjálfkrafa í biðham ef:**

- EKKI er stillt á hita innan 10 sekúndna eftir að kveikt er á hellunni.
- EKKI var slökkt á eldunarsvæði eða ekki var breytt stillingu eftir 2 klst. eða ef yfirhitun verður (t.d. þegar allt sýður upp úr pönnu).

## Tæknileg gögn

Upplýsingar um vöru samkvæmt reglugerð ESB um visthönnun.

| | |
|---|---|
| Orkuhlutfall | 2000 W |
| Spennuhlutfall | 220 - 240 V~ |
| Tíðnihlutfall | 50 - 60 Hz |
| Dýpt | 350 mm |
| Breidd | 270 mm |
| Hæð | 45 mm |
| Nettó þyngd | 2,5 kg |

| | |
|---|---|
| Gerðarauðkenni | 14P12601 |
| Gerð helluborðs | Frístandandi spanhelluborð |
| Fjöldi eldunarsvæða | 1 |
| Hitunartækni | Spanstraumur |
| Þvermál hringlaga eldunarsvæða (Ø) | 160 mm |
| Orkunotkun á eldunarsvæði (EC rafmagnseldun) | 181,2 Wh/kg |
| Orkunotkun helluborðs (EC rafmagnshelluborð) | 181,2 Wh/kg |
| Aflnotkun í biðstillingu | 0,8 W |
| Hámarks tími sem þarf til að komast í viðeigandi orkusparnaðarham | 20 mín |

**Merkispjald**

Raðnúmer (byrjar á SN, 22-talna kóði)

Vörunúmer (8 stafa kóði)

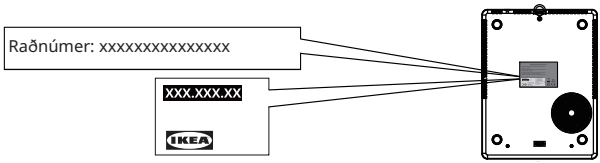


Mynd aðeins til viðmiðunar

## Umhirða og þrif

**⚠ VIÐVÖRUN!** Ekki má tækið vera hreinsað með gufuþrýstibúnaði eða háþrýstiþvottavélum.

**⚠ VIÐVÖRUN!** Oddhvassir hlutir og fægilögur mun skemma tækið. Hreinsið tækið og fjarlægja leifar með vatni og uppþvottaefni eftir hverja notkun. Fjarlægið einnig leifar af hreinsiefnum!

ⓘ Rispur eða dökkir blettir á keramikinu sem ekki er hægt að fjarlægja hafa ekki áhrif á starfsemi tækisins.

**Blettir og erfiðir blettir fjarlægðir:**

- Fjarlægja ætti strax matvæli sem innihalda sykur, plast, leifar af álpappír, besta tækið til að hreinsa gleryfirborð er skafa (fylgir ekki tækinu). Setjið sköfuna á yfirborð keramiksins í halla og fjarlægja leifar með því að renna blaðinu yfir yfirborði. Þurrkið tæki með rökum klút með smá uppþvottalegi. Nuddið tækið með hreinum þurrum klút í lokin.
- Fjarlægja ætti kalk-, vatns-, fitubletti, glansandi málmupplitun eftir að tækið hefur kólnað niður með hreinsiefni fyrir keramik eða ryðfríu stáli.

## Bilanaleit

| Vandamál | Möguleg orsök | Lausn |
|---|---|---|
| Heimilistækið virkar ekki. | Það vantar orku eða skammhlaup á heimilinu þínu. | Gakktu úr skugga um að straumrofi hafi ekki fallið. |
| | Meira en 10 sekúndur eru liðnar frá því að kveikt var á tækinu. | Kveikið aftur á tækinu. |
| | Barnalæsing er á. | Gakktu úr skugga um að Lás/ Barnalæsing sé ekki virk (sjá kafla „Lásvirkni/Barnalæsingarvirkni“). |
| | Nokkrir skynjarar voru snertir á sama tíma. | Snertu aðeins eitt skynjarasvæði í einu. |
| | Vatn eða leifar á glerinu | Gakktu úr skugga um að notendaviðmótið sé hreint og þurrt áður en það er notað. |
| Helluborðið starfar ekki. Villuboð: | Pottur eða panna henta ekki á spanhellur. | Gakktu úr skugga um að nota viðeigandi pottar og pönnur. |
| | Enginn pottur eða panna á eldunarsvæði eða botnþvermál undir 120 mm. | Gakktu úr skugga um að viðeigandi pottar eða pönnur séu á eldunarsvæðinu. |

Ef villa kemur upp, skaltu reyna að leysa hana með því að fylgja leiðbeiningum um bilanaleit í fullri útgáfu notendahandbókarinnar á www.ikea.com. Ef vandamálið varir, vinsamlegast hafðu samband við IKEA vegna þjónustu.

## IKEA ábyrgð

### Ef þú vilt nýta þér vörugarantíuna eða fá vöruþjónustu




Vinsamlegast hafðu samband við IKEA þjónustuver. Hlekkinn á sjálfsafgreiðsluportaliðinu eða símanúmerið finnur þú á www.IKEA.com.

Til að ljúka þjónustubeiðni þinni á sjálfsafgreiðslugáttinni og auðvelda leit að upplýsingum um vöruna þína eða varahlutum tengdum vörunni, hvetjum við þig til að skrá IKEA-vörunúmerið (8 stafa) og raðnúmerið á vörumerkingunni.

Í kaflanum Tæknilegar upplýsingar / merkingarskífa geturðu fundið hvar merkingarskífan er staðsett.

### GEYMIÐ KAUP-/AFHENDINGARGÖGN!

Þau eru staðfesting á kaupum, en ábyrgðin er ekki í gildi án þeirra. Á kvittuninni kemur einnig fram heiti og vörunúmer IKEA (8 stafa tala) fyrir hvert keypt heimilistæki.

Kynnið ykkur vandlega meðfylgjandi tæknilýsingu áður en haft er samband við okkur.

## Sikkerhetsinformasjon

Før du bruker apparatet, må du lese og gjør deg kjent med bruksanvisningen for sikker bruk. Feil bruk kan føre til personskader og materielle skader. Oppbevar alltid instruksjonene sammen med apparatet for senere referanse, selv om du flytter eller selger det.

- Dette apparatet er kun ment for tilberedningsformål.
- Dette apparatet er kun for innendørs husholdningsbruk.
- Dette apparatet kan brukes av barn som er fylt 8 år og personer med reduserte fysiske, sensoriske eller psykiske evner eller personer som mangler erfaring og kunnskap, så lenge de er under tilsyn eller får instruksjoner i sikker bruk av apparatet og forstår risikoene forbundet med bruken. Barn under 8 år, samt personer med svært omfattende og komplekse funksjonshemninger skal alltid holdes på avstand, med mindre de er under kontinuerlig tilsyn. Ikke la barna leke med apparatet.
- Sørg for at apparatet er plassert på en tørr, stabil overflate under bruk, og at ventilasjonsåpningene ikke er blokkert.

**⚠ ADVARSEL!** Aktiver barnesikringen for å unngå at små barn og dyr utilsiktet slår apparatet på.

## ⚠ ADVARSEL

Bruk av elektriske produkter uten tilsyn kan føre til risiko som kan medføre alvorlig personskade eller død.

Oppbevar apparatet utilgjengelig for små barn, spesielt under bruk, og la det kjøle seg ned.

**⚠ ADVARSEL:** varm overflate, overflatene kan bli varme under bruk.

**⚠ ADVARSEL!** Hvis overflaten er sprukket, må apparatet skrus av for å unngå elektrisk støt. Kontakt IKEAs kundeservice.

## ⚠ FORSIKTIG

- IKKE bær eller flytt apparatet med kokekar under oppvarming på toppen.
- IKKE bruk dette apparatet til noe annet enn matlaging.
- IKKE før inn ledninger eller metallobjekter i luftinntaket eller luftutslippet på apparatet.
- IKKE plasser eller oppbevar brennbare væsker, svært brennbare materialer eller ting som kan smelte (f.eks. plastfolie, plast, aluminium), på eller nær apparatet.

## MERK

Rengjør apparatet og fjern restene med vann og oppvasksåpe etter hver gangs bruk. Fjern også restene av rengjøringsmiddel!

# ⚠ ADVARSEL

FORSIKTIG: Kokeprosessen må overvåkes. En kort kokeprosess må overvåkes løpende. Matlaging med fett eller olje uten tilsyn kan være farlig og forårsake brann. Prøv ALDRI å slukke en brann med vann. Skru av apparatet og dekk flammen med et lokk eller brannteppe.

⚠ **ADVARSEL:** Fare for brann:
Ikke oppbevar gjenstander på kokeoverflatene.

Brukere som har operert inn pacemaker må holde overkroppen minst 30 cm unna induksjonskokesoner som er skrudd på. Bruk ikke apparatet med våte hender. Hold overflaten til kontrollpanelet tørr. Vannsøl på kontrollpanelet gjør at tastene ikke kan brukes.

# ⚠ FORSIKTIG

Sørg for at apparatet er strømløst og avkjølt før rengjøring. Hvis dette ikke gjøres, kan det føre til eksponering for elektrisk støt og brannskader.

⚠ IKKE bruk slipemidler, slipende svamper, løsemidler eller metallobjekter ved rengjøring av apparatet. Ikke bruk damprenser.

- Sørg for at du bruker en stikkontakt med riktig spenning og jording. Du finner viktig informasjon på typeskiltet på undersiden av apparatet.
- Apparatet er ikke beregnet på bruk med en ekstern tidtaker eller et separat fjernkontrollsystem.
- IKKE bruk apparatet med våte hender eller dersom det har kontakt med vann.
- IKKE plasser gjenstander av metall på koketoppen, f.eks. kniver, gafler, skjeer og grytelokk, da disse kan bli varme.
- IKKE bruk apparatet med en tom gryte.
- IKKE bruk apparatet hvis det er skadet.
- Dette apparatet fungerer effektivt i høyder mellom 0 – 2000 m.
- Klikkelyder eller susende lyder under drift er normalt.
- IKKE reparer apparatet selv eller endre/ oppdatere apparatet for å forhindre personskade og skade på apparatet.
- Koble IKKE til koketoppen med skjøteledninger. Plasser ikke koketoppen med ledningen liggende over arbeidsflater.

Kontakt et autorisert servicesenter for reparasjon eller reservedeler.

- Feil bruk kan forårsake potensiell skade.
- Unngå søl på kontakten.

Kast dette apparatet på ansvarlig måte på et angitt innsamlingssted for elektriske produkter.

# MERK

Kun autoriserte personer kan reparere eller demontere apparatet for å unngå brann, elektrisk støt eller skade.

Feil reparasjon eller uautoriserte endringer av viktige deler kan svekke apparatets sikkerhet. Dette kan

forårsake funksjonsfeil, overoppheting eller brann.

- IKKE bruk apparatet utendørs eller i høyder under 850 mm fra gulvet.
- IKKE bruk eller plasser apparatet (både under matlaging og når det bare er tilkoblet) nærmere enn 30 cm fra en vannkilde (f.eks. kran/vask).
- Etter bruk skal kokeplaten skrus av med kontrollen. Stol ikke på at kokekardetektoren gjør det for deg.

Dette apparatet er beregnet for bruk i hjem og lignende, deriblant følgende:

  - Personalkjøkken i butikker, kontorer og andre arbeidsplasser;
  - Gårdskjøkken;
  - Av gjester på hoteller, moteller eller andre overnattingsteder;
  - B&B-hoteller og lignende;

- Hold apparatet og ledningen til det utenfor rekkevidden til barn under 8 år. Rengjøring og brukervedlikehold skal ikke utføres av barn.
- Kjøkkenapparater bør plasseres stabilt med håndtakene plassert slik at det ikke blir søl fra varme væsker.
- Hvis strømtilførselen skades, må den erstattes av produsenten, et godkjent servicesenter eller tilsvarende kvalifiserte personer for å unngå potensielle farer.
- Apparatet må ikke senkes ned i vann.
- Unngå å plassere apparatet ved siden av dører og under vinduer. Varme kokekar kan bli skjøvet av koketoppen når døren eller vinduet åpnes.
- Fjern all emballasje, klistremerker og film fra apparatet før første bruk.

## Miljøinformasjon

Resirkulere materialer med symbolet ♺. Avhende innpakningen i aktuelle resirkuleringsbeholdere. Hjelp med å beskytte miljø og helse ved å resirkulere avfall fra elektronikk og elektroniske apparater.

Apparater som er merket med symbolet , skal ikke kastes sammen med husholdningsavfall. Lever produktet hos en lokal miljøstasjon, eller ta kontakt med kommunen.

## Produktbeskrivelse

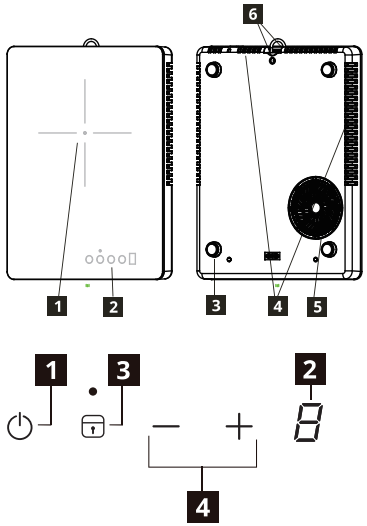


1. Oppvarmingssone
   Kokesone 160 mm, 2 000 W
2. Kontrollpanel
3. Silikonføtter
4. Luftutslipp
5. Luftinntak
6. Hengekrok

**Kontrollpanelets oppsett**

1. Standby
2. Effektvisning
3. Lås/barnesikring
4. Effektinnstilling - / +

## Indikatorer

**U Gryte er plassert feil eller mangler**

Dette symbolet vises dersom gryten ikke er egnet for induksjon, ikke er plassert riktig eller ikke er av passende størrelse for den valgte kokesonen. Dersom ingen gryte detekteres innen 60 sekunder fra valget er gjort, slås kokesonen av.

**H Gjenværende varme**

Dersom skjermen viser «H», er kokesonen fremdeles varm. Skjermen slås av når kokesonen er avkjølt.

**⚠ ADVARSEL!** Restvarmen kan forårsake brannskader! Kokesonen trenger tid for å kjøle seg ned etter at apparatet er skrudd av. Se på varmeindikatoren [H].

Bruk restvarmen til å smelte ting eller holde maten varm.

Koble ikke fra produktet før [H] forsvinner fra displayet.

## Daglig bruk

ⓘ

Barnesikringen er alltid aktiv når produktet er koblet til strøm og ikke er i bruk.

**Koble til stikkontakten**

Barnesikringen aktiveres når du setter inn støpselet i stikkontakten. Hold inne Barnesikring-knappen inne i 3 sekunder for å deaktivere den. Skjermen viser «0» i standbymodus og lås-indikatorlyset slukker. Du kan nå stille inn varmenivåer.
Hvis du trykker på standby-tasten mens koketoppen er i bruk, starter koketoppen barnesikring-modus.

— +

**Effektinnstilling**

Trykk på - eller + for å justere varmenivået under bruk.

**Lås/rengjøringsmodus-funksjon**
Når tilberedningssonen er i bruk kan du låse kontrollpanelet, for eksempel for å rengjøre koketoppen. Det forhindrer utilsiktet endring av varmenivået.

**Automatisk standbymodus**
**Funksjonen setter kokeplaten automatisk i ventemodus hvis:**

- Du ikke velger varmenivå innen 10 sekunder etter å ha slått på koketoppen.
- Du ikke bytter kokesone eller du ikke endrer varmenivået på 2 timer, eller ved overoppheting (f.eks. dersom en panne tørrkoker).

## Tekniske data

Produktinformasjon i henhold til EUs forordning om økodesign.

| | |
|---|---|
| Strømforsyning | 2 000 W |
| Spenning | 220 - 240 V~ |
| Frekvens | 50 - 60 Hz |
| Dybde | 350 mm |
| Bredde | 270 mm |
| Høyde | 45 mm |
| Nettovekt | 2,5 kg |

| | |
|---|---|
| Modellidentifisering | 14P12601 |
| Koketopptype | Frittstående induksjonstopp |
| Antall kokesoner | 1 |
| Varmeteknologi | Induksjon |
| Diameter på runde matlagingssoner (Ø) | 160 mm |
| Energiforbruket per kokesone (EC elektrisk tilberedning) | 181,2 Wh/kg |
| Energiforbruket til koketoppen (EC elektrisk koketopp) | 181,2 Wh/kg |
| Strømforbruk i standby-modus | 0,8 W |
| Maksimal tid som kreves for å nå gjeldende lav effektmodus | 20 min |

**Strømetikett**

Serienummer (starter med SN, 22-sifret kode)

Varenummer (8-sifret kode)

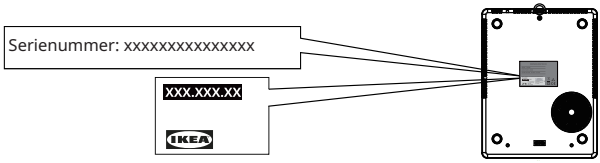


Bildet er kun for referanse

## Vedlikehold og rengjøring

**⚠ ADVARSEL!** Av sikkerhetsårsaker må du ikke rengjøre apparatet med dampvaskere eller høytrykksspylere.

**⚠ ADVARSEL!** Skarpe gjenstander og sterke rengjøringsmidler skader apparatet. Rengjør apparatet og fjern restene med vann og oppvasksåpe etter hver gangs bruk. Fjern også restene av rengjøringsmiddel!

ⓘ Permanente skraper eller mørke flekker på det keramiske glasset påvirker ikke funksjonaliteten.

**Fjerne restene og vanskelige flekker:**

- Plast, rester av aluminiumsfolie og mat som inneholder sukker må fjernes øyeblikkelig. Det beste verktøyet for å rengjøre glassoverflater er en skraper (følger ikke med apparatet). Plasser skraperen vinklet mot glassoverflaten og fjern restene ved å skyve bladet over overflaten. Tørk av apparatet med en fuktig klut og litt oppvaskmiddel. Tørk så av apparatet med en ren klut.
- Avleiringer, fett og metalliske misfarginger skal fjernes når apparatet har kjølt seg ned. Bruk rengjøringsmiddel for glass eller rustfritt stål.

## Feilsøking

| Problem | Mulig årsak | Løsning |
|---|---|---|
| Apparatet fungerer ikke. | Strømbrudd eller kortslutning i boligen din. | Kontroller at sikringen ikke har gått. |
| | Det har gått mer enn 10 sekunder siden apparatet ble skrudd på. | Skru apparatet av igjen. |
| | Barnesikringen er slått på. | Sørg for at Lås/barnesikring ikke er aktivert (se avsnittet «Låsefunksjon/ barnesikringsfunksjon»). |
| | Flere enn ett sensorfelt ble berørt samtidig. | Berør kun ett sensorområde om gangen. |
| | Vann eller rester på glassoverflaten | Sørg for at brukergrensesnittet er rent og tørt før bruk. |
| Apparatet slutter å fungere. Feilindikasjon:U | Kokekaret er ikke egnet for induksjon. | Sørg for å bruke egnede kokekar. |
| | Ingen kokekar på kokesonen eller kokekarets diameter er mindre enn 120 mm. | Sørg for at egnede kokekar er plassert på kokesonen. |

Hvis det oppstår en feil, prøv å løse den ved å følge feilsøkingsveiledningen i fullversjonen av bruksanvisningen på www.ikea.com. Hvis problemet vedvarer, kontakt IKEA for service.

## IKEA-Garanti

**Hvis du vil gjøre krav på produktgarantien din eller få produktsupport**




Kontakt IKEAs kundeservice. Du finner lenken til selvbetjeningsportalen eller telefonnummeret på www.IKEA.com.

For å fullføre forespørselen om service på selvbetjeningsportalen, og for enklere å finne informasjon om produktet ditt eller reservedeler tilknyttet produktet, ber vi deg merke deg IKEA-artikkelnummeret (8-sifret) og serienummeret på produktetiketten.

I avsnittet «Tekniske data/typeskilt» finner du hvor typeskiltet er plassert.

**TA VARE PÅ KJØPS-/ LEVERINGSDOKUMENTET!**

Det er ditt kjøpsbevis, garantien er ikke gyldig uten det. Kvitteringen inneholder også navnet og IKEA-varenummeret (8 sifre) for hvert apparat som er kjøpt.

Les nøye gjennom den tekniske dokumentasjonen som følger med apparatet ditt før du kontakter oss.

## Turvallisuustiedot

Ennen laitteen käyttöä lue käyttöohjeet ja tutustu niihin huolellisesti turvallisen käytön takaamiseksi. Väärä käyttö voi aiheuttaa tapaturmia ja vahinkoja. Pidä käyttöohjeet aina laitteen mukana tulevaa tarvetta varten, vaikka muuttaisit tai myisit laitteen.

- Tämä laite on tarkoitettu ainoastaan ruoanlaittoon.
- Laite on suunniteltu vain kotitalouskäyttöön sisätiloissa.
- Yli 8-vuotiaat lapset ja henkilöt, joiden fyysiset, aistinvaraiset ja henkiset ominaisuudet ovat heikentyneet, tai joilla ei ole riittävää kokemusta tai tietoa, saavat käyttää tätä laitetta, jos heitä valvotaan tai heille on annettu ohjeet laitteen turvallisesta käytöstä, ja he ymmärtävät käyttöön liittyvät vaarat. Laite on pidettävä alle 8-vuotiaiden lasten ja erittäin vakavasti vammaisten henkilöiden ulottumattomissa, ellei heitä valvota jatkuvasti. Älä anna lasten leikkiä kylmälaitteella.
- Varmista, että laite asetetaan kuivalle ja vakaalle pinnalle käytön aikana ja että laitteen tuuletusaukot eivät ole tukittuina.

**⚠ VAROITUS!** Ota lapsilukko käyttöön, jotta pienet lapset tai lemmikkieläimet eivät kytke laitetta vahingossa päälle.

## ⚠ VAROITUS

Sähkötuotteiden valvomaton käyttö voi altistaa vaaroille, joiden seurauksena voi olla vakava vamma tai kuolema.

Pidä laite pois pienten lasten ulottuvilta, erityisesti käytön ja jäähtymisen aikana.

**⚠ VAROITUS:** kuuma pinta, pinnat voivat kuumentua käytön aikana.

**⚠ VAROITUS!** Jos pinnassa on halkeamia, kytke laite pois päältä sähköiskuvaaran ehkäisemiseksi. Ota yhteyttä IKEA-asiakaspalveluun.

## ⚠ HUOMIO

- ÄLÄ kanna tai siirrä laitetta, jos sen päällä on keittoastia lämpenemässä.
- ÄLÄ käytä tätä laitetta muuhun kuin ruoanlaittoon.
- ÄLÄ työnnä mitään metallilankoja tai metalliesineitä laitteen ilmanotto- tai -ulostuloaukkoihin.
- ÄLÄ aseta syttyviä nesteitä, helposti syttyviä materiaaleja tai sulavia materiaaleja (kuten muovikalvoa, muovia tai alumiinia) laitteen päälle tai sen lähettyville tai säilytä niitä laitteen päällä tai sen lähettyvillä.

## HUOMAA

Puhdista laite ja poista ruoantähteet vedellä ja astianpesuaineella

aina käytön jälkeen. Poista myös puhdistusainejäämät!

## ⚠ VAROITUS

HUOMIO: Ruoan valmistumista tulee valvoa. Lyhytaikaista ruoan valmistumista on valvottava jatkuvasti. Rasvaa tai öljyä sisältävien ruokien liedelle vartioimatta jättäminen voi olla vaarallista ja aiheuttaa tulipalon. ÄLÄ KOSKAAN yritä sammuttaa tulipaloa vedellä, vaan kytke laite pois päältä ja peitä liekit esimerkiksi kannella tai sammutuspeitolla.

⚠ **VAROITUS**: Tulipalovaara: Älä säilytä mitään keittopintojen päällä.

Käyttäjien, joilla on implantoitu sydämentahdistin, on pidettävä ylävartalonsa vähintään 30 cm:n etäisyydellä päälle kytketyistä induktiokeittoalueista. Älä käytä laitetta märillä käsillä ja pidä ohjauspaneelin pinta kuivana. Ohjauspaneelin painikkeet menevät epäkuntoon, jos ne altistetaan suurelle määrälle vettä.

## ⚠ HUOMIO

Varmista, että laitteessa ei ole virtaa, ja että se on jäähtynyt ennen puhdistamista. Tämän laiminlyöminen voi aiheuttaa altistumisen sähköiskulle ja palovammoille.

⚠ ÄLÄ käytä laitteen puhdistamiseen hankaavia tuotteita, hankaussieniä, liuotinaineita tai metalliesineitä. Älä käytä höyrypesuria.

- Varmista, että käytössä on asianmukaisen jännitteen ja maadoituksen omaava pistorasia. Tarvittavat tiedot löytyvät laitteen alapuolella olevasta tyyppikilvestä.
- Laitetta ei ole tarkoitettu käytettäväksi ulkoisen ajastimen tai erillisen kauko-ohjausjärjestelmän avulla.
- ÄLÄ käytä laitetta märillä käsillä tai kun laite on kosketuksissa veden kanssa.
- ÄLÄ aseta metalliesineitä, kuten veitsiä, haarukoita, lusikoita tai kansia keittotason päälle, koska ne voivat kuumentua.
- ÄLÄ käytä laitetta, kun sen pata on tyhjä.
- ÄLÄ käytä laitetta, jos se on vioittunut.
- Laite toimii tehokkaasti 0–2 000 m korkeudella merenpinnasta.
- Napsahtelevat tai poreilevat äänen käytön aikana ovat normaaleja.
- ÄLÄ korjaa laitetta itse tai muuta/päivitä laitetta, jotta vältät loukkaantumiset ja laitteen vaurioitumisen.
- ÄLÄ liitä keittotasoa jatkojohtoon tai sijoita keittotasoa niin, että sen johto kulkee työtilojen poikki.

Ota yhteyttä valtuutettuun huoltoliikkeeseen korjaus- tai varaosa-asioissa.

- Väärä käyttö voi aiheuttaa tapaturman.
- Vältä vuotoja liittimen päälle.

Hävitä tämä laite vastuullisesti sähkötuotteita varten tarkoitetuissa keräyspisteissä.

# HUOMAA

Tulipalon, sähköiskun tai tapaturman välttämiseksi vain valtuutettu henkilöstö saa korjata tai purkaa laitetta.

Väärä korjaus tai luvattomat muutokset tärkeissä osissa voivat vaikuttaa laitteen turvallisuuteen. Tämä voi aiheuttaa toimintahäiriön, ylikuumenemisen tai tulipalon.

- ÄLÄ käytä laitetta ulkotiloissa tai alle 850 mm:n korkeudella lattiasta.
- ÄLÄ käytä tai sijoita laitetta ruoanlaiton aikana tai kytkettynä alle 30 cm:n etäisyydellä vesilähteestä (esim. hana/ allas).
- Kytke keittotaso käytön jälkeen pois päältä säätimien avulla, älä luota keittoastian tunnistimeen.

Tämä laite on tarkoitettu käytettäväksi kotona tai vastaavissa paikoissa, kuten:

  - Henkilöstökeittiöissä kaupoissa, toimistoissa ja muissa työympäristöissä.
  - Maatiloilla.
  - Asiakaskäyttöön hotelleissa, motelleissa ja muissa asuintyyppisissä ympäristöissä.
  - Aamiaismajoitusta tarjoavissa tiloissa.
- Pidä laite ja sen virtajohto alle 8-vuotiaiden lasten ulottumattomissa. Lapset eivät saa tehdä käyttäjän puhdistus- ja huoltotoimenpiteitä.
- Ruoanlaittolaitteet tulee sijoittaa vakaasti niin, että roiskeiden tai kuumien nesteiden osuminen niiden kahvoihin vältetään.
- Jos virtajohto vaurioituu, valmistajan tai sen valtuuttaman huoltopalvelun tai vastaavan pätevän henkilön on vaihdettava se vaaran välttämiseksi.
- Laitetta ei saa upottaa nesteeseen.
- Älä asenna laitetta ovien läheisyyteen tai ikkunoiden alle, sillä kuumat keittoastiat voivat pudota liedeltä, kun ovia ja ikkunoita avataan.
- Poista kaikki pakkausmateriaali, tarrat ja kalvot laitteesta ennen ensimmäistä käyttökertaa.

**Ympäristönsuojelu**

Kierrätä materiaalit, jotka on merkitty symbolilla ♺. Kierrätä pakkaus laittamalla se asianmukaiseen kierrätysastiaan. Suojele ympäristöä ja ihmisten terveyttä kierrättämällä sähkö- ja elektroniikkaromut.

Älä hävitä kotitalousjätteen mukana laitteita, joissa on symboli . Vie tuote paikalliseen kierrätyspisteeseen tai ota yhteys paikalliseen viranomaiseen.

## Tuotteen kuvaus

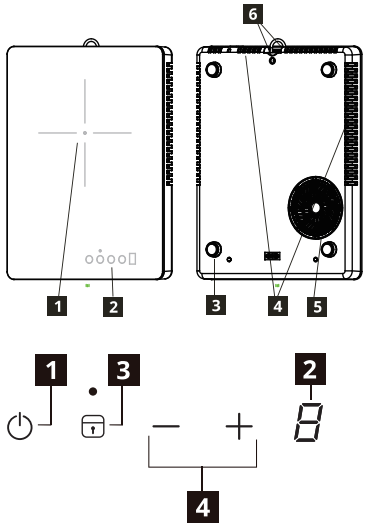


1. Kuumeneva alue
   Keittoalue 160 mm, 2 000 W
2. Käyttöpaneeli
3. Silikonijalat
4. Ilman ulostuloaukko
5. Ilmanottoaukko
6. Ripustuskoukku

**Käyttöpaneelin kuvaus**

1. Valmiustila
2. Tehotason näyttö
3. Lukko/lapsilukko
4. Tehotason asettaminen -/+

## Ilmaisimet

**Astia on väärin asetettu tai sitä ei ole**
Symboli ilmestyy, jos astia ei sovellu induktioliedelle, sitä ei ole asetettu oikein tai sen koko ei vastaa valitun keittoalueen kokoa. Jos astiaa ei tunnisteta 60 sekunnin kuluessa valinnan jälkeen, keittotaso kytkeytyy pois päältä.

**Jälkilämpö**
Jos näytössä näkyy ”H”, keittoalue on vielä kuuma. Näyttö sammuu, kun keittoalue jäähtyy.

**⚠ VAROITUS!** Jälkilämmön aiheuttama palovammavaara! Kun laite sammutetaan, keittoalueet tarvitsevat aikaa jäähtyäkseen kunnolla. Pidä silmällä jälkilämmön merkkivaloa [H].

Jälkilämpöä voi käyttää ruoan sulattamiseen ja lämpimänä pitämiseen.

Älä kytke laitetta irti ennen kuin merkintä [H] on poistunut näytöstä.

## Päivittäinen käyttö

Lapsilukko on aina aktiivinen, kun tuote on kytketty pistorasiaan eikä sitä käytetä.

**Pistorasiaan kytkeminen**
Kun pistoke on kytketty pistorasiaan, lapsilukko aktivoituu. Pidä lapsilukkopainiketta painettuna 3 sekunnin ajan poistaaksesi sen käytöstä, näyttö näyttää ”0” kuten valmiustilassa ja lukon merkkivalo sammuu. Voit nyt asettaa tehotasot.
Jos painat valmiustilan painiketta keittotason toimiessa, keittotaso siirtyy lapsilukkotilaan.

**Tehotason asettaminen**
Voit vaihtaa tehotasoa käytön aikana painamalla - tai +.

**Lukko-/puhdistustilatoiminto**
Voit lukita käyttöpaneelin keittotason ollessa toiminnassa esimerkiksi lieden puhdistamista varten. Se estää tehotason muuttamisen vahingossa.

**Automaattinen valmiustila**
**Toiminto siirtää keittotason valmiustilaan automaattisesti, jos:**

- ET aseta tehotasoa 10 sekunnin kuluessa keittotason päälle kytkemisestä.
- Jos et kytke keittotasoa pois päältä tai et vaihda tehotasoa 2 tunnin kuluttua tai jos keittotaso ylikuumenee (esim. keittoastia kiehuu kuiviin).

## Tekniset tiedot

Tuotetiedot EU:n ekosuunnitteluasetuksen mukaisesti.

| | |
|---|---|
| Nimellisteho | 2 000 W |
| Nimellisjännite | 220 - 240 V~ |
| Nimellistaajuus | 50 - 60 Hz |
| Syvyys | 350 mm |
| Leveys | 270 mm |
| Korkeus | 45 mm |
| Nettopaino | 2,5 kg |

| | |
|---|---|
| Mallin yksilöinti | 14P12601 |
| Keittotason tyyppi | Vapaasti seisova induktiokeittotaso |
| Keittoalueiden määrä | 1 |
| Kuumennustekniikka | Induktio |
| Pyöreiden keittoalueiden halkaisija (Ø) | 160 mm |
| Energiankulutus keittoaluetta kohden (EC electric cooking) | 181,2 Wh/kg |
| Keittotason energiankulutus (EC electric hob) | 181,2 Wh/kg |
| Virrankulutus valmiustilassa | 0,8 W |
| Enimmäisaika, joka tarvitaan siirtymiseen soveltuvaan virransäästötilaan | 20 min |

**Tyyppikilpi**

Sarjanumero (alkaa SN, 22-numeroinen koodi)

Tuotteen numero (8-numeroinen koodi)

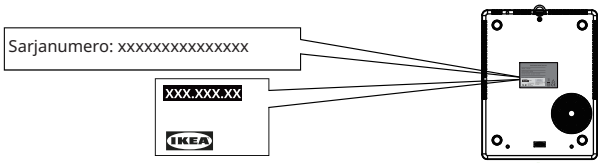


Piirustus vain viitteellinen

## Hoito ja puhdistus

**⚠ VAROITUS!** Turvallisuussyistä laitetta ei saa puhdistaa höyrypuhdistimilla tai painepesureilla.

**⚠ VAROITUS!** Terävät esineet ja hankaavat puhdistusaineet vahingoittavat laitetta. Puhdista laite ja poista ruoantähteet vedellä ja astianpesuaineella aina käytön jälkeen. Poista myös puhdistusainejäämät!

ⓘ Keraamisen lasipinnan naarmut ja tummat tahrat, joita ei voida poistaa, eivät vaikuta laitteen toimintaan.

**Lian ja pinttyneen lian poistaminen:**

- Sokerisen ruoan, muovin ja folion jäämät on poistettava heti. Paras työkalu lasipinnan puhdistukseen on kaavin (ei toimiteta laitteen mukana). Pitele kaavinta pienessä kulmassa keraamiseen lasipintaan nähden ja poista lika liu'uttamalla terää pintaa pitkin. Pyyhi laite kostealla liinalla ja pienellä määrällä astianpesuainetta. Kuivaa laite lopuksi puhtaalla liinalla.
- Kalkki, vesirenkaat, rasvaroiskeet ja metallimaiset kiiltävät läiskät tulee poistaa keraamiselle lasille tai ruostumattomalle teräkselle tarkoitetulla puhdistusaineella, kun laite on jäähtynyt.

## Vianmääritys

| Ongelma | Mahdollinen syy | Ratkaisu |
|---|---|---|
| Laite ei toimi. | Kodissasi on tapahtunut sähkökatko tai oikosulku. | Varmista, ettei sähköliitäntä ole lauennut. |
| | Laitteen päälle kytkemisestä on kulunut yli 10 sekuntia. | Kytke laite uudelleen päälle. |
| | Lapsilukko on kytketty päälle. | Varmista, että lukko/lapsilukko ei ole käytössä (katso kohta ”Lukko-/lapsilukkotoiminto”). |
| | Useita painikkeita kosketettiin samanaikaisesti. | Kosketa kerrallaan vain yhtä kosketusaluetta. |
| | Vettä tai jäämiä lasipinnalla | Varmista, että käyttöpaneeli on puhdas ja kuiva ennen käyttöä. |
| Laite lopettaa toiminnan. Virheilmoitus: | Keittoastia ei sovellu induktioon. | Varmista, että käytät sopivia keittoastioita. |
| | Ei keittoastiaa keittoalueella tai keittoastian halkaisija on alle 120 mm. | Varmista, että keittoalueelle on asetettu sopiva keittoastia. |

Jos ilmenee vika, yritä ratkaista se noudattamalla osoitteessa www.ikea.com olevan käyttöohjeen täydellisen version vianmääritysohjeita. Jos ongelma jatkuu, ota yhteyttä IKEA-myymälään huoltoa varten.

## IKEA-Takuu

**Jos haluat tehdä takuuvaatimuksen tai saada tuotetukea**




Ota yhteyttä IKEA-asiakaspalveluun. Löydät linkin itsepalveluportaaliin tai puhelinnumeron osoitteesta www.IKEA.com.

Jotta voit täyttää huoltopyynnön itsepalveluportaalissa ja löytää helpommin tietoja tuotteestasi tai siihen liittyvistä varaosista, suosittelemme, että merkitset muistiin tuotteen tyyppikilvestä löytyvän IKEA-tuotenumeron (8 numeroa) ja sarjanumeron.

Kohdasta Tekniset tiedot / tyyppikilpi näet, missä tyyppikilpi sijaitsee.

**SÄILYTÄ OSTOKUITTI / TOIMITUSASIAKIRJA!**

Se on todisteesi ostosta, ja se vaaditaan takuuta varten. Lisäksi kuitissa on kunkin ostetun laitteen nimi ja IKEA-tuotenumero (8-numeroa).

Ennen yhteydenottoa meihin tutustu huolellisesti laitteen mukana tuleviin teknisiin asiakirjoihin.

## Säkerhetsinformation

Läs igenom och bekanta dig med bruksanvisningen innan du använder produkten för att säkerställa säker användning. Felaktig användning kan leda till personskador eller materiella skador. Förvara alltid bruksanvisningen tillsammans med produkten, för framtida bruk, även om du flyttar eller säljer den.

- Den här produkten är endast avsedd för matlagning.
- Den här produkten är endast avsedd för användning inomhus i hemmiljö.
- Barn från 8 års ålder och personer med nedsatt fysisk, sensorisk eller mental förmåga, eller bristande erfarenhet och kunskap, kan använda produkten under uppsikt eller om de har fått instruktioner om hur produkten kan användas på ett säkert sätt och förutsatt att de förstår vilka faror det innebär. Håll barn under 8 år och personer med mycket omfattande och komplexa funktionsnedsättningar på behörigt avstånd från produkten, såvida de inte är under ständig uppsikt. Låt inte barn leka med produkten.
- Placera produkten på ett torrt, stabilt underlag under användning och se till att ventilationsöppningarna inte blockeras.

**⚠ VARNING!** Aktivera barnlåset för att undvika att små barn och husdjur oavsiktligt slår på produkten.

## ⚠ VARNING

Obevakad användning av elektriska produkter kan leda till allvarliga skador eller dödsfall.

Förvara produkten utom räckhåll för små barn, i synnerhet under användning och medan den svalnar.

**⚠ VARNING:** varm yta, ytorna kan bli heta under användning.

**⚠ VARNING!** Om ytan är sprucken måste du stänga av produkten för att undvika risken för elstötar. Kontakta kundtjänsten på IKEA.

## ⚠ VAR FÖRSIKTIG

- Bär eller flytta INTE produkten med kokkärl på under uppvärmning.
- Använd INTE produkten för andra ändamål än matlagning.
- För INTE in några kablar eller metallföremål i spishällens luftintag eller luftutlopp.
- Placera eller förvara INTE brännbara vätskor, mycket lättantändliga material eller smältbara föremål (t.ex. plastfilm, plast, aluminium) på eller i närheten av produkten.

## OBSERVERA

Rengör hällen och avlägsna rester med vatten och diskmedel efter varje användning. Avlägsna även rester från rengöringsmedel!

# ⚠ VARNING

VAR FÖRSIKTIG: Matlagningen måste ske under uppsikt. En kort tillagningsprocess måste övervakas kontinuerligt. Att laga mat med fett eller olja på en häll utan uppsikt kan vara farligt och leda till brand. Försök ALDRIG att släcka brand med vatten – stäng i stället av produkten och täck över elden med t.ex. ett lock eller en brandfilt.

⚠ **VARNING**: Brandrisk: Förvara inga föremål på spishällen.

Användare med inopererade pacemakers bör hålla överkroppen minst 30 cm från påslagna induktionszoner. Använd inte produkten med blöta händer och håll kontrollpanelens yta torr. Mycket vatten på kontrollpanelens knappar gör att de inte fungerar.

# ⚠ VAR FÖRSIKTIG

Se till att produkten är avstängd och har svalnat innan den rengörs. I annat fall kan det leda till elstötar eller brännskador.

⚠ Använd INTE slipande rengöringsmedel, skurborstar, lösningsmedel eller metallföremål för att rengöra produkten. Använd inte ångrengörare.

- Använd ett eluttag med rätt spänning och korrekt jordning. Nödvändig information finns på typskylten på produktens undersida.
- Produkten är inte avsedd att styras med hjälp av en extern timer eller ett separat fjärrkontrollsystem.
- Använd INTE produkten med våta händer eller när den är i kontakt med vatten.
- Lägg INTE metallföremål som knivar, gafflar, skedar eller lock på hällens yta eftersom de kan bli varma.
- Använd INTE produkten med en tom innergryta.
- Använd INTE produkten om den är skadad.
- Produkten fungerar effektivt på en höjd mellan 0 och 2 000 meter.
- Klickande eller fräsande ljud under drift är normala.
- Utför INTE reparationer på egen hand och gör inga ändringar eller uppgraderingar av produkten då detta kan orsaka personskador och skada produkten.
- Anslut INTE hällen med förlängningssladdar och placera inte hällen där sladden korsar arbetsytor.

Kontakta ett auktoriserat servicecenter för reparationer eller reservdelar.

- Felaktig användning kan leda till personskador.
- Undvik att spilla vätska på kontakten.

Kassera produkten på ett ansvarsfullt sätt och lämna den till en insamlingsplats för elektrisk utrustning.

# OBSERVERA

Låt endast behörig personal reparera eller demontera produkten för

att förhindra brand, elstötar eller personskador.

Felaktiga reparationer eller otillåtna modifieringar av viktiga delar kan äventyra produktens säkerhet. Detta kan leda till funktionsfel, överhettning eller brand.

- Använd INTE apparaten utomhus eller på lägre höjd än 850 mm från golvet.
- Använd eller placera INTE produkten inom 30 cm från en vattenkälla, till exempel en kran eller ett handfat, när den är i drift.
- Använd reglaget för att stänga av hällens värmeelement efter användning. Förlita dig inte på kokkärlsdetektorn.

Denna produkt är avsedd för användning i hushåll och liknande tillämpningar såsom:

  - Personalkök i butiker, kontor och andra arbetsmiljöer;
  - Lantbruksmiljöer;
  - Av gäster på hotell, motell och i andra typer av boenden;
  - På bed and breakfast-boenden;
- Håll produkten och sladden utom räckhåll för barn under 8 år. Rengöring och underhåll ska inte utföras av barn.
- Köksmaskiner ska placeras på ett stabilt underlag med handtagen placerade så att het vätska inte kan spillas ut.
- Om strömsladden är skadad måste den bytas ut av tillverkaren, dess serviceagent eller annan behörig person för att undvika fara.
- Produkten får inte doppas i vatten.
- Installera inte produkten intill dörrar och under fönster, eftersom heta köksredskap kan slås omkull och falla ned från hällen om dörrar eller fönster öppnas.
- Ta bort allt förpackningsmaterial, alla klistermärken och all plastfilm innan produkten används för första gången.

## Miljöhänsyn

Återvinn material med symbolen ♺. Lägg förpackningarna i lämpliga behållare för återvinning. Bidra till att skydda miljön och människors hälsa genom att återvinna avfall från elektriska och elektroniska produkter.

Det är inte tillåtet att slänga produkter med symbolen  i hushållssoporna. Lämna in produkten på närmaste återvinningsstation eller kontakta kommunkontoret.

## Beskrivning av produkten

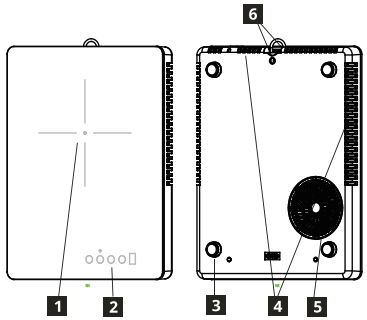


1. Uppvärmningsyta
   Matlagningszon 160 mm, 2 000 W
2. Kontrollpanel
3. Silikonfötter
4. Luftutsläpp
5. Luftintag
6. Krokhängare

**Kontrollpanelens layout**

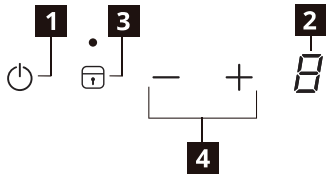


1. Vänteläge
2. Display för effektnivå
3. Lås/barnlås
4. Inställning av effektnivå - / +

## Indikeringar

**Kokkärl felaktigt placerat eller saknas**
Denna symbol visas om kokkärlet inte är lämpligt för användning på en induktionshäll, inte är korrekt placerat eller inte har en lämplig storlek för den valda matlagningszonen. Om inget kokkärl detekteras inom 60 sekunder efter valet stängs matlagningszonen av.

**Restvärme**
Om displayen visar ”H” är matlagningszonen fortfarande varm. När matlagningszonen svalnar slocknar displayen.

**⚠ VARNING!** Risk för brännskador från restvärme! När produkten har stängts av behöver matlagningszonerna lite tid att svalna. Titta på restvärmeindikatorn [H].

Använd restvärmen för smältning och för att hålla mat varm.

Dra inte ut sladden till produkten innan [H] har försvunnit från displayen.

## Daglig användning

Barnlåsfunktionen är alltid aktiv när produkten är inkopplad och inte används.

**Anslutning till eluttag**
När kontakten har satts in i ett eluttag aktiveras barnlåset. Håll barnlåsknappen intryckt i 3 sekunder för att inaktivera det. Displayen visar ”0” (viloläge) och låsindikatorlampan slocknar. Nu kan du ställa in effektnivåerna.
Om du trycker på standby-knappen när hällen är igång övergår den till barnlåsläge.

**Inställning av effektnivå**
Tryck på - eller + för att styra effektnivån under användning.

**Lås-/rengöringsläge**
När matlagningszonen används kan du låsa kontrollpanelen för att till exempel rengöra hällen. Detta förhindrar att effektnivån ändras av misstag.

**Automatiskt viloläge**
**Hällen går automatiskt över till viloläge om:**
- Ingen effektnivå ställs in inom 10 sekunder efter att hällen har slagits på.
- En matlagningszon inte stängs av eller om effektnivån inte ställs in inom 2 timmar, eller om överhettning uppstår (t.ex. när en kastrull torrkokar).

## Tekniska data

Produktinformation i enlighet med EU:s förordning om ekodesign.

| | |
|---|---|
| Märkeffekt | 2 000 W |
| Märkspänning | 220 - 240 V~ |
| Frekvens | 50 - 60 Hz |
| Djup | 350 mm |
| Bredd | 270 mm |
| Höjd | 45 mm |
| Nettovikt | 2,5 kg |

| | |
|---|---|
| Modellidentifiering | 14P12601 |
| Typ av häll | Fristående induktionshäll |
| Antal matlagningszoner | 1 |
| Uppvärmningsteknik | Induktion |
| Diameter på cirkulära matlagningszoner (Ø) | 160 mm |
| Energiförbrukning per matlagningszon (EF vid elektrisk matlagning) | 181,2 Wh/kg |
| Hällens energiförbrukning (EF för hällen) | 181,2 Wh/kg |
| Energiförbrukning i viloläge | 0,8 W |
| Den maximala tiden som krävs för att nå det tillämpliga lågeffektläget | 20 min |

**Typskylt**

Serienummer (börja med SN, 22-siffrig kod)

Artikelnummer (8-siffrig kod)

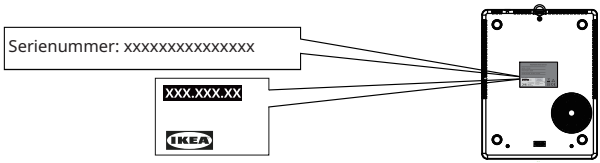


Bilden är endast för referens

## Skötsel och rengöring

⚠ **VARNING!** Av säkerhetsskäl får produkten inte rengöras med ångblästrare eller högtryckstvätt.

⚠ **VARNING!** Vassa föremål och rengöringsmedel med slipeffekt skadar produkten. Rengör hällen och avlägsna rester med vatten och diskmedel efter varje användning. Avlägsna även rester från rengöringsmedel!

ⓘ Repor eller mörka fläckar på glaskeramiken som inte kan avlägsnas påverkar inte produktens funktion.

**Borttagning av rester och envisa fläckar:**

- Livsmedel som innehåller socker samt plast och aluminiumfolie måste tas bort omedelbart. Det bästa verktyget för att rengöra glasytan är en skrapa (medföljer ej produkten). Placera skrapan vinklad mot glaskeramikytan och avlägsna rester genom att låta skrapans blad glida över ytan. Torka av hällen med en fuktad trasa och lite diskmedel. Torka till sist hällen med en ren trasa tills den är torr.
- Ringar från kalkavlagringar, vattenringar, fettstänk och metallglänsande missfärgningar bör avlägsnas efter att hällen har svalnat med hjälp av rengöringsmedel för glaskeramik eller rostfritt stål.

## Felsökning

| Problem | Möjlig orsak | Lösning |
|---|---|---|
| Produkten fungerar inte. | Strömavbrott eller kortslutning i strömkällan i bostaden. | Kontrollera att säkringen inte har löst ut. |
| | Mer än 10 sekunder har gått sedan hällen sattes på. | Sätt på hällen igen. |
| | Barnlåset är aktiverat. | Kontrollera att lås- eller barnlåsfunktionen inte är aktiverad (se avsnittet ”Låsfunktion/ barnlåsfunktion”). |
| | Flera sensorfält har rörts på samma gång. | Tryck endast på ett sensorområde i taget. |
| | Vatten eller rester på glasytan | Se till att användarpanelen är ren och torr före användning. |
| Hällen slutar fungera. Felindikering: | Kokkärlet är inte lämpligt för induktion. | Använd ett lämpligt kokkärl. |
| | Det finns inget kokkärl på matlagningszonen eller så är kokkärlets diameter mindre än 120 mm. | Placera ett lämpligt kokkärl på zonen. |

Om ett fel uppstår, försök att åtgärda det genom att följa anvisningarna för felsökning i den fullständiga bruksanvisningen på www.ikea.com. Kontakta IKEA för service om problem kvarstår.

## Garanti från IKEA

**Om du vill göra anspråk på din produktgaranti eller få produktsupport**




Kontakta kundtjänsten på IKEA. Du hittar länken till självbetjäningsportalen eller telefonnumret på www.IKEA.com.

För att du ska kunna slutföra din serviceförfrågan i självbetjäningsportalen och lättare hitta information om din produkt eller reservdelar till den, ber vi dig att anteckna artikelnumret från IKEA (8 siffror) och serienumret som finns på produktetiketten.

I avsnittet Tekniska data/typskylt visas typskyltens placering.

**SPARA INKÖPS- OCH LEVERANSKVITTOT!**

Det är ditt inköpsbevis. Garantin gäller inte utan det. På kvittot visas även namnet och artikelnumret från IKEA (8 siffror) för varje produkt som köpts.

Vi ber dig att noga läsa igenom den tekniska dokumentationen som medföljer produkten innan du kontaktar oss.

## Bezpečnostní informace

Před použitím spotřebiče si pečlivě přečtěte návod k obsluze a seznamte se s ním, abyste zajistili bezpečné používání. Nesprávné použití může vést ke zranění a poškození. Tyto pokyny uchovávejte vždy se spotřebičem pro budoucí použití, i když se přestěhujete nebo spotřebič prodáte.

- Tento spotřebič je určen pouze k vaření.
- Tento spotřebič je navržen pouze pro použití v interiéru domácnosti.
- Tento spotřebič mohou používat děti od 8 let a osoby s omezenými fyzickými, smyslovými nebo duševními schopnostmi, nebo bez patřičných zkušeností a znalostí, pokud jim byl poskytnut dohled nebo pokyny týkající se použití spotřebiče bezpečným způsobem a pokud rozumí případnému nebezpečí. Pokud nejsou děti do 8 let a osoby s velmi silným a komplexním postižením pod nepřetržitým dozorem, neměly by mít ke spotřebiči přístup. Zabraňte dětem si se spotřebičem hrát.
- Zajistěte, aby byl spotřebič během používání umístěn na suchém stabilním povrchu a aby nebyly blokovány ventilační otvory.

**⚠ VAROVÁNÍ!** Aktivujte dětský zámek, abyste zabránili nechtěnému zapnutí spotřebiče malými dětmi nebo domácími zvířaty.

## ⚠ VAROVÁNÍ

Používání elektrických spotřebičů bez dozoru může vést k vystavení rizikům, která mohou mít za následek vážná zranění nebo smrt.

Spotřebič uchovávejte mimo dosah malých dětí, zejména během používání a chladnutí.

**⚠ UPOZORNĚNÍ:** horký povrch, povrchy se mohou během provozu zahřát.

**⚠ VAROVÁNÍ!** Pokud je povrch popraskaný, spotřebič vypněte, abyste zabránili nebezpečí úrazu elektrickým proudem. Obraťte se na zákaznickou podporu IKEA.

## ⚠ UPOZORNĚNÍ

- NEPŘENÁŠEJTE ani nepřemisťujte spotřebič s nádobím umístěným na něm během ohřevu.
- NEPOUŽÍVEJTE spotřebič k jinému účelu než k vaření.
- NEVKLÁDEJTE do otvorů přívodu ani odvodu vzduchu varné desky žádné dráty ani jiné kovové předměty.
- NEPOKLÁDEJTE ani neskladujte hořlavé tekutiny, vysoce hořlavé materiály či materiály, které se mohou tavit (např. plastové folie, plasty, hliník), na spotřebiči nebo v jeho blízkosti.

## POZOR

Spotřebič po každém použití vyčistěte vodou a čisticím prostředkem. Odstraňte také zbytky čisticích prostředků!

## ⚠ VAROVÁNÍ

UPOZORNĚNÍ: Na proces vaření je nutné dohlížet. Při krátkém vaření je nutné udržovat neustálý dohled. Ponecháte-li nádobu s tukem nebo olejem na sporáku bez dozoru, hrozí nebezpečí požáru. NIKDY se nepokoušejte uhasit oheň vodou. Místo toho spotřebič vypněte a poté oheň přikryjte například pokličkou nebo protipožární dekou.

⚠ **VAROVÁNÍ**: Nebezpečí požáru: Na varném povrchu nic neskladujte.

Uživatelé s implantovanými kardiostimulátory musí udržovat horní polovinu těla minimálně 30 cm od zapnutých indukčních varných zón. Spotřebič nepoužívejte, pokud máte mokré ruce, povrch panelu s ovládacími prvky udržujte suchý. Pokud bude na tlačítkách ovládacího panelu velké množství vody, nebudou fungovat.

## ⚠ UPOZORNĚNÍ

Před čištěním se ujistěte, že je spotřebič odpojen od napájení a vychladlý. V opačném případě může dojít k úrazu elektrickým proudem a popáleninám.

⚠ Při čištění spotřebiče NEPOUŽÍVEJTE abrazivní prostředky, abrazivní čisticí houbičky, rozpouštědla ani kovové předměty. Nepoužívejte parní čistič.

- Ujistěte se, že používáte elektrickou zásuvku s vhodným napětím a uzemněním. Požadované informace najdete na typovém štítku umístěném na spodní straně spotřebiče.
- Spotřebič není určen k ovládání pomocí externího časovače ani samostatného systému dálkového ovládání.
- NEOVLÁDEJTE spotřebič vlhkýma rukama ani jej neovládejte, je-li v kontaktu s vodou.
- NEPOKLÁDEJTE kovové předměty, jako jsou nože, vidličky, lžíce a pokličky, na povrch varné desky, protože se mohou zahřát.
- NEOVLÁDEJTE spotřebič s prázdnou nádobou.
- NEPOUŽÍVEJTE spotřebič, je-li poškozený.
- Tento spotřebič funguje efektivně v nadmořských výškách mezi 0 a 2 000 m.
- Cvakání nebo syčení během provozu je normální.
- NEOPRAVUJTE spotřebič sami ani jej neupravujte či do něj nezasahujte, aby nedošlo k úrazu a poškození spotřebiče.
- NEPŘIPOJUJTE varnou desku prodlužovacím kabelem a neumisťujte ji tak, aby napájecí kabel procházel pracovním prostorem.

Ohledně opravy nebo výměny dílů kontaktujte autorizované servisní středisko.

- Nesprávné použití může způsobit zranění.
- Zabraňte rozlití tekutin na konektor.

Tento spotřebič zlikvidujte zodpovědně v určeném sběrném místě pro elektrické výrobky.

## POZOR

Aby se zabránilo požáru, úrazu elektrickým proudem nebo zranění, smí spotřebič opravovat nebo rozebírat pouze oprávněný personál.

Nesprávná oprava nebo neoprávněné změny důležitých dílů mohou ohrozit bezpečnost spotřebiče. Může dojít k poruše, přehřátí nebo požáru.

- NEPOUŽÍVEJTE spotřebič venku ani ve výšce nižší než 850 mm od podlahy.
- NEPOUŽÍVEJTE ani neumisťujte spotřebič během vaření ani jej nepřipojujte blíže než 30 cm ke zdroji vody (např. kohoutek/ dřez).
- Po použití vypněte plotýnky sporáku jejich ovládacími prvky a nespoléhejte se na detektor přítomnosti nádoby.

Tento spotřebič je určen pro použití v domácnosti a k podobným účelům, jako jsou:

- Kuchyňské prostory zaměstnanců v obchodech, kancelářích a jiných pracovních prostředích;
- Zážitkové farmy;
- Využití klienty v hotelech, motelech nebo jiných typech prostředí poskytujících ubytování;
- Ubytování poskytující nocleh se snídaní;

- Spotřebič a jeho kabel udržujte mimo dosah dětí mladších 8 let. Čištění a uživatelskou údržbu nesmí provádět děti.
- Varné spotřebiče by měly být umístěny stabilně s rukojeťmi tak, aby nedošlo k rozlití horkých tekutin.
- Pokud je napájecí kabel poškozen, musí jej vyměnit výrobce, jeho autorizované servisní středisko nebo podobně kvalifikované osoby, aby se předešlo možnému nebezpečí.
- Spotřebič nesmí být ponořen do vody.
- Spotřebič neinstalujte vedle dveří a pod okny, při jejich otevření by mohlo dojít ke shození horkého kuchyňského nádobí.
- Před prvním použitím ze spotřebiče sejměte veškerý obalový materiál, nálepky a ochrannou fólii.

## Ekologické informace

Materiály označené symbolem ♺ recyklujte. Obaly recyklujte vložením do příslušného kontejneru. Pomozte recyklací odpadu elektrických a elektronických spotřebičů chránit životní prostředí a lidské zdraví.

Nelikvidujte společně s domovním odpadem spotřebiče označené symbolem . Vraťte spotřebič do místního recyklačního zařízení nebo se obraťte na místní úřad.

## Popis spotřebiče

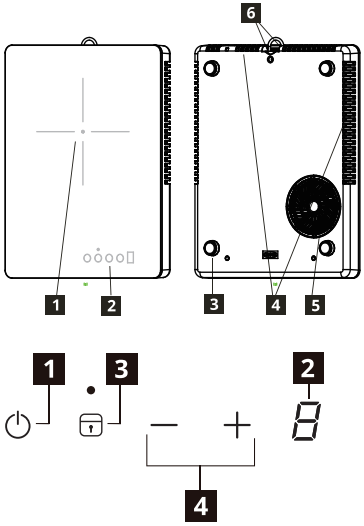





1. Zóna ohřevu
   Zóna vaření 160 mm, 2 000 W
2. Ovládací panel
3. Silikonové nožičky
4. Odvod vzduchu
5. Přívod vzduchu
6. Věšák

**Vzhled ovládacího panelu**

1. Pohotovostní režim
2. Zobrazení úrovně výkonu
3. Zámek / Dětský zámek
4. Nastavení úrovně výkonu - / +

## Kontrolky

**U Hrnec je nesprávně umístěn nebo chybí**

Tento symbol se zobrazí v případě, že hrnec není vhodný pro indukční vaření, je nesprávně umístěn nebo nemá příslušnou velikost pro vybranou varnou zónu. Pokud k detekci hrnce nedojde do 60 sekund od nastavení volby, varná zóna se vypne.

**H Zbytkové teplo**

Pokud se zobrazuje hodnota „H“, je varná zóna stále horká. Jakmile varná zóna zchladne, zobrazení se vypne.

**⚠ VAROVÁNÍ!** Nebezpečí popálení zbytkovým teplem! Po vypnutí spotřebiče je nutno nechat varné zóny chvíli vychladnout. Sledujte kontrolku zbytkového tepla [H].

Zbytkové teplo používejte pro rozmrazování potravin a zahřívání jídla.

Pokud je na displeji stále zobrazena kontrolka zbytkového tepla [H], spotřebič neodpojujte.

## Každodenní používání

Funkce dětského zámku je vždy aktivní, pokud je spotřebič připojen k napájení a není používán.

**Zapojení do zásuvky**
Po zapojení zástrčky do elektrické zásuvky se aktivuje dětský zámek. Pro deaktivaci stiskněte a podržte tlačítko dětského zámku po dobu 3 sekund; na displeji se zobrazí „0“ jako v pohotovostním režimu a indikátor zámku zhasne. Nyní můžete nastavit úrovně výkonu.

Pokud během provozu varné desky stisknete tlačítko pohotovostního režimu, varná deska přejde do režimu dětského zámku.

— +

**Nastavení úrovně výkonu**
Stisknutím tlačítka - nebo + ovládáte během provozu úroveň výkonu.

**Funkce režimu zámku/čištění**
Je-li varná zóna v provozu, můžete ovládací panel uzamknout, například z důvodu čištění varné desky. Zabraňuje se tak náhodné změně nastavení úrovně výkonu.

**Automatický pohotovostní režim**
**Funkce automaticky přepne varnou desku do pohotovostního režimu, pokud:**

- Po zapnutí varné desky jste do 10 sekund NENASTAVILI úroveň výkonu.
- Nevypnuli jste varnou zónu, po dobu 2 hodin jste NEZMĚNILI úroveň výkonu nebo došlo k přehřátí (například není-li v hrnci žádný obsah).

## Technické údaje

Informace o výrobku podle nařízení EU o ekodesignu.

| | |
|---|---|
| Jmenovitý příkon | 2 000 W |
| Jmenovité napětí | 220 - 240 V~ |
| Jmenovitý kmitočet | 50 - 60 Hz |
| Hloubka | 350 mm |
| Šířka | 270 mm |
| Výška | 45 mm |
| Hmotnost netto | 2,5 kg |

| | |
|---|---|
| Identifikace modelu | 14P12601 |
| Typ varné desky | Volně stojící indukční varná deska |
| Počet varných zón | 1 |
| Technologie ohřevu | Indukce |
| Průměr kruhových varných zón (Ø) | 160 mm |
| Spotřeba energie na varnou zónu (EC electric cooking) | 181,2 Wh/kg |
| Spotřeba energie varné desky (EC electric hob) | 181,2 Wh/kg |
| Spotřeba energie v pohotovostním režimu | 0,8 W |
| Maximální doba potřebná k dosažení použitelného režimu nízké spotřeby energie | 20 min |

**Typový štítek**

Sériové číslo (začíná písmeny „SN“, 22místné číslo)

Číslo výrobku (8místné číslo)

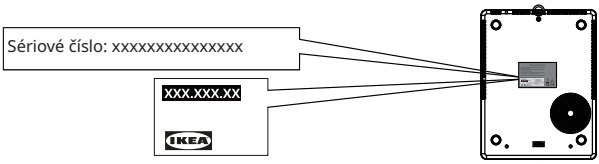


Obrázek slouží pouze k referenčním účelům

## Údržba a čištění

**⚠ VAROVÁNÍ!** Z bezpečnostních důvodů nepoužívejte čisticí přístroje na páru nebo vysokotlaká čisticí zařízení.

**⚠ VAROVÁNÍ!** Ostré předměty a hrubé čisticí prostředky mohou spotřebič poškodit. Spotřebič po každém použití vyčistěte vodou a čisticím prostředkem. Odstraňte také zbytky čisticích prostředků!

ⓘ Škrábance nebo tmavé skvrny, které nelze ze sklokeramické desky odstranit, nemají na funkci spotřebiče žádný vliv.

**Odstranění nečistot a usazenin:**

- Potraviny obsahující cukr, plasty a zbytky alobalu musí být odstraněny okamžitě, nejlepším nástrojem pro čištění skleněných povrchů je škrabka (není dodávána s tímto spotřebičem). Škrabku položte ve vhodném úhlu na povrch sklokeramické desky a posouváním čepele po povrchu odstraňte nečistoty. Spotřebič otřete navlhčenou utěrkou a malým množstvím čisticího prostředku. Nakonec spotřebič vysušte čistou utěrkou.
- Kroužky tvořené vodním kamenem, vodou, potřísnění tuky a kovově lesklé zbarvení musíte po vychladnutí spotřebiče odstranit pomocí čističe na sklokeramické desky nebo nerezovou ocel.

## Řešení potíží

| Problém | Možná příčina | Řešení |
|---|---|---|
| Spotřebič nefunguje. | Výpadek proudu nebo zkrat elektrického proudu ve Vaší domácnosti. | Zkontrolujte, že nedošlo k vypnutí přívodu elektřiny. |
| | Od zapnutí spotřebiče uplynulo více než 10 sekund. | Zapněte spotřebič znovu. |
| | Je zapnutý dětský zámek. | Zkontrolujte, zda není zapnutý Zámek / Dětský zámek (viz část „Funkce zámku / Funkce dětského zámku“). |
| | Dotkl/a jste se několik senzorových polí najednou. | Dotýkejte se v jedné chvíli pouze jedné oblasti senzoru. |
| | Na skleněném povrchu je voda nebo zbytky. | Před použitím se ujistěte, že je ovládací panel čistý a suchý. |
| Spotřebič přestane fungovat. Indikace chyby: | Nádobí není vhodné pro indukční varné desky. | Zkontrolujte, že používáte vhodné kuchyňské nádobí. |
| | Na varné zóně není umístěno žádné nádobí nebo je průměr nádobí menší než 120 mm. | Zkontrolujte, že je na varné zóně umístěno vhodné nádobí. |

Pokud dojde k závadě, pokuste se ji vyřešit podle pokynů pro odstraňování závad v úplné verzi návodu k obsluze na webu www.ikea.com. Pokud problém přetrvává, kontaktujte prosím IKEA ohledně servisu.

## Záruka IKEA

**Pokud chcete uplatnit záruku na výrobek nebo k němu získat podporu**




Obraťte se na zákaznickou podporu IKEA, odkaz na samoobslužný portál nebo telefonní číslo najdete na webu www.IKEA.com.

Důrazně doporučujeme si poznamenat číslo výrobku IKEA (8 číslic) a sériové číslo na štítku výrobku, abyste mohli požádat o servis na samoobslužném portálu a snáze našli informace o výrobku nebo o náhradních dílech k němu.

V části Technické údaje / typový štítek najdete, kde se typový štítek nachází.

**USCHOVEJTE SI DOKLAD O KOUPI / DODÁNÍ!**

Je to váš doklad o koupi a bez něj nebude záruka platná. Na dokladu je rovněž uveden název a číslo výrobku IKEA (8 číslic) pro každý zakoupený spotřebič.

Než se na nás obrátíte, přečtěte si pozorně technickou dokumentaci dodanou se spotřebičem.

## Información de seguridad

Para un uso seguro del aparato, lea detenidamente y familiarícese con el manual de instrucciones antes de su utilización. Un uso inadecuado puede causar lesiones personales y daños materiales. Conserve siempre las instrucciones junto con el aparato para futuras consultas, incluso si se muda o lo vende.

- Este aparato ha sido diseñado exclusivamente para cocinar.
- Este aparato sirve solo para un uso doméstico y en interiores.
- Este aparato puede ser utilizado por niños mayores de 8 años y por personas cuyas capacidades físicas, sensoriales o mentales reducidas o que carezcan de la experiencia y conocimientos suficientes para utilizarlo, siempre que cuenten con supervisión o se les proporcione instrucciones sobre el uso seguro del aparato y comprendan los riesgos que acarrea. Los niños menores de 8 años y las personas con discapacidades importantes y complejas deben mantenerse alejados del aparato, a menos que sean supervisados continuamente. No deje que los niños jueguen con el aparato.
- Durante su uso, coloque el aparato sobre una superficie que esté seca y sea estable, asegurándose de que nada bloquee las salidas de aire.

⚠ **¡ADVERTENCIA!** Active el bloqueo para niños para evitar que los niños pequeños y las mascotas puedan encender el aparato de forma involuntaria.

## ⚠ ADVERTENCIA

El manejo de aparatos eléctricos sin la debida supervisión implica graves riesgos, incluyendo la posibilidad de sufrir lesiones mortales.

Mantenga el aparato fuera del alcance de los niños, tanto durante su funcionamiento como en el periodo de enfriamiento posterior.

⚠ **ADVERTENCIA:** superficie caliente, las superficies pueden calentarse durante su uso.

⚠ **¡ADVERTENCIA!** Si la superficie está agrietada apague el aparato para evitar la posibilidad de descargas eléctricas. Por favor, contacte con el servicio de atención al cliente de IKEA.

## ⚠ PRECAUCIÓN

- NO transporte ni mueva el aparato con utensilios de cocina encima mientras esté calentando.
- NO utilice este aparato para otro fin que no sea cocinar.
- NO inserte ningún objeto metálico ni cables en la entrada o salida de aire de la placa de cocina.
- NO coloque ni guarde sobre el aparato o en sus proximidades líquidos inflamables, materiales altamente inflamables u objetos que se puedan fundir (por ejemplo film plástico, plástico o aluminio).

# ATENCIÓN

Limpie el aparato y elimine los residuos con agua y lavavajillas después de cada uso. ¡Elimine todos los residuos de agentes limpiadores!

# ⚠ ADVERTENCIA

PRECAUCIÓN: El proceso de cocción se debe supervisar. Si el proceso de cocción es corto, se debe supervisar permanentemente. Una comida que contenga grasa o aceite desatendida sobre la placa puede resultar peligrosa y comenzar a arder. NUNCA intente apagar un fuego con agua; apague el aparato y cubra el fuego, por ejemplo, con una tapa o con una manta ignífuga.

⚠ **ADVERTENCIA:** Peligro por incendio: No almacene utensilios sobre las superficies de cocción.

Los usuarios que utilicen marcapasos deben mantener la parte superior de su cuerpo a una distancia mínima de 30 cm de las zonas de inducción que estén encendidas. No maneje el aparto con las manos húmedas y mantenga seca la superficie del panel de control. Mucha agua sobre las teclas de control provocará que no puedan utilizarse.

# ⚠ PRECAUCIÓN

Antes de limpiar el aparato, compruebe que esté apagado, desenchufado y se haya enfriado por completo. De lo contrario, podría sufrir descargas eléctricas y quemaduras.

⚠ NO utilice productos abrasivos, estropajos abrasivos, disolventes ni objetos metálicos para limpiar el aparato. No utilice limpiadores a vapor.

- Verifique que el enchufe utilizado cuente con el voltaje correcto y una conexión a tierra apropiada. La información requerida se encuentra en la Placa de características del aparato, situada en la parte inferior del mismo.
- Este aparato no está diseñado para que funcione usando un temporizador externo o un sistema independiente de control a distancia.
- NO utilice el aparato si tiene las manos mojadas o si ha estado en contacto con agua.
- NO coloque objetos metálicos como cuchillos, tenedores, cucharas y tapas sobre la superficie de la placa de cocción, ya que pueden calentarse.
- NO utilice el aparato con el recipiente vacío.
- NO utilice el aparato si presenta daños.
- Este aparato funciona correctamente entre los 0 y los 2000 metros de altitud.
- La emisión de sonidos similares a clics o burbujeos es una característica normal del equipo en funcionamiento.
- NO realice reparaciones usted mismo ni modifique/actualice el aparato para evitar lesiones y daños al aparato.

- NO conecte la placa de inducción usando cables alargadores, ni coloque el cable atravesando las zonas de trabajo.

Para reparaciones o adquisición de repuestos, diríjase a un centro de servicio técnico autorizado.

- Un uso inadecuado puede causar lesiones.
- Evite las salpicaduras en el conector.

Este aparato debe desecharse de manera responsable en un centro especial de recogida de residuos eléctricos.

# ATENCIÓN

Para prevenir incendios, descargas eléctricas o lesiones, las reparaciones o el desmontaje del aparato debe ser realizado exclusivamente por personal cualificado.

Modificar o reparar de forma inadecuada los componentes principales puede comprometer la seguridad del equipo. Esto puede provocar un mal funcionamiento, calentamiento excesivo o incendios.

- NO utilice el aparato en exteriores ni a una altura inferior a 850 mm sobre el suelo.
- NO use ni coloque la placa de inducción durante su funcionamiento, ni la conecte a menos de 30 cm, de una fuente de agua (como un grifo o fregadero).
- Después de su uso, apague la placa desde el panel de mandos y no confíe en el detector de recipientes.

Este aparato está concebido para utilizarse en entornos domésticos y similares, como:

  - Zonas de cocina para empleados en tiendas, oficinas y otros entornos de trabajo;
  - Granjas;
  - Por clientes de hoteles, moteles y otros entornos residencias similares;
  - En alojamientos tipo bed and breakfast;

- Mantenga el aparato y su cable fuera del alcance de los niños menores de 8 años. La limpieza y el mantenimiento no deben ser realizados por niños.
- Los aparatos de cocina deben colocarse en una posición estable y con las asas de modo que no se produzcan derrames de líquidos calientes.
- Si el cable de alimentación presenta algún daño, para evitar riesgos, deberá ser el fabricante, su servicio técnico autorizado o un profesional cualificado quien lo cambie.
- El aparato no debe sumergirse en líquidos.
- Evite instalar el dispositivo cerca de puertas y debajo de ventanas, ya que, cuando están abiertas, los recipientes pueden ser golpeados y caer de la placa.
- Antes del primer uso, retire todo el embalaje, las pegatinas y las cintas del aparato.

## Cuestiones medioambientales

Recicle materiales con el símbolo ♺. Elimine el embalaje en contenedores establecidos para reciclaje. Ayude a proteger el medioambiente y la salud humana mediante el reciclaje de los residuos de aparatos eléctricos y electrónicos.

No elimine los aparatos marcados con el símbolo junto con los residuos domésticos.

Lleve el producto al centro de reciclaje local o póngase en contacto con la oficina municipal.

## Descripción del producto

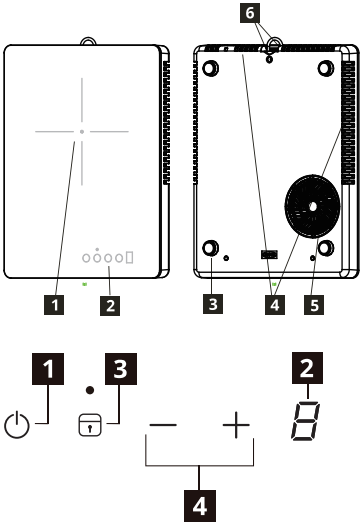


1. Área de calor
   Zona de cocción 160 mm, 2000 W
2. Panel de control
3. Patas de silicona
4. Salida de aire
5. Entrada de aire
6. Gancho para colgar

**Diseño del panel de control**

1. En espera
2. Indicador del nivel de potencia
3. Bloqueo/Bloqueo para niños
4. Ajuste del nivel de potencia - / +

## Indicadores

**U Olla mal colocada o ausente**

Este símbolo aparece si la olla no es compatible con la cocina de inducción, no está bien colocada o no tiene el tamaño adecuado para la zona de cocción seleccionada. Si no se detecta ninguna olla en 60 segundos tras la selección, la zona de cocción se apagará.

**H Calor residual**

Si el indicador muestra «H» quiere decir que la placa aún está caliente. Cuando la placa se enfríe el indicador desaparecerá.

**⚠ ¡ADVERTENCIA!** ¡Riesgo de quemaduras por calor residual! Las zonas de cocción necesitan un tiempo para enfriarse después de desconectar el aparato. Mire el indicador de calor residual [H].

Utilice el calor residual para fundir y para mantener las comidas calientes.

No desconecte el producto hasta que [H] haya desaparecido del visor.


Para descargar la versión completa, visite www.ikea.com o escanee el código QR

## Uso diario

La función de bloqueo para niños está siempre activa cuando el producto está enchufado y no está en uso.

**Conexión a la toma de corriente**
Después de introducir el enchufe en la toma de corriente, se activa el Bloqueo para niños. Mantenga pulsada la tecla de bloqueo para niños durante 3 segundos para desactivarlo, la pantalla mostrará «0» como en modo de espera y el indicador de bloqueo se apagará. Ahora puede ajustar los niveles de potencia.

Si pulsa la tecla «En espera» durante el funcionamiento de la placa, ésta pasará al modo de Bloqueo para niños.

**Ajuste del nivel de potencia**
Pulse - o + para controlar el nivel de potencia durante el funcionamiento.

**Función de bloqueo/modo de limpieza**
Cuando la zona de cocción esté en funcionamiento, podrá bloquear el panel de control para limpiar, por ejemplo, la placa. Esto evita el cambio accidental del ajuste del nivel de potencia.

**Modo en espera automático**
**La función pone a la placa en modo de espera automáticamente si:**

- No ajusta un nivel de potencia de la placa transcurridos 10 segundos.
- No apaga una zona de cocción o no modifica el nivel de potencia después de 2 horas, o si se da un sobrecalentamiento (p. ej.: si una sartén se seca).

## Datos técnicos

Información del producto según el Reglamento de Ecodiseño de la UE.

| | |
|---|---|
| Potencia nominal | 2000 W |
| Tensión nominal | 220-240 V~ |
| Frecuencia nominal | 50-60 Hz |
| Fondo | 350 mm |
| Ancho | 270 mm |
| Alto | 45 mm |
| Peso neto | 2,5 kg |

| | |
|---|---|
| Identificación del modelo | 14P12601 |
| Tipo de placa | Placa de inducción independiente |
| Números de zonas de cocción | 1 |
| Tecnología de calentamiento | Inducción |
| Diámetro de las zonas de cocción circulares (Ø) | 160 mm |
| Consumo de energía por zona de cocción (cocina eléctrica de la CE) | 181,2 Wh/kg |
| Consumo de energía de la placa (placa eléctrica de la EC) | 181,2 Wh/kg |
| Consumo de potencia en modo en espera | 0,8 W |
| El tiempo máximo necesario para alcanzar el modo de bajo consumo aplicable | 20 min |

**Placa de características**

Número de serie (comienza con SN, código de 22 dígitos)

Número de artículo (código de 8 dígitos)

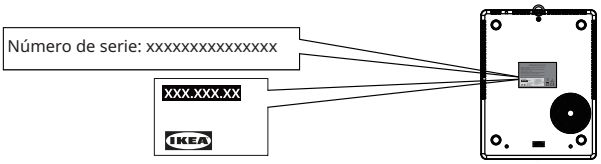


Imagen solo de referencia

## Cuidado y limpieza

⚠ **¡ADVERTENCIA!** Por motivos de seguridad, no limpie el aparato con limpiadores de vapor o a presión.

⚠ **¡ADVERTENCIA!** Los objetos afilados y los limpiadores abrasivos pueden dañar el aparato. Limpie el aparato y elimine los residuos con agua y lavavajillas después de cada uso. ¡Elimine todos los residuos de agentes limpiadores!

ⓘ Los arañazos y manchas oscuras que no puedan eliminarse de la vitrocerámica no afectan al funcionamiento del aparato.

**Eliminación de residuos normales y difíciles:**

- Los residuos de alimentos que contengan azúcar, de plásticos y de láminas de estaño deben quitarse inmediatamente. La mejor herramienta para la limpieza de la superficie de cristal es un rascador (no incluido con el aparato). Coloque el rascador en ángulo sobre la superficie vitrocerámica y elimine los residuos deslizando la hoja sobre la superficie. Limpie el aparato con un paño húmedo y un poco de líquido lavavajillas. Finalmente frote el aparato con un paño cuando se haya secado.
- Los cercos de cal y de agua, salpicaduras de grasa y decoloraciones metálicas brillantes deben limpiarse cuando el aparato se haya enfriado totalmente utilizando un limpiador para vitrocerámica o acero inoxidable.

## Solución de problemas

| Problema | Causa posible | Solución |
|---|---|---|
| El aparato no funciona. | Falta de suministro eléctrico o cortocircuito en el suministro en casa. | Asegúrese de que la conexión eléctrica no se haya interrumpido. |
| | Han pasado más de 10 segundos desde que la placa se ha encendido. | Vuelva a encender la placa. |
| | El bloqueo para niños está activado. | Asegúrese de que Bloqueo/ Bloqueo infantil no esté activado (consulte la sección «Función de bloqueo/Función de bloqueo infantil»). |
| | Se han tocado varios sensores al mismo tiempo. | Toque una única zona de sensor a la vez. |
| | Agua o residuos en la superficie de vidrio | Asegúrese de que el panel de control esté limpio y seco antes de usarlo. |
| El aparato deja de funcionar. Indicación de error: | El recipiente no es adecuado para la inducción. | Asegúrese de que se utilicen ollas y sartenes adecuadas. |
| | No hay ningún recipiente sobre la zona de cocción o el diámetro de este es menor de 120 mm. | Asegúrese de colocar ollas y sartenes adecuadas sobre la zona. |

Si hay una avería, intente resolverla siguiendo las indicaciones de solución de problemas en la versión completa del Manual de Usuario en www.ikea.com. Si el problema persiste, póngase en contacto con IKEA para solicitar servicio.

## Garantía IKEA

**Si desea reclamar la garantía de su producto o solicitar asistencia técnica**




Póngase en contacto con el Servicio de Atención al Cliente de IKEA, encontrará el enlace al portal de autoservicio o el número de teléfono en www.IKEA.com.

Para completar su solicitud de servicio en el portal de autoservicio, y para encontrar más fácilmente información sobre su producto o las piezas de recambio relacionadas con él, le rogamos que anote el número de artículo IKEA (8 dígitos) y el número de serie que figura en la etiqueta del producto.

En la sección Datos técnicos/placa de características puede encontrar dónde se encuentra la placa de características.

**¡CONSERVE EL DOCUMENTO DE COMPRA/ ENTREGA!**

Es su comprobante de compra y sin él no será válida la garantía. El recibo incluye también el nombre y el número de artículo de IKEA (8 dígitos) de cada uno de los aparatos que ha comprado.

Lea atentamente la documentación técnica proporcionada con su aparato antes de ponerse en contacto con nosotros.

## Informazioni per la sicurezza

Prima di usare l'apparecchio, leggere attentamente e comprendere a fondo le istruzioni per l'uso, al fine di garantire la sicurezza. L'uso improprio può causare lesioni e danni. Conservare sempre le istruzioni insieme all'apparecchio per consultazioni future, anche in caso di trasloco o vendita.

- Questo apparecchio è destinato soltanto alla cottura.
- Questo apparecchio è pensato unicamente per un uso domestico e in ambienti interni.
- Questo apparecchio può essere usato da bambini a partire dagli 8 anni e da persone con limitate capacità fisiche, sensoriali o mentali o prive dell'esperienza e delle conoscenze necessarie, solo se sorvegliati o istruiti in merito all'uso dell'apparecchio e se hanno compreso i rischi che ne derivano. I bambini di età inferiore agli 8 anni e le persone con gravi e complesse disabilità devono essere tenuti a distanza, a meno che non siano continuamente sorvegliati. Non lasciare che i bambini giochino con l'apparecchio.
- Appoggiare l'apparecchio su una superficie asciutta e stabile durante l'uso e non ostruire le aperture di ventilazione.

**⚠ AVVERTENZA!** Attivare il blocco di sicurezza, per evitare che i bambini e gli animali possano accendere involontariamente l'apparecchio.

## ⚠ AVVERTENZA

L'uso di elettrodomestici senza supervisione può comportare l'esposizione a rischi e a lesioni gravi o mortali.

Tenere l'apparecchio fuori dalla portata dei bambini piccoli, in particolare durante l'uso e il raffreddamento.

**⚠ AVVERTENZA:** superficie calda, le superfici possono riscaldarsi durante l'uso.

**⚠ AVVERTENZA!** Se la superficie è lesionata, spegnere l'apparecchio per evitare la possibilità di scossa elettrica. Contattare l'assistenza clienti IKEA.

## ⚠ ATTENZIONE

- NON trasportare o spostare l'apparecchio quando sul piano cottura sono presenti pentole che si stanno riscaldando.
- NON utilizzare questo apparecchio per scopi diversi dalla cottura.
- NON inserire fili o oggetti metallici nella presa di ingresso e di uscita dell'aria del piano a induzione.
- NON posizionare né conservare liquidi infiammabili, materiale facilmente infiammabile oppure oggetti che possono fondere (ad esempio, pellicola per alimenti, plastica, alluminio) sull'apparecchio o nelle sue immediate vicinanze.

## ATTENZIONE

Pulire l'apparecchio e rimuovere i residui con acqua e detergente liquido dopo ogni utilizzo. Rimuovere anche i residui del detergente!

## ⚠ AVVERTENZA

ATTENZIONE: Sorvegliare l'apparecchio durante il processo di cottura. In caso di cottura breve, sorvegliare l'apparecchio continuamente. La cottura non controllata su un piano a induzione con grasso od olio può essere pericolosa e causare un incendio. Non provare MAI a estinguere un incendio con acqua; spegnere l'apparecchio e coprire la fiamma, ad esempio con un coperchio o con una coperta ignifuga.

⚠ **AVVERTENZA:** Pericolo di incendio: Non appoggiare alcun oggetto sulla superficie di cottura.

I portatori di pacemaker devono rispettare una distanza di almeno 30 cm tra la parte superiore del corpo e le zone di cottura a induzione accese. Non utilizzare l'apparecchio con le mani bagnate e mantenere asciutta la superficie del pannello di controllo. Un ingente quantitativo di acqua può mettere fuori uso i tasti del pannello dei comandi.

## ⚠ ATTENZIONE

Verificare che l'apparecchio sia scollegato dall'alimentazione elettrica e che si sia raffreddato prima di pulirlo. In caso contrario, esiste il rischio di scariche elettriche e ustioni.

⚠ NON usare prodotti abrasivi, spugnette abrasive, solventi o oggetti metallici per pulire l'apparecchio. Non utilizzare pulitori a vapore.

- Utilizzare una presa elettrica con tensione adeguata e collegata a terra. Le informazioni richieste si trovano sulla targhetta di identificazione situata nella parte inferiore dell'apparecchio.
- Questo apparecchio non è progettato per essere azionato tramite un timer esterno o un sistema di controllo remoto separato.
- NON utilizzare l'apparecchio con le mani bagnate o quando è bagnato.
- NON collocare oggetti metallici come coltelli, forchette, cucchiai e coperchi sulla superficie del piano a induzione, in quanto possono diventare caldi.
- NON utilizzare l'apparecchio con tegami vuoti.
- NON usare l'apparecchio se è danneggiato.
- Questo apparecchio funziona correttamente ad altitudini comprese tra 0 e 2.000 m.
- Eventuali suoni scoppiettanti o sibilanti durante il funzionamento sono normali.
- NON eseguire riparazioni autonomamente né modificare / aggiornare l'apparecchio per prevenire lesioni personali e danni allo stesso.

- NON collegare il piano a induzione utilizzando delle prolunghe, né fare passare il cavo attraverso le zone di lavoro del piano a induzione.

Per la riparazione o la sostituzione dei componenti, rivolgersi a un centro assistenza autorizzato.

- L'uso improprio può causare lesioni.
- Evitare il contatto del connettore con liquidi.

Smaltire questo apparecchio in modo responsabile, in un punto di raccolta specifico per i prodotti elettrici.

## ATTENZIONE

Per evitare incendi, scariche elettriche e lesioni, solo il personale autorizzato può riparare o smontare l'apparecchio.

Riparazioni improprie o modifiche non autorizzate a componenti fondamentali possono compromettere la sicurezza dell'apparecchio. Possono causare malfunzionamenti, surriscaldamento o incendio.

- NON utilizzare l'apparecchio all'aperto o ad altezze inferiori a 850 mm dal pavimento.
- NON usare né posizionare l'apparecchio durante la cottura, né collegarlo a meno di 30 cm da una fonte d'acqua (ad esempio un rubinetto / lavello).
- Dopo l'uso, spegnere l'elemento del piano a induzione mediante il suo controllo e non fare affidamento sul rivelatore della pentola.

L'apparecchio è pensato per l'uso domestico e in applicazioni simili, tra cui:

  - Aree adibite a cucina di negozi, uffici e altri ambienti di lavoro;
  - Cascine;
  - Clienti di hotel, motel e altri ambienti di tipo residenziale;
  - Strutture di tipo bed & breakfast;
- Tenere l'apparecchio e il cavo fuori dalla portata dei bambini di età inferiore agli 8 anni. Gli interventi di pulizia e manutenzione non devono essere eseguiti dai bambini.
- Gli apparecchi per la cottura devono essere collocati su una superficie stabile, con le maniglie posizionate in modo da evitare la fuoriuscita di liquidi caldi.
- Se il cavo di alimentazione è danneggiato, deve essere sostituito dal produttore, da un tecnico autorizzato o da una persona qualificata per evitare situazioni di pericolo.
- L'apparecchio non deve essere immerso in alcun liquido.
- Evitare di installare l'apparecchio in prossimità di porte o sotto le finestre; la loro apertura improvvisa può provocare la caduta del tegame presente sul piano a induzione.
- Rimuovere l'imballaggio, gli adesivi e la pellicola prima di utilizzare l'apparecchio.

## Consigli per la salvaguardia dell'ambiente

Riciclare i materiali contrassegnati con il simbolo ♺. Riporre le confezioni negli appositi contenitori per il riciclo. Si raccomanda di riciclare correttamente i rifiuti da apparecchiature elettriche ed elettroniche al fine di contribuire alla salvaguardia dell'ambiente e della salute umana.

Non smaltire le apparecchiature contrassegnate con il simbolo con i normali rifiuti domestici. Portare il prodotto al punto di riciclaggio più vicino o contattare il comune di residenza.

## Descrizione del prodotto

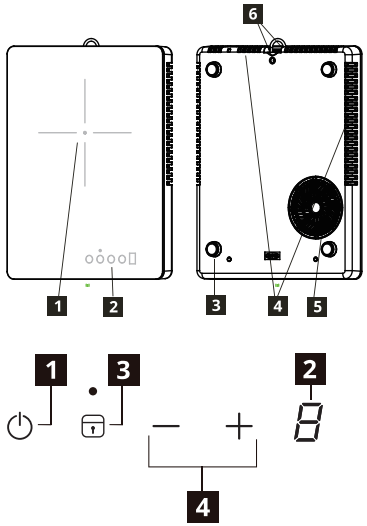


1. Area di riscaldamento
   Zona di cottura 160 mm, 2000 W
2. Pannello di controllo
3. Piedi in silicone
4. Sfiato
5. Presa d'aria
6. Gancio

**Configurazione del pannello di controllo**

1. Standby
2. Display di indicazione del livello di potenza
3. Fermo / Blocco di sicurezza per bambini
4. Impostazione del livello di potenza - / +

## Indicatori

**Tegame non posizionato correttamente o non presente**

Questo simbolo viene visualizzato quando il tegame utilizzato non è adatto per la cottura a induzione, non è posizionato correttamente o non è delle dimensioni adatte per la zona di cottura selezionata. Se non viene rilevata la presenza di un tegame entro 60 secondi dopo la selezione, la zona di cottura si spegne.

**Calore residuo**

Se sul display viene visualizzato il simbolo "H", significa che la zona di cottura è ancora calda. Una volta che la zona di cottura si sarà raffreddata, il display si spegnerà.

**⚠ AVVERTENZA!** Rischio di scottature da calore residuo! Dopo lo spegnimento dell'apparecchio, le zone di cottura richiedono alcuni minuti per raffreddarsi. Fare attenzione all'indicatore di calore residuo [H].

È possibile sfruttare il calore residuo per scongelare o tenere le pietanze al caldo.

Per scollegare il prodotto aspettare che [H] non sia più visualizzato sul display.

## Uso quotidiano

La funzione di blocco di sicurezza per bambini è sempre attiva quando il prodotto è collegato e non viene utilizzato.

**Collegamento alla presa**
Dopo avere inserito la spina nella presa elettrica, il blocco di sicurezza per bambini si attiva. Premere e tenere premuto il tasto del blocco di sicurezza per bambini per 3 secondi per disattivarlo; sullo schermo verrà visualizzato “0” per indicare la modalità stand-by e la spia del blocco si spegnerà. A questo punto è possibile impostare i livelli di potenza.

Se si preme il tasto di stand-by durante il funzionamento del piano a induzione, questo passerà alla modalità di blocco di sicurezza per bambini.

**Impostazione del livello di potenza**
Premere i tasti - o + per controllare il livello di potenza durante l’uso.

**Funzione di blocco / modalità di pulizia**
Quando la zona di cottura è accesa, è possibile bloccare il pannello di controllo, ad esempio per pulire il piano a induzione. In questo modo sarà possibile evitare una variazione accidentale dell’impostazione del livello di potenza.

**Modalità stand-by automatico**
**Attivando questa funzione, il piano a induzione passerà automaticamente alla modalità stand-by se:**

- non viene impostato il livello di potenza entro 10 secondi dall'accensione del piano a induzione.
- la zona di cottura non è stata spenta, il livello di potenza non è stato modificato dopo 2 ore, oppure si è verificato un surriscaldamento (ad es. quando una padella viene fatta funzionare a secco).

## Dati tecnici

Informazioni sul prodotto ai sensi del Regolamento UE sulla Progettazione Ecocompatibile.

| | |
|---|---|
| Potenza nominale | 2000 W |
| Tensione | 220-240 V~ |
| Frequenza | 50-60 Hz |
| Profondità | 350 mm |
| Larghezza | 270 mm |
| Altezza | 45 mm |
| Peso netto | 2,5 kg |

| | |
|---|---|
| Identificazione del modello | 14P12601 |
| Tipo di piano a induzione | Piano a induzione autonomo |
| Numero di zone di cottura | 1 |
| Tecnologia di riscaldamento | A induzione |
| Diametro delle zone di cottura circolari (Ø) | 160 mm |
| Consumo energetico della zona cottura (apparecchiatura per la cottura elettrica CE) | 181,2 Wh/kg |
| Consumo energetico del piano a induzione (piano a induzione elettrico CE) | 181,2 Wh/kg |
| Consumo energetico in modalità stand-by | 0,8 W |
| Tempo massimo necessario per passare alla modalità a basso consumo | 20 min |

**Targa dati**

Numero di serie (codice di 22 cifre che inizia con SN)

Codice prodotto (codice di 8 cifre)

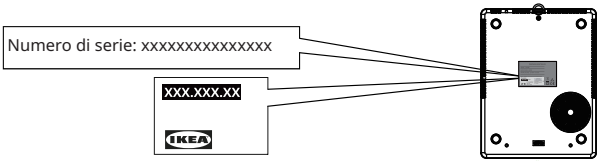


Immagine a solo scopo di riferimento

## Manutenzione e pulizia

**⚠ AVVERTENZA!** Per motivi di sicurezza è vietato pulire l'apparecchio con idropulitrici a vapore o ad alta pressione.

**⚠ AVVERTENZA!** I prodotti di pulizia abrasivi e gli oggetti affilati danneggiano l'apparecchio. Pulire l'apparecchio e rimuovere i residui con acqua e detergente liquido dopo ogni utilizzo. Rimuovere anche i residui del detergente!

ⓘ I graffi o le macchie scure che non è possibile eliminare dalla superficie in vetroceramica non compromettono il funzionamento dell'apparecchio.

**Per eliminare i residui anche quelli più ostinati:**

- I residui di zucchero, materiale plastico e alluminio devono essere rimossi immediatamente. Il miglior strumento per pulire è un raschietto per superfici in vetro (non fornito in dotazione con l'apparecchio). Posizionare il raschietto sulla superficie in vetroceramica tenendolo inclinato e rimuovere i residui facendo scorrere la lama sulla superficie. Pulire l'apparecchio con un panno umido e una piccola quantità di detergente liquido. Infine, asciugare l'apparecchio con un panno pulito.
- Per eliminare le macchie d'acqua e di calcare, i residui di grasso e gli aloni sulla finitura metallica usare un detergente specifico per vetroceramica o per acciaio inossidabile dopo che l'apparecchio si è raffreddato.

## Risoluzione dei problemi

| Problema | Possibile causa | Soluzione |
|---|---|---|
| L'apparecchio non funziona. | Carenza di corrente elettrica o corto circuito nella fonte elettrica della vostra abitazione. | Verificare che non sia scattato il salvavita. |
| | Sono trascorsi più di 10 secondi dall'accensione dell'apparecchio. | Accendere nuovamente l'apparecchio. |
| | Il blocco per bambini è attivo. | Verificare che il fermo / blocco di sicurezza per bambini non sia attivato (vedere la sezione "Funzione fermo / blocco di sicurezza per bambini"). |
| | Sono stati toccati contemporaneamente diversi tasti del sensore. | Toccare una sola area del sensore alla volta. |
| | Sulla superficie del vetro ci sono residui o acqua. | Assicurarsi che l'interfaccia utente sia pulita e asciutta prima dell'uso. |
| L'apparecchio smette di funzionare. Spiegazione dell'errore: U | Il tegame non è adatto per l'uso sui piani a induzione. | Assicurarsi di utilizzare tegami e padelle adatte. |
| | Non ci sono tegami nella zona di cottura, oppure il diametro del tegame è inferiore a 120 mm. | Assicurarsi che sulla zona di cottura sia posizionato un tegame adatto. |

In caso di malfunzionamento, provare a risolverlo seguendo le linee guida per la risoluzione dei problemi riportate nella versione completa del manuale dell'utente disponibile sul sito www.ikea.com. Se il problema persiste, contattare IKEA per l'assistenza.

## Garanzia IKEA

**Se si desidera richiedere la garanzia del prodotto o ricevere assistenza**




Contattare l'assistenza clienti IKEA; il link al portale self-service o il numero di telefono sono disponibili sul sito www.IKEA.com.

Per completare più facilmente la richiesta di assistenza sul portale self-service e trovare informazioni sul prodotto o sui ricambi correlati, prendere nota del codice prodotto IKEA (8 cifre) e del numero di serie riportati sull'etichetta del prodotto.

Nella sezione Dati tecnici / Targhetta di identificazione è possibile trovare la posizione della targhetta di identificazione.

**CONSERVARE IL DOCUMENTO DI ACQUISTO / CONSEGNA!**

Questo documento ha valore di prova di acquisto e la garanzia non sarà valida senza di esso. Sullo scontrino sono riportati anche il nome e il numero articolo IKEA (8 cifre) di ciascun apparecchio acquistato.

Prima di contattarci, leggere attentamente la documentazione tecnica fornita con l'apparecchio.

## Biztonsági tudnivalók

A készülék használata előtt figyelmesen olvassa el és ismerkedjen meg a biztonságos használatra vonatkozó használati utasítással. A készülék helytelen használata sérüléshez és károsodáshoz vezethet. Mindig tartsa a használati utasítást a készülékkel együtt későbbi hivatkozás céljából, még akkor is, ha elköltözik vagy eladja azt.

- A készülék csak főzésre használható.
- A készüléket kizárólag háztartási, beltéri használatra tervezték.
- Ezt a készüléket 8 évnél idősebb gyermekek, valamint fizikai, érzékszervi vagy mentális sérüléssel rendelkező személyek vagy a megfelelő tapasztalattal és tudással nem rendelkező személyek akkor használhatják, ha egy másik személy felügyeli őket, vagy ha el lettek látva a készülék biztonságos használatára vonatkozó utasításokkal, és megértették a használattal járó veszélyeket. 8 évesnél fiatalabb gyerekek, valamint súlyos és összetett fogyatékkal élő személyek nem, vagy csak folyamatos felügyelet mellett használhatják. Ne engedje, hogy a gyermekek játszanak a készülékkel.
- Győződjön meg arról, hogy a készülék használat közben száraz, stabil felületen áll, és a szellőzőnyílások nincsenek elzárva.

### ⚠ FIGYELMEZTETÉS!

Kapcsolja be a gyermekzárat, hogy kisgyermekek és háziállatok ne tudják véletlenül bekapcsolni a készüléket.

### ⚠ FIGYELMEZTETÉS

Az elektromos termékek felügyelet nélküli használata súlyos sérüléshez vagy halálhoz vezető kockázatot hordoz magában.

Tartsa a készüléket gyermekektől távol, különösen használat és lehűlés közben.

### ⚠ FIGYELMEZTETÉS: forró

felület. A felületek működés közben forróvá válhatnak.

### ⚠ FIGYELMEZTETÉS!

Ha a felület megrepedt, az áramütés lehetőségének elkerülése érdekében kapcsolja ki a készüléket. Kérjük, lépjen kapcsolatba az IKEA ügyfélszolgálatával.

### ⚠ VIGYÁZAT

- Fűtés közben NE szállítsa vagy mozgassa a készüléket, ha edények vannak rajta.
- NE használja ezt a készüléket főzésen kívüli más célokra.
- NE dugjon vezetéket vagy fémtárgyat a főzőlap levegőbemeneti és levegőkimeneti nyílásaiba.
- NE helyezzen és NE tároljon gyúlékony folyadékot, erősen gyúlékony anyagokat vagy

olvadékony tárgyakat (pl. műanyagfólia, műanyag, alumínium) a készüléken vagy annak közelében.

## FIGYELEM

Minden használat után vízzel és mosogatószerrel távolítsa el a maradékokat és tisztítsa meg a készüléket. A tisztítószer-maradványokat is távolítsa el!

## ⚠ FIGYELMEZTETÉS

VIGYÁZAT: A főzési folyamatot felügyelni kell. A rövid főzési folyamatokat folyamatosan felügyelni kell. Ha a főzőlapon zsírt vagy olajat hevít felügyelet nélkül, akkor ez veszélyes lehet és tüzet okozhat. A tüzet SOHA ne oltsa vízzel, hanem kapcsolja ki a készüléket, és fedje le a lángot pl. egy fedővel vagy tűzoltótakaróval.

## ⚠ FIGYELMEZTETÉS:

Tűzveszély: Ne tároljon semmit a főzőfelületeken.

A beültetett szívritmus-szabályozóval élő felhasználók a felsőtestüket legalább 30 cm-re tartsák a bekapcsolt indukciós főzőzónáktól. Nedves kézzel ne kezelje a készüléket, és a kezelőpanel felületét tartsa szárazon. A kezelőpanel gombjait a nagyobb mennyiségű víz tönkreteheti.

## ⚠ VIGYÁZAT

A tisztítás előtt győződjön meg arról, hogy a készüléket áramtalanították és az lehűlt. Ennek elmulasztása áramütéshez és égési sérüléshez vezethet.

⚠ A készülék tisztításához NE használjon súrolószert, dörzsszivacsot, oldószert vagy fémeszközt. Ne használjon Gőztisztítót.

- Győződjön meg arról, hogy megfelelő feszültségű és földelt elektromos aljzatot használ. A szükséges információk a készülék alján elhelyezett Műszaki adattáblán találhatók.
- A készülék külső időzítővel vagy különálló távirányítóval nem használható.
- NE használja a készüléket, ha a keze nedves vagy ha a készülék vízzel érintkezik.
- NE helyezzen fém tárgyakat, például késeket, villákat, kanalakat és fedőket a főzőlapra, mert felforrósodhatnak.
- NE üzemeltesse a készüléket üres edénnyel.
- NE használja a készüléket, ha az sérült.
- A készülék 0-2000 m tengerszint feletti magasságban működik optimálisan.
- A készülék működése közben hallható kattogó vagy sistergő hangok normálisak.
- NE javítsa saját kezűleg a készüléket, és ne módosítsa / ne frissítse azt a sérülések és a készülék megrongálódásának elkerülése érdekében.
- NE csatlakoztassa a főzőlapot hosszabbítón keresztül, a hálózati kábel ne haladjon keresztül a munkaterületen.

Javításért vagy cserealkatrészért forduljon hivatalos szervizközponthoz.

- A helytelen használat sérülést okozhat.
- Kerülje el, hogy folyadék kerüljön a csatlakozóra.

A készüléket felelősen ártalmatlanítsa elektromos termékek gyűjtésére kijelölt gyűjtőhelyen.

## FIGYELEM

Tűz, áramütés vagy sérülés veszélyének elkerülése érdekében a készüléket csak felhatalmazott személyzet javíthatja vagy szerelheti szét.

A fontos alkatrészek nem megfelelő javítása vagy jogosulatlan módosítása ronthatja a készülék általános biztonságát. Ez működési zavarokat, túlmelegedést vagy tüzet okozhat.

- NE használja a készüléket kültéren vagy a padlótól 850 mm-nél alacsonyabban.
- Főzés közben NE használja és NE helyezze el a készüléket, illetve ne csatlakoztassa úgy, hogy 30 cm-nél közelebb van vízforráshoz (például csap/ mosogató).
- Használat után a szabályozójával kapcsolja ki a főzőfelületet, és ne hagyatkozzon az edényérzékelőre.

Ez a készülék háztartási célra, illetve ahhoz hasonló körülmények között használható, pl.:

  - műhelyek, irodák és egyéb munkahelyek személyzeti konyhájában;
  - tanyaépületekben;
  - szállodák, motelek vendégei számára vagy lakó jellegű környezetben;
  - panzió típusú környezetben;

- A 8 évesnél fiatalabb gyermekeket tartsa távol a készüléktől, valamint annak kábelétől. Gyermekek nem tisztíthatják és nem tarthatják karban a készüléket.
- A főzőberendezéseket stabilan kell elhelyezni, a fogantyúkat pedig úgy kell elhelyezni, hogy elkerülje a forró folyadékok kiömlését.
- Ha a tápkábel sérült, a kockázat elkerülése érdekében ki kell cseréltetni a gyártóval vagy annak hivatalos szervizével, vagy egy hasonlóan képzett szakemberrel.
- A készüléket nem szabad vízbe meríteni.
- A készüléket ne használja ajtó közelében vagy ablak alatt, mert az ajtó vagy ablak nyitásakor leboríthatja a forró főzőedényt.
- Az első használat előtt távolítsa el a csomagolóanyagot, a tájékoztató címkéket és a védőfóliát.

## Környezetvédelmi megfontolások

A ♺szimbólummal jelölt anyagok hulladékkezelése. A csomagolást a megfelelő szelektív hulladékgyűjtőbe tegye. Az elektromos és elektronikus hulladékok újrahasznosításával segítse a környezet és az emberi egészség védelmét.

A jelzéssel ellátott készülékeket ne dobja ki a háztartási hulladékkal együtt. Juttassa el a terméket a helyi újrahasznosító létesítménybe, vagy kérjen tanácsot a helyi önkormányzattól.

## Termékleírás

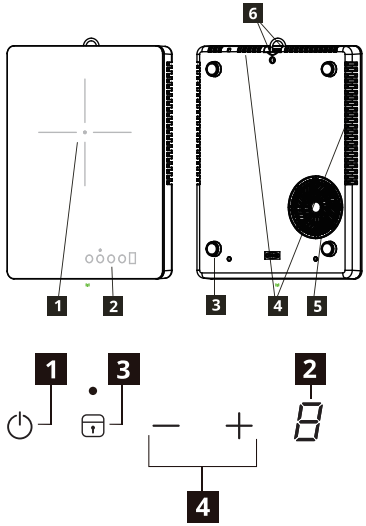


1. Főzőterület
   Főzőzóna 160 mm, 2000 W
2. Kezelőpanel
3. Szilikon lábak
4. Levegőkimenet
5. Levegőbemenet
6. Akasztóhorog

**A kezelőpanel elrendezése**

1. Készenlét
2. Teljesítményszint-kijelző
3. Zár / Gyermekzár
4. Teljesítményszint-beállítás - / +

## Jelzőfények

**Az edény nincs megfelelő helyzetben, vagy nincs edény a készülékre helyezve**

Ez a jel akkor látható, ha az edény nem alkalmas indukciós főzőlapon történő használatra, nincs megfelelő helyzetben, vagy nem megfelelő méretű a választott főzőzónához. Ha a készülék a kiválasztást követő 60 másodpercen belül nem érzékel edényt, a főzőzóna kikapcsol.

**Maradékhő**

Ha a kijelzőn a „H” látható, akkor a főzőzóna még mindig forró. Amint a főzőzóna kihűlt, a jelzés eltűnik.

## ⚠ FIGYELMEZTETÉS!

A maradékhő okozta égési sérülés kockázatát jelzi! A készülék kikapcsolása után kis időre van szükség, amíg a készülék lehűl. Ellenőrizze a maradékhőjelzést [H].

A maradékhő felolvasztásra vagy étel melegen tartására használható.

Addig ne csatlakoztassa le a készüléket a hálózati feszültségről, amíg a [H] el nem tűnik a kijelzőről.

## Napi használat



A Gyermekzár mindig aktív, amikor a készülék csatlakoztatva van az áramforráshoz és nincs használatban.

**Csatlakoztatás a hálózati feszültségre**
A hálózati feszültségre csatlakoztatás után a Gyermekzár aktiválódik. A kikapcsoláshoz nyomja meg és tartsa lenyomva a Gyermekzár gombot 3 másodpercig. A kijelzőn 0 jelenik meg, mint készenléti módban is, és a zárjelző fény kialszik. Most beállíthatja a teljesítményszinteket.

Ha a főzőlap működése közben megnyomja a készenlét gombot, a főzőlap Gyermekzár módba kapcsol.

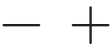

**Teljesítményszint-beállítás**
Nyomja meg a - vagy + gombot a teljesítményszint működés közbeni beállításához.



**Zár / Tisztítási mód funkció**
A főzőzóna működése közben le lehet zárni a kezelőpanelt, például a főzőlap tisztítása céljából. Ezzel megakadályozhatja a teljesítményszint-beállítás véletlen módosítását.



**Automatikus készenléti üzemmód**
**A funkció automatikusan készenléti üzemmódba kapcsolja a főzőlapot, ha:**

- ÖN a főzőlap bekapcsolásától számított 10 másodpercen belül nem állított be teljesítményszintet.
- ÖN 2 óra elteltével nem kapcsolja ki a főzőzónát, vagy nem módosítja a teljesítményszintet, illetve ha túlmelegedés történt (pl. az edényből kiforrt a folyadék).

## Műszaki adatok

Termékinformáció az EU Ecodesign rendelet szerint.

| | |
|---|---|
| Névleges teljesítmény | 2000 W |
| Névleges feszültség | 220-240 V~ |
| Névleges frekvencia | 50-60 Hz |
| Mélység | 350 mm |
| Szélesség | 270 mm |
| Magasság | 45 mm |
| Nettó tömeg | 2,5 kg |

| | |
|---|---|
| Típusazonosítás | 14P12601 |
| A főzőlap típusa | Önálló indukciós főzőlap |
| Főzőzónák száma | 1 |
| Hevítési technológia | Indukciós |
| A kör alakú főzőzóna átmérője (Ø) | 160 mm |
| Az egyes főzőzónák energiafogyasztása (EC elektromos főző) | 181,2 Wh/kg |
| Főzőlap energiafogyasztása (EC elektromos főzőlap) | 181,2 Wh/kg |
| Energiafogyasztás készenléti állapotban | 0,8 W |
| Maximális idő, amely a vonatkozó alacsony fogyasztású üzemmód eléréséhez szükséges | 20 perc |

**Adattábla**

Sorozatszám (SN, utána 22 számjegyű kód)

Cikkszám (8 számjegyű kód)

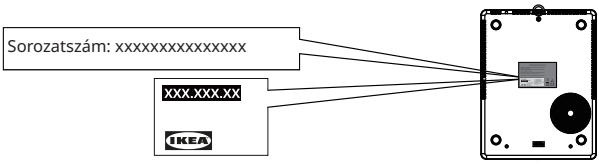


A kép csak példa

## Ápolás és tisztítás

# ⚠ FIGYELMEZTETÉS!

Biztonsági okokból ne tisztítsa a készüléket gőzfúvóval vagy nagy nyomású tisztítógéppel.

# ⚠ FIGYELMEZTETÉS!

Az éles tárgyak és a súroló hatású tisztítószerek károsítják a készüléket. Minden használat után vízzel és mosogatószerrel távolítsa el a maradékokat és tisztítsa meg a készüléket. A tisztítószer-maradványokat is távolítsa el!

ⓘ Az üvegkerámia nem eltávolítható karcolásai vagy sötét elszíneződései nem befolyásolják a készülék működését.

**A maradékok és makacs szennyeződések eltávolítása:**

- A cukrot, műanyagot, alufóliamaradványt tartalmazó ételmaradékot azonnal el kell távolítani; az üvegfelület tisztítására a legalkalmasabb egy kaparóeszköz (nincs mellékelve a készülékhez). A kaparóeszközt ferde szögben helyezze az üvegkerámia felületre, és a felületen tolva távolítsa el a szennyeződést. A készüléket nedves ruhával és egy kis folyékony mosogatószerrel törölje le. Végül egy száraz ruhával törölje szárazra a készüléket.
- A vízkő és víz okozta gyűrűs lerakódásokat, zsírfoltokat és fénylő fémes elszíneződéseket a készülék lehűlése után, üvegkerámia vagy rozsdamentes acél tisztítására alkalmas tisztítószerrel kell eltávolítani.

## Hibaelhárítás

| Probléma | Lehetséges ok | Megoldás |
|---|---|---|
| A készülék nem működik. | Nincs áram, vagy zárlat van a hálózatban. | Győződjön meg arról, hogy a hálózati megszakító nem oldott ki. |
| | A készülék bekapcsolása óta 10 másodpercnél hosszabb idő telt el. | Kapcsolja be újra a készüléket. |
| | A Gyermekzár be van kapcsolva. | Ellenőrizze, hogy a Zár / Gyermekzár funkció nincs-e bekapcsolva (lásd a „Zár/ Gyermekzár funkció” részt). |
| | Egyszerre több gombot érintett meg. | Egyszerre csak egy érzékelőfelületet érintsen. |
| | Víz vagy maradványok az üvegfelületen | Használat előtt győződjön meg arról, hogy a kezelőpanel tiszta és száraz. |
| A készülék működése leáll. Hibajelzés: | A főzőedény nem használható indukciós melegítéshez. | Győződjön meg arról, hogy megfelelő főzőedényeket használ. |
| | Nincs főzőedény, vagy a főzőedény átmérője 120 mm-nél kisebb. | Győződjön meg arról, hogy megfelelő főzőedény van a zónán. |

Hiba esetén próbálja megoldani a problémát a www.ikea.com oldalon található teljes Használati útmutató hibaelhárítási útmutatásait követve. Ha a probléma továbbra is fennáll, kérjük, szervizelésért lépjen kapcsolatba az IKEA-val.

## IKEA jótállás

**Ha szeretné érvényesíteni a termék jótállását, vagy terméktámogatást szeretne kapni**




Kérjük, lépjen kapcsolatba az IKEA ügyfélszolgálatával. Az önkiszolgáló portálra vezető linket vagy a telefonszámot a www.IKEA.com oldalon találja.

Az önkiszolgáló portálon a szervizkérelem kitöltéséhez, valamint ahhoz, hogy könnyebben megtalálja a termékére vagy a termékéhez kapcsolódó pótalkatrészekre vonatkozó információkat, kérjük, jegyezze fel az IKEA cikkszámot (8 számjegyű) és a termék címkéjén szereplő sorozatszámot.

A Műszaki adatok / adattábla részben megtalálja az adattábla helyét.

**ŐRIZZE MEG A VÁSÁRLÁSI / SZÁLLÍTÁSI DOKUMENTUMOT!**

Ez bizonyítja a vásárlás tényét, és enélkül a jótállás érvénytelen. A bizonylat a megvásárolt készülék nevét és IKEA-cikkszámát (8 jegyű kód) is tartalmazza.

Mielőtt hozzánk fordulna, kérjük, figyelmesen olvassa el a készülékhez kapott technikai dokumentációt.

## Informacje dotyczące bezpieczeństwa

Przed użyciem urządzenia należy zapoznać się dokładnie z zasadami bezpieczeństwa zawartymi w instrukcji obsługi. Niewłaściwe użycie może spowodować obrażenia ciała i uszkodzenia. Zawsze zachować instrukcję obsługi przy urządzeniu, aby z niej później skorzystać, nawet w przypadku przeniesienia lub sprzedaży urządzenia.

- Urządzenie przeznaczone jest wyłącznie do gotowania.
- Urządzenie przeznaczone jest wyłącznie do użytku domowego, wewnątrz pomieszczeń.
- Urządzenie może być używane przez dzieci w wieku powyżej ośmiu lat i osoby z ograniczoną sprawnością motoryczną, sensoryczną lub umysłową lub niedostatecznym doświadczeniem lub wiedzą pod warunkiem, że są pod nadzorem lub zostały przeszkolone w zakresie bezpiecznego korzystania z urządzenia i poinformowane o zagrożeniach związanych z korzystaniem z urządzenia. Dzieci młodsze niż 8 lat i osoby z rozległymi i złożonymi niepełnosprawnościami powinny przebywać z dala od urządzenia, chyba że znajdują się pod ciągłym nadzorem. Nie wolno zezwalać dzieciom na używanie urządzenia do zabawy.
- Upewnić się, że urządzenie jest na suchej, stabilnej powierzchni, a jego otwory wentylacyjne nie są zablokowane.

**⚠ OSTRZEŻENIE!** Aktywuj zabezpieczenie chroniące dzieci, aby uniknąć przypadkowego włączenia urządzenia przez dziecko lub zwierzę domowe.

**⚠ OSTRZEŻENIE**

Użytkowanie urządzeń elektrycznych bez nadzoru może spowodować obrażenia ciała lub śmierć.

Urządzenie przechowywać w miejscu niedostępnym dla dzieci, w szczególności podczas korzystania i odstawiania w celu obniżenia temperatury.

**⚠ OSTRZEŻENIE:** gorąca powierzchnia, powierzchnie mogą się nagrzać.

**⚠ OSTRZEŻENIE!** W razie pęknięcia powierzchni wyłącz urządzenie, aby zapobiec potencjalnemu porażeniu prądem. Proszę skontaktować się z obsługą klienta IKEA.

**⚠ OSTROŻNIE**

- NIE przenosić ani nie przesuwać urządzenia z naczyniem na wierzchu podczas jego pracy.
- NIE używać urządzenia do celów innych niż gotowanie.
- NIE wkładać przewodów lub metalowych przedmiotów do otworów wlotu i wylotu powietrza.
- Nigdy NIE umieszczać ani nie przechowywać na urządzeniu lub w jego pobliżu palnych płynów, materiałów łatwopalnych ani

przedmiotów topliwych (np. plastikowych folii, plastiku, aluminium).

## UWAGA

Po każdym użyciu czyść urządzenie i usuwaj z niego osad, używając wody ze środkiem do zmywania naczyń. Usuwać również resztki środków czyszczących!

## ⚠ OSTRZEŻENIE

OSTROŻNIE: Proces gotowania należy nadzorować. Proces krótkiego gotowania należy nadzorować bez przerwy. Pozostawienie na włączonej płycie naczynia z tłuszczem lub olejem bez nadzoru może być niebezpieczne. Ryzyko wywołania pożaru. NIGDY nie próbować ugasić płonącej potrawy za pomocą wody – niezwłocznie wyłączyć urządzenie i nakryć płomień, np. pokrywką lub kocem gaśniczym.

## ⚠ OSTRZEŻENIE:

Ryzyko wywołania pożaru:
Nie przechowywać żadnych przedmiotów na powierzchniach do gotowania.

Użytkownik posiadający rozrusznik serca powinien stawać tak, aby jego klatka piersiowa znajdowała się nie bliżej niż 30 cm od włączonych pól grzejnych. Nie obsługiwać urządzenia mokrymi dłońmi i zadbać o to, by panel sterujący był suchy. Duża ilość wody na panelu sterującym uniemożliwi korzystanie z przycisków.

## ⚠ OSTROŻNIE

Przed przystąpieniem do czyszczenia upewnić się, że urządzenie jest odłączone od zasilania i ostygło. W przeciwnym razie może dojść do porażenia prądem i oparzeń.

⚠ Do czyszczenia urządzenia NIE wolno używać produktów ściernych, szorstkich zmywaków, rozpuszczalników ani metalowych przedmiotów. Nie czyścić parą.

- Upewnić się, że gniazdo elektryczne ma przewód ochronny oraz że parametry gniazda są zgodne z urządzeniem. Wymagane informacje znajdują się na tabliczce znamionowej urządzenia, na spodzie urządzenia.
- Urządzenie nie jest przeznaczone do obsługi za pomocą zewnętrznego timera ani oddzielnego systemu zdalnego sterowania.
- NIE obsługiwać urządzenia mokrymi dłońmi. NIE obsługiwać urządzenia, jeśli miało kontakt z wodą.
- NIE kłaść metalowych przedmiotów, takich jak noże, widelce, łyżki i pokrywki, na powierzchni płyty grzewczej, ponieważ mogą się nagrzać.
- NIE włączać urządzenia z pustym naczyniem.
- NIE należy używać urządzenia, jeżeli jest uszkodzone.
- Urządzenie działa prawidłowo do wysokości 2000 m n.p.m.
- Odgłosy trzaskania lub bulgotania w trakcie pracy są normalne.
- NIE naprawiać samodzielnie ani nie modyfikować / aktualizować urządzenia. Zapobiegnie to

obrażeniom ciała i uszkodzeniu urządzenia.

- NIE podłączać płyty przez przedłużacze i nie kłaść przewodu zasilającego na powierzchniach roboczych.

W celu przeprowadzenia naprawy urządzenia lub wymiany części należy skontaktować się z autoryzowanym serwisem.

- Niewłaściwe użytkowanie może skutkować obrażeniami ciała.
- Zapobiegać rozlaniu wody na złącze.

Zutylizować urządzenie w sposób bezpieczny dla środowiska, oddając je do wyznaczonego punktu zbiórki sprzętu elektrycznego.

# UWAGA

Urządzenie powinno być naprawiane lub demontowane wyłącznie przez upoważniony personel, aby uniknąć pożaru, porażenia prądem elektrycznym lub obrażeń ciała.

Niewłaściwe naprawy lub nieupoważnione wymiany ważnych podzespołów mogą obniżyć bezpieczeństwo urządzenia. Może to doprowadzić do usterki, przegrzania lub pożaru.

- NIE używać urządzenia na zewnątrz ani poniżej 850 mm od podłoża.
- Podczas używania urządzenie NIE MOŻE znajdować się mniej niż 30 cm od źródła wody (takiego jak kran/zlew).
- Po zakończeniu gotowania wyłączyć płytę za pomocą przycisków sterujących. Układ wykrywania naczyń nie służy do bezpiecznego wyłączania urządzenia.

To urządzenie jest przeznaczone do użytku w gospodarstwach domowych i podobnych następujących lokalizacjach:

  - w pracowniczych pomieszczeniach kuchennych w sklepach, biurach i innych miejscach pracy;
  - w pomieszczeniach socjalnych w gospodarstwach rolnych;
  - jako wyposażenie przeznaczone dla klientów hoteli, moteli i innych obiektów mieszkalnych;
  - w pensjonatach.

- Urządzenie i jego przewód zasilający powinny znajdować się poza zasięgiem dzieci poniżej 8. roku życia. Dzieci nie powinny czyścić urządzenia i wykonywać konserwacji, do której jest zobowiązany użytkownik.
- Przybory kuchenne należy umieszczać stabilnie i tak, by ich rączki znajdowały się w pozycji zapobiegającej rozlaniu gorących płynów.
- Jeśli kabel zasilania jest uszkodzony, musi zostać wymieniony przez producenta, autoryzowany punkt napraw lub podobnie wyszkolone osoby w celu uniknięcia niebezpieczeństwa.

- Urządzenia nie należy zanurzać w wodzie.
- Nie instalować urządzenia przy drzwiach ani pod oknem. Zapobiegnie to możliwości strącenia gorącego naczynia z urządzenia podczas otwierania okna lub drzwi.
- Przed pierwszym użyciem urządzenia usunąć opakowanie oraz naklejki i folię.

## Ochrona środowiska

Należy zapewnić recykling materiałów oznaczonych symbolem . Aby opakowanie zostało przekazane do recyklingu, należy umieścić je w odpowiednim pojemniku na odpady. Recykling zużytych urządzeń elektrycznych i elektronicznych ułatwia ochronę środowiska naturalnego i zdrowia ludzi.

Urządzeń oznaczonych symbolem

nie wolno usuwać razem z odpadami komunalnymi. Należy przekazać urządzenie do lokalnego zakładu recyklingu lub skontaktować się z lokalnym urzędem administracji publicznej.

## Opis urządzenia

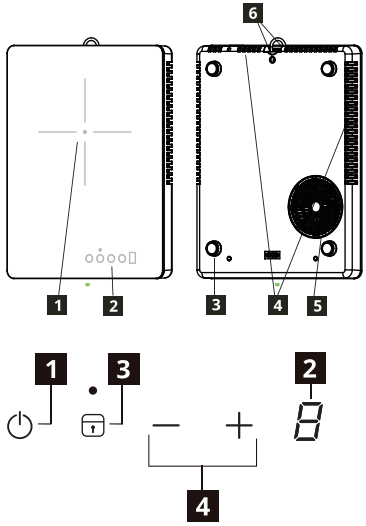


1. Obszar nagrzewania
   Pole grzejne 160 mm, 2000 W
2. Panel sterowania
3. Silikonowe nóżki
4. Wylot powietrza
5. Wlot powietrza
6. Wieszak

**Układ panelu sterowania**

1. Tryb gotowości
2. Wyświetlacz poziomu mocy
3. Blokada/ blokada przed dziećmi
4. Ustawianie poziomu mocy - / +

## Wskaźniki

**U – brak lub niepoprawne umieszczenie garnka**

Symbol ten pojawia się, gdy naczynie nie nadaje się do gotowania indukcyjnego, nie jest prawidłowo umieszczone lub nie ma odpowiedniego rozmiaru dla wybranego pola grzejnego. Jeżeli w ciągu 60 sekund od dokonania wyboru naczynie nie zostanie wykryte, pole grzejne wyłączy się.

**H – ciepło resztkowe**

Jeżeli na wyświetlaczu widoczny jest symbol „H”, oznacza to, że pola grzejne są nadal gorące. Wskazanie zniknie, gdy pole grzejne ostygnie.

**⚠ OSTRZEŻENIE!** Ryzyko oparzenia! Po wyłączeniu urządzenia pola grzejne będą ciepłe jeszcze przez jakiś czas. Sprawdź, czy wyświetlany jest wskaźnik ciepła resztkowego . [H].

Wykorzystaj ciepło resztkowe do roztapiania produktów żywnościowych lub podtrzymywania temperatury potraw.

Nie odłączaj urządzenia od zasilania, dopóki wyświetlany jest wskaźnik ciepła resztkowego [H] .

## Codzienna użytkowanie

Funkcja blokady przed dziećmi jest zawsze aktywna, gdy produkt jest podłączony i nieużywany.

**Podłączanie do gniazdka sieciowego**
Po podłączeniu urządzenia do gniazdka zasilającego zostanie aktywowana blokada przed dziećmi. Naciśnij i przytrzymaj przycisk blokady przed dziećmi przez 3 s, aby ją dezaktywować; na wyświetlaczu pojawi się „0” jak w trybie czuwania, a kontrolka blokady zgaśnie. Możesz teraz ustawić poziomy mocy.

Jeśli naciśniesz przycisk gotowości podczas pracy płyty, płyta przejdzie w tryb blokady przed dziećmi.

**Ustawianie poziomu mocy**
Naciśnij - lub +, aby zmienić poziom mocy podczas pracy.

**Funkcja blokady / trybu czyszczenia**
Gdy pole grzejne jest włączone, możesz zablokować panel sterowania, aby na przykład wyczyścić płytę. Zapobiega to przypadkowej zmianie ustawienia mocy.

**Automatyczny tryb gotowości**
**Funkcja automatycznie przełącza płytę w tryb czuwania, jeśli:**

- Nie wybierzesz ustawienia poziomu mocy w ciągu 10 sekund od włączenia płyty.
- Nie wyłączysz pola grzejnego lub nie zmienisz ustawienia mocy przez 2 godziny, lub gdy wystąpi przegrzanie (np. gdy w garnku wygotuje się woda).

## Dane techniczne

Informacje o produkcie zgodnie z rozporządzeniem UE dotyczącym ekoprojektu.

| | |
|---|---|
| Zużycie prądu | 2000 W |
| Napięcie | 220–240 V~ |
| Częstotliwość prądu | 50–60 Hz |
| Głębokość | 350 mm |
| Szerokość | 270 mm |
| Wysokość | 45 mm |
| Masa netto | 2,5 kg |

| | |
|---|---|
| Model | 14P12601 |
| Typ płyty grzejnej | Wolnostojąca kuchenka indukcyjna |
| Liczba pól grzejnych | 1 |
| Technologia grzewcza | Indukcyjna |
| Średnica okrągłych pól grzejnych (Ø) | 160 mm |
| Pobór mocy na pole grzejne (EC electric cooking) | 181,2 Wh/kg |
| Pobór mocy płyty (EC electric hob) | 181,2 Wh/kg |
| Pobór mocy w trybie czuwania | 0,8 W |
| Maksymalny czas potrzebny do osiągnięcia odpowiedniego trybu niskiego poboru mocy | 20 min |

**Tabliczka znamionowa**

Numer seryjny (22-cyfrowy kod rozpoczynający się od liter SN)

Numer produktu (8-cyfrowy kod)

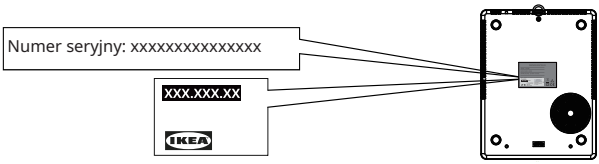


Rysunek tylko do celów referencyjnych

## Konserwacja i czyszczenie

**⚠ OSTRZEŻENIE!** Ze względów bezpieczeństwa nie należy czyścić urządzenia generatorami pary ani myjkami wysokociśnieniowymi.

**⚠ OSTRZEŻENIE!** Ostre przedmioty i ścierne środki czyszczące mogą uszkodzić powierzchnię urządzenia. Po każdym użyciu czyść urządzenie i usuwaj z niego osad, używając wody ze środkiem do zmywania naczyń. Usuwać również resztki środków czyszczących!

ⓘ Niedające się usunąć rysy i ciemne plamy na płycie szklano-ceramicznej nie mają wpływu na funkcjonalność urządzenia.

**Usuwanie osadów i uporczywych zabrudzeń:**

- Należy natychmiast usuwać żywność zawierającą cukier, plastik, folię aluminiową. Najlepszym narzędziem do czyszczenia powierzchni szklanych jest skrobak (niedołączony do opakowania). Umieść skrobak pod kątem na szkle ceramicznym i przesuwaj nim po powierzchni płyty. Przetrzyj urządzenie wilgotną ściereczką z niewielką ilością płynu do mycia naczyń. Następnie wytrzyj urządzenie do sucha.
- Plamy z kamienia, wyschniętej wody, tłuszczu, błyszczące metaliczne odbarwienia należy usuwać po wystygnięciu urządzenia za pomocą środka do czyszczenia szkła ceramicznego lub stali nierdzewnej.

## Rozwiązywanie problemów

| Problem | Prawdopodobna przyczyna | Rozwiązanie |
|---|---|---|
| Urządzenie nie działa. | Brak zasilania lub zwarcie w instalacji elektrycznej znajdującej się w Twoim domu. | Upewnij się, że połączenie elektryczne nie zostało przerwane. |
| | Minęło więcej niż 10 sekund od włączenia urządzenia. | Ponownie włącz urządzenie. |
| | Blokada chroniąca dzieci jest włączona. | Upewnij się, że nie jest włączona blokada/blokada przed dziećmi (patrz sekcja „Funkcja blokady/ blokady przed dziećmi"). |
| | Jednocześnie dotknięto kilku pól dotykowych. | Dotknij tylko jednego pola czujnika naraz. |
| | Woda lub pozostałości na powierzchni szklanej | Przed użyciem upewnij się, że panel sterowania jest czysty i suchy. |
| Urządzenie przerywa pracę. Komunikat błędu: F | Garnek jest nieodpowiedni do użytkowania na płytach indukcyjnych. | Upewnij się, że używasz odpowiednich naczyń. |
| | Na polu grzejnym nie umieszczono naczynia lub jego średnica jest mniejsza niż 120 mm. | Upewnij się, że na polu grzejnym znajduje się odpowiednie naczynie. |

Usterki należy usuwać, stosując się do wskazówek dotyczących rozwiązywania problemów zawartych w pełnej wersji instrukcji obsługi dostępnej na stronie www.ikea.com. Jeśli problem będzie się utrzymywał, prosimy o kontakt z IKEA w sprawie serwisu.

## Gwarancja IKEA

**Jeśli chcesz zgłosić roszczenie gwarancyjne dotyczące produktu lub uzyskać pomoc techniczną**




Prosimy o kontakt z obsługą klienta IKEA; link do portalu samoobsługowego lub numer telefonu znajdziesz na stronie www.IKEA.com.

Aby złożyć zgłoszenie serwisowe na portalu samoobsługowym oraz łatwiej znaleźć informacje o swoim produkcie lub częściach zamiennych powiązanych z produktem, prosimy o zanotowanie numeru artykułu IKEA (8 cyfr) oraz numeru seryjnego z etykiety produktu.

W sekcji Dane techniczne / tabliczka znamionowa znajdziesz informację o lokalizacji tabliczki znamionowej.

**PROSIMY O ZACHOWANIE DOWODU ZAKUPU / DOSTAWY!**

Jest to potwierdzenie zakupu i gwarancja nie będzie bez niego ważna. Na dowodzie zakupu widnieje także nazwa i numer artykułu IKEA (8-cyfrowy) dla każdego zakupionego urządzenia.

Przed skontaktowaniem się z nami dokładnie przeczytaj dołączoną do urządzenia dokumentację techniczną.

## Ohutusteave

Enne seadme kasutamist lugege kasutusjuhised hoolikalt läbi ja tutvuge nendega, et seadet oleks ohutu kasutada. Vale kasutamine võib põhjustada vigastusi ja kahjustusi. Hoidke juhend hilisemaks kasutamiseks alles, ka siis kui te toodet teisaldate või müüte.

- See seade on ette nähtud vaid toidu valmistamiseks.
- Seade on ette nähtud vaid koduseks siseruumis kasutamiseks.
- Seadet tohivad kasutada lapsed alates 8. eluaastast, vähenenud füüsiliste, sensoorsete või vaimsete võimetega isikud või varasemate kogemuste ja teadmisteta isikud järelevalve all, kui neile õpetatakse seadme ohutut kasutamist ning kui nad mõistavad seadmega seotud ohtusid. Kui neid ei saa pidevalt valvata, siis kuni 8-aastased lapsed ja ulatuslike või keeruliste puuetega isikud tuleb hoida seadmest eemal. Ärge lubage lastel seadmega mängida.
- Veenduge, et seade oleks kasutamise ajal asetatud kuivale ja stabiilsele pinnale ning et ventilatsiooniavad ei oleks blokeeritud.

**⚠ HOIATUS!** Lülitage lapselukk sisse, et väikelapsed ega lemmikloomad ei saaks seadet tahtmatult sisse lülitada.

## ⚠ HOIATUS

Elektriseadmete järelevalveta kasutamine võib põhjustada riske, mis võivad lõppeda raske vigastuse või surmaga.

Hoidke seadet väikelastele kättesaamatus kohas, eriti kasutamise ajal, ja laske seadmel jahtuda.

**⚠ HOIATUS:** kuum pind, pinnad võivad kasutamise ajal kuumaks muutuda.

**⚠ HOIATUS!** Kui pind on pragunenud, siis lülitage seade elektrilöögi vältimiseks välja. Võtke ühendust IKEA klienditoega.

## ⚠ ETTEVAATUST

- ÄRGE tõstke või liigutage sisselülitatud seadet, kui sellel on kööginõud.
- ÄRGE seadet muul otstarbel peale toiduvalmistamise kasutage.
- ÄRGE pange pliidi õhu sisse- või väljalaske avadesse traati ega metallesemeid.
- ÄRGE pange seadmesse ega hoidke selles või selle läheduses tuleohtlikke vedelikke, kergestisüttivaid materjale ega sulavaid esemeid (nt plastkile, plast, alumiinium).

## TÄHELEPANU

Puhastage seade ja eemaldage jäägid pärast iga kasutamist vee- ja pesuvedelikuga. Eemaldage ka puhastusvahendite jäänused!

# ⚠ HOIATUS

ETTEVAATUST: Küpsetamise ajal peab seade olema järelevalve all. Lühikese kestusega küpsetamistoimingut tuleb pidevalt jälgida. Pliidiplaadil rasva või õliga toitu valmistades ärge jätke seda järelvalveta, sest see võib olla ohtlik ja põhjustada tulekahju. Tule kustutamiseks EI TOHI kasutada vett. Lülitage seade välja ning seejärel katke leek kaane või tulekustutustekiga.

⚠ **HOIATUS:** Tuleoht! Ärge hoidke küpsetuspindadel mingeid esemeid.

Implanteeritud südamestimulaatoriga kasutajad peaksid hoidma ülakeha sisselülitatud induktsioonaladest vähemalt 30 cm kaugusel. Ärge kasutage seadet märgade kätega ja hoidke juhtpaneeli pind kuiv. Juhtpaneeli lüliteid ei saa kasutada, kui neil on suurem kogus vett.

# ⚠ ETTEVAATUST

Enne puhastamist veenduge, et seade oleks vooluvõrgust väljas ja jahtunud. Kui seda ei järgita, võib tekkida elektrilöögi- ja põletusoht.

⚠ ÄRGE kasutage abrasiivseid tooteid, abrasiivseid puhastuspatju, lahusteid ega metallesemeid. Ärge kasutage aurupuhastit.

- Veenduge, et kasutaksite sobiva pinge ja maandusega pistikupesa. Vajalik teave on kirjas seadme andmesildil selle põhja all.
- Seade ei ole mõeldud kasutamiseks välise taimeri või eraldi kaugjuhtimissüsteemi abil.
- ÄRGE puudutage seadet märgade kätega või kui seade on kontaktis veega.
- ÄRGE pange pliidipinnale metallist esemeid, nagu noad, kahvlid, lusikad ja kaaned, kuna need võivad kuumeneda.
- ÄRGE kasutage seadet tühja potiga.
- ÄRGE kasutage seadet, kui see on kahjustatud.
- See seade töötab tõhusalt absoluutsel kõrgusel 0–2000 m.
- Seadme töötamise ajal tekkivad klõpsatused või susisemine on tavapärased.
- ÄRGE parandage seadet ise ega modifitseerige/uuendage seda, et vältida vigastusi ja seadme kahjustumist.
- ÄRGE ühendage pliidiplaati pikendusjuhtmete abil ja ärge asetage pliidiplaadi juhet üle tööpiirkondade.

Remondi tegemiseks või varuosade saamiseks võtke ühendust volitatud teeninduskeskusega.

- Väärkasutamine võib põhjustada vigastusi.
- Vältige vedeliku sattumist pistikule.

Utiliseerige see seade vastutustundlikult elektriseadmete kogumispunktis.

# TÄHELEPANU

Tulekahju, elektrilöögi või vigastuste vältimiseks võivad seadet parandada või lahti võtta ainult volitatud töötajad.

Seadme oluliste osade valesti parandamine või volitamata muutmine võib ohustada seadme turvalisust. See võib põhjustada talitlushäireid, ülekuumenemist või tulekahju.

- ÄRGE kasutage seadet õues ega põrandast vähem kui 850 mm kõrgemal.
- ÄRGE kasutage seadet ega asetage seda toiduvalmistamise ajal veevõtukohale (nt kraan, valamu) lähemale kui 30 cm.
- Pärast kasutamist lülitage pliidielement lülitist välja; ärge usaldage ainult pannidetektorit.

Seade on mõeldud koduseks vms kasutuseks, nagu näiteks:

  - kaupluste, kontorite ja muudes töökeskkondade personaliköökides;
  - talumajapidamistes;
  - hotellide, motellide ja muude majutusasutuse tüüpi asutuste keskkonnas;
  - hommikusöögiga öömaja pakkuvates majutusasutustes;
- Hoidke seade ja selle kaabel alla 8-aastastele lastele kättesaamatus kohas. Lapsed ei tohi seadet puhastada ega hooldada.
- Küpsetusseadmed tuleb asetada stabiilsesse asendisse, asetades nende käepidemed nii, ei tekiks kuumade vedelike mahavalgumisohtu.
- Kui toitejuhe on kahjustunud, siis ohtude ennetamiseks tuleb lasta see välja vahetada tootjal, selle teeninduses või sarnase kvalifikatsiooniga isikul.
- Seadet ei tohi vette kasta.
- Vältige seadme paigaldamist uste kõrvale ja akende alla, kuna kuumad kööginõud võivad uste ja akende avamisel pliidilt maha kukkuda.
- Enne kasutama hakkamist eemaldage sellelt kogu pakend, kleebised ja kile.

**Keskkonnaküsimused**

Sümboliga ♺ materjalid tuleb võtta ringlusesse. Viige pakkematerjal ringlusesse võtmiseks asjakohastesse kogumiskonteineritesse. Elektri- ja elektroonikaseadmete jäätmete ringlusesse võtmist toetades aitate kaitsta keskkonda ja inimeste tervist.

Sümboliga  kodumasinaid ei tohi kõrvaldada olmejäätmetega. Tagastage toode enda kohalikku jäätmekäitlusasutusse või võtke ühendust enda kohaliku omavalitsusega.

## Toote kirjeldus

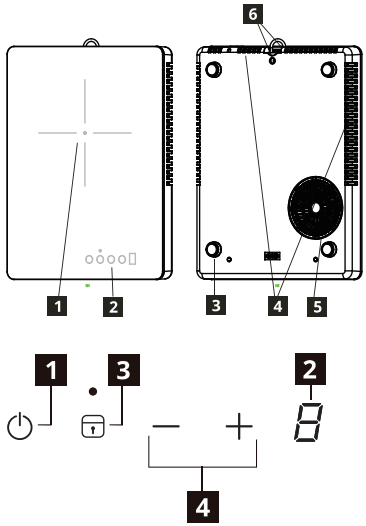


1. Kuumutusala
   Keeduala 160 mm, 2000 W
2. Juhtpaneel
3. Silikoonkummist jalg
4. Õhutusava
5. Õhu sisselaskeava
6. Riputuskonks

**Juhtpaneeli vaade**

1. Ooterežiim
2. Võimsustaseme näidik
3. Lukk/lapselukk
4. Võimsustaseme seadistusnupud - / +

## Märgukuvad

**Kööginõu on valesti paigutatud või puudub**

See sümbol kuvatakse siis, kui kööginõu induktsioonkuumutamiseks ei sobi, pole nõuetekohaselt paigaldatud või on valitud keedukohale ebasobiva suurusega. Kui kööginõud pole tuvastatud 60 sekundi jooksul alates valikust, lülitub keedukoht välja.

**Jääksoojus**

Sümboli „H“ kuvamine tähendab, et keedukoht on veel kuum. Kui keedukoht on maha jahtunud, lülitub märgukuva välja.

**⚠ HOIATUS!** Jääksoojus võib põhjustada põletusi! Pärast seadme väljalülitamist vajavad küpsetusalad veidi jahtumist. Vaadake jääksoojuse märgutuld [H].

Kasutage jääksoojust toidu sulatamiseks ja soojas hoidmiseks.

Ärge ühendage toodet lahti, ootamata [H] kustumist.

## Igapäevane kasutamine

Lapseluku funktsioon on alati aktiivne, kui seade on vooluvõrguga ühendatud ja seda ei kasutata.

**Ühendamine pistikupessa**

Pärast pistiku ühendamist vooluvõrguga aktiveeritakse lapselukk. Hoidke lapseluku nuppu 3 s all, et lapselukk välja lülitada. Ekraanil kuvatakse ooterežiimi näit „0“ ja lukustuse märgutuli kustub. Nüüd saate võimsustasemeid muuta.

Kui vajutate ooterežiimi nuppu pliidiplaadi töötamise ajal, läheb pliidiplaat lapseluku režiimi.

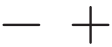

**Võimsustaseme seadistamine**
Võimsustaseme määramiseks vajutage nuppu – või nuppu +.



**Lukustuse/puhastusrežiimi funktsioon**
Kui keedukoht on sisse lülitatud, saate juhtpaneeli lukustada, näiteks selleks, et pliidiplaati puhastada. Sellega on välditud võimsustaseme juhuslik muutmine.



**Automaatne ooterežiim**
**Funktsioon lülitab pliidiplaadi automaatselt ooterežiimile, kui:**

- KASUTAJA pole pärast pliidi sisselülitamist võimsustaset 10 sekundi jooksul muutnud;
- KASUTAJA pole lülitanud keedukohta välja või muutnud võimsustaset 2 tunni jooksul või on ilmnenud ülekuumenemine (näiteks kööginõu on kuivaks keenud).

## Tehnilised andmed

Toote teabeleht vastavalt ELi ökodisaini reeglitele.

| | |
|---|---|
| Nimivõimsus | 2000 W |
| Nimipinge | 220–240 V~ |
| Nominaalsagedus | 50–60 Hz |
| Sügavus | 350 mm |
| Laius | 270 mm |
| Kõrgus | 45 mm |
| Netokaal | 2,5 kg |

| | |
|---|---|
| Mudeli tähis | 14P12601 |
| Pliidiplaadi tüüp | Eraldiseisev induktsioonpliit |
| Keedukohtade arv | 1 |
| Soojendustehnoloogia | Induktsioon |
| Keedukohtade läbimõõt (Ø) | 160 mm |
| Keedukoha energiatarve (EÜ elektrilised küpsetusseadmed) | 181,2 Wh/kg |
| Pliidiplaadi energiatarve (EÜ elektriline pliidiplaat) | 181,2 Wh/kg |
| Energiatarbimine ooterežiimis | 0,8 W |
| Maksimaalne aeg, mis kulub kohaldatavasse vähese energiatarbega režiimi jõudmiseks | 20 min |

**Andmeplaat**

Seerianumber (SN algusega 22-kohaline kood)

Artiklinumber (8-kohaline kood)

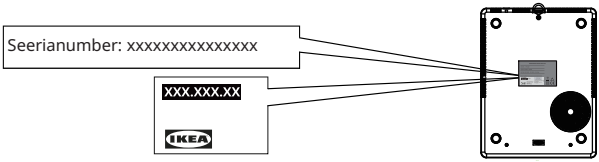


Pilt on ainult näitlik

## Hooldamine ja puhastamine

**⚠ HOIATUS!** Ohutuse tagamiseks ärge puhastage seadet aurupuhastitega või kõrgsurvepesuritega.

**⚠ HOIATUS!** Teravad esemed ja abrasiivsed puhastusvahendid kahjustavad seadet. Puhastage seade ja eemaldage jäägid pärast iga kasutamist vee- ja pesuvedelikuga. Eemaldage ka puhastusvahendite jäänused!

ⓘ Kriimustused või tumedad plekid klaaskeraamikal, mida ei saa eemaldada, ei mõjuta seadme tööd.

**Jääkide ja raskema mustuse eemaldamine:**

- Toit, mis sisaldab suhkrut, plasti ja tinafooliumijääke tuleb eemaldada koheselt. Parim vahend klaasipinna puhastamiseks on kaabits (ei kuulu seadmega komplekti). Asetage kaabits nurga all klaaskeraamilisele pinnale ja eemaldage jäägid tera üle pinna libistades. Pühkige seadet niiske lapiga ja väikese koguse pesuvedelikuga. Lõpetamiseks hõõruge seade puhta lapiga kuivaks.
- Katlakivi rõngad, veejääkide rõngad, rasvapritsmed ja läikivad metalsed värvimuutused tuleb pärast seadme jahtumist eemaldada klaaskeraamilisele või roostevabale terasele mõeldud puhastusvahendi abil.

## Tõrkeotsing

| Probleem | Võimalik põhjus | Lahendus |
|---|---|---|
| Seade ei tööta. | Teie koduses toiteallikas puudub elekter või see on lühises. | Veenduge, et elektriühendus poleks katkestatud. |
| | Seadme sisselülitamisest on möödunud üle 10 sekundi. | Lülitage seade uuesti sisse. |
| | Lapselukk on sisse lülitatud. | Veenduge, et Lukk/Lapselukk ei oleks aktiveeritud (vt jaotist „Lukufunktsioon/ Lapseluku funktsioon“). |
| | Korraga puudutati mitut andurit. | Puudutage korraga ainult ühte anduriala. |
| | Vesi või jäägid klaasil | Veenduge, et kasutajaliides oleks enne kasutamist puhas ja kuiv. |

| Probleem | Võimalik põhjus | Lahendus |
|---|---|---|
| Seadme töötamine seiskus. Rikkekood: U | Kööginõu pole induktsioonkuumutamiseks sobiv. | Veenduge, et kasutataks sobivaid kööginõusid. |
| | Keedukohal pole kööginõud või on kööginõu läbimõõt alla 120 mm. | Veenduge, et sobiv kööginõu on pandud keedualale. |

Kui tekib rike, proovige see kõrvaldada, järgides kasutusjuhendi täielikus versioonis aadressil www.ikea.com toodud tõrkeotsingu juhiseid. Kui probleem püsib, võtke hoolduse jaoks IKEA-ga ühendust.

## IKEA garantii

**Toote garantiinõude esitamine või tootetoe hankimine**




Võtke ühendust IKEA klienditoega. Iseteeninduse portaali lingi või telefoninumbri leiate aadressilt www.IKEA.com.

Iseteeninduse portaali kaudu hooldustaotluse esitamiseks ning toote või selle juurde kuuluvate varuosade teabe leidmiseks märkige tootel olevalt sildilt üles IKEA artiklinumber (8-kohaline) ja seerianumber.

Andmesildi asukoht on näidatud jaotises Tehnilised andmed / andmesilt.

**HOIDKE OSTU-/SAATMISDOKUMENT ALLES!**

See on teie ostutõend ja ilma selleta garantii ei kehti. Kviitungil on ka iga ostetud seadme nimi ja IKEA seerianumber (8 numbrit).

Lugege enne meiega ühenduse võtmist hoolikalt oma seadmega kaasasolevat tehnilist dokumentatsiooni.

## Drošības informācija

Pirms ierīces izmantošanas rūpīgi izlasiet lietošanas instrukciju un iepazīstieties ar to. Nepareiza izmantošana var izraisīt bojājumus un traumas. Vienmēr uzglabājiet šos norādījumus kopā ar ierīci turpmākai uzziņai, pat ja ierīci pārvietojat vai pārdodat.

- Ierīce ir paredzēta tikai ēdiena gatavošanai.
- Ierīce ir paredzēta lietošanai tikai mājsaimniecībās un telpās.
- Šo ierīci drīkst izmantot bērni vecumā no 8 gadiem, kā arī personas ar ierobežotām fiziskām, sensorām vai garīgām spējām vai bez pieredzes un zināšanām, ja tie tiek uzraudzīti vai ir saņēmuši norādījumus par ierīces drošu lietošanu un saprot ietvertos riskus. Bērni vecumā līdz 8 gadiem un personas ar ļoti plašiem un kompleksiem traucējumiem nedrīkst izmantot ierīci, ja netiek nepārtraukti uzraudzīti. Neļaujiet bērniem rotaļāties ar ierīci.
- Nodrošiniet, lai ierīce izmantošanas laikā būtu novietota uz sausas, stabilas virsmas un tās ventilācijas atveres nebūtu aizsegtas.

**⚠ BRĪDINĀJUMS!** Aktivizējiet bērnu drošības slēdzeni, lai nepieļautu gadījumus, kad mazi bērni vai mājdzīvnieki netīši ieslēdz ierīci.

**⚠ BRĪDINĀJUMS**

Elektroierīču izmantošana bez uzraudzības var izraisīt pakļaušanu tādiem riskiem, kuru rezultātā var rasties smagas traumas vai iestāties nāve.

Glabājiet ierīci maziem bērniem nepieejamā vietā, īpaši izmantošanas un atdzišanas laikā.

**⚠ BRĪDINĀJUMS:** karsta virsma, virsmas lietojuma laikā var sakarst.

**⚠ BRĪDINĀJUMS!** Ja plīts virsma ir ieplaisājusi, izslēdziet iekārtu, lai izvairītos no elektrotrieciena riska. Lūdzu, sazinieties ar IKEA klientu atbalsta dienestu.

**⚠ PIESARDZĪBU**

- Sildīšanas laikā NEDRĪKST nest vai pārvietot ierīci ar gatavošanas traukiem uz tās.
- NEIZMANTOJIET ierīci citiem nolūkiem, izņemot ēdiena pagatavošanu.
- NEIEVIETOJIET plīts virsmas gaisa ieplūdes vai izplūdes atverē nekādus vadus vai metāla priekšmetus.
- NENOVIETOJIET vai neuzglabājiet uz ierīces vai tās tuvumā uzliesmojošus šķidrumus, viegli uzliesmojošus materiālus vai kūstošus priekšmetus (piem., plastmasas plēvi, plastmasu, alumīniju).

# UZMANĪBU

Pēc katras lietošanas notīriet iekārtu un noslaukiet ēdiena atliekas ar ūdeni un līdzekli trauku mazgāšanai. Noslaukiet arī tīrīšanas līdzekli!

# ⚠ BRĪDINĀJUMS

UZMANĪBU: Gatavošanas process ir jāuzrauga. Īslaicīgs gatavošanas process ir jāuzrauga nepārtraukti. Ja ēdiena gatavošanai uz plīts virsmas tiek izmantoti tauki vai eļļa, iekārtu nedrīkst atstāt bez uzraudzības, jo iespējama ugunsgrēka izcelšanās. NEKĀDĀ GADĪJUMĀ neizmantojiet ūdeni liesmu nodzēšanai; izslēdziet iekārtu un nosedziet liesmu, piemēram, ar vāku vai ugunsdzēšanas segu.

# ⚠ BRĪDINĀJUMS:

Ugunsgrēka bīstamība: Neglabājiet priekšmetus uz gatavošanas virsmām.

Cilvēkiem ar kardiostimulatora implantu ieteicams turēt ķermeņa augšdaļu vismaz 30 cm attālumā no indukcijas sildvirsmas, kad tā ir ieslēgta. Nestrādājiet ar iekārtu, kad jums ir mitras rokas, saglabājiet sausu paneļa virsmu. Vadības paneļa pogas var nedarboties, ja uz tām izlijis liels daudzums ūdens.

# ⚠ PIESARDZĪBU

Pirms tīrīšanas ierīcei noteikti jābūt atvienotai no elektroenerģijas avota un atdzisušai. Pretējā gadījumā iespējams elektrotrieciens vai var rasties apdegumi.

⚠ NELIETOJIET ierīces tīrīšanā abrazīvus līdzekļus, abrazīvus tīrīšanas sūkļus, šķīdinātājus vai metāla priekšmetus. Nelietojiet tvaika tīrītāju.

- Pārliecinieties, ka tiek izmantota elektriskā rozete ar atbilstošu spriegumu un zemējumu. Nepieciešamā informācija atrodama ierīces tehnisko datu plāksnītē, kas atrodas ierīces apakšpusē.
- Ierīce nav paredzēta darbināšanai ar ārēju taimeri vai atsevišķu tālvadības sistēmu.
- NELIETOJIET ierīci, kad jums ir slapjas rokas vai tā ir saskārusies ar ūdeni.
- NENOVIETOJIET metāla priekšmetus, tādus kā naži, dakšiņas, karotes un vāciņi uz plīts virsmas, jo tie var sakarst.
- NELIETOJIET ierīci ar tukšu katlu.
- NELIETOJIET ierīci, ja tā ir bojāta.
- Šī ierīce efektīvi darbojas augstumā no 0 līdz 2000 m.
- Darbības laikā klikšķi vai šņākoņa ir normāla parādība.
- NEVEICIET remontu saviem spēkiem vai nemodificējiet / neatjauniniet ierīci, lai tādējādi novērstu fiziskas traumas un ierīces sabojāšanu.
- NEPIEVIENOJIET plīts virsmu ar pagarinātājvadiem un nenovietojiet plīts virsmu ar vadu, pārvilktu pāri darba zonām.

Lai veiktu remontu vai sagādātu rezerves daļas, sazinieties ar pilnvarotu servisa centru.

- Nepareiza izmantošana var izraisīt traumas.
- Izvairieties no šļakatu nonākšanas uz savienotāja.

Utilizējiet šo ierīci atbildīgi speciālā elektroierīču savākšanas punktā.

# UZMANĪBU

Lai novērstu aizdegšanos, elektrotriecienus vai traumas, ierīci drīkst izjaukt tikai pilnvarotas personas.

Nepareizs remonts vai būtisko detaļu neatļautas izmaiņas var mazināt ierīces drošumu. Tas var izraisīt darbības traucējumus, pārkaršanu vai ugunsgrēku.

- NELIETOJIET ierīci ārpus telpām vai augstumā virs 850 mm no grīdas.
- Gatavošanas laikā vai savienotā stāvoklī ierīci NELIETOJIET vai nenovietojiet par 30 cm mazākā attālumā no ūdens avota (tāda kā krāns/izlietne).
- Pēc lietošanas izslēdziet plīti ar šim nolūkam paredzēto pogu – nepaļaujieties uz virtuves trauku detektoru.

Šī ierīce ir paredzēta lietošanai mājas un līdzīgos apstākļos, piemēram:

- personāla virtuves zonās veikalos, birojos un citās darba vidēs;
- lauku mājās;
- klientu vajadzībām viesnīcās, moteļos un citās dzīvojamās vidēs;
- naktsmītnēs ar brokastīm.

- Turiet ierīci un tās vadu vietā, kur tai nevar piekļūt bērni, kuri ir jaunāki par 8 gadiem. Bērni nedrīkst veikt ierīces tīrīšanu un apkopi.
- Ēdiena pagatavošanas ierīces ir jānovieto stabili, pavēršot rokturus tā, lai novērstu karstu šķidrumu izšļakstīšanos.
- Ja strāvas vads ir bojāts, tas jānomaina ražotājam, tā pilnvarota servisa centra speciālistam vai līdzīgi kvalificētai personai, lai izvairītos no riska.
- Ierīci nedrīkst iegremdēt šķidrumā.
- Neuzstādiet iekārtu līdzās durvīm vai zem loga, jo virtuves trauki var nejauši nokrist no plīts, durvīm vai logam atveroties.
- Pirms pirmās lietošanas noņemiet no ierīces visu iepakojumu, uzlīmes un plēvi.

**Apkārtējās vides aizsardzība**

Materiāli ar simbolu ♺ ir pārstrādājami. Ievietojiet iepakojumu atbilstošajos konteineros, lai to pārstrādātu. Palīdziet rūpēties par vidi un cilvēku veselību, pārstrādājot elektrisko un elektronisko iekārtu atkritumus.

Neizmetiet sadzīves atkritumos ierīces ar simbolu  . Nododiet izstrādājumu vietējā atkritumu pārstrādes uzņēmumā vai sazinieties ar pašvaldības iestādi.

## Izstrādājuma apraksts

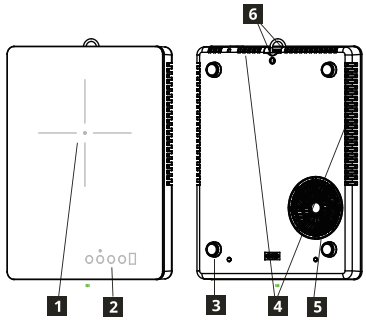


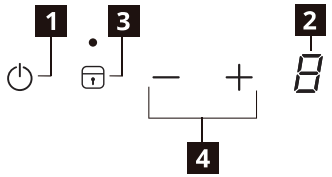


1. Sildīšanas zona
   Gatavošanas zona 160 mm, 2000 W
2. Vadības panelis
3. Silikona balsti
4. Gaisa izplūdes atvere
5. Gaisa ieplūdes atvere
6. Āķis

**Vadības paneļa izkārtojums**

1. Gaidstāve
2. Jaudas līmeņa displejs
3. Bloķēšana/ Bērnu drošības slēdzene
4. Jaudas līmeņa iestatījums - / +

## Indikatori

**Nav katla vai tas ir novietots nepareizi**
Šis simbols parādās, ja katls nav piemērots indukcijas plītij, nav novietots pareizi vai tā izmērs neatbilst atlasītajai gatavošanas zonai. Ja katls netiek konstatēts 60 sekunžu laikā pēc atlasīšanas, gatavošanas zona izslēdzas.

**Paliekošais siltums**
Ja displejā redzams simbols "H", gatavošanas zona joprojām ir karsta. Kad gatavošanas zona ir atdzisusi, displejs izslēdzas.

**⚠ BRĪDINĀJUMS!** Karsta sildvirsma rada apdeguma risku! Pēc iekārtas izslēgšanas sildvirsmu atdzišanai nepieciešams zināms laiks. Sk. paliekošā siltuma indikatoru [H].

Paliekošo siltumu jūs varat izmantot kausēšanai un ēdiena temperatūras saglabāšanai.

Neatvienojiet iekārtu no elektrības tīkla, pirms displejā nav izdzisis [H].

## Ikdienas lietošana

Bērnu drošības slēdzenes funkcija vienmēr ir aktīva, kad produkts ir pievienots elektrotīkla kontaktligzdai un netiek lietots.

**Pieslēgšana pie kontaktligzdas**
Pēc kontaktdakšas iespraušanas elektrotīkla kontaktligzdā aktivizēsies bērnu drošības slēdzene. Lai to deaktivizētu, nospiediet un 3 sekundes turiet nospiestu bērnu drošības slēdzenes pogu, ekrānā tiks rādīts "0" kā gaidstāves režīmā un bloķēšanas indikatorlampiņa izslēgsies. Tagad varat iestatīt jaudas līmeņus.

Ja nospiedīsit gaidstāves taustiņu plīts virsmas darbības laikā, plīts virsma pāries bērnu drošības slēdzenes režīmā.

— +

**Jaudas līmeņa iestatīšana**
Nospiediet - vai +, lai regulētu jaudas līmeni ierīces darbības laikā.



**Bloķēšanas / Tīrīšanas režīma funkcija**
Kad gatavošanas zona darbojas, vadības paneli var bloķēt, piemēram, lai notīrītu plīti. Tas novērš iespēju nejauši mainīt jaudas līmeņa iestatījumu.



**Automātisks gaidstāves režīms**
**Funkcija automātiski pārslēdz plīts virsmu gaidstāves režīmā, ja:**

- JŪS neesat iestatījis jaudas līmeni 10 sekunžu laikā pēc plīts ieslēgšanas;
- JŪS neesat izslēdzis gatavošanas zonu vai neesat mainījis jaudas līmeni divas stundas, vai notikusi pārkaršana (piem., no pannas izgarojis šķidrums).

## Tehniskie dati

Informācija par produktu saskaņā ar ES Ekodizaina regulu.

| | |
|---|---|
| Nominālā jauda | 2000 W |
| Nominālais spriegums | 220-240 V~ |
| Nominālā frekvence | 50-60 Hz |
| Dziļums | 350 mm |
| Platums | 270 mm |
| Augstums | 45 mm |
| Neto svars | 2,5 kg |

| | |
|---|---|
| Modeļa identifikācija | 14P12601 |
| Plīts veids | Brīvi stāvoša indukcijas plīts |
| Gatavošanas zonu skaits | 1 |
| Sildīšanas tehnoloģija | Indukcija |
| Apaļo gatavošanas zonu diametrs (Ø) | 160 mm |
| Enerģijas patēriņš katrai gatavošanas zonai (elektriskās ierīces ēdiena gatavošanai) | 181,2 Wh/kg |
| Plīts virsmas enerģijas patēriņš (EC elektriskā plīts virsma) | 181,2 Wh/kg |
| Jaudas patēriņš gaidstāves režīmā | 0,8 W |
| Maksimālais laiks, kāds nepieciešams, lai pārietu uz attiecīgo zemas jaudas režīmu | 20 min |

**Datu plāksne**

Sērijas numurs (sākas ar SN, 22 ciparu kods)

Preces numurs (8 ciparu kods)

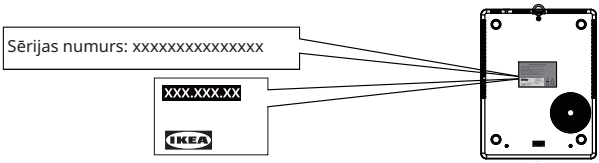


Attēls tikai atsaucei

**Kopšana un tīrīšana**

**⚠ BRĪDINĀJUMS!** Drošības apsvērumu dēļ netīriet ierīci ar tvaika pūtējiem un augstspiediena tīrītājiem.

**⚠ BRĪDINĀJUMS!** Asi priekšmeti un abrazīvi tīrīšanas līdzekļi ierīci sabojās. Pēc katras lietošanas notīriet iekārtu un noslaukiet ēdiena atliekas ar ūdeni un līdzekli trauku mazgāšanai. Noslaukiet arī tīrīšanas līdzekli!

ⓘ Stikla keramikas skrāpējumi vai tumši plankumi, no kā nav iespējams atbrīvoties, neietekmē iekārtas darbību.

**Ēdienu atlieku un grūti noņemamu traipu tīrīšana:**

- Ēdiena atliekas, kas satur cukuru, plastmasa un folijas atliekas ir jānotīra nekavējoties. Šim nolūkam piemērotākais instruments ir skrāpis (nav iekļauts iekārtas komplektā). Viegli piespiediet skrāpi leņķī pie stikla keramikas virsmas un notīriet netīrumus, slidinot asmeni pāri virsmai. Noslaukiet iekārtu ar mitru lupatiņu un nelielu trauku mazgājamā līdzekļa daudzumu. Noslēgumā noslaukiet iekārtu ar sausu, tīru lupatiņu.
- Kaļķakmens loki, ūdens loki, tauku šļakatas, izbalējušie plankumi ir jānotīra pēc tam, kad iekārta ir atdzisusi. Šim nolūkam izmantojiet stikla keramikai vai nerūsējošajam tēraudam paredzēto līdzekli.

## Problēmu novēršana

| Problēma | Iespējamais iemesls | Risinājums |
|---|---|---|
| Ierīce nedarbojas. | Elektrības trūkums vai īssavienojums jūsu mājās. | Pārliecinieties, vai nav nostrādājis elektrosavienojuma automātiskais slēdzis. |
| | Kopš brīža, kad iekārta ir ieslēgta, pagājušas vairāk nekā 10 sekundes. | Atkārtoti ieslēdziet iekārtu. |
| | Bērnu bloķēšana ir ieslēgta. | Pārliecinieties, vai nav iedarbināta bloķēšana/bērnu drošības slēdzene (skatiet sadaļu "Bloķēšanas funkcija/ Bērnu drošības slēdzenes funkcija"). |
| | Vienlaikus skartas vairākas skārienjutīgās zonas. | Vienlaikus pieskarieties tikai vienai sensora zonai. |
| | Ūdens vai nogulsnes uz stikla virsmas | Pirms lietošanas pārliecinieties, vai lietotāja saskarne ir tīra un sausa. |
| Ierīce pārtrauc darboties. Kļūdas rādījums: | Šis trauks nav piemērots indukcijas plītij. | Nodrošiniet, lai tiktu izmantoti piemēroti trauki. |
| | Uz gatavošanas zonas nav novietots trauks vai trauka diametrs ir mazāks nekā 120 mm. | Nodrošiniet, lai uz gatavošanas zonas būtu novietots piemērots trauks. |

Ja radusies kļūme, mēģiniet to novērst, izpildot problēmu novēršanas vadlīnijas lietotāja rokasgrāmatas pilnajā versijā vietnē www.ikea.com. Ja problēma saglabājas, lūdzu, sazinieties ar IKEA par ierīces servisu.

## IKEA garantija

**Ja vēlaties iesniegt garantijas prasību vai saņemt ar produktu saistītu atbalstu**




Lūdzu, sazinieties ar IKEA klientu atbalsta dienestu – saiti uz pašapkalpošanās portālu vai tālruņa numuru atradīsiet vietnē www.IKEA.com.

Lai pabeigtu apkopes pieprasījumu pašapkalpošanās portālā un vieglāk atrastu informāciju par savu produktu vai ar to saistītajām rezerves daļām, rosinām jūs pierakstīt produkta marķējumā norādīto IKEA preces numuru (8 cipari) un sērijas numuru.

Sadaļā Tehniskie dati / Tehnisko datu plāksnīte jūs varat noskaidrot, kur plāksnīte atrodas.

**SAGLABĀJIET PIRKUMA/PIEGĀDES DOKUMENTU!**

Tas ir jūsu pirkuma apliecinājums, un bez tā garantija nebūs spēkā. Čekā norādīts arī visu jūsu iegādāto ierīču nosaukums un IKEA preces numurs (8 cipari).

Lūdzu, rūpīgi izlasiet savas ierīces tehnisko informāciju, pirms sazināties ar mums.

## Saugos informacija

Prieš naudodami prietaisą, atidžiai perskaitykite ir susipažinkite su naudojimo instrukcija, kad galėtumėte jį naudoti saugiai. Netinkamas naudojimas gali sukelti sužalojimus ir žalą. Visada laikykite instrukcijas kartu su prietaisu, kad galėtumėte jomis pasinaudoti vėliau, net jei prietaisą perkeliate ar parduodate.

- Šis prietaisas skirtas tik maisto gaminimui.
- Šis prietaisas skirtas naudoti tik namuose.
- Vyresni nei 8 metų vaikai ir asmenys, kurių fiziniai, jutimo arba protiniai gebėjimai riboti, arba kuriems trūksta patirties ir žinių, šiuo prietaisu gali naudotis tik tuomet, jei yra prižiūrimi arba jiems suteikti nurodymai, kaip saugiai naudotis prietaisu, ir jei jie supranta su prietaiso naudojimu susijusius pavojus. Jaunesni nei 8 metų amžiaus vaikai ir labai sunkią bei sudėtingą negalią turintys asmenys turėtų laikytis atokiai nuo prietaiso, nebent jie yra nepertraukiamai prižiūrimi. Neleiskite vaikams žaisti su aparatu.
- Naudodami prietaisą statykite jį ant sauso, stabilaus paviršiaus ir užtikrinkite, kad ventiliacijos angos nebūtų užblokuotos.

**⚠ ĮSPĖJIMAS!** Įjunkite užraktą nuo vaikų, kad maži vaikai ir naminiai gyvūnai netyčia neįjungtų prietaiso.

**⚠ ĮSPĖJIMAS**

Be priežiūros palikti elektriniai gaminiai gali kelti rimto sužalojimo arba mirties riziką.

Prietaisą laikykite vaikams nepasiekiamoje vietoje, ypač jo naudojimo ir aušimo metu.

**⚠ ĮSPĖJIMAS:** karštas paviršius; naudojant prietaisą jo paviršiai gali įkaisti.

**⚠ ĮSPĖJIMAS!** Jei paviršius įskilęs, atjunkite prietaisą nuo elektros tinklo, kad išvengtumėte galimo elektros smūgio. Kreipkitės į IKEA klientų aptarnavimo skyrių.

**⚠ ATSARGIAI**

- NENEŠKITE ir nekelkite prietaiso, kai jis kaista ir ant jo pastatyti virimo indai.
- NENAUDOKITE šio prietaiso jokiais kitais tikslais, išskyrus maisto gaminimą.
- Į kaitlentės oro įleidimo arba ventiliacijos angas NEKIŠKITE vielų arba metalinių daiktų.
- Ant prietaiso arba šalia jo NEDĖKITE ir nelaikykite degių skysčių, lengvai užsidegančių medžiagų ar lydžių daiktų (pvz., plastikinės plėvelės, plastiko, aliuminio).

**DĖMESIO**

Kiekvieną kartą panaudoję, vandeniu ir plovimo priemone nuvalykite prietaisą ir pašalinkite likučius. Taip

pat pašalinkite valymo priemonių liekanas!

## ⚠ ĮSPĖJIMAS

DĖMESIO: Terminio maisto apdorojimo procesas turi būti prižiūrimas. Trumpas terminio maisto apdorojimo procesas turi būti nuolat prižiūrimas. Neprižiūrimas virimas ant kaitlentės, naudojant riebalus arba aliejų, yra pavojingas ir gali sukelti gaisrą. NIEKUOMET nebandykite gesinti ugnies vandeniu. Išjunkite prietaisą ir tada uždenkite liepsną, pvz., su dangčiu arba antklode nuo ugnies.

⚠ **ĮSPĖJIMAS**: Gaisro pavojus: Nelaikykite daiktų ant terminio maisto apdorojimo paviršių.

Vartotojai, turintys implantuotus širdies stimuliatorius, viršutinę kūno dalį turi laikyti maždaug 30 cm atstumu nuo įjungtų indukcinių gaminimo zonų. Prietaiso negalima reguliuoti šlapiomis rankomis, valdymo skydelio paviršius turi būti sausas. Ant valdymo skydelio klavišų susikaupus daug vandens šie nebeveikia.

## ⚠ ATSARGIAI

Prieš valydami įsitikinkite, kad prietaisas atjungtas nuo tinklo ir atvėsęs. To nepadarius, gali kilti elektros smūgio ir nudegimų pavojus.

⚠ NENAUDOKITE abrazyvinių valiklių, šiurkščių kempinių, tirpiklių ar metalinių daiktų prietaisui valyti. Nenaudokite garinio valytuvo.

- Naudokite tinkamos įtampos ir įžemintą elektros lizdą. Reikiamą informaciją rasite prietaiso techninių duomenų lentelėje, esančioje jo apatinėje dalyje.
- Prietaisas neskirtas valdyti išoriniu laikmačiu arba atskira nuotolinio valdymo sistema.
- NENAUDOKITE šlapiomis drėgnomis rankomis arba jam liečiantis su vandeniu.
- Ant kaitlentės paviršiaus NEDĖKITE metalinių daiktų, pavyzdžiui, peilių, šakučių, šaukštų ar dangčių, nes jie gali įkaisti.
- NENAUDOKITE prietaiso su tuščiu puodu.
- NENAUDOKITE prietaiso, jei jis yra sugadintas.
- Šis prietaisas tinkamai veikia 0–2000 m aukštyje virš jūros lygio.
- Gaminimo metu girdimi spragsėjimo ar cypimo garsai yra normalūs.
- Siekdami išvengti sužalojimų ir prietaiso sugadinimo, patys NEATLIKITE remonto darbų, jo nekeiskite ir neatnaujinkite.
- Kaitlentės NEPRIJUNKITE ilginamaisiais laidais ir netieskite jos laido per darbo zonas.

Dėl remonto ar atsarginių dalių kreipkitės į įgaliotąjį techninės priežiūros centrą.

- Netinkamas naudojimas gali sukelti galimus sužalojimus.
- Venkite skysčių patekimo ant jungties.

Išmeskite šį prietaisą atsakingai, pristatydami į elektros prietaisų surinkimo punktą.

# DĖMESIO

Siekiant išvengti gaisro, elektros smūgio ar sužalojimų, prietaisą gali remontuoti arba ardyti tik įgalioti darbuotojai.

Netinkamas remontas arba neleistini svarbių dalių pakeitimai gali pakenkti prietaiso saugai. Tai gali sukelti gedimus, perkaitimą ar gaisrą.

- NENAUDOKITE prietaiso lauke arba mažesniame nei 850 mm nuo grindų aukštyje.
- Veikiančio ar prie tinklo prijungto prietaiso NENAUDOKITE ir NESTATYKITE arčiau nei 30 cm nuo vandens šaltinio (pvz., maišytuvo ar plautuvės).
- Baigę naudotis, išjunkite kaitlentę naudodamiesi jos valdikliais ir nepasikliaukite prikaistuvio detektoriumi.

Šis prietaisas skirtas naudoti buityje ir panašioje aplinkoje, pavyzdžiui:

  – Parduotuvėse, biuruose ir kitose darbo aplinkose esančiose personalo virtuvėlėse;
  – Ūkiuose;
  – Klientai naudoja viešbučiuose, moteliuose ir kitose gyvenamosios paskirties patalpose;
  – Nakvynės su pusryčiais tipo įstaigose;

- Laikykite prietaisą ir jo laidą jaunesniems nei 8 metų vaikams nepasiekiamoje vietoje. Valymo ir priežiūros darbų neturi atlikti vaikai.
- Gaminimo prietaisą statykite ant stabilios vietos, o rankenas nukreipkite taip, kad išvengtumėte karšto skysčio išsiliejimo.
- Jei pažeistas maitinimo laidas, siekiant išvengti pavojaus, jį turi pakeisti gamintojas, jo techninės priežiūros atstovas arba panašios kvalifikacijos asmenys.
- Prietaiso negalima panardinti į vandenį.
- Prietaiso nemontuokite prie durų arba po langu, nes karšti virtuvės reikmenys gali nukristi nuo kaitvietės, kai atidaromos durys arba langas.
- Prieš pirmą kartą naudodami, nuo prietaiso nuimkite visą pakuotę, lipdukus ir plėveles.

## Aplinkosaugos klausimai

Simboliu ♺ pažymėtas medžiagas atiduokite perdirbti. Išmeskite pakuotės medžiagas į atitinkamus rūšiavimo konteinerius, kad jos būtų perdirbamos. Padėkite saugoti aplinką ir žmonių sveikatą atiduodami elektrinių ir elektroninių prietaisų atliekas perdirbimui.

Neišmeskite prietaisų, paženklintų simboliu , kartu su buitinėmis atliekomis. Atiduokite gaminį į vietos perdirbimo punktą arba kreipkitės į vietos valdžios instituciją.

## Gaminio aprašymas

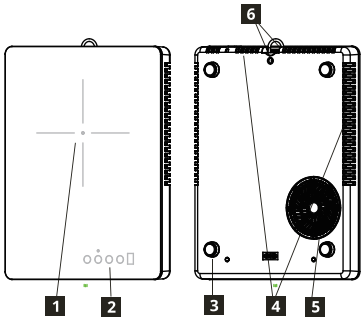


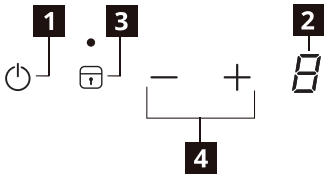


1. Kaitinimo zona
   Kaitvietė 160 mm, 2000 W
2. Valdymo skydelis
3. Silikoninės atramos
4. Oro išlaidas
5. Oro įlaidas
6. Kablio formos kabykla

**Valdymo skydelio išdėstymas**

1. Budėjimo režimas
2. Galios lygio rodymas
3. Užraktas / užraktas nuo vaikų
4. Galios lygio nuostata – / +

## Indikatoriai

**Indas pastatytas neteisingai arba jo nėra**

Simbolis rodomas, jei indas netinkamas indukciniam šildymui, pastatytas netinkamai arba jis nėra tinkamo dydžio pagal pasirinktą gaminimo zoną. Jei per 60 sekundžių po pasirinkimo neaptinkamas indas, kaitvietė išjungiama.

**Liekamasis karštis**

Jei ekrane rodoma „H“, gaminimo zona vis dar karšta. Zonai atvėsus, ekranas išsijungia.

**⚠ ĮSPĖJIMAS!** Nudegimų pavojus dėl liekamojo karščio! Išjungus prietaisą, kaitinimo zonoms reikia šiek tiek laiko atvėsti. Žiūrėkite liekamojo karščio indikatorių [H].

Liekamąjį karštį naudokite tirpinimui ir maisto šilumai palaikyti.

Įrenginio neatjunkite tol, kol neišnyks [H] rodmuo.

## Kasdienis naudojimas

Kai prietaisas yra prijungtas prie elektros tinklo ir nenaudojamas, užrakto nuo vaikų funkcija yra visada aktyvi.

**Įjungimas į elektros lizdą**

Įjungus kištuką į elektros tinklą, įsijungia užraktas nuo vaikų. 3 sekundes palaikykite palietę užrakto nuo vaikų mygtuką, kad jį išjungtumėte; ekrane bus rodoma „0“ (kaip budėjimo režimu), o užrakto indikatorius užges. Dabar galite nustatyti galios lygį.

Jei kaitlentei veikiant paliesite budėjimo režimo mygtuką, įsijungs kaitlentės užraktas nuo vaikų.

**Galios lygio nuostata**

Norėdami reguliuoti galios lygį, veikiant prietaisui palieskite „-“ arba „+“.



**Užrakto / valymo režimo funkcija**
Kaitvietei veikiant, valdymo skydelio užrakinti negalima (pavyzdžiui, norint ją išvalyti). Tai neleidžia netyčia pakeisti galios lygio nuostatos.



**Automatinis budėjimo režimas**
**Ši funkcija automatiškai perjungia kaitlentę į budėjimo režimą, jei:**

- įjungę kaitlentę per 10 sekundžių nenustatote galios lygio.
- neperjungiate gaminimo zonos arba po 2 valandų nepakeičiate galios lygio, arba įvykus perkaitimui (pvz., jei inde nėra skysčių).

## Techniniai duomenys

Informacija apie gaminį pagal ES ekologinio projektavimo reglamentą.

| | |
|---|---|
| Nominali galia | 2000 W |
| Nominali įtampa | 220–240 V~ |
| Nominalus dažnis | 50–60 Hz |
| Ilgis | 350 mm |
| Plotis | 270 mm |
| Aukštis | 45 mm |
| Grynasis svoris | 2,5 kg |

| | |
|---|---|
| Modelio identifikatorius | 14P12601 |
| Kaitvietės tipas | Laisvai pastatoma indukcinė kaitvietė |
| Gaminimo zonų skaičius | 1 |
| Šildymo technologija | Indukcija |
| Apskritų gaminimo zonų skersmuo (Ø) | 160 mm |
| Kiekvienos gaminimo zonos energijos sąnaudos (EC elektrinis terminis maisto apdorojimas) | 181,2 Wh/kg |
| Kaitvietės energijos sąnaudos (EC elektrinis maisto gaminimas) | 181,2 Wh/kg |
| Energijos sąnaudos budėjimo režimu | 0,8 W |
| Ilgiausia trukmė, per kurią persijungiama į atitinkamą mažos galios režimą | 20 min |

### Techninių duomenų lentelė

Serijos numeris (prasideda „SN“, 22 skaitmenų kodas)

Prekės numeris (8 skaitmenų kodas)

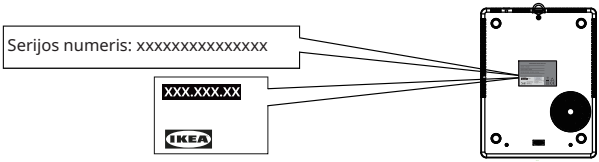


Paveikslėlis tik orientacinis

## Priežiūra ir valymas

**⚠ ĮSPĖJIMAS!** Saugos sumetimais nevalykite prietaiso gariniais valytuvais arba aukšto slėgio valymo įrenginiais.

**⚠ ĮSPĖJIMAS!** Aštrūs daiktai ir abrazyvinės valymo priemonės pažeidžia prietaisą. Kiekvieną kartą panaudoję, vandeniu ir plovimo priemone nuvalykite prietaisą ir pašalinkite likučius. Taip pat pašalinkite valymo priemonių liekanas!

ⓘ Žymės arba tamsios dėmės ant stiklo keramikos, kurių negalima nuvalyti, neturi įtakos prietaiso veikimui.

**Liekanų ir atsitiktinių likučių šalinimas:**

- Cukraus turinčio maisto, plastiko, aliuminio folijos likučius reikia nuvalyti iš karto. Geriausias įrankis stikliniam paviršiui valyti yra gremžtukas (su prietaisu neparduodamas). Gremžtuką prie stiklo paviršiaus priglauskite kampu ir pašalinkite liekanas geležtę stumdami paviršiumi. Prietaisą nuvalykite drėgna šluoste ir tupučiu plovimo skysčio. Galiausiai, švariu audiniu sausai nuvalykite prietaisą.
- Kalkių nuosėdų, vandens apskritimus, riebalų lašus, blizgančias metalo dėmes, prietaisui atvėsus, reikia nuvalyti stiklo keramikai arba nerūdijančiajam plienui skirtais valikliais.

## Trikčių šalinimas

| Triktis | Galima priežastis | Sprendimas |
|---|---|---|
| Aparatas neveikia. | Nėra maitinimo arba trumpasis jungimas jūsų namų elektros šaltinyje. | Įsitikinkite, kad nesuveikė namų elektros sistemos saugiklis. |
| | Praėjo daugiau kaip 10 sekundžių nuo to laiko, kai įjungtas prietaisas. | Vėl įjunkite prietaisą. |
| | Vaikų saugos užraktas įjungtas. | Įsitikinkite, kad neįjungtas užraktas arba užraktas nuo vaikų (žr. skyrių „Užrakto funkcija / užrakto nuo vaikų funkcija“). |
| | Keli jautrieji laukai buvo paliesti vienu metu. | Vienu metu lieskite tik vieną jutiklio sritį. |
| | Vanduo arba nešvarumai ant stiklo paviršiaus | Prieš naudodami prietaisą įsitikinkite, kad valdymo skydelis yra švarus ir sausas. |

| Triktis | Galima priežastis | Sprendimas |
|---|---|---|
| Prietaisas nustoja veikti. Klaidos pranešimas: U | Gaminimo indai netinkami indukciniam šildymui. | Įsitikinkite, kad naudojate tinkamus virimo indus. |
| | Ant kaitvietės nėra virimo indo arba jo dugno skersmuo mažesnis nei 120 mm. | Įsitikinkite, kad ant kaitvietės pastatytas tinkamas virimo indas. |

Įvykus trikčiai, pabandykite ją pašalinti vadovaudamiesi trikčių šalinimo nurodymais, pateiktais išsamioje naudotojo vadovo versijoje adresu www.ikea.com. Nepavykus pašalinti trikties, kreipkitės į IKEA klientų aptarnavimo skyrių dėl techninės priežiūros.

## IKEA garantija

### Norėdami pasinaudoti gaminio garantija arba gauti techninę pagalbą




Kreipkitės į IKEA klientų aptarnavimo skyrių; nuorodą į savitarnos portalą arba telefono numerį rasite adresu www.IKEA.com.

Norėdami pateikti techninės priežiūros užklausą savitarnos portale ar lengviau rasti informaciją apie gaminį bei jo atsargines dalis, pasižymėkite gaminio etiketėje nurodytus 8 skaitmenų IKEA prekės numerį ir serijos numerį.

Skiltyje „Techniniai duomenys / vardinė plokštelė“ rasite, kur yra vardinė plokštelė.

### SAUGOKITE PIRKIMO IR (ARBA) PRISTATYMO DOKUMENTĄ!

Tai jūsų pirkimo dokumentas, be kurio garantija negalioja. Kvite taip pat nurodomas kiekvieno įsigyto prietaiso pavadinimas ir IKEA gaminio numeris (8 skaitmenys).

Prieš kreipdamiesi į mus, atidžiai perskaitykite kartu su prietaisu pateiktą techninę dokumentaciją.

## Informações relativas à segurança

Antes de utilizar o aparelho, leia atentamente e familiarize-se com as instruções de utilização para uma utilização segura. A utilização incorreta pode causar ferimentos e danos. Guarde sempre as instruções juntamente com o aparelho para consultas futuras, mesmo que se mude ou o venda.

- O aparelho destina-se exclusivamente a finalidades de cozedura.
- Este aparelho foi concebido apenas para uso doméstico em espaços interiores.
- Este eletrodoméstico pode ser utilizado por crianças a partir de 8 anos, por pessoas com capacidades mentais, sensoriais ou físicas reduzidas, ou sem experiência e conhecimento, se tiverem recebido supervisão ou instruções relativas à utilização do eletrodoméstico de uma forma segura, e se compreenderem os perigos envolvidos. Crianças com menos de 8 anos de idade e pessoas com deficiências extensas e complexas devem ser mantidas afastadas, exceto se continuamente vigiadas. Não deixe que crianças brinquem com o eletrodoméstico.
- Certifique-se de que o aparelho está colocado sobre uma superfície seca e estável durante a utilização e que as aberturas de ventilação não estão bloqueadas.

⚠ **AVISO!** Ative o bloqueio para crianças para evitar que crianças pequenas e animais de estimação liguem acidentalmente o aparelho.

## ⚠ AVISO

A utilização não supervisionada de produtos elétricos pode levar à exposição a riscos que resultam em ferimentos graves ou morte.

Mantenha o aparelho fora do alcance de crianças pequenas, especialmente durante a utilização e o arrefecimento.

⚠ **AVISO:** superfície quente, as superfícies podem aquecer durante o funcionamento.

⚠ **AVISO!** Se a superfície estiver rachada, desligue o eletrodoméstico para evitar a possibilidade de um choque elétrico. Contacte o apoio ao cliente da IKEA.

## ⚠ CUIDADO

- NÃO transporte nem mova o aparelho com utensílios de cozinha em cima durante o aquecimento.
- NÃO utilize este aparelho para outros fins que não sejam cozinhar.
- NÃO insira nenhum fio ou objeto metálico na entrada ou saída de ar da placa.
- NÃO coloque nem armazene líquidos inflamáveis, materiais altamente inflamáveis nem objetos que derretam (por exemplo, filme,

plástico, alumínio) em cima ou perto do equipamento.

## ATENÇÃO

Limpe o equipamento e remova os resíduos com água e detergente da loiça após cada utilização. Remova também os restos dos agentes de limpeza!

## ⚠ AVISO

CUIDADO: o processo de cozedura tem de ser supervisionado. Um processo de cozedura curto tem de ser supervisionado continuamente. Deixar comida ao lume com gordura ou óleo pode ser perigoso e resultar num incêndio. NUNCA tente extinguir um foco de incêndio, desligue antes o aparelho e, em seguida, cubra a chama, p. ex., com uma tampa ou manta ignífuga.

⚠ **AVISO:** Perigo de incêndio: não guarde objetos nas superfícies de cozedura.

Os utilizadores com pacemakers implantados devem manter a sua parte superior do corpo, pelo menos a 30 cm de focos de indução que estejam ligados. Não utilize o equipamento com as mãos molhadas e mantenha a superfície do painel de controlo seco. Uma grande quantidade de água sobre as teclas do painel de controlo fará tornam-nos inoperacionais.

## ⚠ CUIDADO

Certifique-se de que o aparelho está desligado e frio antes de o limpar. Não o fazer pode resultar em exposição a choques elétricos e queimaduras.

⚠ NÃO utilize produtos abrasivos, esfregões abrasivos, solventes nem objetos metálicos para limpar o aparelho. Não utilize limpador a vapor.

- Certifique-se de que utiliza uma tomada elétrica com tensão e ligação à terra adequadas. As informações necessárias encontram-se na placa de características na parte inferior do aparelho.
- O aparelho não se destina a ser operado através de um temporizador externo nem por sistema de controlo remoto separado.
- NÃO utilize o aparelho com as mãos molhadas nem quando o mesmo estiver em contacto com água.
- NÃO coloque objetos metálicos, tais como facas, garfos, colheres e tampas, na superfície da placa, pois podem aquecer.
- NÃO utilize o aparelho com uma panela vazia.
- NÃO utilize o aparelho se estiver danificado.
- Este aparelho funciona eficazmente em altitudes entre 0 e 2000 m.
- Os sons de clique ou eferverscência durante o funcionamento são normais.
- NÃO tente fazer reparações por conta própria nem modifique/

atualize o aparelho para evitar ferimentos e danos no mesmo.

- NÃO ligue a placa com cabos de extensão e não coloque a placa com o cabo esticado em zonas de trabalho.

Contacte um centro de assistência autorizado para reparação ou substituição de peças.

- A utilização indevida pode causar ferimentos.
- Evite derramar líquidos sobre o conector.

Elimine este aparelho de forma responsável num ponto de recolha designado para produtos elétricos.

## ATENÇÃO

Apenas pessoal autorizado pode reparar ou desmontar o aparelho para evitar incêndios, choques elétricos ou ferimentos.

Reparações inadequadas ou alterações não autorizadas em peças cruciais podem comprometer a segurança do aparelho. Isso pode causar mau funcionamento, sobreaquecimento ou incêndio.

- NÃO utilize o aparelho ao ar livre ou a alturas inferiores a 850 mm do chão.
- NÃO utilize nem desloque o aparelho durante a cozedura ou se estiver ligado a uma distância inferior a 30 cm de uma fonte de água (como torneira/lava-loiças).
- Após a utilização, desligue o elemento da placa no respetivo controlo e não dependa do detetor de tacho.

Este aparelho deve ser utilizado num ambiente doméstico e em aplicações similares, tais como:

  - áreas de cozinha para funcionários de lojas, escritórios e outros ambientes de trabalho;
  - casas rurais;
  - por clientes em hotéis, motéis e outros tipos de ambientes residenciais;
  - ambientes do tipo alojamentos com pequeno almoço;

- Mantenha o aparelho e o seu cabo de alimentação fora do alcance das crianças com menos de 8 anos. A limpeza e a manutenção por parte do utilizador não devem ser realizadas por crianças.
- Os aparelhos de cozinha devem ser colocados numa posição estável, com as pegas posicionadas de forma a evitar o derrame de líquidos quentes.
- Caso o cabo de alimentação esteja danificado, a sua substituição deve ser efectuada pelo seu fabricante, pelo serviço de assistência técnica ou por um técnico qualificado, a fim de evitar um acidente.
- O aparelho não deve ser imerso em água.
- Evite instalar o equipamento perto de portas ou por baixo de janelas pois as panelas quentes podem ser derrubadas na placa quando se abrem as portas e janelas.
- Remova toda a embalagem, adesivos e películas antes de utilizar o aparelho pela primeira vez.

## Questões ambientais

Recicle todos os materiais com o símbolo ♺. Coloque a embalagem nos contentores relevantes para a respetiva reciclagem. Ajude a proteger o ambiente e a saúde humana reciclando os resíduos de eletrodomésticos elétricos e eletrónicos.

Não elimine aparelhos marcados com o símbolo juntamente com resíduos domésticos . Entregue o produto no seu centro de reciclagem local ou contacte a sua Câmara Municipal.

## Descrição do produto

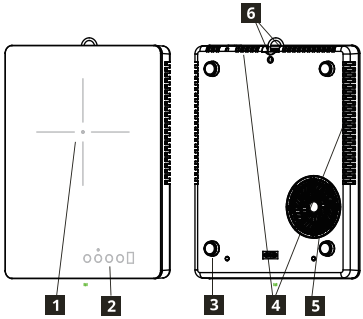


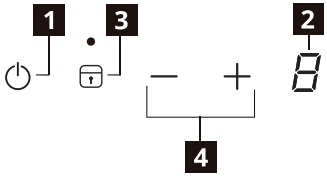


1. Área de aquecimento
   Zona de cozedura 160 mm, 2000 W
2. Painel de controlo
3. Pés de silicone
4. Saída de ar
5. Entrada de ar
6. Gancho

**Configuração do painel de controlo**

1. Modo de espera
2. Visor do nível de potência
3. Bloqueio/Bloqueio para crianças
4. Definição do nível de potência - / +

## Indicadores

**U Panela em falta ou colocada incorretamente**

Este símbolo é apresentado se a panela não for adequada à cozedura de indução, se não estiver corretamente posicionada ou se não tiver as dimensões adequadas à zona de cozedura selecionada. Se não for detetada nenhuma panela num espaço de 60 segundos após a seleção, a zona de cozedura desliga-se.

**H Calor residual**

Se o visor apresentar "H", a zona de cozedura ainda está quente. Quando a zona de cozedura arrefece, o visor desliga-se.

**⚠ AVISO!** Risco de queimaduras devido ao calor residual! Depois de desligar o equipamento, as zonas de cozedura necessitam de algum tempo para arrefecer. Observe o indicador de calor residual [H].

Utilize o calor residual para derreter ou manter comida quente.

Não desligue o equipamento sem esperar que o [H] desapareça do monitor.

## Utilização diária



A função de bloqueio para crianças está sempre ativa quando o produto está ligado e não está a ser utilizado.

**Ligar à tomada**
Depois de inserir a ficha na tomada principal, o Bloqueio para crianças será ativado. Mantenha premida a tecla de bloqueio para crianças durante 3 segundos para a desativar; o ecrã apresentará "0", indicando o modo de espera, e a luz indicadora de bloqueio apagar-se-á. Agora pode definir os níveis de potência.

Se premir a tecla de espera durante o funcionamento da placa de fogão, esta entrará no modo de bloqueio para crianças.

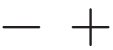

**Definição do nível de potência**
Prima - ou + para controlar o nível de potência durante o funcionamento.



**Função do modo Bloqueio/Limpeza**
Quando a zona de cozedura está a funcionar, pode bloquear o painel de controlo, por exemplo, para limpar a placa. Evitará alterar acidentalmente a definição do nível de potência.



**Modo de espera automático**
**A função coloca a placa de indução em modo de espera automaticamente se:**

- não definir o nível de potência dentro de 10 segundos depois de ligar a placa.
- não desligar a zona de cozedura, não alterar o nível de potência duas horas depois ou em caso de sobreaquecimento (por exemplo, quando uma panela ferve sem água).

## Dados técnicos

Informação do produto de acordo com o Regulamento de Ecodesign da UE.

| | |
|---|---|
| Potência nominal | 2000 W |
| Tensão nominal | 220-240 V~ |
| Frequência nominal | 50-60 Hz |
| Profundidade | 350 mm |
| Largura | 270 mm |
| Altura | 45 mm |
| Peso líquido | 2,5 kg |

| | |
|---|---|
| Identificação do modelo | 14P12601 |
| Tipo de placa | Placa de indução autónoma |
| Número de zonas de cozedura | 1 |
| Tecnologia de aquecimento | Indução |
| Diâmetro das zonas de cozedura circulares (Ø) | 160 mm |
| Consumo energético por zona de cozedura (CE da cozedura elétrica) | 181,2 Wh/kg |
| Consumo energético da placa (CE da placa elétrica) | 181,2 Wh/kg |
| Consumo de energia no modo de espera | 0,8 W |
| O tempo máximo necessário para atingir o modo de baixa potência aplicável | 20 min |

**Placa de características**

Número de série (código de 22 dígitos que começa com "SN")

Número do artigo (código de 8 dígitos)

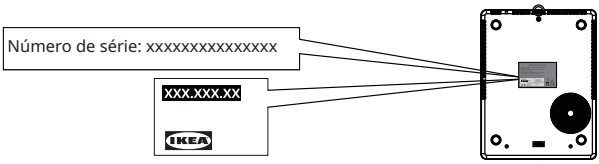


Imagem apenas para referência

## Cuidados e limpeza

**⚠ AVISO!** Por motivos de segurança, não limpe o equipamento com limpadores a vapor nem lavadoras de alta pressão.

**⚠ AVISO!** Objetos cortantes e agentes de limpeza abrasivos danificam o equipamento. Limpe o equipamento e remova os resíduos com água e detergente da loiça após cada utilização. Remova também os restos dos agentes de limpeza!

ⓘ Riscos ou manchas escuras no vidro cerâmico que não se conseguem remover não afetam o funcionamento do equipamento.

**Remover os resíduos e sujidades mais resistentes:**

- Devem ser removidos imediatamente os resíduos de alimentos com açúcar, plástico e folha de alumínio, sendo a melhor ferramenta para a limpeza da superfície de vidro é um raspador (não incluído com o equipamento). Coloque um raspador inclinado sobre a superfície de vidro cerâmico e remova os resíduos deslizando a lâmina sobre a superfície. Limpe o equipamento com um pano húmido e um pouco de detergente da loiça. Finalmente, seque o equipamento com um pano limpo.
- As manchas de calcário e de água, salpicos de gordura e descolorações metálicas brilhantes devem ser removidas após o equipamento ter arrefecido utilizando detergente para vidro cerâmico ou para aço inoxidável.

## Resolução de problemas

| Problema | Causa possível | Solução |
|---|---|---|
| O eletrodoméstico não funciona. | Falta de energia elétrica ou curto-circuito na fonte de energia da sua casa. | Certifique-se de que a sua ligação elétrica não foi interrompida. |
| | Passaram mais de 10 segundos desde que o equipamento foi ligado. | Ligue o equipamento novamente. |
| | O bloqueio para crianças está ligado. | Certifique-se de que o fecho/ bloqueio para crianças não está acionado (consulte a secção "Função de fecho/ bloqueio para crianças"). |
| | Vários campos de sensor foram tocados ao mesmo tempo. | Toque apenas numa área do sensor de cada vez. |
| | Água ou resíduos na superfície do vidro | Certifique-se de que a interface do utilizador está limpa e seca antes de utilizar. |
| O aparelho deixou de funcionar. Indicação de erro: | A panela não é adequada para placas de indução. | Certifique-se de que utiliza utensílios de cozinha adequados. |
| | Não existem panelas na zona de cozedura ou o diâmetro da panela é inferior a 120 mm. | Certifique-se de que os utensílios de cozinha adequados estão posicionados na área. |

Caso ocorra alguma avaria, tente resolvê-la seguindo as orientações de resolução de problemas presentes na versão integral do Manual do Utilizador em www.ikea.com. Se problema persistir, agradecemos que contacte a IKEA para assistência técnica.

## Garantia IKEA

**Se pretender acionar a garantia do seu produto ou obter suporte para o produto, agradecemos que nos contacte.**




Entre em contacto com o apoio ao cliente da IKEA. Pode encontrar a hiperligação para o portal de self-service ou o número de telefone em www.IKEA.com.

Para concluir o seu pedido de assistência técnica no portal de self-service e encontrar mais facilmente informações sobre o seu produto ou peças sobresselentes relacionadas com o mesmo, recomendamos que anote o número de artigo IKEA (8 dígitos) e o Número de série presentes na etiqueta do produto. Na secção Dados técnicos/placa de características, pode encontrar a localização da placa de características.

**GUARDE O COMPROVATIVO DE COMPRA/ ENTREGA!**

É o seu comprovativo de compra; a garantia não será válida sem ele. O recibo também contém o nome e o número de artigo IKEA (8 dígitos) de cada eletrodoméstico comprado.

Leia atentamente a documentação técnica fornecida com o seu aparelho antes de nos contactar.

## Informaţii privind siguranţa

Înainte de a utiliza aparatul, citiţi cu atenţie şi familiarizaţi-vă cu instrucţiunile de utilizare pentru a garanta utilizarea sigură. Utilizarea incorectă poate duce la producerea de vătămări corporale sau daune. Păstraţi întotdeauna instrucţiunile împreună cu aparatul pentru consultare ulterioară, chiar dacă vă mutaţi sau îl vindeţi.

- Acest aparat este destinat exclusiv preparării alimentelor.
- Acest aparat este conceput exclusiv pentru a fi utilizat la interior.
- Acest dispozitiv poate fi utilizat de către copii cu vârsta minimă de 8 ani şi de către persoane cu capacităţi fizice, senzoriale sau mentale reduse sau fără experienţă şi fără cunoştinţe, dacă acestea sunt supravegheate sau au fost instruite cu privire la utilizarea sigură a dispozitivului şi înţeleg pericolele implicate. Copiii cu vârste mai mici de 8 ani şi persoanele cu dizabilităţi foarte extinse şi complexe trebuie ţinute la distanţă, cu excepţia cazului în care sunt supravegheate permanent. Nu lăsaţi copiii să se joace cu aparatul.
- Asiguraţi-vă că aparatul este aşezat pe o suprafaţă stabilă uscată în timpul utilizării şi că orificiile de ventilaţie nu sunt blocate.

**⚠ AVERTIZARE!** Activaţi blocarea pentru copii pentru a evita pornirea neintenţionată a aparatului de către copii mici şi animale de companie.

## ⚠ AVERTIZARE

Utilizarea nesupravegheată a produselor electrice poate duce la expunerea la riscuri ce au drept consecinţă vătămarea corporală gravă sau chiar decesul.

Nu lăsaţi aparatul la îndemâna copiilor, în special în timpul utilizării şi răcirii.

**⚠ AVERTIZARE:** suprafaţă fierbinte, suprafeţele pot deveni fierbinţi în timpul utilizării.

**⚠ AVERTIZARE!** Dacă suprafaţa este crăpată, opriţi aparatul pentru a evita riscul de electrocutare. Vă rugăm să contactaţi serviciul de asistenţă pentru clienţi IKEA.

## ⚠ ATENŢIONARE

- NU transportaţi sau mutaţi aparatul cu vase de gătit aşezate pe acesta în timpul încălzirii.
- NU folosiţi acest aparat în alte scopuri decât gătitul.
- NU introduceţi niciun obiect de sârmă sau metal în orificiul de admisie a aerului sau în orificiul de evacuare a aerului al plitei.
- NU aşezaţi şi nu depozitaţi lichide inflamabile, materiale extrem de inflamabile sau obiecte care s-ar putea topi (de exemplu, folie de plastic, material plastic, aluminiu) pe sau în apropierea aparatului.

# ATENŢIE

Curăţaţi aparatul şi îndepărtaţi reziduurile cu apă şi lichid de spălat după fiecare utilizare. Îndepărtaţi, de asemenea resturile de agenţi de curăţare!

# ⚠ AVERTIZARE

ATENŢIONARE: Procesul de gătit trebuie supravegheat. Un proces de gătit pe termen scurt trebuie supravegheat continuu. În cazul în care lăsaţi mâncarea cu ulei sau grăsime nesupravegheată pe o plită, pot apărea pericole şi puteţi provoca incendii. Nu încercaţi NICIODATĂ să stingeţi focul cu apă, ci opriţi aparatul şi apoi acoperiţi flacăra, de exemplu, cu un capac sau cu o pătură antifoc.

⚠ **AVERTIZARE:** Pericol de incendiu: Nu depozitaţi obiecte pe suprafeţele de gătit.

Utilizatorii cu stimulatoare cardiace implantate trebuie să păstreze o distanţă de cel puţin 30 cm între partea de sus a corpului lor şi zonele de gătit cu inducţie care sunt în funcţiune. Nu folosiţi aparatul cu mâinile ude şi păstraţi în stare uscată suprafaţa panoului de comandă. Dacă există multă apă pe tastele panoului de comandă, atunci acestea nu mai funcţionează.

# ⚠ ATENŢIONARE

Asiguraţi-vă că aparatul este scos de sub tensiune şi răcit înainte de curăţare. În caz contrar, există riscul expunerii la electrocutare şi arsuri.

⚠ NU folosiţi produse abrazive, lavete abrazive, solvenţi sau obiecte metalice când curăţaţi aparatul. Nu utilizaţi dispozitiv de curăţare cu abur.

- Asiguraţi-vă că se utilizează o priză electrică cu tensiune şi împământare adecvate. Informaţiile necesare se găsesc pe plăcuţa de identificare a aparatului, situată pe partea inferioară a acestuia.
- Aparatul nu este destinat să fie utilizat cu ajutorul unui temporizator extern sau al unui sistem de comandă de la distanţă.
- NU folosiţi aparatul cu mâinile ude sau dacă a fost în contact cu apa.
- NU puneţi obiecte metalice, precum cuţite, furculiţe, linguri şi capace, pe suprafaţa plitei, deoarece se pot încălzi.
- NU utilizaţi aparatul cu un vas gol.
- NU utilizaţi aparatul dacă este deteriorat.
- Acest aparat funcţionează eficient la altitudini cuprinse în intervalul 0-2000 m.
- Clicurile sau fâsâiturile în timpul funcţionării sunt normale.
- NU efectuaţi reparaţii singuri şi nu modificaţi/actualizaţi aparatul, pentru a evita răniri şi deteriorarea aparatului.
- NU conectaţi plita cu prelungitoare electrice şi nu aşezaţi plita astfel încât cablul să treacă prin zone de lucru.

Contactaţi un centru de service autorizat pentru reparaţii sau piese de schimb.

- Utilizarea abuzivă poate cauza o eventuală rănire.
- Evitaţi vărsarea de lichide pe conector.

Eliminaţi acest aparat în mod responsabil într-un punct de colectare a produselor electrice desemnat.

## ATENŢIE

Numai personalul autorizat are voie să repare sau să dezasambleze aparatul, pentru a evita producerea unui incendiu, a şocurilor electrice sau a vătămărilor corporale.

Repararea necorespunzătoare sau modificările neautorizate la piesele esenţiale pot afecta siguranţa aparatului. Aceasta poate cauza funcţionare defectuoasă, supraîncălzire sau incendiu.

- NU utilizaţi aparatul în aer liber sau la înălţimi mai mici de 850 mm faţă de podea.
- NU utilizaţi şi nu plasaţi aparatul în timpul gătitului sau atunci când este conectat la o distanţă mai mică de 30 cm de o sursă de apă (de exemplu, robinet/ chiuvetă).
- După utilizare, opriţie lementul plitei cu ajutorul butonului şi nu lăsaţi această operaţiune în sarcina detectorului de vase.

Acest aparat este destinat utilizării în medii domestice şi alte locuri similare precum:

- bucătăriile destinate personalului din magazine, birouri şi alte medii de lucru;
- ferme;
- de către clienţi în hoteluri, moteluri şi alte medii de tip rezidenţial;
- medii de tip cazare şi mic dejun;

- Nu lăsaţi aparatul şi cablul acestuia la îndemâna copiilor mai mici de 8 ani. Curăţarea şi întreţinerea de către utilizator nu trebuie efectuate de către copii.
- Aparatele de gătit trebuie să fie amplasate într-o poziţie stabilă cu mânerele poziţionate în aşa fel încât să se evite vărsarea lichidelor fierbinţi.
- În cazul în care cablul de alimentare a suferit deteriorări, este necesară înlocuirea sa de către producător, de către centrul de asistenţă tehnică autorizat sau de către persoane de calificare similară, pentru evitarea oricărui pericol.
- Aparatul nu trebuie scufundat în lichide.
- Evitaţi instalarea aparatului lângă uşi şi sub ferestre, deoarece vasele de gătit fierbinţi pot cădea de pe plită atunci când uşile sau ferestrele se deschid.
- Înainte de utilizare, îndepărtaţi toate ambalajele, autocolantele şi pelicula de pe aparat.

## Aspecte referitoare la mediu

Reciclaţi materialele cu simbolul ♺. Puneţi ambalajul în recipiente relevante pentru a-l recicla. Contribuiţi la protejarea mediului şi a sănătăţii umane prin reciclarea deşeurilor de aparate electrice şi electronice.

Nu eliminaţi aparatele marcate cu simbolul  împreună cu deşeurile menajere.

Returnaţi produsul la centrul local de reciclare sau contactaţi administraţia oraşului dvs.

## Descrierea produsului

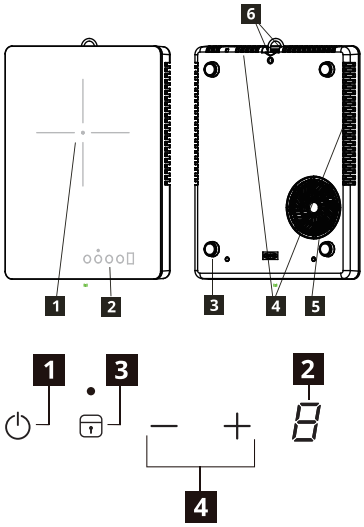


1. Zonă de încălzire
   Zonă de gătit 160 mm, 2000 W
2. Panou de comandă
3. Picioare de silicon
4. Deschidere de ieşire pentru aer
5. Deschidere de intrare pentru aer
6. Cârlig pentru agăţare

**Configuraţia panoului de comandă**

1. Standby
2. Afişarea nivelului de putere
3. Blocare/Blocare pentru copii
4. Setarea nivelului de putere - / +

## Indicatori

**U Vas poziţionat greşit sau acesta lipseşte**

Acest simbol apare dacă vasul nu este potrivit pentru gătit prin inducţie, nu este poziţionat corect sau nu are o dimensiune adecvată pentru zona de gătit selectată. Dacă nu se detectează niciun vas în decurs de 60 de secunde de la efectuarea selecţiei, zona de gătit se opreşte.

**H Căldură reziduală**

Dacă pe afişaj apare „H”, zona de gătit este încă fierbinte. Când zona de gătit se răceşte, afişajul se stinge.

**⚠ AVERTIZARE!** Pericol de arsuri din cauza căldurii reziduale! După ce opriţi aparatul, zonele de gătit au nevoie de un anumit timp ca să se răcească. Urmăriţi indicatorul de căldură rezidual H.

Utilizaţi căldura rezidual pentru topirea alimentelor şi păstrarea lor în stare caldă.

Nu deconectaţi produsul fără a aştepta ca H să dispară de pe afişaj.

## Utilizare zilnică

Funcţia de blocare pentru copii este întotdeauna activă atunci când produsul este conectat la priză şi nu este utilizat.

**Conectarea la priză**
După ce introduceţi ştecărul în priza de alimentare de la reţea, blocarea pentru copii va fi activată. Apăsaţi lung tasta Blocare pentru copii timp de 3 secunde pentru a o dezactiva; ecranul va afişa „0”, ca în modul standby, iar indicatorul de blocare se va stinge. Puteţi seta nivelurile de putere acum.

Dacă apăsaţi tasta standby în timpul funcţionării plitei, plita va trece în modul de Blocare pentru copii.

**Setarea nivelului de putere**
Apăsaţi - sau + pentru a controla nivelul de putere în timpul funcţionării.

**Funcţia Blocare/Mod de curăţare**
Când zona de gătit funcţionează, puteţi bloca panoul de control, de exemplu pentru a curăţa plita. Aceasta împiedică schimbarea accidentală a setării nivelului de putere.

**Mod standby automat**
**Funcţia comută automat plita în modul standby dacă:**

- Nu setaţi nivelul de putere după pornirea plitei în decurs de 10 secunde.
- Nu opriţi o zonă de gătit sau nu modificaţi nivelul de putere după 2 ore sau dacă se produce supraîncălzirea (de ex. când o tavă fierbe uscată).

## Date tehnice

Informaţii despre produs conform Regulamentului UE privind proiectarea ecologică.

| | |
|---|---|
| Putere nominală | 2000 W |
| Tensiune nominală | 220-240 V~ |
| Frecvenţă nominală | 50-60 Hz |
| Adâncime | 350 mm |
| Lăţime | 270 mm |
| Înălţime | 45 mm |
| Greutate netă | 2,5 kg |

| | |
|---|---|
| Identificarea modelului | 14P12601 |
| Tipul de plită | Plită cu inducţie portabilă |
| Numărul zonelor de gătit | 1 |
| Tehnologie de încălzire | Inducţie |
| Diametrul zonelor de gătit circulare (Ø) | 160 mm |
| Consumul de energie pe zonă de gătit (gătit electric EC) | 181,2 Wh/kg |
| Consumul de energie al plitei (plită electrică EC) | 181,2 Wh/kg |
| Consumul de curent în modul standby | 0,8 W |
| Timpul maxim necesar pentru a ajunge la modul de putere redusă aplicabil | 20 min |

**Plăcuţă cu date tehnice**

Număr de serie (începe cu SN, cod de 22 de cifre)

Număr articol (cod de 8 cifre)

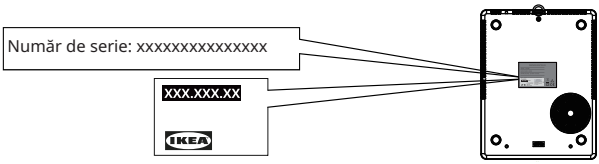


Imagine doar pentru referinţă

## Îngrijirea şi curăţarea

**⚠ AVERTIZARE!** Din motive de siguranţă, nu curăţaţi aparatul cu jet de aburi sau cu dispozitive de curăţare de înaltă presiune.

**⚠ AVERTIZARE!** Obiectele ascuţite şi agenţii de curăţare abrazivi vor deteriora aparatul. Curăţaţi aparatul şi îndepărtaţi reziduurile cu apă şi lichid de spălat după fiecare utilizare. Îndepărtaţi, de asemenea resturile de agenţi de curăţare!

ⓘ Zgârieturile sau petele întunecate de pe vitroceramică care nu pot fi eliminate nu afectează funcţionarea aparatului.

**Îndepărtarea reziduurilor şi a resturilor persistente:**

- Alimentele care conţin zahăr, resturi de materiale plastice, de staniol, trebuie să fie îndepărtate imediat, cel mai bun instrument pentru curăţarea suprafeţei de sticlă fiind o racletă (nu este inclusă între accesoriile aparatului). Poziţionaţi o racletă în unghi pe suprafaţa vitroceramică şi îndepărtaţi reziduurile deplasând prin alunecare lama pe suprafaţă. Ştergeţi aparatul cu o cârpă umedă şi puţin detergent lichid. În final, uscaţi prin frecare aparatul folosind o cârpă curată.
- Inelele de calcar, inelele de apă, stropii de grăsime, decolorările metalice strălucitoare, trebuie să fie îndepărtate după ce aparatul s-a răcit, folosind un agent de curăţare pentru vitroceramică sau oţel inoxidabil.

## Depanare

| Problemă | Cauza posibilă | Soluţia |
|---|---|---|
| Aparatul nu funcţionează. | Lipseşte tensiunea electrică sau există un scurtcircuit la sursa de alimentare din locuinţa dvs. | Asiguraţi-vă că întrerupătorul automat al conexiunii electrice nu s-a declanşat. |
| | Au trecut mai mult de 10 secunde de când aparatul a fost pornit. | Porniţi din nou aparatul. |
| | Blocarea copilului este pornită. | Asiguraţi-vă că funcţia Blocare/ Blocare pentru copii nu este activată (vedeţi secţiunea „Funcţia Blocare/Funcţia Blocare pentru copii”). |
| | Mai multe câmpuri cu senzori au fost atinse în acelaşi timp. | Atingeţi doar o zonă a senzorului la un moment dat. |
| | Apă sau reziduuri pe suprafaţa de sticlă | Asiguraţi-vă că suprafaţa aparatului este curată şi uscată înainte de utilizare. |
| Aparatul nu mai funcţionează. Eroare indicaţie: | Vasele nu sunt potrivite pentru inducţie. | Asiguraţi-vă că se folosesc vase de gătit potrivite. |
| | Nu există vase pe zona de gătit sau diametrul vaselor este mai mic de 120 mm. | Asiguraţi-vă că pe zonă este aşezat un vas de gătit adecvat. |

Dacă apare o defecţiune, încercaţi să o remediaţi urmând instrucţiunile de depanare din versiunea completă a manualului de utilizare disponibil la www.ikea.com. Dacă problema persistă, vă rugăm să contactaţi IKEA pentru asistenţă.

## Garanţie IKEA

**Dacă doriţi să revendicaţi garanţia produsului sau să obţineţi asistenţă pentru acesta**




Vă rugăm să contactaţi serviciul de asistenţă pentru clienţi IKEA, linkul către portalul de autoservire sau numărul de telefon poate fi găsit pe www.IKEA.com.

Pentru a finaliza solicitarea dvs. de service pe portalul de autoservire şi pentru a găsi mai uşor informaţii despre produsul dvs. sau despre piese de schimb aferente acestuia, vă rugăm să notaţi numărul articolului IKEA (8 cifre) şi numărul de serie de pe eticheta produsului.

În secţiunea Date tehnice/plăcuţă de identificare, puteţi afla unde este amplasată plăcuţa cu date tehnice.

**PĂSTRAŢI DOCUMENTUL DE ACHIZIŢIE/ LIVRARE!**

Acesta constituie dovada achiziţiei dvs., fără de care garanţia nu va fi valabilă. Bonul indică, de asemenea, numele şi codul de articol IKEA (8 cifre) pentru fiecare aparat achiziţionat.

Vă rugăm să citiţi cu atenţie documentaţia tehnică livrată împreună cu aparatul înainte de a ne contacta.

## Bezpečnostné informácie

Pred použitím spotrebiča si pozorne prečítajte návod na obsluhu a oboznámte sa s ním, aby ste zabezpečili bezpečné používanie. Nesprávne používanie môže viesť k zraneniam a poškodeniam. Vždy uchovajte návod spolu so spotrebičom nabudúce použitie, aj keď sa presťahujete alebo ho predáte.

- Tento spotrebič je určený len na varenie.
- Tento spotrebič je určený výhradne na domáce použitie v interiéri.
- Tento spotrebič môžu používať deti staršie ako 8 rokov a osoby so zníženými fyzickými, zmyslovými alebo psychickými schopnosťami alebo nedostatkom skúseností a znalostí, iba ak sú pod dozorom inej osoby alebo ak boli inou osobou poučené o bezpečnom používaní spotrebiča a ak rozumejú prípadným rizikám. Deti vo veku menej ako 8 rokov a osoby so závažnými a ťažkými zdravotnými postihnutiami by sa mali držať od spotrebiča ďalej, pokiaľ nie sú pod neustálym dozorom. Nedovoľte, aby sa deti hrali so spotrebičom.
- Uistite sa, že spotrebič je počas používania umiestnený na suchom stabilnom povrchu a že ventilačné otvory nie sú blokované.

**⚠ VAROVANIE!** Aktivujte detský zámok, aby nedochádzalo k nechcenému zapnutiu spotrebiča malými deťmi a domácimi zvieratami.

## ⚠ VAROVANIE

Používanie elektrických výrobkov bez dohľadu môže viesť k vystaveniu rizikám, ktoré môžu mať za následok vážne zranenia alebo smrť.

Udržujte spotrebič mimo dosahu malých detí, najmä počas používania a chladenia.

**⚠ VAROVANIE:** horúci povrch; povrchy sa môžu počas používania značne zohriať.

**⚠ VAROVANIE!** Ak je povrch prasknutý, zariadenie vypnite, aby ste predišli úrazu elektrickým prúdom. Kontaktujte zákaznícku podporu spoločnosti IKEA.

## ⚠ UPOZORNENIE

- NEPRENÁŠAJTE ani nepresúvajte spotrebič s riadom navrchu počas ohrievania.
- Tento spotrebič NEPOUŽÍVAJTE na iné účely ako na varenie.
- NEVKLADAJTE žiadne drôty ani kovové predmety do prívodu alebo výstupu vzduchu varnej dosky.
- NEUKLADAJTE ani neskladujte na spotrebiči alebo v jeho blízkosti horľavé kvapaliny, vysoko horľavé materiály alebo ľahko taviteľné predmety (napr. plastová fólia, plasty, hliník).

## POZOR

Vyčistite spotrebič a zvyšky odstráňte vodou a čistiacim prostriedkom po

každom použití. Odstráňte aj zvyšky čistiacich prostriedkov!

## ⚠ VAROVANIE

UPOZORNENIE: Proces varenia musí prebiehať pod dozorom. Pri krátkom varení musí byť dozor nepretržitý. Príprava jedla na varnej doske bez dozoru pri použití tuku či oleja môže byť nebezpečná a môže spôsobiť vznik požiaru. NIKDY sa nepokúšajte požiar zahasiť vodou. V prípade požiaru zariadenie vypnite a prikryte plameň napríklad pokrievkou alebo nehorľavou prikrývkou.

## ⚠ VAROVANIE:

Nebezpečenstvo požiaru: Neukladajte predmety na varné povrchy.

Používatelia s implantovanými kardiostimulátormi musia byť vzdialení hornou časťou tela minimálne 30 cm od indukčných varných zón. Spotrebič nepoužívajte s mokrými rukami a ovládací panel udržiavajte v suchom stave. Väčšie množstvo vody na tlačidlách ovládacieho panela spôsobí, že nebudú funkčné.

## ⚠ UPOZORNENIE

Pred čistením sa uistite, že je spotrebič odpojený od napájania a vychladnutý. V opačnom prípade hrozí nebezpečenstvo úrazu elektrickým prúdom a popálenia.

⚠ Pri čistení spotrebiča NEPOUŽÍVAJTE abrazívne prostriedky, drôtenky, rozpúšťadlá ani kovové predmety. Nepoužívajte parný čistič.

- Uistite sa, že používate elektrickú zásuvku s vhodným napätím a uzemnením. Požadované informácie sa nachádzajú na typovom štítku na spodnej strane spotrebiča.
- Spotrebič nie je určený na používanie s externým časovačom ani samostatným systémom diaľkového ovládania.
- Spotrebič NEOVLÁDAJTE mokrými rukami, prípadne vtedy, keď došlo k jeho styku s vodou.
- NEPOKLADAJTE na varnú dosku kovové predmety, ako sú nože, vidličky, lyžičky a pokrievky, pretože by sa mohli značne zohriať.
- Spotrebič NEPOUŽÍVAJTE s prázdnym hrncom.
- Spotrebič NEPOUŽÍVAJTE, ak je poškodený.
- Tento spotrebič funguje efektívne v nadmorských výškach od 0 do 2000 m.
- Zvuky cvakania alebo syčania počas prevádzky sú normálne.
- Aby ste predišli zraneniu a poškodeniu spotrebiča NEVYKONÁVAJTE opravy svojpomocne ani ho nemodifikujte/ neaktualizujte.
- NEPRIPÁJAJTE varnú dosku s predlžovacím káblom a nedávajte varnú dosku s káblom naprieč pracovnými priestormi.

V prípade potreby opravy alebo výmeny dielov sa obráťte na autorizované servisné stredisko.

- Nesprávne používanie môže spôsobiť zranenie.
- Vyhnite sa rozliatiu tekutiny na konektor.

Tento spotrebič zodpovedne zlikvidujte v určenom zbernom mieste pre elektrické výrobky.

## POZOR

Aby sa predišlo požiaru, úrazu elektrickým prúdom alebo zraneniu, spotrebič smie opravovať alebo rozoberať iba autorizovaný personál.

Nesprávna oprava alebo neoprávnené zmeny dôležitých dielov môžu ohroziť bezpečnosť spotrebiča. Môže to spôsobiť poruchu, prehriatie alebo požiar.

- Spotrebič NEPOUŽÍVAJTE vonku alebo vo výške menej ako 850 mm od podlahy.
- NEPOUŽÍVAJTE ani neumiestňujte spotrebič počas varenia alebo keď je pripojený vo vzdialenosti menšej ako 30 cm od zdroja vody (napr. kohútik/ drez).
- Po použití vypnite varnú dosku pomocou ovládača a nespoliehajte sa len na rozpoznávanie varnej nádoby.

Tento spotrebič je určený na používanie v domácnostiach a podobnom prostredí, ako napr.:

- kuchynským personálom v obchodoch, kanceláriách a na ďalších pracoviskách;
- na farmách;
- klientmi v hoteloch, moteloch a iných ubytovacích zariadeniach;
- v zariadeniach poskytujúcich nocľah s raňajkami;

- Spotrebič a jeho kábel uchovajte mimo dosahu detí mladších ako 8 rokov. Deti nesmú vykonávať čistenie a používateľskú údržbu produktu.
- Spotrebiče na varenie by mali byť umiestnené v stabilnej polohe s rukoväťami umiestnenými tak, aby sa zabránilo rozliatiu horúcich tekutín.
- Ak je poškodený prívodný kábel, musí ho vymeniť výrobca, autorizované servisné stredisko alebo podobne kvalifikovaná osoba, aby sa predišlo nebezpečenstvu.
- Spotrebič sa nesmie ponoriť do tekutín.
- Neinštalujte spotrebič vedľa dverí a pod okná, pretože horúci kuchynský riad môže byť zhodený z varnej dosky, keď sa dvere alebo okno otvoria.
- Pred prvým použitím odstráňte zo spotrebiča všetky obaly, nálepky a fóliu.

## Ochrana životného prostredia

Recyklujte materiály so symbolom ♺.
Obal vložte do príslušných kontajnerov na recykláciu. Pomôžte chrániť životné prostredie a ľudské zdravie recykláciou odpadu z elektrických a elektronických zariadení.

Spotrebiče označené symbolom 
nelikvidujte spolu s komunálnym odpadom. Výrobok odovzdajte v miestnom zbernom dvore na recykláciu odpadu alebo sa obráťte na miestny komunálny úrad.

## Popis výrobku

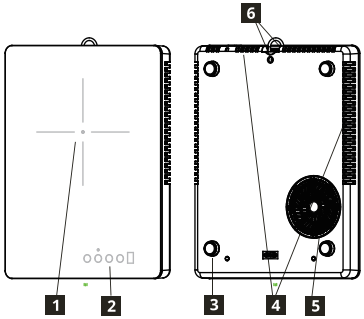


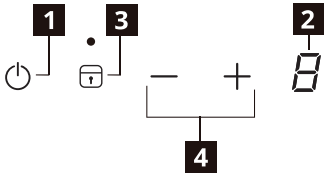


1. Ohrievacia oblasť
   Varná zóna 160 mm, 2000 W
2. Ovládací panel
3. Silikónové nožičky
4. Výstup vzduchu
5. Prívod vzduchu
6. Háčik na zavesenie

**Vzhľad ovládacieho panela**

1. Pohotovostný režim
2. Zobrazenie úrovne výkonu
3. Zámok/detský zámok
4. Nastavenie úrovne výkonu - / +

## Indikátory

**Hrniec chýba alebo je nesprávne umiestnený**

Tento symbol sa objaví, keď hrniec nie je vhodný na indukčné varenie, ak nie je umiestnený správne alebo ak nie je jeho veľkosť vhodná pre zvolenú varnú zónu. Ak sa do 60 sekúnd od voľby hrniec nezistí, varná zóna sa vypne.

**Zvyškové teplo**

Ak sa na displeji zobrazuje „H“, varná zóna je stále horúca. Keď varná zóna vychladne, displej zhasne.

**⚠ VAROVANIE!** Nebezpečenstvo popálenia zvyškovým teplom! Po vypnutí spotrebiča, potrebujú varné zóny nejaký čas na vychladnutie. Všímajte si indikátor zvyškového tepla [H].

Zvyškové teplo využívajte na rozpustenie potravín alebo na prihrievanie jedál.

Neodpájajte spotrebič bez toho, aby ste počkali, kým [H] nezmizne z displeja.

## Každodenné používanie

Funkcia detského zámku je vždy aktívna, keď je výrobok zapojený a nepoužíva sa.

**Pripojenie do zásuvky**
Po pripojení zástrčky do elektrickej siete, bude zapnutý detský zámok. Stlačením a podržaním tlačidla Detský zámok po dobu 3 s ho deaktivujete; na displeji sa zobrazí „0“ ako v režime pohotovosti a kontrolka zámku zhasne. Teraz môžete nastaviť úrovne výkonu.

Ak stlačíte tlačidlo pohotovostného režimu počas prevádzky varnej dosky, varná doska prejde do režimu detského zámku.

— +

**Nastavenie úrovne výkonu**
Stlačením - alebo + ovládate úroveň výkonu počas prevádzky.

**Funkcia zámku/režimu čistenia**
Keď je varná zóna v prevádzke, môžete uzamknúť ovládací panel, napríklad za účelom čistenia varnej dosky. Zabránite tak nežiaducej zmene nastavenia úrovne výkonu.

**Automatický pohotovostný režim**
**Táto funkcia automaticky prepne varnú dosku do pohotovostného režimu, ak:**

- do 10 sekúnd po zapnutí varnej dosky nenastavíte úroveň výkonu,
- nevypnete varnú zónu ani neupravíte úroveň výkonu po 2 hodinách, prípadne ak dôjde k prehriatiu (napr. ak je panvica suchá).

## Technické údaje

Informácie o produkte podľa nariadenia EÚ o ekodizajne.

| | |
|---|---|
| Menovitý výkon | 2000 W |
| Menovité napätie | 220 – 240 V, striedavý prúd |
| Menovitý kmitočet | 50 – 60 Hz |
| HÍbka | 350 mm |
| Šírka | 270 mm |
| Výška | 45 mm |
| Čistá váha | 2,5 kg |

| | |
|---|---|
| Identifikácia modelu | 14P12601 |
| Typ varnej dosky | Voľne stojaca indukčná varná doska |
| Počet varných zón | 1 |
| Technológia ohrevu | Indukcia |
| Priemer kruhových varných zón (Ø) | 160 mm |
| Príkon na jednu varnú zónu (elektrické varenie EC) | 181,2 Wh/kg |
| Príkon varnej dosky (elektrická varná doska EC) | 181,2 Wh/kg |
| Spotreba elektrickej energie v pohotovostnom režime | 0,8 W |
| Maximálny čas potrebný na dosiahnutie príslušného režimu nízkeho výkonu | 20 min |

**Typový štítok**

Sériové číslo (začína na SN, 22-miestny kód)

Číslo výrobku (8-miestny kód)

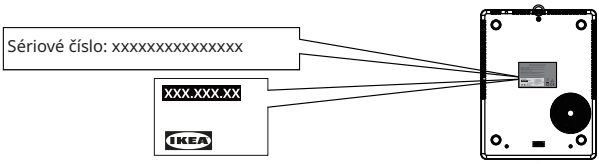


Obrázok je určený len na referenčné účely

## Starostlivosť a čistenie

**⚠ VAROVANIE!** Z bezpečnostných dôvodov, nečistite spotrebič prúdom pary ani vysokotlakovými čističmi.

**⚠ VAROVANIE!** Ostré predmety a drsné čistiace prostriedky poškodzujú spotrebič. Vyčistite spotrebič a zvyšky odstráňte vodou a čistiacim prostriedkom po každom použití. Odstráňte aj zvyšky čistiacich prostriedkov!

ⓘ Škrabance a tmavé škvrny na sklokeramike sa už nedajú odstrániť, neovplyvňujú však funkčnosť spotrebiča.

**Odstraňovanie zvyškov jedál a zájdených škvŕn:**

- Zvyšky potravín s obsahom cukru, plastov, tenkých fólií treba ihneď odstrániť. Najlepším nástrojom na čistenie skleneného povrchu je škrabka (nie je súčasťou tohto spotrebiča). Položte škrabku na sklokeramický povrch tak, aby bola naklonená vo vhodnom uhle a posúvaním čepele zvyšky jedla odstráňte. Spotrebič utrite vlhkou handričkou s malým množstvom čistiaceho prostriedku. Nakoniec vyutierajte čistou handrou spotrebič dosucha.
- Škvrny od vodného kameňa a vody, vystreknutý tuk a kovové lesklé sfarbenie možno odstrániť po vychladení spotrebiča čističmi na sklokeramiku alebo na nerez.

## Riešenie problémov

| Problém | Možná príčina | Riešenie |
|---|---|---|
| Spotrebič nefunguje. | Nedostatok príkonu alebo skrat príkonu v prívode elektrickej energie u vás doma. | Skontrolujte, či nevypadol istič. |
| | Od zapnutia spotrebiča prešlo viac ako 10 sekúnd. | Znova zapnite spotrebič. |
| | Je zapnutý detský zámok. | Uistite sa, či nie je zapnutý Zámok/ Detský zámok (pozri časť „Funkcia zámku/Funkcia detského zámku“). |
| | Dotkli ste sa naraz viacerých senzorových tlačidiel. | Dotknite sa naraz iba jednej senzorovej oblasti. |
| | Voda alebo zvyšky na povrchu skla | Uistite sa, že používateľské rozhranie je pred použitím čisté a suché. |
| Spotrebič prestal fungovať. Signalizácia chyby: | Riad nie je vhodný na indukčné varenie. | Uistite sa, že sa používa vhodný riad. |
| | Na varnej zóne nie je položený žiadny riad, prípadne je priemer riadu menší ako 120 mm. | Uistite sa, že na varnej zóne je umiestnený vhodný riad. |

Ak nastane porucha, pokúste sa ju vyriešiť podľa pokynov na riešenie problémov v plnom znení používateľského návodu na www.ikea.com. Ak problém pretrváva, kontaktujte spoločnosť IKEA so žiadosťou o servis.

## Záruka IKEA

**Ak chcete uplatniť záruku na výrobok alebo získať podporu k výrobku**




Kontaktujte zákaznícku podporu IKEA, odkaz na samoobslužný portál alebo telefónne číslo nájdete na www.IKEA.com.

Aby ste dokončili svoju žiadosť o servis na samoobslužnom portáli a ľahšie našli informácie o svojom výrobku alebo o náhradných dieloch k nemu, odporúčame si poznamenať číslo položky IKEA (8-miestne) a sériové číslo na štítku výrobku.

V časti Technické údaje/typový štítok nájdete, kde sa nachádza typový štítok.

**UCHOVAJTE DOKLAD O NÁKUPE/ DORUČENÍ!**

Je to váš doklad o kúpe, záruka bez neho nebude platná. Pokladničný doklad obsahuje aj názov a číslo položky IKEA (8-miestne) pre každý zakúpený spotrebič.

Predtým než nás kontaktujete, si dôkladne prečítajte technickú dokumentáciu dodanú s vaším spotrebičom.

## Информация за безопасност

Преди да използвате уреда, внимателно прочетете и се запознайте с инструкциите за безопасна употреба. Неправилната употреба може да доведе до наранявания и повреди. Винаги съхранявайте инструкциите заедно с уреда за бъдещи справки, дори ако го преместите или продадете.

- Този уред е предназначен само за готвене.
- Този уред е предназначен само за домашна употреба на закрито.
- Този уред може да се използва от деца над 8 годишна възраст, както и от лица с ограничени физически, сетивни или умствени способности или такива без опит и познания, само когато са под наблюдение или са инструктирани как да използват уреда по безопасен начин, и ако разбират свързаните с него опасности. Деца на възраст под 8 години и лица с тежки и комплексни увреждания трябва да стоят настрана от уреда, освен ако не са под непрекъснато наблюдение. Не позволявайте на деца да си играят с уреда.
- Уверете се, че по време на употреба уредът е поставен върху суха и стабилна повърхност и отворите за вентилация не са блокирани.

### ⚠ ПРЕДУПРЕЖДЕНИЕ!

Активирайте детското заключване, за да избегнете случайно включване на уреда от малки деца или домашни любимци.

### ⚠ ПРЕДУПРЕЖДЕНИЕ

Неконтролираната употреба на електрически продукти може да доведе до сериозни рискове, водещи до тежки наранявания или смърт.

Дръжте уреда далеч от малки деца, особено по време на работа и докато изстива.

### ⚠ ВНИМАНИЕ: гореща повърхност, повърхностите могат да станат горещи по време на употреба.

### ⚠ ПРЕДУПРЕЖДЕНИЕ!

Ако повърхността е напукана, изключете уреда, за да избегнете вероятността от токов удар. Свържете се с отдела за обслужване на клиенти на IKEA.

### ⚠ ВНИМАНИЕ

- НЕ пренасяйте и не местете уреда по време на готвене, когато върху него има съдове.
- НЕ използвайте този уред за друго, освен за готвене.
- НЕ поставяйте кабели или метални предмети в отворите за входящ или изходящ въздух на плота.
- НЕ поставяйте или не съхранявайте запалими течности, силно запалими

материали или разтопяеми предмети (напр. пластмасово фолио, пластмаса, алуминий) върху или близо до уреда.

## ВНИМАНИЕ

Почистете уреда и премахнете остатъците с вода и сапун след всяка употреба. Отстранете и остатъците от почистващите препарати!

## ⚠ ПРЕДУПРЕЖДЕНИЕ

ВНИМАНИЕ: Наблюдавайте процеса на готвене. Наблюдавайте непрекъснато процеса на готвене, когато е много кратък. Безнадзорното готвене на плота с мазнина или с олио може да е опасно и да предизвика пожар. НИКОГА не опитвайте да изгасите пожар с вода, а изключете уреда и покрийте пламъка напр. с капак или с огнеупорно одеяло.

## ⚠ ПРЕДУПРЕЖДЕНИЕ:

Опасност от пожар: Не съхранявайте предмети върху зоните за готвене.

Потребителите с имплантирани пейсмейкъри трябва да държат горната част на тялото си на разстояние най-малко 30 cm от индукционните зони за готвене, които са включени. Не работете с уреда с мокри ръце и дръжте панела за управление сух. Бутоните на панела за управление ще спрат да работят, ако върху тях попадане вода.

## ⚠ ВНИМАНИЕ

Преди почистване се уверете, че уредът е изключен от електрозахранването и е изстинал. В противен случай съществува риск от токов удар и изгаряния.

⚠ НЕ използвайте абразивни препарати, абразивни гъби, разтворители или метални предмети при почистване на уреда. Не използвайте парочистачка.

- Уверете се, че електрическият контакт е с подходящо напрежение и заземяване. Необходимата информация се намира на табелката с технически данни от долната страна на уреда.
- Уредът не е предназначен за работа с външен таймер или с отделна система за дистанционно управление.
- НЕ работете с уреда, когато сте с мокри ръце или когато върху него има вода.
- НЕ поставяйте метални предмети, като ножове, вилици, лъжици и капаци върху повърхността на плота, тъй като могат да се нагорещят.
- НЕ работете с уреда, когато съдът му е празен.
- НЕ използвайте уреда, ако е повреден.
- Уредът функционира ефективно на надморска височина между 0 и 2000 m.

- По време на работа е нормално да чувате пукащи или съскащи звуци.
- НЕ извършвайте ремонти сами и не променяйте уреда, за да предотвратите нараняване и повреда на уреда.
- НЕ свързвайте плота чрез удължители и не позволявайте захранващият кабел да преминава през работни зони.

За ремонт или за резервни части се свържете с упълномощен сервизен център.

- Неправилната употреба може да причини наранявания.
- Избягвайте разливане на течности върху конектора.

Изхвърляйте този уред отговорно на определен за целта пункт за електрически отпадъци.

# ВНИМАНИЕ

За да се предотврати рискът от пожар, токов удар или нараняване само оторизиран персонал има право да ремонтира или да разглобява уреда.

Неправилният ремонт или неразрешените промени по важни компоненти могат да нарушат безопасността на уреда. Това може да доведе до неизправност, прегряване или пожар.

- НЕ използвайте уреда на открито или на височина под 850 mm от пода.
- НЕ използвайте и не поставяйте уреда по време на готвене или когато е свързан на по-малко от 30 cm от водоизточник (например кран/мивка).
- След употреба изключете плота от контролния бутон и не разчитайте на детектора на съдове.

Уредът е предназначен за домашна употреба, както и на други подобни места, като например:

  – в кухненски помещения за персонал в магазини, офиси и други работни среди;
  – ферми;
  – от клиенти в хотели, мотели и други типове жилищни сгради;
  – в къщи за гости;

- Дръжте уреда и захранващия му кабел далеч от деца под 8-годишна възраст. Почистването и поддръжката от страна на потребителя не трябва да се извършват от деца.
- Готварските уреди трябва да бъдат поставени в стабилно положение, а дръжките - разположени така, че да се предотврати разливане на горещи течности.
- Ако захранващият кабел е повреден, за да избегнете рискове, той трябва да бъде сменен от производителя, от упълномощен сервиз на производителя или от квалифициран специалист.
- Уредът не трябва да се потапя във вода.
- Избягвайте монтирането на уреда до врати и под прозорци,

тъй като можете да съборите горещите съдове за готвене от котлона при отваряне на вратите и прозорците.

- Отстранете всички опаковки, стикери и фолио, преди да използвате уреда за първи път.

## Грижи за околната среда

Рециклирайте материалите, отбелязани със символа ♺. Поставете опаковките в съответните контейнери за рециклиране. Помогнете за опазване на околната среда и здравето на хората чрез рециклиране на отпадъците от електрически и електронни уреди.

Не изхвърляйте уреди, обозначени със символа , заедно с битовите отпадъци. Върнете продукта в местния завод за рециклиране или се свържете със съответната общинска служба.

## Описание на продукта

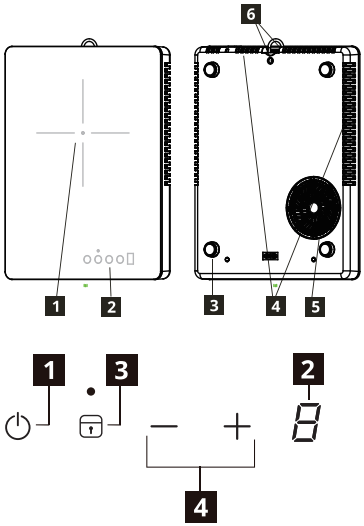


1. Зона за нагряване
   Зона за готвене, 160 mm, 2000 W
2. Панел за управление
3. Силиконови крака
4. Изходящ въздуховод
5. Входящ въздуховод
6. Кука за окачване

**Схема на панела за управление**

1. Готовност
2. Дисплей за ниво на мощност
3. Заключване/ Детско заключване
4. Регулиране на нивото на мощност - / +

## Индикатори

**U Неправилно поставен или липсващ съд**

Този символ се появява, ако съдът не е подходящ за готвене на индукционен котлон, не е поставен правилно или размерът му не е подходящ за избраната зона за готвене. Ако в рамките на 60 секунди след избора на зона не бъде отчетен съд, зоната за готвене се изключва.

**H Остатъчна топлина**

Ако на дисплея свети индикаторът „H“, зоната за готвене все още е нагорещена. Когато зоната за готвене се охлади, индикаторът изгасва.

# ⚠ ПРЕДУПРЕЖДЕНИЕ!

Опасност от изгаряне поради остатъчната топлина! След като изключите уреда, на зоните за готвене им трябва малко време да се охладят.

Следете индикатора за остатъчна топлина [H].

Използвайте остатъчната топлина за разтопяване и претопляне на храната.

Не изключвайте продукта, без да изчакате [H] да изчезне от екрана.

## Ежедневна употреба



Функцията за детско заключване е винаги активна, когато продуктът е включен в електрическата мрежа и не се използва.

**Включване към контакт**
След включване на щепсела в контакта, функцията за детско заключване се активира. Натиснете и задръжте бутона Детско заключване за 3 секунди, за да го деактивирате. На дисплея ще се покаже "0", както в режим на готовност, а индикаторът за заключване ще изгасне. Вече можете да задавате нива на мощност.

Ако натиснете бутона за готовност по време на работа на плота, плотът ще премине в режим на детско заключване.



**Регулиране на нивото на мощност**
Натиснете - или +, за да регулирате нивото на мощност по време на готвене.



**Функция Заключване / Режим на почистване**
Когато зоната за готвене е включена, можете да заключите панела за управление, за да почистите котлона например. Така се предотвратява случайна промяна на нивото на мощност.



**Автоматичен режим на готовност**
**Функцията автоматично превключва плота в режим на готовност, ако:**

- НЕ зададете ниво на мощност в рамките на 10 секунди след включване на плота.
- НЕ изключите някоя от зоните за готвене или ако не промените нивото на мощност в продължение на 2 часа, или ако възникне прегряване (например когато съдържанието на съда изври).

## Технически данни

Информация за продукта съгласно Регламента на ЕС за екодизайн.

| | |
|---|---|
| Номинална мощност | 2000 W |
| Номинално напрежение | 220 - 240 V~ |
| Номинална честота | 50 - 60 Hz |
| Дълбочина | 350 mm |
| Ширина | 270 mm |
| Височина | 45 mm |
| Нето тегло | 2,5 kg |

| | |
|---|---|
| Идентификация на модела | 14P12601 |
| Тип котлон | Свободностоящ индукционен котлон |
| Брой зони за готвене | 1 |
| Технология на нагряване | Индукция |
| Диаметър на кръглите зони за готвене (Ø) | 160 mm |
| Консумация на електроенергия от една зона за готвене (консумация при готвене на електричество) | 181,2 Wh/kg |
| Консумация на електроенергия от котлона (ЕС електрически котлон) | 181,2 Wh/kg |
| Консумация на енергия в режим на готовност | 0,8 W |
| Максимално време, необходимо за преминаване към приложим режим на ниска консумация на енергия | 20 минути |

**Информационна табелка**

Сериен номер (започва със SN, 22-цифрен код)

Номер на артикула (8-цифрен код)

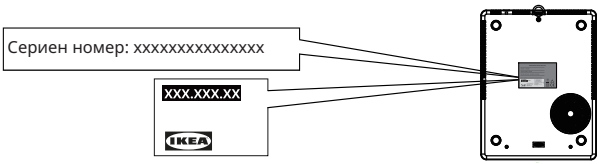


Снимката е само информативна

## Грижи и почистване

### ⚠ ПРЕДУПРЕЖДЕНИЕ!

От съображения за безопасност не почиствайте уреда с пароструйки или с уреди за почистване под високо налягане.

### ⚠ ПРЕДУПРЕЖДЕНИЕ!

Острите предмети и абразивните почистващи препарати могат да повредят уреда. Почистете уреда и премахнете остатъците с вода и сапун след всяка употреба. Отстранете и остатъците от почистващите препарати!

ⓘ Надраскване или тъмни петна върху стъкления керамичен панел, които не могат да се премахнат не пречат на функционирането на уреда.

**Отстраняване на остатъци и упорити остатъци:**

- Остатъци от храни със захар, пластмаси, станиол трябва да се премахват веднага, като най-добрият инструмент за почистване на стъклената повърхност е скреперът (не е в комплекта на уреда). Поставете скрепера върху стъклената керамична повърхност под ъгъл и отстранете остатъците като плъзгате острието по повърхността. Избършете уреда с влажна кърпа и малко сапун. И накрая, избършете уреда с чиста кърпа.
- Пръстени от варовик, вода, пръски от мазнина, обезцветявания на метала трябва да се отстраняват след изстиване на уреда, като се използва почистващ препарат за стъклено керамично покритие или неръждаема стомана.

## Отстраняване на неизправности

| Проблем | Възможна причина | Решение |
|---|---|---|
| Уредът не работи. | Недостиг на мощност или късо съединение в електрозахранването на вашия дом. | Уверете се, че електрозахранването не е прекъснато. |
| | Над 10 секунди са изминали от включването на уреда. | Включете отново уреда. |
| | Заключването от деца е активирано. | Уверете се, че функцията Заключване/Детско заключване не е активирана (виж раздел "Функция Заключване/Детско заключване"). |
| | Няколко сензорни полета са били докоснати едновременно. | Докосвайте само по една сензорна зона наведнъж. |
| | Вода или остатъци върху стъклената повърхност | Преди употреба се уверете, че потребителският интерфейс е чист и сух. |
| Уредът спира да работи. Индикация за грешка: | Съдът не е подходящ за индукционен котлон. | Уверете се, че се използват подходящи съдове за готвене. |
| | Върху зоната за готвене няма съд или диаметърът на съда е по-малък от 120 mm. | Уверете се, че върху зоната е поставен подходящ съд за готвене. |

Ако възникне неизправност, опитайте да я отстраните, като следвате указанията за отстраняване на неизправности в пълната версия на Ръководството за потребителя на www.ikea.com. Ако проблемът продължава, моля, свържете се с IKEA за сервизно обслужване.

## Гаранция от IKEA

**Ако желаете да предявите гаранционна претенция за продукта или да получите продуктова поддръжка**




Свържете се с отдела за обслужване на клиенти на IKEA. Линк към портала за самообслужване или телефонен номер ще намерите на www.IKEA.com.

За да обработим заявката ви за сервизно обслужване чрез портала за самообслужване и за по-лесно намиране на информация за продукта или свързаните с него резервни части, ви препоръчваме да запишете номера на артикула на IKEA (8 цифри) и серийния номер от етикета на продукта.

В раздел Технически данни / Табелка с технически данни можете да намерите информация къде се намира табелката с технически данни.

**ЗАПАЗЕТЕ ДОКУМЕНТА ЗА ПОКУПКА/ ДОСТАВКА!**

Той е доказателство за покупката и без него гаранцията няма да бъде валидна. Касовата бележка съдържа също името и номера на артикула на IKEA (8 цифри) за всеки закупен уред.

Преди да се свържете с нас, прочетете внимателно техническата документация, доставена с уреда.

## Sigurnosne informacije

Prije puštanja uređaja u rad, dobro proučite upute za sigurnu upotrebu i upoznajte se s njima. Nepravilna upotreba može dovesti do ozljeda i oštećenja. Obvezno sačuvajte upute uz uređaj za buduću upotrebu, čak i ako se preselite ili ga prodate.

- Ovaj je uređaj namijenjen isključivo za kuhanje.
- Ovaj je uređaj namijenjen isključivo za uporabu u zatvorenim prostorima u kućanstvu.
- Djeca iznad 8 godina starosti te osobe smanjenih tjelesnih, osjetilnih ili umnih sposobnosti, odnosno nedovoljnog iskustva i znanja mogu koristiti ovaj uređaj samo ako ih se nadzire ili ako su upućene u sigurnu uporabu uređaja i razumiju uključene opasnosti. Djeca mlađa od 8 godina i osobe s vrlo teškim i složenim invaliditetom moraju se držati podalje ako se ne nadziru kontinuirano. Djeca se ne smiju igrati s uređajem.
- Pazite da uređaj bude postavljen na suhu, stabilnu površinu tijekom upotrebe i da ventilacijski otvori nisu blokirani.

**⚠ UPOZORENJE!** Aktivirajte zaštitu za djecu kako biste izbjegli nenamjerno uključivanje uređaja od strane male djece i kućnih ljubimaca.

## ⚠ UPOZORENJE

Ako se električni proizvod upotrebljava bez nadzora, to može dovesti do izlaganja rizicima koji mogu uzrokovati teške ozljede ili smrt.

Uređaj držite izvan dohvata male djece, posebno tijekom upotrebe i pustite da se ohladi.

**⚠ UPOZORENJE:** vruća površina, površine se mogu zagrijati tijekom upotrebe.

**⚠ UPOZORENJE!** Ako je površina napukla, isključite uređaj kako bi izbjegli rizik od električnog udara. Obratite se IKEA korisničkoj podršci.

## ⚠ OPREZ

- NE nosite niti premještajte uređaj s posuđem na vrhu tijekom zagrijavanja.
- NE koristite ovaj uređaj u druge svrhe osim kuhanja.
- NE umetajte nikakve žice ili metalne predmete u ulaz ili izlaz za zrak na uređaju.
- NE stavljajte zapaljive tekućine, visoko zapaljive materijale ili topljive predmete (npr. plastičnu foliju, plastiku, aluminij) na uređaj ili u blizini njega.

## POZOR

Očistite uređaj i uklonite ostatke vodom i sredstvom za pranje posuđa nakon svake uporabe. Također uklonite ostatke sredstava za čišćenje!

## ⚠ UPOZORENJE

OPREZ: Postupak kuhanja mora se nadzirati. Kratkotrajni postupak

kuhanja mora se kontinuirano nadzirati. Kuhanje s masti ili uljem na ploči potrebno je nadgledati zbog potencijalne opasnosti od požara. NIKADA ne pokušavajte ugasiti vatru vodom, već isključite uređaj te pokrijte plamen npr. poklopcem ili protupožarnom dekom.

⚠ **UPOZORENJE:** Opasnost od požara: Ne odlažite predmete na površine za kuhanje.

Korisnici s ugrađenim elektrostimulatorima srca trebaju gornji dio tijela držati najmanje 30 cm od uključenih polja indukcijskog kuhanja. Uređajem ne rukujte mokrim rukama i površinu upravljačke ploče održavajte suhom. Veća količina vode na upravljačkim tipkama na ploči oštetit će ih, uslijed čega će tipke prestati raditi.

## ⚠ OPREZ

Prije čišćenja provjerite je li uređaj isključen iz struje i ohlađen. Nepoštivanje ovoga može rezultirati izlaganjem električnom udaru i opeklinama.

⚠ NE rabite abrazivna sredstva za čišćenje, abrazivne spužvice, otapala ili metalne predmete za čišćenje uređaja. Ne koristite parni čistač.

- Osigurajte da se koristi električna utičnica s odgovarajućim naponom i uzemljenjem. Potrebne informacije nalaze se na pločici s nazivnim podacima na donjoj strani uređaja.
- Uređaj nije namijenjen za upravljanje pomoću vanjskog mjerača vremena ili zasebnog sustava daljinskog upravljanja.
- NE rukujte uređajem mokrim rukama ili ako je u kontaktu s vodom.
- NE stavljajte metalne predmete kao što su noževi, vilice, žlice i poklopci na površinu ploče za kuhanje, jer se mogu zagrijati.
- NE koristite uređaj s praznom posudom.
- Ne koristite uređaj ako je oštećen.
- Ovaj uređaj učinkovito radi na nadmorskim visinama između 0 i 2000 m.
- Zvukovi klikanja ili šuštanja tijekom rada su normalni.
- NE popravljajte niti mijenjajte/ažurirajte uređaj kako biste spriječili ozljede i oštećenje uređaja.
- NE spajajte ploču za kuhanje produžnim kabelima i ne postavljajte ploču tako da kabel prelazi preko radnih površina.

Za popravak ili zamjenske dijelove obratite se ovlaštenom servisnom centru.

- Zloupotreba može uzrokovati potencijalne ozljede.
- Izbjegavajte prolijevanje po priključku.

Ovaj uređaj odložite odgovorno na za posebno mjesto namijenjeno za sakupljanje električnih proizvoda.

## POZOR

Samo ovlašteno osoblje smije popravljati ili rastavljati uređaj kako

bi se izbjegao požar, strujni udar ili ozljeda.

Nepravilni popravci ili neovlaštene promjene na ključnim dijelovima mogu ugroziti sigurnost uređaja. To može uzrokovati kvar, pregrijavanje ili požar.

- NE koristite uređaj na otvorenom ili na visini manjoj od 850 mm od poda.
- NE upotrebljavajte niti postavljajte uređaj tijekom kuhanja ili ako je priključen bliže izvoru vode (npr. slavina/sudoper) od 30 cm.
- Nakon uporabe, isključite ploču upravljačkom tipkom i nemojte se pouzdavati u detektor tave.

Uređaj je namijenjen uporabi u kućanstvu ili sličnoj primjeni kao što su:

  - prostori za osoblje u trgovinama, uredima i drugim radnim okruženjima;
  - kućanstva na farmi;
  - za klijente u hotelima, motelima i drugim objektima rezidencijalnog tipa;
  - pansionima s doručkom;
- Uređaj i naponski kabel držite dalje od djece mlađe od 8 godina. Djeca ne smiju čistiti i održavati ovaj uređaj.
- Kuhinjski uređaji trebaju biti postavljeni u stabilnom položaju s ručkama u položaju koji sprječava prolijevanje vrućih tekućina.
- Zamjenu oštećenog naponskog kabela električnog napajanja mora obaviti proizvođač, njegov ovlašteni servisni centar ili druga kvalificirana osoba kako bi se izbjegla opasnost.
- Dijelovi uređaja se ne smiju uranjati u tekućine.
- Izbjegavajte postavljanje uređaja u blizinu vrata i ispod prozora jer se vrelo posuđe može prevrnuti s ploče pri otvaranju vrata i prozora.
- Prije prve upotrebe uklonite svu ambalažu, naljepnice i foliju.

## Briga o okolišu

Reciklirajte materijale sa simbolom ♺. Stavite ambalažu u odgovarajuće kontejnere kako biste je reciklirali. Pomozite u zaštiti okoliša i zdravlja ljudi recikliranjem otpada električnih i elektroničkih uređaja.

Uređaje označene simbolom  nemojte odlagati s kućanskim otpadom. Proizvod vratite vašem lokalnom reciklažnom centru ili kontaktirajte općinski ured.

## Opis proizvoda

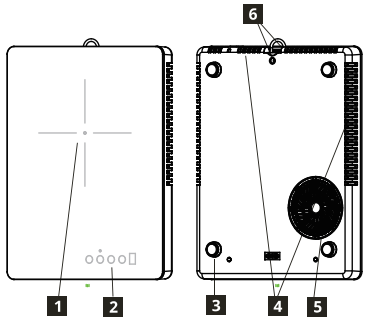


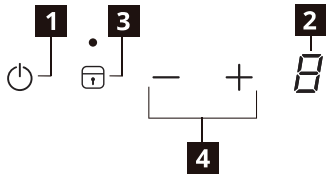


1. Polje grijanja
   Zona kuhanja 160 mm, 2000 W
2. Upravljačka ploča
3. Silikonsko postolje
4. Ispuh zraka
5. Upuh zraka
6. Kukica za vješanje

**Dizajn upravljačke ploče**

1. Stanje pripravnosti
2. Prikaz razine snage
3. Zaključavanje / zaštita za djecu
4. Prilagođavanje razine snage - / +

## Indikatori

**Lonac nepravilno postavljen ili nije postavljen**

Ovaj simbol se pojavljuje ako posuda nije prikladna za indukcijsko kuhanje, nije ispravno postavljena ili nije odgovarajuće veličine za odabranu zonu kuhanja. Ako u roku od 60 sekundi od odabira nije otkriven lonac, zona kuhanja se isključuje.

**Preostala toplina**

Ako se na zaslonu prikazuje "H", zona kuhanja je i dalje vruća. Kad se zona za kuhanje ohladi, zaslon se isključuje.

**⚠ UPOZORENJE!** Preostala toplina predstavlja rizik od opeklina! Nakon isključenja uređaja, potrebno je neko vrijeme da se polja kuhanja ohlade. Pogledajte pokazatelj preostale topline [H].

Preostalu toplinu koristite za otapanje i zagrijavanje hrane.

Ne iskopčavajte uređaj prije nego [H] nestane sa zaslona.

## Svakodnevna uporaba

Funkcija zaštite za djecu uvijek je aktivna kada je uređaj priključen i nije u upotrebi.

**Ukopčavanje u utičnicu**

Nakon priključivanja utikača u strujnu utičnicu, aktivira se zaštita za djecu. Pritisnite i držite tipku Zaštita za djecu 3 sekunde da je deaktivirate; na zaslonu će se prikazati "0" kao u načinu pripravnosti, a indikator zaključavanja će se ugasiti. Sada možete postaviti razine snage.

Ako pritisnete tipku za način pripravnosti tijekom rada ploče za kuhanje, ploča će prijeći u način zaštite za djecu.

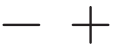

**Prilagođavanje razine snage**
Pritisnite - ili + kako biste regulirali razinu snage tijekom rada uređaja.



**Funkcija zaključavanja / način za čišćenje**
Kad zona za kuhanje radi, možete zaključati upravljačku ploču, na primjer, kako biste očistili ploču za kuhanje. Time ćete spriječiti nenamjernu promjenu razine snage.



**Automatski način pripravnosti**
**Funkcija automatski prebacuje ploču za kuhanje u način pripravnosti ako:**

- NE prilagođavate razinu snage nakon uključivanja ploče u roku od 10 sekundi.
- NE isključujete zonu za kuhanje niti mijenjate razinu snage nakon 2 sata ili ako dođe do pregrijavanja (npr. kad se tava osuši).

## Tehnički podaci

Informacije o proizvodu u skladu s EU Uredbom o ekološkom dizajnu.

| | |
|---|---|
| Nazivna snaga | 2000 W |
| Nazivni napon | 220 – 240 V~ |
| Nazivna frekvencija | 50 – 60 Hz |
| Dubina | 350 mm |
| Širina | 270 mm |
| Visina | 45 mm |
| Neto težina | 2,5 kg |

| | |
|---|---|
| Naziv modela | 14P12601 |
| Vrsta ploče za kuhanje | Samostojeća indukcijska ploča za kuhanje |
| Broj zona za kuhanje | 1 |
| Tehnologija zagrijavanja | Indukcija |
| Promjer kružnih zona za kuhanje (Ø) | 160 mm |
| Potrošnja energije po zoni kuhanja (EC električno kuhanje) | 181,2 Wh/kg |
| Potrošnja energije ploče za kuhanje (EC električna ploča) | 181,2 Wh/kg |
| Potrošnja energije u stanju pripravnosti | 0,8 W |
| Maksimalno vrijeme potrebno za postizanje odgovarajućeg načina niske potrošnje | 20 min |

**Nazivna pločica**

Serijski broj (počinje sa SN, 22-znamenkasti broj)

Broj artikla (8-znamenkasti broj)

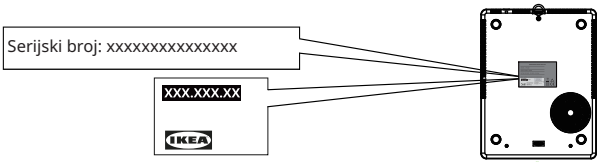


Slika služi samo u ilustrativne svrhe

## Održavanje i čišćenje

**⚠ UPOZORENJE!** Iz sigurnosnih razloga, uređaj ne čistite parnim čistačima ili visokotlačnim čistačima.

**⚠ UPOZORENJE!** Oštri predmeti i abrazivna sredstva za čišćenje oštetit će uređaj. Očistite uređaj i uklonite ostatke vodom i sredstvom za pranje posuđa nakon svake uporabe. Također uklonite ostatke sredstava za čišćenje!

ⓘ Ogrebotine i tamne mrlje na staklenoj keramici koje se ne mogu ukloniti neće utjecati na rad uređaja.

**Uklanjanje ostataka i tvrdokornih ostataka:**

- Hranu koja sadrži šećer, plastiku, ostatke aluminijske folije treba odmah ukloniti, najbolje pomagalo za čišćenje staklene površine je lopatica (nije priložena uz uređaj). Lopaticu postavite pod kutom na staklenu keramičku površinu i uklonite ostatke klizanjem ruba lopatice po površini. Obrišite uređaj vlažnom krpom uz malo deterdženta za posuđe. Uređaj osušite čistom krpom.
- Tragovi kamenca, mrlje od vode, masnoća, sjajne metalne promjene boje treba ukloniti nakon što se uređaj ohladi uz pomoć sredstva za čišćenje staklene keramike i nehrđajućeg čelika.

## Otklanjanje poteškoća

| Problem | Mogući uzrok | Rješenje |
|---|---|---|
| Uređaj ne radi. | U napajanju vašeg kućanstva došlo je do nestanka struje ili kratkog spoja. | Provjerite je li osigurač iskočio. |
| | Više od 10 sekundi je prošlo od uključenja uređaja. | Ponovno uključite uređaj. |
| | Zaštita za djecu je uključena. | Provjerite je li funkcija Zaključavanje / zaštita za djecu uključena (pogledajte odjeljak "Funkcija zaključavanja / zaštita za djecu"). |
| | Istovremeno je dodirnuto nekoliko senzornih polja. | Dodirnite samo jedno područje senzora odjednom. |
| | Voda ili ostaci na staklenoj površini | Prije uporabe osigurajte da je korisničko sučelje čisto i suho. |

| Problem | Mogući uzrok | Rješenje |
|---|---|---|
| Uređaj naglo prekida s radom. Pokazatelj greške:[4] | Kuhinjsko posuđe nije prikladno za indukcijsko kuhalo. | Pripazite da se koristi odgovarajuće posuđe. |
| | Nema posuđa na zoni za kuhanje ili je promjer posuđa manji od 120 mm. | Pobrinite se da je na zoni za kuhanje postavljeno odgovarajuće posuđe. |

Ako dođe do kvara, pokušajte ga otkloniti slijedeći upute za otklanjanje poteškoća u punoj verziji korisničkog priručnika na www.ikea.com. Ako problemi i dalje traju, obratite se tvrtki IKEA za servis.

## IKEA jamstvo

**Ako želite ostvariti jamstvo za svoj proizvod ili dobiti pomoć oko proizvoda**




Obratite se IKEA korisničkoj službi; poveznicu na samouslužni portal ili telefonski broj možete pronaći na www.IKEA.com.

Kako biste na samouslužnom portalu popunili zahtjev za servisom i lakše pronašli informacije o svom proizvodu ili rezervnim dijelovima za proizvod, zabilježite broj IKEA artikla (8-znamenkasti) i serijski broj na naljepnici proizvoda.

U odjeljku Tehnički podaci / natpisna pločica možete pronaći gdje se nalazi pločica s podacima.

**SAČUVAJTE DOKUMENTACIJU O KUPNJI / ISPORUCI!**

Oni su dokaz kupnje i bez njih jamstvo se neće uvažiti. Na računu je naveden naziv i broj IKEA artikla (8 znamenki) za svaki kupljeni uređaj.

Pažljivo pročitajte tehničke dokumente koje ste dobili s uređajem prije nego što nam se obratite.

## Πληροφορίες ασφαλείας

Πριν από τη χρήση της συσκευής, διαβάστε προσεκτικά και εξοικειωθείτε με τις οδηγίες λειτουργίας για ασφαλή χρήση. Τυχόν λανθασμένη χρήση ενδέχεται να οδηγήσει σε τραυματισμούς και ζημιές. Φυλάσσετε πάντα τις οδηγίες μαζί με τη συσκευή για μελλοντική αναφορά, ακόμη και όταν τη μεταφέρετε ή την πουλήσετε.

- Αυτή η συσκευή προορίζεται μόνο για μαγείρεμα.
- Η συσκευή προορίζεται μόνο για οικιακή χρήση σε εσωτερικούς χώρους.
- Η παρούσα συσκευή μπορεί να χρησιμοποιηθεί από παιδιά ηλικίας 8 ετών και άνω και από άτομα με μειωμένες σωματικές, αισθητηριακές ή πνευματικές δυνατότητες ή έλλειψη εμπειρίας και γνώσης, εφόσον επιβλέπονται ή έχουν λάβει οδηγίες σχετικά με τη χρήση της συσκευής με ασφαλή τρόπο και κατανοούν τους κινδύνους που ενέχονται. Τα παιδιά ηλικίας κάτω των 8 ετών και τα άτομα με μειωμένες σωματικές, αισθητηριακές ή πνευματικές δυνατότητες πρέπει να κρατούνται μακριά, εκτός εάν εποπτεύονται συνεχώς. Μην αφήνετε τα παιδιά να παίζουν με τη συσκευή.
- Βεβαιωθείτε ότι η συσκευή είναι τοποθετημένη σε στεγνή και σταθερή επιφάνεια κατά τη χρήση και ότι οι οπές εξαερισμού δεν είναι φραγμένες.

### ⚠ ΠΡΟΕΙΔΟΠΟΙΗΣΗ!

Ενεργοποιήστε το παιδικό κλείδωμα για να αποφύγετε την τυχαία ενεργοποίηση της συσκευής από μικρά παιδιά και κατοικίδια.

### ⚠ ΠΡΟΕΙΔΟΠΟΙΗΣΗ

Η χρήση ηλεκτρικών συσκευών χωρίς επίβλεψη μπορεί να οδηγήσει σε έκθεση σε κινδύνους, οι οποίοι ενδέχεται να προκαλέσουν σοβαρούς τραυματισμούς ή θάνατο.

Κρατήστε τη συσκευή μακριά από μικρά παιδιά, ιδιαίτερα κατά τη χρήση και την ψύξη.

### ⚠ ΠΡΟΕΙΔΟΠΟΙΗΣΗ:

καυτή επιφάνεια, οι επιφάνειες ενδέχεται θερμαίνονται υπερβολικά κατά τη χρήση.

### ⚠ ΠΡΟΕΙΔΟΠΟΙΗΣΗ!

Αν η επιφάνεια ραγίσει, απενεργοποιήστε τη συσκευή για να αποφύγετε το ενδεχόμενο ηλεκτροπληξίας. Επικοινωνήστε με το τμήμα εξυπηρέτησης πελατών της ΙΚΕΑ.

### ⚠ ΠΡΟΣΟΧΗ

- ΜΗΝ μεταφέρετε ή μετακινείτε τη συσκευή με μαγειρικά σκεύη στην επιφάνειά της κατά τη διάρκεια θέρμανσης.
- ΜΗΝ χρησιμοποιείτε αυτή τη συσκευή για χρήσεις πέραν της μαγειρικής.

- ΜΗΝ τοποθετείτε σύρματα ή μεταλλικά αντικείμενα στην είσοδο ή στην έξοδο αέρα της συσκευής.
- ΜΗΝ τοποθετείτε ή αποθηκεύετε εύφλεκτα υγρά, ιδιαίτερα εύφλεκτα υλικά ή εύτηκτα αντικείμενα (π.χ. πλαστικές μεμβράνες, πλαστικά, αλουμίνιο) πάνω ή κοντά στη συσκευή.

## ΠΡΟΣΟΧΗ

Καθαρίζετε τη συσκευή και αφαιρείτε τα υπολείμματα με νερό και υγρό καθαριστικό μετά από κάθε χρήση. Αφαιρείτε, επίσης, τα υπολείμματα των καθαριστικών!

## ⚠ ΠΡΟΕΙΔΟΠΟΙΗΣΗ

ΠΡΟΣΟΧΗ: Η διαδικασία μαγειρέματος πρέπει να επιβλέπεται. Μια βραχυπρόθεσμη διαδικασία μαγειρέματος πρέπει να επιβλέπεται συνεχώς. Το μαγείρεμα χωρίς επιτήρηση με υλικά όπως λίπος και λάδι μπορεί να ενέχει κινδύνους και να προκαλέσει φωτιά. ΠΟΤΕ μην προσπαθήσετε να σβήσετε τη φωτιά με νερό. Αντίθετα, απενεργοποιήστε τη συσκευή και μετά καλύψτε τη φλόγα π.χ. με ένα καπάκι ή μια πυρίμαχη κουβέρτα.

## ⚠ ΠΡΟΕΙΔΟΠΟΙΗΣΗ:

Κίνδυνος πυρκαγιάς: Μην ακουμπάτε αντικείμενα στις επιφάνειες ψησίματος.

Οι χρήστες με εμφυτευμένο βηματοδότη πρέπει να διατηρούν το άνω μέρος του σώματός τους σε απόσταση τουλάχιστον 30 εκατοστών από τις επαγωγικές μαγειρικές ζώνες που είναι ενεργές. Μην χρησιμοποιείτε τη συσκευή με βρεγμένα χέρια και διατηρείτε την επιφάνεια των στοιχείων ελέγχου στεγνή. Πολύ νερό στους διακόπτες των στοιχείων ελέγχου θα τους καταστήσει μη λειτουργικούς.

## ⚠ ΠΡΟΣΟΧΗ

Βεβαιωθείτε ότι η συσκευή είναι απενεργοποιημένη και έχει κρυώσει πριν από τον καθαρισμό. Διαφορετικά, ενδέχεται να προκληθεί ηλεκτροπληξία ή έγκαυμα.

⚠ ΜΗΝ χρησιμοποιείτε λειαντικά προϊόντα, σφουγγαράκια που χαράσσουν, διαλύτες ή μεταλλικά αντικείμενα κατά τον καθαρισμό της συσκευής. Μην χρησιμοποιείτε ατμοκαθαριστή.

- Βεβαιωθείτε ότι χρησιμοποιείτε πρίζα με κατάλληλη τάση και γείωση. Οι απαραίτητες πληροφορίες αναγράφονται στην πινακίδα τεχνικών στοιχείων της συσκευής, στο κάτω μέρος της συσκευής.
- Η συσκευή δεν προορίζεται για χρήση με εξωτερικό χρονόμετρο ή ξεχωριστό σύστημα τηλεχειρισμού.
- ΜΗΝ χειρίζεστε τη συσκευή με βρεγμένα χέρια ή εάν έχει έρθει σε επαφή με νερό.
- ΜΗΝ τοποθετείτε μεταλλικά αντικείμενα όπως μαχαίρια, πιρούνια, κουτάλια και καπάκια στην επιφάνεια της εστίας καθώς ενδέχεται να θερμανθούν υπερβολικά.

- ΜΗΝ χρησιμοποιείτε τη συσκευή με άδειο δοχείο.
- ΜΗΝ χρησιμοποιείτε τη συσκευή εάν έχει υποστεί φθορά.
- Αυτή η συσκευή λειτουργεί αποτελεσματικά σε υψόμετρο μεταξύ 0-2000 m.
- Οι ήχοι κλικ ή σφυρίγματος κατά τη λειτουργία είναι φυσιολογικοί.
- ΜΗΝ πραγματοποιείτε επισκευές μόνοι σας ή τροποποιείτε / ενημερώνετε τη συσκευή, για να αποφευχθούν τραυματισμοί και ζημιές στη συσκευή.
- ΜΗΝ συνδέετε την εστία με καλώδια προέκτασης και μην τοποθετείτε την εστία με το καλώδιο κατά μήκος των επιφανειών εργασίας.

Επικοινωνήστε με ένα εξουσιοδοτημένο κέντρο σέρβις για επισκευή ή παροχή ανταλλακτικών.

- Τυχόν κακή χρήση ενδέχεται να προκαλέσει κίνδυνο τραυματισμού.
- Αποφύγετε τη διαρροή υγρών στον σύνδεσμο.

Απορρίψτε αυτή τη συσκευή με υπεύθυνο τρόπο σε καθορισμένο σημείο συλλογής ηλεκτρικών προϊόντων.

# ΠΡΟΣΟΧΗ

Μόνο εξουσιοδοτημένο προσωπικό μπορεί να επισκευάσει ή να αποσυναρμολογήσει τη συσκευή, προκειμένου να αποφευχθεί τυχόν πυρκαγιά, ηλεκτροπληξία ή τραυματισμός.

Τυχόν ακατάλληλη επισκευή ή μη εξουσιοδοτημένη αλλαγή σε κρίσιμα εξαρτήματα ενδέχεται να βλάψει την ασφάλεια της συσκευής. Κάτι τέτοιο ενδέχεται να προκαλέσει δυσλειτουργία, υπερθέρμανση ή πυρκαγιά.

- ΜΗΝ χρησιμοποιείτε τη συσκευή σε εξωτερικούς χώρους ή σε ύψος μικρότερο από 850 mm από το δάπεδο.
- ΜΗΝ χρησιμοποιείτε και μην τοποθετείτε τη συσκευή κατά το μαγείρεμα ή όταν είναι συνδεδεμένη στην τροφοδοσία κοντά σε πηγή νερού (όπως βρύση/νιπτήρας) σε απόσταση μικρότερη από 30 cm.
- Μετά από τη χρήση, απενεργοποιήστε την εστία από τα πλήκτρα ελέγχου και μην βασίζεστε στον ανιχνευτή σκεύους.

Η παρούσα συσκευή προορίζεται για οικιακή χρήση και παρόμοιες εφαρμογές, όπως:

  - Προσωπικό κουζίνας σε καταστήματα, γραφεία και άλλα επαγγελματικά περιβάλλοντα.
  - Αγροικίες.
  - Χρήση από πελάτες σε ξενοδοχεία, μοτέλ, πανσιόν και άλλα περιβάλλοντα οικιακού τύπου.
  - Σε χώρους φιλοξενίας που προσφέρουν πρωινό.
- Διατηρείτε τη συσκευή και το καλώδιό της μακριά από παιδιά ηλικίας κάτω των 8 ετών. Ο

καθαρισμός και η συντήρηση της συσκευής δεν πρέπει να πραγματοποιούνται από παιδιά.

- Οι συσκευές μαγειρέματος πρέπει να τοποθετούνται σε σταθερή θέση με τις λαβές τοποθετημένες, έτσι ώστε να αποφεύγεται η διαρροή καυτών υγρών.
- Εάν το καλώδιο τροφοδοσίας έχει υποστεί φθορές, θα πρέπει να αντικατασταθεί από τον κατασκευαστή, το εξουσιοδοτημένο κέντρο σέρβις ή κατάλληλα εξουσιοδοτημένο άτομο, ώστε να αποφευχθούν οι κίνδυνοι.
- Η συσκευή δεν πρέπει να βυθίζεται στο νερό.
- Αποφύγετε την εγκατάσταση της συσκευής δίπλα σε πόρτες και κάτω από παράθυρα, καθώς όταν ανοίγουν μπορεί να ρίξουν κάτω από την εστία τα ζεστά μαγειρικά σκεύη.
- Αφαιρέστε όλα τα υλικά συσκευασίας, τα αυτοκόλλητα και τις μεμβράνες από τη συσκευή πριν την πρώτη χρήση.

## Περιβαλλοντικά θέματα

Ανακυκλώστε τα υλικά με το σύμβολο ♺. Τοποθετήστε τα υλικά συσκευασίας σε κατάλληλα δοχεία για ανακύκλωση. Συμβάλετε στην προστασία του περιβάλλοντος και της ανθρώπινης υγείας ανακυκλώνοντας τις άχρηστες ηλεκτρικές και ηλεκτρονικές συσκευές.

Μην απορρίπτετε με τα οικιακά απορρίμματα συσκευές που φέρουν το σύμβολο .

Επιστρέψτε το προϊόν στην τοπική σας μονάδα ανακύκλωσης ή επικοινωνήστε με τη δημοτική αρχή.

## Περιγραφή προϊόντος

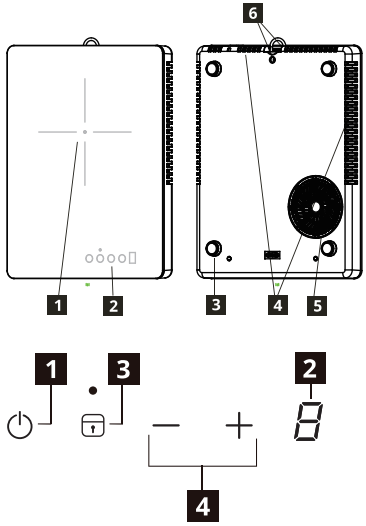


1. Περιοχή θερμότητας
   Ζώνη μαγειρέματος 160 mm, 2000 W
2. Πίνακας ελέγχου
3. Πόδια σιλικόνης
4. Έξοδος αέρα
5. Είσοδος αέρα
6. Γάντζος για κρέμασμα

**Διάταξη πίνακα ελέγχου**

1. Αναμονή
2. Ένδειξη επιπέδου ισχύος
3. Κλείδωμα / Παιδικό κλείδωμα
4. Ρύθμιση επιπέδου ισχύος - / +

## Ενδείξεις

**Το σκεύος έχει τοποθετηθεί λανθασμένα ή απουσιάζει**
Αυτό το σύμβολο εμφανίζεται όταν το σκεύος δεν είναι κατάλληλο για επαγωγική εστία, δεν έχει τοποθετηθεί σωστά ή δεν έχει κατάλληλο μέγεθος για την επιλεγμένη ζώνη μαγειρέματος. Εάν δεν εντοπιστεί σκεύος εντός 60 δευτερολέπτων από την επιλογή, η ζώνη μαγειρέματος απενεργοποιείται.

**Εναπομένουσα θερμότητα**
Εάν εμφανίζεται η ένδειξη «H», η ζώνη μαγειρέματος είναι ακόμη καυτή. Όταν η ζώνη μαγειρέματος κρυώσει, η ένδειξη απενεργοποιείται.

# ⚠ ΠΡΟΕΙΔΟΠΟΙΗΣΗ!

Κίνδυνος εγκαυμάτων από εναπομένουσα θερμότητα! Αφού απενεργοποιήσετε τη συσκευή, οι μαγειρικές ζώνες χρειάζονται κάποιο χρόνο μέχρι να κρυώσουν. Κοιτάξτε το δείκτη εναπομένουσας θερμότητας [H].

Χρησιμοποιείτε την εναπομένουσα θερμότητα για να λιώνετε τρόφιμα και να διατηρείτε ζεστό το φαγητό.

Μην αποσυνδέετε το προϊόν χωρίς να περιμένετε να σβήσει το [H] από την οθόνη.

## Καθημερινή χρήση

Η λειτουργία παιδικού κλειδώματος είναι πάντα ενεργή όταν η συσκευή είναι συνδεδεμένη στην παροχή ρεύματος και δεν χρησιμοποιείται.

**Σύνδεση σε πρίζα**
Αφού συνδέσετε το φις στην κεντρική παροχή ρεύματος, θα ενεργοποιηθεί το κλείδωμα για παιδιά. Πατήστε και κρατήστε πατημένο το πλήκτρο Παιδικού κλειδώματος για 3 δευτερόλεπτα για να το απενεργοποιήσετε. Η οθόνη θα εμφανίσει την ένδειξη "0" όπως στη λειτουργία αναμονής και η ενδεικτική λυχνία κλειδώματος θα σβήσει. Μπορείτε τώρα να ρυθμίσετε τα επίπεδα ισχύος.

Αν πατήσετε το πλήκτρο απενεργοποίησης κατά τη λειτουργία της εστίας, η εστία θα περάσει σε λειτουργία παιδικού κλειδώματος.

— +

**Ρύθμιση επιπέδου ισχύος**
Πατήστε - ή + για να ελέγχετε το επίπεδο ισχύος κατά τη διάρκεια της λειτουργίας.

**Λειτουργία κλειδώματος / καθαρισμού**
Όταν λειτουργεί η ζώνη μαγειρέματος, μπορείτε να κλειδώσετε τον πίνακα ελέγχου, για παράδειγμα, για να καθαρίσετε την εστία. Με αυτόν τον τρόπο αποφεύγετε την τυχαία αλλαγή της ρύθμισης επιπέδου ισχύος.

**Αυτόματη λειτουργία αναμονής**
**Η λειτουργία θέτει την εστία σε κατάσταση αναμονής αυτόματα εάν:**

- δεν ρυθμίσετε το επίπεδο ισχύος αφού ενεργοποιήσετε την εστία εντός 10 δευτερολέπτων.
- δεν απενεργοποιήσετε μια ζώνη μαγειρέματος ή δεν τροποποιήσετε το επίπεδο ισχύος μετά από 2 ώρες ή σε περίπτωση υπερθέρμανσης (π.χ. όταν ένα σκεύος βράσει και εξαντλήσει τα υγρά του).

## Τεχνικά στοιχεία

Πληροφορίες προϊόντος σύμφωνα με τον Κανονισμό οικολογικού σχεδιασμού της ΕΕ.

| | |
|---|---|
| Ονομαστική Ισχύς | 2000 W |
| Ονομαστική τάση | 220 - 240 V~ |
| Ονομαστική συχνότητα | 50 - 60 Hz |
| Βάθος | 350 mm |
| Πλάτος | 270 mm |
| Ύψος | 45 mm |
| Καθαρό Βάρος | 2,5 kg |

| | |
|---|---|
| Αναγνώριση μοντέλου | 14P12601 |
| Τύπος εστίας | Ελεύθερη επαγωγική εστία μαγειρέματος |
| Αριθμός ζωνών μαγειρέματος | 1 |
| Τεχνολογία θέρμανσης | Επαγωγή |
| Διάμετρος κυκλικών ζωνών μαγειρέματος (Ø) | 160 mm |
| Κατανάλωση ενέργειας ανά ζώνη μαγειρέματος (ηλεκτρικό μαγείρεμα ΕΚ) | 181,2 Wh/kg |
| Κατανάλωση ενέργειας εστίας (ηλεκτρική εστία ΕC) | 181,2 Wh/kg |
| Κατανάλωση ισχύος σε λειτουργία αναμονής | 0,8 W |
| Ο μέγιστος χρόνος που απαιτείται για την επίτευξη της ισχύουσας λειτουργίας χαμηλής ισχύος | 20 λεπτά |

**Πινακίδα τύπου**

Αριθμός σειράς (ξεκινά με SN, κωδικός 22 ψηφίων)

Αριθμός είδους IKEA (8-ψήφιος κωδικός)

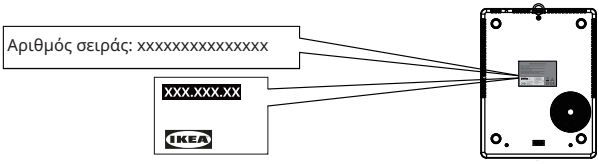


Η εικόνα προορίζεται αποκλειστικά για σκοπούς αναφοράς

## Φροντίδα και καθαρισμός

**⚠ ΠΡΟΕΙΔΟΠΟΙΗΣΗ!** Για λόγους ασφαλείας, μην καθαρίζετε τη συσκευή με ατμοκαθαριστές ή συσκευές υψηλής πίεσης.

**⚠ ΠΡΟΕΙΔΟΠΟΙΗΣΗ!** Τα αιχμηρά αντικείμενα και τα σκληρά καθαριστικά προκαλούν ζημιά στη συσκευή. Καθαρίζετε τη συσκευή και αφαιρείτε τα υπολείμματα με νερό και

υγρό καθαριστικό μετά από κάθε χρήση. Αφαιρείτε, επίσης, τα υπολείμματα των καθαριστικών!

ⓘ Οι γρατζουνιές και οι σκούροι λεκέδες στο κεραμικό γυαλί που δεν μπορούν να αφαιρεθούν δεν επηρεάζουν τη λειτουργία της συσκευής.

**Αφαίρεση των υπολειμμάτων και των επίμονων υπολειμμάτων:**

- Τα φαγητά που περιέχουν ζάχαρη, τα πλαστικά και τα υπολείμματα αλουμινόχαρτου πρέπει να απομακρύνονται αμέσως. Το καταλληλότερο εργαλείο για τον καθαρισμό της επιφάνειας του γυαλιού είναι η ξύστρα (δεν συμπεριλαμβάνεται με τη συσκευή). Τοποθετήστε μια ξύστρα υπό γωνία στην επιφάνεια του κεραμικού γυαλιού και απομακρύνετε τα υπολείμματα ξύνοντας ελαφρά την επιφάνεια. Σκουπίστε τη συσκευή με ένα υγρό πανί και λίγο υγρό καθαρισμού. Στο τέλος τρίψτε τη συσκευή με ένα καθαρό πανί.
- Στίγματα από άλατα και νερό, πιτσιλιές από λίπος και γυαλιστερές μεταλλικές δυσχρωμίες πρέπει να αφαιρούνται μόλις κρυώσει η συσκευή, χρησιμοποιώντας καθαριστικό για κεραμικό γυαλί ή ανοξείδωτο ατσάλι.

## Αντιμετώπιση προβλημάτων

| Πρόβλημα | Πιθανή αιτία | Λύση |
|---|---|---|
| Η συσκευή δεν λειτουργεί. | Έλλειψη ισχύος ή βραχυκύκλωμα στην τροφοδοσία ρεύματος του σπιτιού σας. | Βεβαιωθείτε ότι η ηλεκτρική σας σύνδεση δεν παρουσιάζει βραχυκύκλωμα/διακοπή. |
| | Έχουν περάσει περισσότερα από 10 δεύτερα από τη στιγμή ενεργοποίησης της συσκευής. | Ενεργοποιήστε πάλι τη συσκευή. |
| | Το Παιδικό κλείδωμα είναι ενεργοποιημένο. | Βεβαιωθείτε ότι το Κλείδωμα / Παιδικό κλείδωμα δεν είναι ενεργοποιημένο (ανατρέξτε στην ενότητα «Λειτουργία κλειδώματος / Λειτουργία παιδικού κλειδώματος»). |
| | Αγγίξατε πολλά σημεία του αισθητήρα ελέγχου ταυτόχρονα. | Αγγίζετε μόνο μία περιοχή αισθητήρα κάθε φορά. |
| | Νερό ή υπολείμματα στην επιφάνεια του γυαλιού | Βεβαιωθείτε ότι η διεπαφή χρήστη είναι καθαρή και στεγνή πριν από τη χρήση. |
| Η συσκευή σταματάει να λειτουργεί. Ένδειξη σφάλματος: | Το μαγειρικό σκεύος δεν είναι κατάλληλο για επαγωγική εστία. | Βεβαιωθείτε ότι χρησιμοποιείτε κατάλληλο μαγειρικό σκεύος. |
| | Δεν υπάρχει μαγειρικό σκεύος στη ζώνη μαγειρέματος ή η διάμετρός του είναι μικρότερη από 120 mm. | Βεβαιωθείτε ότι έχει τοποθετηθεί κατάλληλο σκεύος στη ζώνη. |

Σε περίπτωση σφάλματος, προσπαθήστε να το επιλύσετε ακολουθώντας τις οδηγίες αντιμετώπισης προβλημάτων στην πλήρη έκδοση του Εγχειριδίου χρήσης στη διεύθυνση www.ikea.com. Εάν το πρόβλημα επιμένει, επικοινωνήστε με το τμήμα Υποστήριξης Πελατών της ΙΚΕΑ για επισκευή.

## Εγγύηση ΙΚΕΑ

**Εάν θέλετε να διεκδικήσετε την εγγύηση του προϊόντος σας ή να λάβετε υποστήριξη για το προϊόν**




Επικοινωνήστε με το τμήμα Υποστήριξης Πελατών της ΙΚΕΑ. Ο σύνδεσμος προς την πύλη αυτοεξυπηρέτησης ή ο τηλεφωνικός αριθμός είναι διαθέσιμα στη διεύθυνση www.IKEA.com.

Για να ολοκληρώσετε το αίτημά σας για τεχνική εξυπηρέτηση στην πύλη αυτοεξυπηρέτησης και να βρείτε πιο εύκολα πληροφορίες για το προϊόν σας ή για ανταλλακτικά που σχετίζονται με αυτό, σημειώστε τον αριθμό είδους ΙΚΕΑ (8 ψηφία) και τον αριθμό σειράς στην ετικέτα του προϊόντος.

Στην ενότητα Τεχνικά δεδομένα / πινακίδα τύπου μπορείτε να ελέγξετε το σημείο τοποθέτησης της πινακίδας τύπου.

**ΚΡΑΤΗΣΤΕ ΤΟ ΕΓΓΡΑΦΟ ΑΓΟΡΑΣ / ΠΑΡΑΔΟΣΗΣ!**

Είναι η απόδειξη αγοράς και η εγγύηση δεν ισχύει χωρίς αυτήν. Στην απόδειξη αναγράφονται επίσης το όνομα και ο αριθμός προϊόντος ΙΚΕΑ (8 ψηφία) για κάθε συσκευή που αγοράσατε.

Διαβάστε προσεκτικά την τεχνική τεκμηρίωση που συνοδεύει τη συσκευή σας προτού επικοινωνήσετε μαζί μας.

## Правила техніки безпеки

Перед використанням приладу уважно прочитайте інструкцію та ознайомтеся з нею для безпечної експлуатації. Неправильне використання може призвести до травм та пошкоджень. Завжди зберігайте інструкцію з експлуатації разом із приладом для подальшого використання, навіть якщо ви переїжджаєте або продаєте його.

- Цей прилад призначений тільки для приготування їжі.
- Цей прилад призначений виключно для побутового використання в приміщенні.
- Цим пристроєм можуть користуватися діти віком від 8 років, а також особи з обмеженими фізичними, сенсорними чи розумовими здібностями, або з відсутністю досвіду та знань, але лише під наглядом або після проведення з ними інструктажу щодо безпечного використання цього пристрою та усвідомлення ними небезпеки, що випливає з використання цього пристрою. Діти віком до 8 років, а також особи зі значними та серйозними обмеженими можливостями не повинні знаходитись поруч із приладом без постійного нагляду. Не дозволяйте дітям гратися з приладом.
- Переконайтеся, що прилад розташований на сухій та стійкій поверхні під час використання, а вентиляційні отвори не заблоковані.

### ⚠ ПОПЕРЕДЖЕННЯ!

Увімкніть захист від дітей, щоб малі діти та домашні тварини не могли випадково увімкнути прилад.

### ⚠ ПОПЕРЕДЖЕННЯ

Використання електроприладів без нагляду дорослих може призвести до ризику отримання серйозних травм або смерті.

Тримайте прилад поза досяжністю дітей, особливо під час використання та охолодження.

### ⚠ ПОПЕРЕДЖЕННЯ:

гаряча поверхня, поверхні можуть нагріватися під час роботи.

### ⚠ ПОПЕРЕДЖЕННЯ!

Якщо поверхня пристрою тріснула, негайно вимкніть його, щоб запобігти ураженню електричним струмом. Будь ласка, зверніться до служби підтримки IKEA.

### ⚠ ЗАСТЕРЕЖЕННЯ

- НЕ не переносьте або переміщуйте прилад із посудом зверху під час нагрівання.
- НЕ використовуйте цей прилад для цілей, відмінних від приготування їжі.

- НЕ вставляйте дроти або металеві предмети в отвори для забору та випуску повітря варильної поверхні.
- НЕ кладіть і не зберігайте на пристрої або поблизу нього займисті рідини, легкозаймисті матеріали або легкоплавкі предмети (як-от пластикова плівка, пластик, алюміній).

## УВАГА

Після кожного використання чистіть прилад і видаляйте бруд водою та миючим засобом. Також витріть усі залишки засобів для чищення!

## ⚠ ПОПЕРЕДЖЕННЯ

ЗАСТЕРЕЖЕННЯ: За готуванням страв потрібно стежити. За стравами, що готуються недовго, слід стежити безперервно. Готування на варильній поверхні без нагляду з використанням жиру або олії може бути небезпечним і може призвести до пожежі. НІКОЛИ не намагайтесь загасити пожежу водою, замість цього вимкніть пристрій і накрийте вогонь, наприклад, кришкою або протипожежною ковдрою.

## ⚠ ПОПЕРЕДЖЕННЯ:

Небезпека пожежі: Не зберігайте предмети на поверхнях для готування.

Користувачі з імплантованими кардіостимуляторами мають тримати верхню частину тіла на відстані принаймні 30 см від увімкнених індукційних зон для готування. Не користуйтесь приладом мокрими руками та слідкуйте за тим, щоб панель керування залишалась сухою. Якщо на клавіші панелі керування потрапить багато води, вони перестануть працювати.

## ⚠ ЗАСТЕРЕЖЕННЯ

Перед чищенням переконайтеся, що прилад знеструмлено та охолоджено. Недотримання цього може призвести до враження електричним струмом або опіків.

⚠ НЕ використовуйте абразивні засоби, абразивні губки, розчинники чи металеві предмети для чищення приладу. Не користуйтеся пароочищувачем.

- Переконайтеся, що використовується електрична розетка з відповідною напругою та заземленням. Необхідну інформацію можна знайти на табличці з технічними даними на нижній стороні приладу.
- Прилад не призначений для керування за допомогою зовнішнього таймера або окремої системи дистанційного керування.
- НЕ торкайтеся до цього приладу мокрими руками, або коли на нього потрапила вода.
- НЕ кладіть металеві предмети, такі як ножі, вилки, ложки та кришки, на поверхню варильної панелі, оскільки вони можуть нагріватися.
- НЕ вмикайте прилад із порожньою чашею.

- НЕ використовуйте прилад, якщо він пошкоджений.
- Цей прилад ефективно працює на висотах від 0 до 2000 м.
- Клацання або потріскування під час роботи є нормальним явищем.
- НЕ ремонтуйте, не модифікуйте та не оновлюйте прилад самостійно, щоб запобігти травмам і пошкодженню приладу.
- НЕ підключайте варильну поверхню через подовжувачі та не прокладайте її кабель через робочі поверхні.

Для ремонту або заміни деталей звертайтеся до авторизованого сервісного центру.

- Неправильне використання може призвести до травм.
- Уникайте потрапляння рідини на роз'єм.

Утилізуйте цей прилад відповідально — у спеціально призначеному пункті збору електроприладів.

## УВАГА

Щоб запобігти пожежі, ураженню струмом або травмам, ремонт або розбирання приладу можуть виконувати лише уповноважені фахівці.

Неправильний ремонт або несанкціоновані зміни важливих частин можуть порушити безпеку приладу. Це може спричинити несправність, перегрівання або пожежу.

- НЕ використовуйте прилад на відкритому повітрі або нижче ніж 850 мм від підлоги.
- НЕ використовуйте та не розміщуйте прилад під час приготування, а також не підключайте його ближче ніж 30 см до джерела води (наприклад, крану/ мийки).
- Після використання не покладайтесь на детектор посуду і вимкніть варильну поверхню власноруч.

Цей прилад призначений для використання в домашніх і подібних до них умовах, як-от:

  - на кухнях для персоналу в магазинах, офісах та інших робочих середовищах;
  - в сільських домогосподарствах;
  - клієнтами в готелях, мотелях та подібних помешканнях;
  - в міні-пансіонатах;
- Тримайте прилад та його кабель живлення в місці, недоступному для дітей, молодших за 8 років. Дітям заборонено чистити та здійснювати інші заходи з обслуговування приладу.
- Кухонні прилади слід розміщувати на стійкій поверхні, а ручки — у положенні, яке запобігає проливанню гарячих рідин.
- Щоб запобігти виникненню небезпечних ситуацій, заміну пошкодженого шнура живлення має виконувати виробник, його представник з технічного

обслуговування або інші особи з відповідною кваліфікацією.

- Прилад не можна занурювати у воду.
- Не встановлюйте прилад біля дверей або під вікнами, адже під час відкривання двері або вікна можуть зіштовхнути з конфорки гарячий посуд.
- Перед першим використанням зніміть з приладу усі пакувальні матеріали, наліпки та плівку.

## Захист навколишнього середовища

Утилізуйте матеріали із символом ♺. Кладіть пакувальні матеріали у відповідні контейнери для переробки. Долучайтесь до захисту навколишнього середовища та здоров'я людей, забезпечуючи належну переробку відходів електричного та електронного обладнання.

Не викидайте прилади, позначені символом , разом із побутовим сміттям. Доправте виріб до місцевого центру переробки або зверніться до вашого муніципалітету.

## Опис виробу

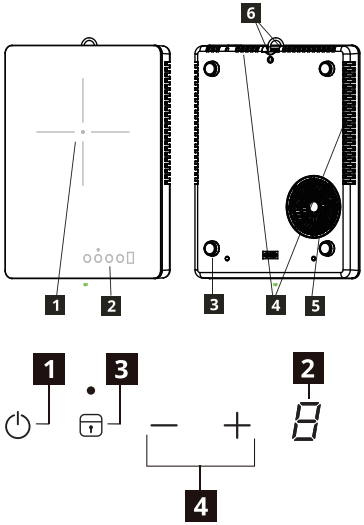


1. Область нагрівання
   Зона приготування 160 мм, 2000 Вт
2. Панель керування
3. Силіконові ніжки
4. Випуск повітря
5. Впуск повітря
6. Гачок для підвішування

**Опис панелі керування**

1. Режим очікування
2. Відображення рівня потужності
3. Блокування/ захист від дітей
4. Налаштування рівня потужності - / +

## Індикатори

**U Посуд встановлений неправильно або відсутній**

Цей символ означає, що посуд непридатний для індукційного готування, встановлений неправильно, або його розмір не відповідає вибраній зоні для готування. Якщо посуд не буде виявлено протягом 60 секунд після вибору, зона для готування вимкнеться.

**H Залишкове тепло**

Якщо на дисплеї відображається «H», зона для готування все ще гаряча. Коли зона для готування охолоне, дисплей вимкнеться.

## ⚠ ПОПЕРЕДЖЕННЯ!

Небезпека отримання опіків через залишкове тепло! Після вимикання приладу зонам для готування потрібен деякий час, щоб охолонути. Перевіряйте за індикатором залишкового тепла [H].

Використовуйте залишкове тепло для розтоплення або підтримання температури їжі.

Не відключайте прилад, поки значок [H] не зникне з дисплею.

### Щоденне використання

Функція захисту від дітей завжди активна, коли пристрій підключено до мережі і ним не користуються.

**Підключення до розетки**
Після підключення вилки до розетки, увімкнеться захист від дітей. Натисніть і утримуйте кнопку «Захист від дітей» протягом 3 с, щоб вимкнути блокування; на екрані з'явиться «0», як у режимі очікування, і індикатор блокування згасне. Тепер ви можете встановити рівні потужності.

Якщо під час роботи варильної панелі натиснути клавішу режиму очікування, варильна панель перейде в режим «Захист від дітей».

— +

**Встановлення рівня потужності**
Натискайте - або + для регулювання рівня потужності під час роботи приладу.

**Функція блокування / режим очищення**
Коли зона для готування працює, ви можете заблокувати панель керування, щоб, наприклад, почистити конфорку. Це дозволяє запобігти випадковій зміні рівня потужності.

**Автоматичний режим очікування**
**Функція автоматично переводить варильну панель у режим очікування, якщо:**

- ВИ не встигли встановити рівень потужності протягом 10 секунд після увімкнення конфорки.
- ВИ не вимкнули зону для готування чи не змінювали рівень потужності протягом 2 годин, або у випадку перегрівання (як-от при википанні вмісту посуду).

### Технічні дані

Інформація про продукт відповідно до Регламенту ЄС з екодизайну.

| | |
|---|---|
| Номінальна потужність | 2000 Вт |
| Номінальна напруга | 220–240 В~ |
| Номінальна частота | 50-60 Гц |
| Глибина | 350 мм |
| Ширина | 270 мм |
| Висота | 45 мм |
| Маса нетто | 2,5 кг |

| | |
|---|---|
| Назва моделі | 14P12601 |
| Тип варильної поверхні | Настільна індукційна варильна поверхня |
| Кількість зон для готування | 1 |
| Технологія нагрівання | Індукційне |
| Діаметр круглих зон для готування (Ø) | 160 мм |
| Енергоспоживання однієї зони для куховарення (Енергоспоживання електричної зони для куховарення) | 181,2 Вт·год/кг |
| Енергоспоживання конфорки (ЕС електрична конфорка) | 181,2 Вт·год/кг |
| Енергоспоживання в режимі очікування | 0,8 Вт |
| Максимальний час, необхідний для переходу у відповідний режим низького енергоспоживання | 20 хв |

**Паспортна табличка**

Серійний номер (22-значний код, що починається з SN)

Номер виробу (8-значний код)

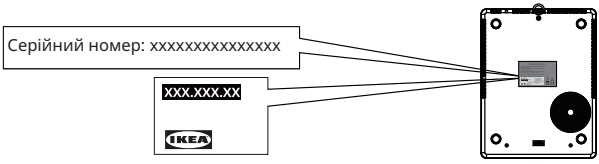


Рисунок лише для довідки

## Догляд і чищення

**⚠ ПОПЕРЕДЖЕННЯ!** З міркувань безпеки не чистіть прилад пароочисниками або очисними пристроями високого тиску.

**⚠ ПОПЕРЕДЖЕННЯ!** Гострі предмети та абразивні засоби для чищення пошкодять прилад. Після кожного використання чистіть прилад і видаляйте бруд водою та миючим засобом. Також витріть усі залишки засобів для чищення!

ⓘ Подряпини та темні плями на керамічному склі, які неможливо видалити, не впливають на роботу приладу.

**Видалення бруду та стійкого бруду:**

- Залишки їжі з цукром, пластик та фольгу слід видаляти одразу — найкращим інструментом для чищення скляної поверхні є шкребок (не надається разом із приладом). Піднесіть шкребок до поверхні керамічного скла під кутом і видаляйте бруд, пересуваючи шкребок по поверхні. Протріть прилад вологою серветкою, змоченою у миючому засобі. Після цього витріть прилад насухо чистою серветкою.
- Вапнякові сліди, сліди води, бризки жиру, блискучі металеві забарвлювання слід видаляти після того, як прилад охолоне, за допомогою миючого засобу для керамічного скла або неіржавної сталі.

## Пошук та усунення несправностей

| Проблема | Можлива причина | Розв'язання |
|---|---|---|
| Прилад не працює. | Відсутнє живлення або коротке замикання в електромережі. | Переконайтеся, що автоматичний вимикач електромережі не спрацював. |
| | Після увімкнення приладу пройшло більше 10 секунд. | Увімкніть прилад знову. |
| | Увімкнено захист від дітей. | Переконайтеся, що блокування/захист від дітей не ввімкнено (див. розділ «Функція блокування/Функція захисту від дітей»). |
| | Одночасне торкання декількох сенсорів. | Торкайтеся лише однієї сенсорної зони за раз. |
| | Вода або залишки на скляній поверхні | Перед використанням переконайтеся, що панель керування чиста й суха. |
| Прилад не працює. Індикація помилки: | Посуд не придатний для індукційного готування. | Переконайтеся, що використовується відповідний посуд. |
| | В зоні для готування відсутній посуд або діаметр посуду менше 120 мм. | Переконайтеся, що в зоні для готування розміщено відповідний посуд. |

У разі несправності спробуйте усунути її, дотримуючись інструкцій з усунення несправностей у повній версії посібника користувача на www.ikea.com. Якщо проблема зберігається, будь ласка, зверніться до IKEA для обслуговування.

## Гарантія IKEA

**Якщо ви хочете скористатися гарантією на ваш продукт або отримати підтримку щодо продукту**




Зверніться до служби підтримки IKEA, посилання на портал самообслуговування або номер телефону наведено на www.IKEA.com.

Щоб подати запит на обслуговування на порталі самообслуговування та простіше знайти інформацію про виріб або запасні частини до нього, запишіть артикул IKEA (8 цифр) та серійний номер на етикетці виробу.

У розділі «Технічні дані / паспортна табличка» можна знайти місце розташування паспортної таблички.

**ЗБЕРІГАЙТЕ ДОКУМЕНТ ПРО КУПІВЛЮ/ДОСТАВКУ!**

Це ваше підтвердження покупки; без нього гарантія недійсна. На чеку також зазначено назву та артикул IKEA (8 цифр) кожного придбаного приладу.

Уважно прочитайте технічну документацію, що додається до приладу, перш ніж звертатися до нас.

## Informacije o bezbednosti

Pre upotrebe aparata pažljivo pročitajte uputstva za upotrebu i upoznajte se sa njima radi bezbedne upotrebe. Nepravilna upotreba može dovesti do povreda i oštećenja. Uvek sačuvajte uputstva uz aparat za buduću upotrebu i kada se preselite ili ga prodate.

- Ovaj aparat je namenjen isključivo za spremanje hrane.
- Ovaj aparat je namenjen isključivo za upotrebu u domaćinstvu, u zatvorenom prostoru.
- Deca od 8 godina i starija, kao i osobe sa smanjenim fizičkim, čulnim ili mentalnim sposobnostima ili bez dovoljnog iskustva i znanja mogu da koriste ovaj uređaj samo ako su pod nadzorom ili su im data uputstva u vezi sa korišćenjem uređaja na bezbedan način i ako razumeju opasnosti koje pri tome postoje. Deca mlađa od 8 godina i osobe sa veoma obimnim i složenim invaliditetom ne treba da budu u blizini uređaja ako nisu pod stalnim nadzorom. Deca ne smeju da se igraju uređajem.
- Uverite se da je aparat postavljen na suvu, stabilnu površinu tokom upotrebe i da ventilacioni otvori nisu blokirani.

**⚠ UPOZORENJE!** Aktivirajte zaštitu za decu da mala deca i ljubimci ne bi slučajno uključili ovaj uređaj.

## ⚠ UPOZORENJE

Upotreba električnih proizvoda bez nadzora može dovesti do izlaganja rizicima koji bi mogli dovesti do teške povrede ili smrti.

Držite aparat vam domašaja male dece, naročito tokom upotrebe i hlađenja.

**⚠ UPOZORENJE:** vrela površina, površine mogu da se jako zagreju tokom upotrebe.

**⚠ UPOZORENJE!** Ako napukne površina, isključite uređaj da biste izbegli mogućnost strujnog udara. Obratite se IKEA korisničkoj podršci.

## ⚠ OPREZ

- NE prenosite i ne premeštajte uređaj ako je na njemu posuđe dok grejni elementi rade.
- NE koristite ovaj aparat u druge svrhe osim za spremanje hrane.
- NE gurajte žicu ni metalne predmete u ventilacione otvore uređaja.
- NE stavljajte i ne čuvajte zapaljive tečnosti, izuzetno zapaljive materijale ni predmete koji se mogu istopiti (npr. plastične folije, plastične predmete, aluminijum) na uređaju ili u blizini uređaja.

## PAŽNJA

Nakon svake upotrebe očistite uređaj i uklonite ostatke vodom i tekućinom

za pranje posuđa. Uklonite i ostatke deterdženta!

## ⚠ UPOZORENJE

OPREZ: Proces termičke obrade hrane mora da se nadgleda. Kraći proces termičke obrade hrane mora neprekidno da se nadgleda. Kuvanje na uređaju bez nadzora, uz upotrebu masti ili ulja, može da bude opasno i može da dovede do požara. NIKADA ne pokušavajte da ugasite požar pomoću vode, već isključite uređaj zatim prekrijte plamen npr. poklopcem ili protivpožarnim ćebetom.

⚠ **UPOZORENJE:** Opasnost od požara: Ne držite predmete na grejnim površinama.

Korisnici sa ugrađenim pejsmejkerima treba da drže gornji deo tela na udaljenost od najmanje 30 cm od uključenih indukcionih grejnih zona. Ne rukujte ovim uređajem ako su vam ruke mokre i vodite računa da područje sa komandama uvek bude suvo. Ako veća količina vode dospe na dugmad komandne table, pokvariće se.

## ⚠ OPREZ

Pre čišćenja se uverite da aparat nije pod naponom i da se ohladio. U suprotnom, može doći do izlaganja strujnom udaru i opekotina.

⚠ NE koristite abrazivna sredstva, abrazivne jastučiće za čišćenje, rastvarače ili metalne predmete pri čišćenju aparata. Ne koristite paročistač.

- Vodite računa da strujna utičnica obezbeđuje adekvatan napon i da ima uzemljenje. Potrebne informacije se nalaze na nazivnoj pločici uređaja u donjem delu uređaja.
- Uređaj nije namenjen da se njime upravlja pomoću spoljnog tajmera ili posebnog sistema daljinskog upravljanja.
- NE koristite ovaj aparat ukoliko su vam mokre ruke ili ako je u kontaktu s vodom.
- NE stavljajte metalne predmete, kao što su noževi, viljuške, kašike i poklopci na površinu ploče, jer mogu postati vreli.
- NE koristite ovaj aparat ako je posuda prazna.
- NE koristite ovaj aparat ako je oštećen.
- Ovaj aparat radi efikasno na nadmorskim visinama 0–2000 m.
- Zvuci škljocanja i šištanja tokom rada su uobičajeni.
- NEMOJTE sami vršiti popravke niti modifikovati/nadograđivati uređaj da ne bi došlo do povreda i oštećenja uređaja.
- NE priključujte ploču u struju preko produžnog kabla i ne montirajte je tako da strujni kabl prelazi preko radnih površina.

Obratite se ovlašćenom servisnom centru ako je potrebno popraviti ili zameniti neki deo.

- Nepravilna upotreba može izazvati potencijalnu povredu.
- Pazite da se nešto ne prospe na priključak.

Odložite ovaj aparat na odgovoran način na predviđenom mestu za prikupljanje električnih proizvoda.

# PAŽNJA

Samo ovlašćeno osoblje sme da popravlja ili rasklapa ovaj aparat da ne bi došlo do požara, strujnog udara ili povrede.

Nepravilna popravka ili neodobrene promene ključnih delova mogu ugroziti bezbednost aparata. To može izazvati kvar, pregrevanje ili požar.

- NE koristite ovaj aparat na otvorenom ni na visinama manjim od 850 mm iznad poda.
- NE koristite i NE postavljajte uređaj tokom spremanja hrane ili dok je priključen na udaljenosti od izvora vode (npr. slavine/sudopere) manjoj od 30 cm.
- Nakon upotrebe, isključite uređaj pomoću njegovih kontrolnih dugmadi i nemojte se naslanjati na senzore za posude.

Ovaj uređaj namenjen je za upotrebu u domaćinstvu i sličnim sredinama kao što su:

  – čajne kuhinje u okviru prodavnica, kancelarija i drugih poslovnih prostora;
  – na farmama;
  – od strane gostiju hotela, motela i u drugim vrstama stambenog prostora;
  – u ugostiteljskim objektima koji pružaju noćenje sa doručkom;

- Držite ovaj aparat i njegov kabl van domašaja dece mlađe od 8 godina. Čišćenje i korisničko održavanje ne smeju da obavljaju deca.
- Aparati za spremanje hrane treba da stoje na stabilnom mestu, sa ručkama postavljenim tako da se ne mogu prosuti vrele tečnosti.
- Ako je kabl za napajanje oštećen, potrebno je da ga zameni proizvođač, ovlašćeni serviser ili druga kvalifikovana osoba kako bi se izbegla opasnost.
- Ovaj aparat ne sme da se potapa u tečnosti.
- Nemojte ugrađivati ovaj uređaj u blizini vrata ni ispod prozora jer može da dođe do prevrtanja posuđa sa ploče pri otvaranju vrata, tj. prozora.
- Uklonite sav ambalažni materijal, nalepnice i foliju sa uređaja pre prve upotrebe.

**Informacije u vezi sa zaštitom životne sredine**

Reciklirajte materijale obeležene simbolom ♺. Stavite ambalažu u odgovarajuću kantu za reciklažu. Doprinesite zaštiti okoline i zdravlja ljudi – reciklirajte električne i elektronske aparate.

Uređaje označene simbolom ne bacajte zajedno sa  kućnim otpadom. Proizvod odnesite na lokalno mesto za reciklažu ili kontaktirajte nadležnu službu.

## Opis proizvoda

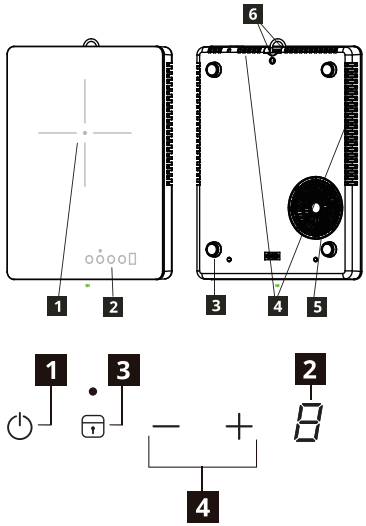


1. Grejna površina
   Grejna zona 160 mm, 2000 W
2. Komandna tabla
3. Stopice od silikona
4. Otvor za izduv vazduha
5. Otvor za usis vazduha
6. Otvor za kačenje

**Raspored elemenata na komandnoj tabli**

1. Mirovanje
2. Prikaz nivoa snage
3. Zaključavanje/zaštita za decu
4. Podešavanje nivoa snage - / +

## Indikatori

**Posuda nije pravilno postavljena ili uopšte nije stavljena**

Ovaj simbol se pojavljuje ako posuda nije pogodna za indukciono kuvanje, nije pravilno postavljena ili nije odgovarajuće veličine za izabranu grejnu zonu. Ako se u roku od 60 sekundi od biranja ne detektuje posuda, grejna zona će se isključiti.

**Zaostala toplota**

Ako se na ekranu prikazuje slovo „H“, to znači da je grejna zona još uvek vruća. Kada se grejna zona ohladi, ekran će se isključiti.

**⚠ UPOZORENJE!** Postoji rizik od opekotina usled zaostale toplote! Nakon isključivanja uređaja grejnim zonama treba neko vreme da se ohlade. Pogledajte koji je status indikatora vruće ploče [H].

Zaostalu toplotu možete da koristite za otapanje namirnica i održavanje hrane toplom.

Ne isključujte ovaj proizvod iz struje dok [H] ne nestane sa ekrana.

## Svakodnevna upotreba

Funkcija zaštite za decu je uvek aktivna kada je uređaj priključen a ne koristi se.

**Priključivanje u struju**

Nakon priključivanja utikača u utičnicu, aktivira se zaštita za decu. Pritisnite dugme Zaštita za decu i držite 3 sekunde da biste je deaktivirali, ekran će prikazati „0“ kao u režimu pripravnosti i indikatorsko svetlo zaključavanja će se ugasiti. Sada možete podesiti nivoe snage.

Ako pritisnete dugme za režim pripravnosti dok ploča radi, ploča će preći u režim zaštite za decu.

— +

**Podešavanja nivoa snage**
Pritiskom na - ili + regulišete nivo snage tokom rada.



**Funkcija zaključavanja / režima čišćenja**
Dok grejna zona radi, komandna tabla može da bude zaključana, na primer dok čistite ploču. To sprečava slučajnu promenu nivoa snage.



**Automatski režim pripravnosti**
**Funkcija automatski prebacuje ploču u režim pripravnosti ako:**

- Vi ne podesite nivo snage nakon uključivanja ploče u roku od 10 sekundi.
- Vi ne isključite grejnu zonu ili ne promenite nivo snage posle 2 sata, ili ako dođe do pregrevanja (npr. ako tiganj ostane suv).

## Tehnički podaci

Informacije o proizvodu u skladu sa EU Uredbom o Eko-dizajnu.

| | |
|---|---|
| Nominalna snaga | 2000 W |
| Nominalni napon | 220–240 V~ |
| Nominalna frekvencija | 50–60 Hz |
| Dubina | 350 mm |
| Širina | 270 mm |
| Visina | 45 mm |
| Neto težina | 2,5 kg |

| | |
|---|---|
| Identifikacije uređaja | 14P12601 |
| Tip ploče | Samostojeća indukciona ploča |
| Broj grejnih zona | 1 |
| Tehnologija zagrevanja | Indukcija |
| Prečnik kružnih grejnih zona (Ø) | 160 mm |
| Potrošnja energije po grejnoj zoni (EC električna priprema) | 181,2 Wh/kg |
| Potrošnja energije od strane ploče (EC električna ploča) | 181,2 Wh/kg |
| Potrošnja struje u režimu pripravnosti | 0,8 W |
| Maksimalno vreme potrebno da se dostigne odgovarajući režim male potrošnje struje | 20 min |

**Pločica**

Serijski broj (počinje sa SN, 22-cifreni kôd)

Broj artikla (8-cifreni kôd)

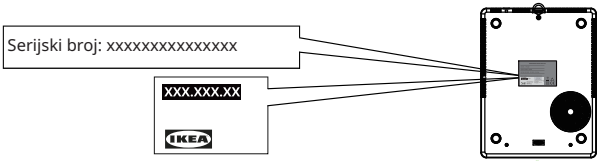


Slika služi samo kao referenca

## Održavanje i čišćenje

**⚠ UPOZORENJE!** Iz bezbednosnih razloga, nemojte čistiti uređaj paročistačem ni mašinom za pranje pod pritiskom.

**⚠ UPOZORENJE!** Oštri predmeti i abrazivna sredstva za čišćenje dovode do oštećenja ovog uređaja. Nakon svake upotrebe očistite uređaj i uklonite ostatke vodom i tekućinom za pranje posuđa. Uklonite i ostatke deterdženta!

ⓘ Ogrebotine i tamne mrlje na staklokeramičkoj površini koje ne mogu da se uklone ne utiču na rad uređaja.

**Uklanjanje prljavštine i upornih fleka:**

- Namirnice koje sadrže šećer, plastiku i ostatke aluminijumske folije treba hitno ukloniti, za šta će najbolje poslužiti specijalni strugač (ne dobija se uz uređaj). Strugač postavite na ploču pod uglom i očistite prljavštinu prevlačenjem njegovog noža preko površine. Prebrišite uređaj vlažnom krpom sa malo deterdženta za posuđe. Na kraju osušite uređaj glancanjem čistom krpom.
- Prstenove kamenca, prstenove od vode, isprskanu masnoću i fleke na sjajnim metalnim delovima treba očistiti kada se uređaj ohladi, i to pomoću sredstva za čišćenje staklokeramičkih ploča ili nerđajućeg čelika.

## Rešavanje problema

| Problem | Mogući uzrok | Rešenje |
|---|---|---|
| Uređaj ne radi. | Nestanak struje ili kratak spoj u utičnici u kući. | Proverite da vaš osigurač nije iskočio. |
| | Prošlo je više od 10 sekundi od uključivanja uređaja. | Ponovo uključite uređaj. |
| | Zaštita za decu je uključena. | Uverite se da funkcija zaključavanja/ zaštite za decu nije aktivirana (pogledajte odeljak „Funkcija zaključavanja/Funkcija zaštite za decu“). |
| | Istovremeno je dodirnuto više senzorskih polja. | Dodirujte samo jedno senzorsko polje istovremeno. |
| | Voda ili prljavština na staklenoj površini | Uverite se da je komandna tabla čista i suva pre upotrebe. |

| Problem | Mogući uzrok | Rešenje |
|---|---|---|
| Uređaj prestaje da radi. Indikacija greške: | Posuda nije pogodna za indukcione uređaje. | Uverite se da koristite odgovarajuću posudu. |
| | Na grejnoj zoni ne stoji posuda ili je prečnik dna posude manji od 120 mm. | Uverite se da je na grejnu zonu postavljena odgovarajuća posuda. |

Ako postoji problem, pokušajte da ga rešite pomoću smernica za rešavanje problema koje su date u kompletnoj verziji uputstva za upotrebu na www.ikea.com. Ako problemu potraju, obratite se IKEA radi servisiranja.

## Garancija kompanije IKEA

**Ako želite da podnesete zahtev za garanciju proizvoda ili dobijete podršku za proizvod**




Obratite se IKEA korisničkoj podršci, link do samouslužnog portala ili broj telefona naći ćete na www.IKEA.com.

Da biste popunili zahtev za servis na samouslužnom portalu, i lakše pronašli informacije o vašem proizvodu ili rezervnim delovima povezanim sa vašim proizvodom, savetujemo vam da zabeležite IKEA broj artikla (8 cifara) i serijski broj koji se nalaze na nalepnici proizvoda.

U odeljku Tehnički podaci/nazivna pločica možete saznati gde se nalazi nazivna pločica.

**SAČUVAJTE DOKUMENT O KUPOVINI/ ISPORUCI!**

To je vaš dokaz o kupovini, bez njega garancija neće važiti. Račun takođe sadrži naziv i IKEA broj artikla (8 cifara) za svaki kupljeni uređaj.

Pažljivo pročitajte tehničku dokumentaciju priloženu uz vaš uređaj pre nego što nas kontaktirate.

## Varnostne informacije

Pred uporabo naprave pazljivo preberite navodila za uporabo in se z njimi seznanite, da zagotovite varno uporabo. Nepravilna uporaba lahko povzroči poškodbe in škodo. Navodila vedno hranite pri napravi za morebitno kasnejšo uporabo, tudi če se preselite ali jo prodate.

- Ta naprava je namenjena samo za kuhanje.
- Ta naprava je namenjena izključno za domačo uporabo v notranjih prostorih.
- Otroci, starejši od 8 let, in osebe z zmanjšanimi fizičnimi, zaznavnimi ali duševnimi sposobnostmi ali s pomanjkljivimi izkušnjami ter znanjem smejo to napravo uporabljati le, če jih pri tem nadzoruje odrasla oseba, ki jih pouči o varni uporabi naprave, in ti razumejo nevarnosti, ki izhajajo iz uporabe naprave. Otroci, mlajši od 8 let, in osebe s težjimi motnjami v razvoju naj se ne zadržujejo v bližini naprave, razen če so pod nadzorom odgovorne osebe. Otroci se ne smejo igrati z napravo.
- Med uporabo poskrbite, da je naprava na suhi in stabilni podlagi ter da prezračevalne odprtine niso zamašene.

**⚠ OPOZORILO!** Aktivirajte varnostni zaklep, da preprečite, da bi majhni otroci in živali nenamerno vklopili napravo.

**⚠ OPOZORILO**

Uporaba električnih izdelkov brez nadzora lahko predstavlja resno tveganje in lahko povzroči hude poškodbe ali smrt.

Naprava naj bo izven dosega majhnih otrok, posebej med delovanjem in ohlajanjem.

**⚠ OPOZORILO:** vroča površina, površine se lahko med segrejejo.

**⚠ OPOZORILO!** Če je na površini razpoka, napravo izključite, da se izognete električnemu udaru. Obrnite se na podporo strankam IKEA.

**⚠ POZOR**

- Naprave NE prenašajte ali prestavljajte, ko je na njej posoda med gretjem.
- Te naprave NE uporabljajte za druge namene kot za kuhanje.
- V dovod ali odvod zraka kuhalne plošče NE vstavljajte žic ali kovinskih predmetov.
- NE odlagajte ali hranite vnetljivih tekočin, visokovnetljivih materialov ali taljivih predmetov (npr. plastičnega filma, plastike, aluminija) na ali ob napravi.

**OPOMBA**

Po vsaki uporabi napravo očistite in ostanke odstranite z vodo in tekočim milom. Ravno tako odstranite ostanke čistilnih sredstev!

# ⚠ OPOZORILO

POZOR: Postopek kuhanja je treba nadzorovati. Kratkoročni postopek kuhanja je treba stalno nadzorovati. Nenadzorovano kuhanje z maščobo in olji je lahko nevarno in lahko vodi do požara. NIKOLI ne poskušajte požara pogasiti z vodo, temveč najprej izključite napravo in nato ogenj pokrijte na primer s pokrovko ali požarno odejo.

⚠ **OPOZORILO:** Nevarnost požara: Ne hranite predmetov na kuhalni površini.

Uporabniki z vsajenimi spodbujevalniki srca naj skrbijo, da je njihov zgornji del telesa vedno vsaj 30 cm stran od prižganih kuhalnih nerazumljivo ter okorno plošč. Z napravo ne upravljajte z mokrimi rokami in skrbite, da je plošča s kontrolnimi tipkami vedno suha. Voda na plošči s kontrolnimi tipkami lahko povzroči, da te ne bodo več delovale.

# ⚠ POZOR

Pred čiščenjem poskrbite, da je naprava odklopljena iz napajanja in ohlajena. V nasprotnem primeru lahko pride do električnega udara in opeklin.

⚠ Pri čiščenju naprave NE uporabljajte abrazivnih čistil, grobih čistilnih gobic, topil ali kovinskih predmetov. NE uporabljajte parnega čistilca.

- Uporabljajte samo električno vtičnico s primerno napetostjo in ustrezno ozemljitvijo. Zahtevane informacije so na ploščici za tehnične navedbe na spodnji strani naprave.
- Naprava ni namenjena upravljanju prek zunanjih časovnikov ali z ločenim daljinskim upravljalnim sistemom.
- Naprave NE uporabljajte z mokrimi rokami ali če je bila v stiku z vodo.
- Na površino kuhalne plošče NE odlagajte kovinskih predmetov, kot so noži, vilice, žlice in pokrovke, saj se lahko segrejejo.
- Naprave NE uporabljajte s praznim loncem.
- Naprave NE uporabljajte, če je poškodovana.
- Ta naprava učinkovito deluje na nadmorski višini med 0 in 2000 m.
- Pokanje ali rahlo šumenje med delovanjem je normalno.
- Aparata NE popravljajte, spreminjajte ali nadgrajujte sami, saj lahko pride do telesnih poškodb ali poškodb aparata.
- Kuhalnika NE povezujte s podaljški in ga ne nameščajte tako, da se kabel razteza čez delovne površine.

Za popravila ali nadomestne dele se obrnite na pooblaščeni servisni center.

- Nepravilna uporaba lahko povzroči poškodbe.
- Preprečite, da bi se tekočina polila po priključku.

Napravo zavrzite odgovorno na za to določenem zbirnem mestu za električne izdelke.

# OPOMBA

Napravo smejo popravljati ali razstavljati samo pooblaščene osebe, da se prepreči nevarnost požara, električnega udara ali poškodb.

Nepravilno popravilo ali nepooblaščene spremembe ključnih delov lahko ogrozijo varnost naprave. To lahko povzroči okvaro, pregrevanje ali požar.

- Naprave NE uporabljajte na prostem ali na višini, nižji od 850 mm od tal.
- NE uporabljajte in ne postavljajte naprave med kuhanjem ali kadar je priključena ali postavljena manj kot 30 cm od vodnega vira (na primer pipa/ umivalnik).
- Po uporabi ploščo izključite s kontrolnimi tipkami, ne zanašajte se na detektor posode.

Aparat je namenjen za uporabo v gospodinjstvih in podobnih okoljih, kot so:

  – kuhinje za osebje v prodajalnah, pisarne in druga delovna okolja;
  – turistične kmetije;
  – stranke v hotelih, motelih in drugih bivalnih okoljih;
  – v nastanitvah tipa nočitev z zajtrkom.

- Naprava in njen napajalni kabel naj bosta izven dosega otrok, mlajših od 8 let. Čiščenja in vzdrževanja naprave ne smejo izvajati otroci.
- Kuhalne naprave morajo biti postavljene stabilno, z ročaji v takem položaju, da se prepreči polivanje vročih tekočin.
- Da bi se izognili nevarnostim, naj poškodovani električni kabel zamenja proizvajalec, pooblaščeni servisni center ali podobno usposobljena oseba.
- Naprave se ne sme potapljati v vodo.
- Izogibajte se nameščanju naprave blizu vrat in pod okna, saj je mogoče med odpiranjem okna ali vrat vroče kuhinjske lonce prevrniti s kuhalnika.
- Pred prvo uporabo naprave odstranite vso embalažo, nalepke in zaščitne plasti.

**Okoljevarstveni zadržki**

Reciklirajte materiale s simbolom ♺. Embalažo odložite v primerne zabojnike za recikliranje. Pomagajte varovati okolje in zdravje ljudi z recikliranjem odpadnih električnih in elektronskih naprav.

Izdelkov, označenih s simbolom , ne zavrzite med gospodinjske odpadke. Izdelek vrnite v lokalno enoto za recikliranje ali kontaktirajte matični občinski urad.

## Opis izdelka

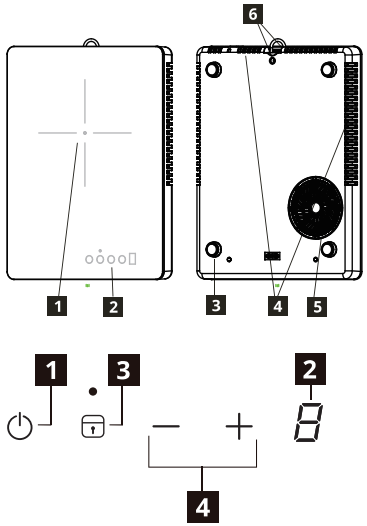


1. Grelna površina
   Kuhalna cona 160 mm, 2000 W
2. Nadzorna plošča
3. Silikonske nožice
4. Zračni izpuh
5. Odprtina za vhod zraka
6. Kljukast obešalnik

**Postavitev nadzorne plošče**

1. Pripravljenost
2. Prikaz ravni moči
3. Zaklep/varnostni zaklep
4. Nastavitev stopnje moči - / +

## Indikatorji

**Posoda je nepravilno postavljena ali manjka**

Ta simbol se prikaže, če posoda ni primerna za indukcijske plošče, ni pravilno postavljena ali ni primerne velikosti za izbrano kuhalno ploščo. Če v 60 sekundah po izbiri posoda ni zaznana, se kuhalna plošča izklopi.

**Preostala toplota**

Če je prikazan simbol »H«, je kuhališče še vedno vroče. Ko se kuhališče ohladi, se prikaz izklopi.

**⚠ OPOZORILO!** Tveganje opeklin zaradi preostale toplote! Potem ko ste izklopili napravo, kuhališča potrebujejo nekaj časa, da se ohladijo. Glejte indikator preostale toplote [H].

Preostalo toploto uporabite za odtajanje živil ali ohranjanje toplote hrane.

Naprave ne izključujte, preden [H] ne izgine z zaslona.

## Dnevna uporaba

Funkcija varnostnega zaklepa je vedno aktivna, ko je izdelek priključen in ni v uporabi.

**Priključitev v vtičnico**

Potem ko ste vtič priključili v električno napajanje, se bo aktiviral varnostni zaklep. Za izklop pritisnite tipko varnostnega zaklepa in jo držite 3 sekunde. Na zaslonu se prikaže »0« kot v stanju pripravljenosti, kontrolna lučka zaklepa pa ugasne. Zdaj lahko nastavite stopnje moči.

Če pritisnete tipko za pripravljenost med delovanjem kuhalne plošče, bo kuhalna plošča prešla v način varnostnega zaklepanja.

**Nastavitev ravni moči**

Pritisnite - ali + za upravljanje ravni moči med delovanjem.



**Funkcija Zaklepa/načina čiščenja**
Ko kuhalna plošča deluje, lahko zaklenete nadzorno ploščo, na primer za to, da očistite kuhalnik. Ta funkcija preprečuje nenamerno spremembo nastavitve ravni moči.



**Samodejni način pripravljenosti**
**Funkcija samodejno preklopi kuhalno ploščo v način pripravljenosti, če:**

- Po vklopu kuhalne plošče v 10 sekundah ne nastavite stopnje moči.
- Če ne izklopite kuhalne plošče ali ne spremenite ravni moči po 2 urah ali če pride do pregrevanja (npr. ko hrana v posodi povre do konca).

## Tehnični podatki

Informacije o izdelku v skladu z Uredbo EU o ekološkem oblikovanju.

| | |
|---|---|
| Nazivna moč | 2000 W |
| Nazivna napetost | 220–240 V~ |
| Nazivna frekvenca | 50–60 Hz |
| Globina | 350 mm |
| Širina | 270 mm |
| Višina | 45 mm |
| Neto teža | 2,5 kg |

| | |
|---|---|
| Identifikacija modela | 14P12601 |
| Tip kuhalne plošče | Prostostoječa indukcijska kuhalna plošča |
| Število kuhališč | 1 |
| Ogrevalna tehnologija | Indukcija |
| Premer okroglih kuhališč (Ø) | 160 mm |
| Poraba energije na kuhališče (kuhanje na električno energijo ES) | 181,2 Wh/kg |
| Poraba energije kuhalne plošče (EC električna kuhalna plošča) | 181,2 Wh/kg |
| Poraba energije v stanju pripravljenosti | 0,8 W |
| Najdaljši čas, potreben za doseganje veljavnega načina nizke porabe | 20 min |

### Ploščica za tehnične navedbe

Serijska številka (začne se s SN, 22-mestna koda)

Številka artikla (8-mestna koda)

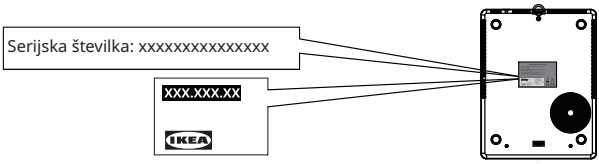


Slika je zgolj informativna

## Nega in čiščenje

**⚠ OPOZORILO!** Iz varnostnih razlogov naprave ne čistite s parniki in visokotlačnimi čistilniki.

**⚠ OPOZORILO!** Ostri predmeti in abrazivna sredstva bodo poškodovala napravo. Po vsaki uporabi napravo očistite in ostanke odstranite z vodo in tekočim milom. Ravno tako odstranite ostanke čistilnih sredstev!

ⓘ Praske in temni madeži na steklokeramiki, ki jih ni mogoče odstraniti, ne vplivajo na njeno delovanje.

**Odstranjevanje ostankov in trdovratni ostanki:**

- Hrano, ki vsebuje sladkor, plastiko, ostanke pločevink je treba odstraniti nemudoma, najboljše orodje za čiščenje steklenih površin je strgalo (ni priložen napravi). Položite strgalo na steklokeramično površino pod kotom in odstranite ostanek tako, da z njim podrgnete po površini. Napravo obrišite z vlažno krpo in malo tekočega mila. Končno zdrgnite napravo s čisto krpo.
- Ostanki vodnega kamna, vode, maščobe, svetleča kovinska razbarvanja morajo biti odstranjena s čistilom za steklokeramiko ali nerjaveče jeklo, potem ko se je naprava ohladila.

## Odpravljanje napak

| Težava | Možen vzrok | Rešitev |
|---|---|---|
| Naprava ne deluje. | V vašem domu je prišlo do izpada električne energije ali kratkega stika. | Prepričajte se, da vaš električni odklopnik ni sprožen. |
| | Od takrat, ko je bila naprava vključena, je minilo že več kot 10 sekund. | Znova vključite napravo. |
| | Vklopljen je varnostni zaklep. | Prepričajte se, da funkcija zaklep/varnostni zaklep ni vklopljena (glejte razdelek »Funkcija zaklepa/funkcija varnostnega zaklepa«). |
| | Hkrati je bilo pritisnjenih več senzornih polj. | Dotaknite se samo enega senzorskega polja naenkrat. |
| | Voda ali ostanki na stekleni površini | Pred uporabo poskrbite, da je uporabniški vmesnik čist in suh. |

| Težava | Možen vzrok | Rešitev |
|---|---|---|
| Naprava preneha delovati. Indikacija napake: | Posoda ni primerna za indukcijo. | Poskrbite, da se uporablja primerna posoda za kuhanje. |
| | Na kuhališču ni posode ali pa je premer posode manjši od 120 mm. | Poskrbite, da je na kuhališču nameščena primerna posoda. |

Če pride do napake, jo poskusite odpraviti po smernicah za odpravljanje težav v celotni različici uporabniškega priročnika na www.ikea.com. Če težave ni mogoče odpraviti, se obrnite na podjetje IKEA za servis.

## IKEA Garancija

**Če želite uveljaviti garancijo za svoj izdelek ali pridobiti podporo za izdelek**




Obrnite se na službo za podporo strankam IKEA, povezavo do portala za samopostrežbo ali telefonsko številko najdete na www.IKEA.com.

Za dokončanje vašega zahtevka za storitev na portalu za samopostrežne storitve in za lažje iskanje informacij o vašem izdelku ali o nadomestnih delih, povezanih z vašim izdelkom, vas prosimo, da si zabeležite številko artikla IKEA (8-mestno) in serijsko številko na nalepki izdelka.

V razdelku Tehnični podatki/ploščica za tehnične navedbe lahko najdete, kje se nahaja ploščica s tehničnimi podatki.

**OHRANITE DOKUMENT O NAKUPU/ DOSTAVI!**

To je vaše potrdilo o nakupu; brez njega garancija ne bo veljavna. Račun vsebuje tudi ime in številko artikla IKEA (8-mestno) za vsak kupljen aparat.

Preden nas kontaktirate, prosimo, natančno preberite tehnično dokumentacijo, priloženo vašemu aparatu.

## Güvenlik bilgileri

Cihazı kullanmadan önce güvenli kullanım için kullanma talimatlarını dikkatlice okuyun ve öğrenin. Yanlış kullanım yaralanmalara ve hasarlara neden olabilir. Cihazı taşısanız veya satsanız bile talimatları ileride başvurmak üzere daima cihazla birlikte tutun.

- Bu cihaz yalnızca pişirme amaçlıdır.
- Bu cihaz yalnızca evde ve kapalı mekanda kullanılmak üzere tasarlanmıştır.
- Bu cihaz, gözetim altında oldukları veya cihazın güvenli kullanımı konusunda gerekli talimatların verildiği ve meydana gelebilecek tehlikeleri anladıkları sürece, 8 yaşından büyük çocuklarca ve fiziksel, duyusal veya zihinsel yetenekleri sınırlı veya tecrübe ve bilgi eksikliği olan kişiler tarafından kullanılabilir. 8 yaşından küçük çocuklar ve çok kapsamlı ve karmaşık engeli olan kişiler, sürekli olarak gözetim altında olmadıkları durumlarda cihazdan uzak tutulmalıdır. Çocukların cihazla oynamalarına izin vermeyin.
- Cihazın kullanım sırasında kuru ve sabit bir yüzeye yerleştirildiğinden ve havalandırma açıklıklarının engellenmediğinden emin olun.

**⚠ UYARI!** Küçük çocukların ve evcil hayvanların istemeden cihazı açmasını önlemek için çocuk kilidini etkinleştirin.

## ⚠ UYARI

Elektrikli ürünlerin denetimsiz kullanımı, ciddi yaralanmalara veya ölüme neden olabilecek risklere maruz kalmanıza yol açabilir.

Cihazı, özellikle kullanım ve soğuma sırasında küçük çocukların erişemeyeceği bir yerde tutun.

**⚠ UYARI:** Sıcak yüzey! Yüzeyler kullanım sırasında ısınabilir.

**⚠ UYARI!** Eğer yüzey çatlarsa elektrik çarpma ihtimalinden kaçınmak için aleti kapatın. Lütfen, IKEA müşteri hizmetleri ile iletişime geçin.

## ⚠ DİKKAT

- Isıtma sırasında üzerinde pişirme kapları varken cihazı TAŞIMAYIN veya HAREKET ETTİRMEYİN.
- Cihazı, pişirme dışındaki bir amaç için KULLANMAYIN.
- Ocağın hava girişine veya hava çıkışına herhangi bir tel veya metal nesne SOKMAYIN.
- Cihazın üzerine veya yakınına yanıcı sıvılar, yüksek tutuşurluğa sahip maddeler veya eriyebilir nesneler (örneğin plastik film, plastik, alüminyum) koymayın veya bu maddeleri cihazın yakınında TUTMAYIN.

## İKAZ

Cihazı temizleyiniz ve her kullanımdan sonra artıkları su ve bulaşık

deterjanı ile çıkarınız. Ayrıca temizlik maddelerinin kalıntılarını da çıkarınız!

## ⚠ UYARI

DİKKAT: Pişirme işlemi sırasında ocak başıboş bırakılmamalıdır. Özellikle kısa süreli pişirme işlemlerinde ocağın başında durulmalıdır. Ocak üzerinde katı veya sıvı yağ ile gözetimsiz pişirme gerçekleştirmek tehlikeli olabilir ve yangına sebep olabilir. ASLA bir yangını suyla söndürmeye çalışmayın, bunun yerine cihazı kapatın ve ardından alevin üzerini bir kapak veya yangın battaniyesi ile örtün.

⚠ **UYARI:** Yangın tehlikesi: Pişirme yüzeylerine herhangi bir eşya koymayın.

Kalp pili olan kullanıcılar, vücutlarının üst kısmını açık olan indüksiyon pişirme bölgelerinden en az 30 cm uzakta tutmalıdır. Cihazı ıslak ellerle çalıştırmayınız ve kontrol paneli yüzeyini kuru tutunuz. Kontrol paneli tuşları üzerinde su birikmesi bozulmalarına neden olacaktır.

## ⚠ DİKKAT

Temizlemeden önce cihazın elektrik bağlantısının kesildiğinden ve soğuduğundan emin olun. Bunu yapmamak elektrik çarpmasına ve yanıklara neden olabilir.

⚠ Cihazı temizlerken aşındırıcı ürünler, aşındırıcı temizlik bezleri, çözücüler veya metal objeler KULLANMAYIN. Buharlı temizleyici kullanmayın.

- Uygun voltaj ve topraklamaya sahip bir elektrik prizi kullanıldığından emin olun. Gerekli bilgiler, cihazın alt yüzeyindeki Anma değerleri plakası üzerinde bulunur.
- Cihaz harici bir zamanlayıcı veya ayrı uzaktan kumanda sistemi aracılığıyla çalıştırılmak üzere tasarlanmamıştır.
- Cihazı ıslak ellerle veya suyla temas halindeyken KULLANMAYIN.
- Ocağın yüzeyine bıçak, çatal, kaşık ve kapak gibi metal nesneler ısınabileceklerinden dolayı KOYMAYIN.
- Cihazı boş tencere ile ÇALIŞTIRMAYIN.
- Hasarlıysa cihazı KULLANMAYIN.
- Bu cihaz 0-2.000 metrelik rakımlarda etkili şekilde çalışır.
- Çalışma sırasında tıklama veya cızırtı sesleri normaldir.
- Yaralanmayı ve cihazın zarar görmesini önlemek için cihazı kendiniz ONARMAYIN veya DEĞİŞTİRMEYİN/GÜNCELLEMEYİN.
- Ocağı uzatma kabloları kullanarak KURMAYIN ve ocağın kordonlarını çalışma alanlarından GEÇİRMEYİN.

Onarım veya yedek parça için yetkili servis merkezine başvurun.

- Yanlış kullanım, potansiyel yaralanmalara neden olabilir.
- Konektörün üzerine sıvı dökülmesini önleyin.

Bu cihazı, elektrikli ürünler için belirlenmiş toplama noktasına götürün.

# İKAZ

Yangını, elektrik çarpmasını veya yaralanmaları önlemek için yalnızca yetkili personel cihazı onarabilir veya sökebilir.

Önemli parçaların yanlış onarımı veya yetkisiz olarak değiştirilmesi cihazın güvenliğini tehlikeye atabilir. Bu durum arızaya, aşırı ısınmaya veya yangına neden olabilir.

- Cihazı açık havada veya yerden 850 mm'den daha yüksekte KULLANMAYIN.
- Cihazı pişirme sırasında su kaynağına (musluk/lavabo gibi) 30 cm'den daha yakın bağlanmış ya da yerleştirilmiş şekilde KULLANMAYIN.
- Kullanımın ardından düğmesinden ocağı kapatın, tava dedektörüne güvenmeyin.

Bu cihaz, evde ve aşağıdakilere benzer uygulamalarda kullanılmak üzere tasarlanmıştır:

  - Mağazalarda, ofislerde ve diğer çalışma ortamlarında bulunan personel mutfak alanları;
  - Çiftlikler;
  - Otel, motel ve diğer mesken türlerindeki müşteriler tarafından;
  - Oda ve kahvaltı hizmeti sunan ortamlarda;
- Cihazı ve kablosunu 8 yaşından küçük çocukların erişemeyeceği yerde saklayın. Temizlik ve bakım işlemleri çocuklar tarafından yapılmamalıdır.
- Pişirme aletleri, sıcak sıvıların dökülmesini önlemek için tutacakları sabit bir konumda olacak şekilde yerleştirilmelidir.
- Eğer besleme kablosu hasar görmüşse, herhangi bir tehlikenin meydana gelmesini önlemek için üretici ya da Yetkili Servis Merkezi veya benzeri nitelikli kişilerce değiştirilmelidir.
- Cihaz suya batırılmamalıdır.
- Cihazı kapıların yakınına ve ocağın altına monte etmekten kaçınınız, kapı ve pencereler açıldığında sıcak tencere düşebilir.
- İlk kullanımdan önce tüm ambalaj, etiket ve kaplamaları çıkarınız.

## Çevre ile ilgili konular

sembolüne sahip malzemeleri geri dönüşüme kazandırın. Ambalajı, geri dönüşüme kazandırmak üzere ilgili çöp konteynerine atın. Atık elektrikli ve elektronik cihazları geri dönüşüme kazandırarak çevrenin ve insan sağlığının korunmasına yardımcı olun.

ile işaretlenmiş cihazları, evsel atıklarla birlikte atmayın.  Ürünü bölgenizdeki geri dönüşüm istasyonlarına götürün ya da belediyenizle bağlantıya geçin.

## Ürün açıklaması

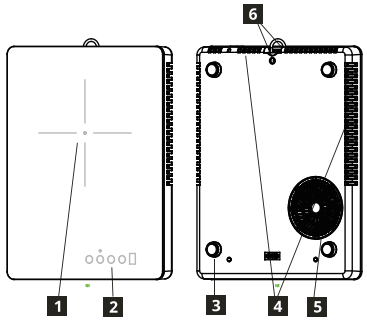


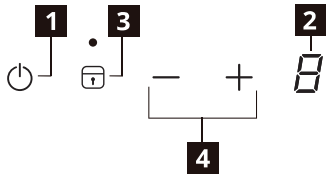


1 Isıtma alanı
Pişirme bölgesi 160 mm, 2.000 W

2 Kontrol paneli

3 Silikon ayaklar

4 Hava çıkışı

5 Hava girişi

6 Kanca askısı

**Kontrol paneli düzeni**

1 Bekleme Modu

2 Güç seviyesi ekranı

3 Kilit/ Çocuk kilidi

4 Güç seviyesi ayarı - / +

## Göstergeler

**Tencere yanlış yerleştirilmiş veya yok**
Tencere indüksiyonlu pişirme için uygun değilse, doğru yerleştirilmemişse veya seçili pişirme bölgesi için uygun boyutta değilse bu sembol görüntülenir. Seçim yapıldıktan sonra 60 saniye içinde herhangi bir tencere algılanmazsa pişirme bölgesi kapanır.

**Artık ısı**
Ekranda "H" görünüyorsa, pişirme bölgesi hâlâ sıcaktır. Pişirme bölgesi soğuduğunda ekran kapanır.

**⚠ UYARI!** Kalan ısı nedeniyle yanma tehlikesi! Cihazı kapattıktan sonra, pişirme bölgelerinin soğuması için biraz zamana ihtiyaç vardır. Kalan ısı göstergesine bakınız [H].

Kalan ısıyı gıdaları eritmek ve sıcak tutmak için kullanınız.

ifadesinin ekrandan yok olmasını [H] beklemeden ürünü prizden çıkarmayınız.

## Günlük kullanım

ⓘ

Ürün prize takılıyken kullanılmadığında çocuk kilidi fonksiyonu her zaman aktiftir.

**Prize takmak**
Fiş, ana şebekeye takıldıktan sonra Çocuk kilidi etkinleştirilir. Çocuk Kilidi tuşuna 3 saniye basılı tutun; Çocuk Kilidi devre dışı kalacak, ekran bekleme modunda olduğu gibi "0" gösterecek ve kilit gösterge ışığı sönecektir. Artık güç seviyelerini ayarlayabilirsiniz.
Ocak çalışırken bekleme modu tuşuna basarsanız ocak Çocuk kilidi moduna geçer.

— +

**Güç seviyesi ayarı**
Cihaz çalışırken güç seviyesini ayarlamak için - veya * tuşuna basın.

**Kilit / Temizleme modu işlevi**
Pişirme bölgesi çalıştığında, ocağı temizlemek için kontrol panelini kilitleyebilirsiniz. Güç seviyesi ayarının yanlışlıkla değiştirilmesini önler.

**Otomatik bekleme modu**
**Bu işlev, ocağı aşağıdaki durumlarda otomatik olarak bekleme moduna geçirir:**
- Ocağı 10 saniye açık tuttuktan sonra güç seviyesini AYARLAMADIĞINIZDA.
- 2 saat sonra veya aşırı ısınma meydana gelmesi durumunda (ör. tencere boş ısınırken) pişirme bölgesini KAPATMADIĞINIZDA veya güç seviyesini değiştirmediğinizde.

## Teknik veriler

AB Eko-Tasarım Yönetmeliği uyarınca ürün bilgileri.

| | |
|---|---|
| Anma Gücü | 2.000 W |
| Anma Gerilimi | 220-240 V~ |
| Anma Frekansı | 50-60 Hz |
| Derinlik | 350 mm |
| Genişlik | 270 mm |
| Yükseklik | 45 mm |
| Net Ağırlık | 2,5 kg |

| | |
|---|---|
| Model kimliği | 14P12601 |
| Ocak tipi | Bağımsız indüksiyonlu ocak |
| Pişirme bölgesi sayısı | 1 |
| Isıtma teknolojisi | İndüksiyon |
| Dairesel pişirme bölgelerinin çapı (Ø) | 160 mm |
| Pişirme bölgesi başına enerji tüketimi (EC elektrikli pişirme) | 181,2 Wh/kg |
| Ocağın enerji tüketimi (EC elektrikli ocak) | 181,2 Wh/kg |
| Bekleme modunda güç tüketimi | 0,8 W |
| İlgili düşük güç moduna ulaşmak için gereken maksimum süre | 20 dk. |

**Anma değerleri plakası**

Seri Numarası (SN ile başlar, 22 haneli kod)

Ürün Numarası (8 haneli kod)

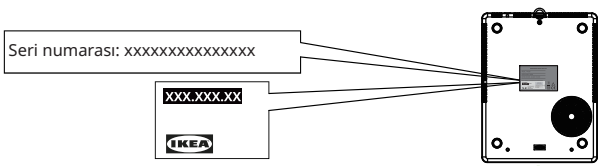


Resim sadece referans içindir

## Bakım ve temizlik

⚠ **UYARI!** Güvenlikle ilgili nedenlerden dolayı, cihazı buhar püskürtücü veya yüksek basınçlı temizleyicilerle temizlemeyin.

⚠ **UYARI!** Keskin cisimler ve aşındırıcı temizlik maddeleri cihaza zarar verir. Cihazı temizleyiniz ve her kullanımdan sonra artıkları su ve bulaşık deterjanı ile çıkarınız. Ayrıca temizlik maddelerinin kalıntılarını da çıkarınız!

ⓘ Cam seramik üzerindeki çizikler veya çıkarılamayan koyu lekeler cihazın çalışmasını etkilemez.

**Artıkları ve inatçı kalıntıları çıkarma:**

- Şeker içeren gıdalar, plastik, kalay folyo kalıntıları derhal çıkarılmalıdır, cam yüzeyi temizlemek için en iyi araç spatuladır (cihazla birlikte verilmez). Cam seramik yüzeyin üzerinde bir spatula kullanarak bıçağı belli bir açıyla kaydırıp artıkları çıkarınız. Cihazı nemli bir bez ve deterjan ile siliniz. Son olarak, cihazı temiz bir bez kullanarak kurulayınız.
- Cihaz soğuduktan sonra cam seramik veya paslanmaz çelik için temizleyici kullanarak kireç birikintisi halkaları, su halkaları, yağ sıçramaları, parlak metalik renk bozulmaları çıkarılmalıdır.

## Sorun Giderme

| Sorun | Olası neden | Çözüm |
|---|---|---|
| Cihaz çalışmıyor. | Evinizin güç kaynağında elektrik sıkıntısı veya kısa devre. | Elektrik bağlantınızda sigorta atmadığından emin olun. |
| | Cihazın açılmasından itibaren 10 saniyeden fazla süre geçti. | Cihazı yeniden çalıştırınız. |
| | Çocuk kilidi açık. | Kilidin/Çocuk kilidinin etkin olmadığından emin olun ("Kilit işlevi/ Çocuk kilidi işlevi" bölümüne bakın). |
| | Aynı anda birçok sensör alanına dokunulmuş. | Her seferinde yalnızca bir sensör alanına dokunun. |
| | Cam yüzeyde su veya kalıntılar var. | Kullanımdan önce kullanıcı yüzeyinin temiz ve kuru olduğundan emin olun. |
| Cihaz çalışmıyor. Hata göstergesi: | Tencere indüksiyon için uygun değil. | Uygun pişirme kapları kullanıldığından emin olun. |
| | Pişirme bölgesinde tencere yok veya tencere çapı 120 mm'den az. | Uygun pişirme kabının pişirme bölgesine yerleştirildiğinden emin olun. |

Arıza olması durumunda, www.ikea.com adresindeki Kullanım Kılavuzunun tam sürümündeki sorun giderme yönergelerini izleyerek sorunu çözmeyi deneyin. Sorun devam ederse lütfen servis için IKEA ile iletişime geçin.

## IKEA Garantisi

**Ürününüzün garantisini talep etmek veya ürün desteği almak istiyorsanız**




Lütfen IKEA Müşteri Hizmetleri ile iletişime geçin, self-servis portalının bağlantısını veya telefon numarasını www.IKEA.com adresinde bulabilirsiniz.

Servis talebinizi self-servis portalı üzerinden tamamlamanız ve ürününüz veya ürününüze bağlı yedek parçalarla ilgili bilgileri daha kolay bulabilmeniz için lütfen ürün etiketinde yer alan IKEA ürün numarasını (8 haneli) ve seri numarasını not edin.

Teknik veriler/anma değeri plakası bölümünde anma değeri plakasının nerede bulunduğunu görebilirsiniz.

**SATIN ALMA/TESLİMAT BELGESİNİ SAKLAYIN!**

Bu, satın alma belgenizdir. Garanti, bu belge olmadan geçerli olmayacaktır. Makbuzda ayrıca her satın alınan cihaz için isim ve IKEA ürün numarası (8 haneli) bulunur.

Lütfen bizimle iletişime geçmeden önce cihazınızla birlikte verilen teknik belgeleri dikkatle okuyun.




© Inter IKEA Systems B.V. 2023

CE

50208

AA-2716302-3