SOLVINDEN

J2607

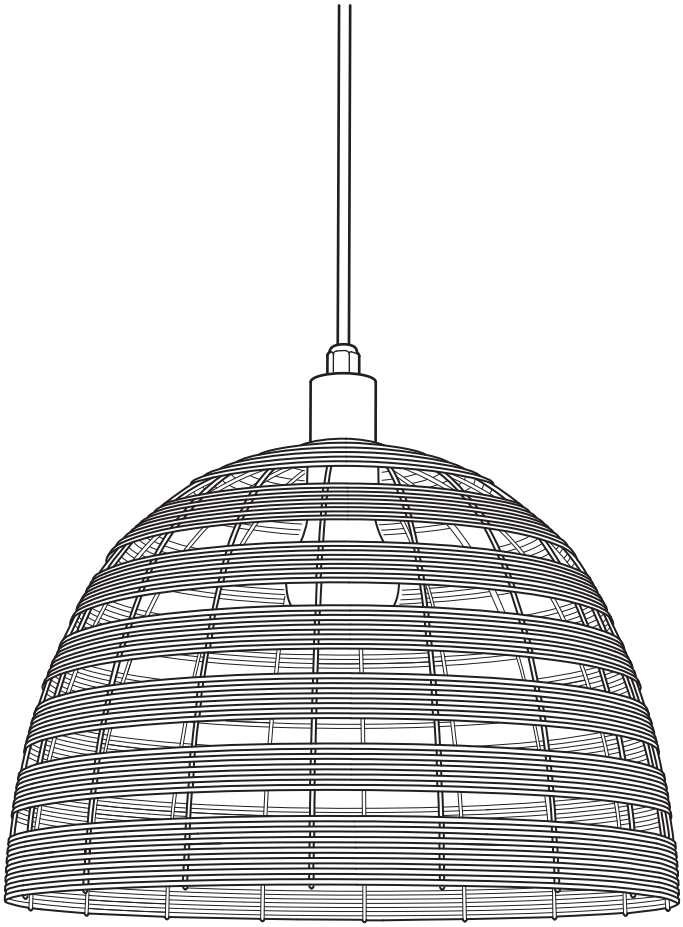

Design and Quality
IKEA of Sweden



English

For INDOOR & OUTDOOR USE!
WARNING!
Do not connect the chain to the supply while it is in the packing. The connecting cable can not be repaired or replaced. If the cable is damaged the entire fitting must be discarded.
Do not connect this chain electrically to another chain.
NON-REPLACEABLE BULB.
CAUTION! Strangulation hazard.
Hang out of reach of young children.
ONLY USE A SAFETY TRANSFORMER AS SUPPLY FOR THE PRODUCT.

The light source of this luminaire is not replaceable; when the light source reaches its end of life the whole luminaire shall be replaced.

The control gear of this luminaire is not replaceable; when the control gear reaches its end of life the whole luminaire shall be replaced.

To reduce the risk of strangulation the flexible wiring, connected to this luminaire shall be effectively fixed to the wall if the wiring is within arm's reach.

This product contains a light source of energy efficiency class G.

Deutsch

Für DRINNEN und DRAUSSEN GEEIGNET.
ACHTUNG!
Die Kette darf nicht ans Stromnetz angeschlossen werden, solange sie noch in der Verpackung ist.
Das Anschlusskabel kann nicht repariert oder ausgetauscht werden. Wenn das Kabel beschädigt ist, muss das komplette Produkt entsorgt werden.
Die Lichterkette darf nicht mit einer anderen Kette gekoppelt oder elektrisch verbunden werden.
DIE BIRNCHEN KÖNNEN NICHT AUSGETAUSCHT WERDEN.
VORSICHT! Strangulierungsgefahr.
Außer Reichweite von Kleinkindern platzieren.
IN VERBINDUNG MIT DEM PRODUKT NUR EINEN SICHERHEITSTRANSFORMATOR BENUTZEN.

Das Leuchtmittel dieser Leuchte ist nicht auswechselbar. Wenn das Leuchtmittel verbraucht ist, muss das komplette Produkt entsorgt werden.

Die Antriebsvorrichtung dieser Leuchte ist nicht austauschbar. Wenn diese Vorrichtung das Ende ihrer Nutzungsdauer erreicht hat, muss die gesamte Leuchte ausgetauscht werden.

Wenn sich die flexiblen Kabel, die mit dieser Leuchte verbunden sind, in Reichweite befinden, sollten sie sorgfältig an der Wand befestigt werden, um die Strangulationsgefahr zu reduzieren.

Dieses Produkt beinhaltet eine Lichtquelle der Energieeffizienzklasse G.

Français

Pour une utilisation INTERIEURE et EXTERIEURE !
ATTENTION !
Ne pas brancher la guirlande au courant électrique tant qu'elle se trouve encore dans son emballage. Le cordon d'alimentation de cette guirlande ne peut être réparé ou remplacé. S'il est endommagé, la guirlande doit être détruite.
Ne pas raccorder cette guirlande à une autre guirlande électrique.
L'AMPOULE NE PEUT PAS ÊTRE REMPLACÉE.
ATTENTION ! Risque d'étranglement.
A accrocher hors de portée des jeunes enfants.
UTILISER EXCLUSIVEMENT UN TRANSFORMATEUR DE SÉCURITÉ POUR L'ALIMENTATION ÉLECTRIQUE DE CE PRODUIT.

La source lumineuse de ce luminaire n'est pas remplaçable ; lorsque la source lumineuse atteint sa fin de vie, le luminaire entier doit être remplacé.

Le dispositif de contrôle de ce luminaire n'est pas remplaçable. Lorsqu'il atteint sa fin de vie, le luminaire entier doit être remplacé.

Afin de réduire le risque d'étranglement, les câbles souples branchés à ce luminaire doivent être soigneusement fixés au mur s'ils sont à portée de main.

Ce produit contient une source lumineuse de classe énergétique G.



Nederlands

VOOR GEBRUIK BINNEN EN BUITEN!
WAARSCHUWING!
Het verlichtingssnoer mag niet worden aangesloten op het lichtnet wanneer het nog in de verpakking zit. Het aansluitsnoer kan niet worden gerepareerd of vervangen. Als het snoer beschadigd is, moet de hele armatuur worden vernietigd.
Sluit dit verlichtingssnoer niet elektrisch aan op een ander verlichtingssnoer.
DE LICHTBRON KAN NIET WORDEN VERVANGEN.
N.B Verstikkingsgevaar.
Buiten bereik van kleine kinderen plaatsen.
GEBRUIK VOOR DIT PRODUCT UITSLUITEND EEN VEILIGHEIDSTRANSFORMATOR ALS STROOMBRON.

De lichtbron in deze armatuur kan niet worden vervangen, dus wanneer de lichtbron verbruikt is, moet de hele armatuur worden vervangen.

De bedieningsapparatuur van deze armatuur kan niet worden vervangen, dus wanneer de bedieningsapparatuur verbruikt is, moet de hele armatuur worden vervangen.

Om het risico op verwurging te verminderen moet de flexibele bedrading die met deze armatuur is verbonden, goed aan de wand worden bevestigd als de bedrading binnen handbereik is.

Dit product bevat een lichtbron met energie-efficiëntieklasse G.

Dansk

Til INDENDØRS OG UDENDØRS BRUG!
ADVARSEL!
Forbind ikke kæden til lysnettet, mens den ligger i emballagen. Forbindelseskablet kan ikke repareres eller erstattes. Hvis kablet beskadiges, skal hele kæden kasseres.
Forbind ikke denne kæde elektrisk til en anden kæde.
PÆRER KAN IKKE UDSKIFTES.
ADVARSEL! Risiko for kvælning.
Ophænges utilgængeligt for børn.
BRUG KUN EN SIKKERHEDSTRANSFORMER SOM STRØMFORSYNING TIL PRODUKTET.

Pæren i denne lampe kan ikke udskiftes. Når pæren ikke længere fungerer, skal hele lampen udskiftes.

Styreenheden i denne lampe kan ikke udskiftes. Når styreenheden når afslutningen af sin livscyklus, skal hele lampen udskiftes.

For at reducere risikoen for kvælning skal lampens fleksible ledning fastgøres sikkert til væggen, hvis ledningen er inden for rækkevidde.

Dette produkt indeholder en pære i energiklasse G.

Íslenska

Til notkunar INNANDYRA OG UTANDYRA!
VARÚÐ!
Ekki tengja ljósin við rafmagn á meðan þau eru enn í umbúðunum. Ekki er hægt að gera við eða skipta um framlengingarsnúruna. Ef snúran er skemmd þarf að farga allri einingunni. Ekki tengja þessi ljós við önnur ljós.
EKKI ER HÆGT AÐ SKIPTA UM LJÓSAPERU.
VARÚÐ! Hengingarhætta.
Ekki hengja þar sem börn ná til.
NOTAÐU EINGÖNGU SPENNUBREYTI MEÐ ÖRYGGI TIL AÐ STINGA ÞESSARI VÖRU Í SAMBAND.

Ekki er hægt að skipta út ljósabúnaðinum og því þarf að skipta út vörunni þegar hún hættir að lýsa.

Ekki er hægt að skipta út stjórnbúnaðinum og því þarf að skipta út vörunni þegar hún hættir að lýsa.

Ef sveigjanlega rafmagnssnúran sem er tengd við ljósið er innan seilingar þarf að festa hana tryggilega við vegginn til að draga úr köfnunarhættu.

Varan inniheldur ljósaperu í orkuflokki G.

Norsk

For INNENDØRS og UTENDØRS BRUK!
ADVARSEL!
Produktet må ikke kobles til strøm mens det ligger i emballasjen. Tilkoblingsledningen kan ikke repareres eller skiftes ut. Dersom ledningen skades, skal hele armaturen kasseres.
Produktet må ikke kobles elektrisk til en annen lyslenke.
PÆREN KAN IKKE SKIFTES.
ADVARSEL! Kvelningsfare.
Må henges utenfor rekkevidde for små barn.
BRUK KUN EN SIKKERHETSTRANSFORMATOR SOM STRØMKILDE TIL PRODUKTET.

Lyskilden i denne armaturen er ikke utskiftbar. Når lyskilden når slutten av levetiden må hele armaturen skiftes ut.



Styreenheten i denne lampa kan ikke byttes. Når styreenheten når slutten av levetiden, må hele belysningen skiftes ut.

For å redusere risikoen for kvelning skal de fleksible ledningene som er koblet til dette armaturet, festes godt til veggen hvis ledningene er innen rekkevidde.

Dette produktet inneholder en lyskilde i energiklasse G.

Suomi

SISÄ- JA ULKOKÄYTTÖÖN
VAROITUS:
Tuotetta ei saa liittää sähköverkkoon sen ollessa pakkauksessa. Liitosjohtoa ei voi korjata tai vaihtaa. Jos johto vahingoittuu, tuotetta ei saa enää käyttää. Valosarjaa ei saa liittää yhteen toisten valosarjojen kanssa.
LAMPPUJA EI VOI VAIHTAA.
VAROITUS: Kuristumisvaara.
Ripustettava lasten ulottumattomiin.
KÄYTÄ AINA TURVAMUUNTAJAA KYTKIESSÄSI LAITTEEN SÄHKÖVERKKOON.

Tässä valaisimessa oleva valonlähde ei ole vaihdettavissa. Kun valonlähde tulee käyttöikänsä päähän, koko valaisin on vaihdettava uuteen.

Tässä valaisimessa oleva ohjauslaite ei ole vaihdettavissa. Kun ohjauslaite tulee käyttöikänsä päähän, koko valaisin on vaihdettava uuteen.

Jos valaisimeen yhdistetyt johdot ovat ulottuvilla, ne tulee kiinnittää seinään huolellisesti kuristumisvaaran pienentämiseksi.

Tämä tuote sisältää lampun, jonka energiatehokkuusluokka on G.

Svenska

För INOM- och UTOMHUSBRUK!
VARNING!
Anslut inte ljusslingan till strömkällan medan den är kvar i förpackningen. Anslutningssladden kan inte repareras eller ersättas. Om sladden är skadad måste hela armaturen kasseras.
Anslut inte den här ljusslingan elektriskt till en annan ljusslinga.
LJUSKÄLLAN ÄR INTE UTBYTBAR.
OBS! Strypningsrisk.
Placera utom räckhåll för små barn.
ANVÄND ENBART EN SÄKERHETSTRANSFORMATOR SOM STRÖMKÄLLA TILL PRODUKTEN.

Den här armaturens ljuskälla går inte att ersätta, så när ljuskällan är förbrukad ska hela armaturen ersättas.

Drivdonet i denna armatur är inte utbytbart; när drivdonet har nått sin livslängd ska hela armaturen bytas ut.

För att minska risken för strypning ska de flexibla kablarna som är anslutna till denna armatur fästas ordentligt på väggen, om kablarna är inom räckhåll.

Den här produkten innehåller en ljuskälla med energieffektivitetsklass G.

Česky

Pro použití v interiérech i exteriérech.
Upozornění!
Nepřipojujte do sítě, pokud je ještě součástí balení. Připojovací kabel se nedá opravit ani nahradit. Pokud se poškodí, celé vnitřní vybavení se musí vyhodit.
Nepřipojujte tento řetěz elektricky k jiným řetězům.
ŽÁROVKA NA JEDNO POUŽITÍ.
POZOR! Nebezpečí zadušení.
Zavěste z dosahu malých dětí.
Jako přívod používejte pouze BEZPEČNÝ transformátor.

Žárovku u tohoto osvětlení nelze vyměnit; jakmile dojde žárovka na konec své životnosti, je potřeba vyměnit celé osvětlení.

Ovládací zařízení tohoto osvětlení nelze vyměnit; když ovládací zařízení dosáhne konce své životnosti, je nutné vyměnit celé osvětlení.

Abyste minimalizovali riziko uškrcení, musí být flexibilní kabeláž, která je součástí tohoto osvětlení, účinně připevněna ke stěně, pokud je na dosah paže.

Tento výrobek obsahuje žárovku s energetickou třídou G.



Español

PARA INTERIOR Y EXTERIOR.
ADVERTENCIA.
No conectes el sistema a la electricidad mientras esté en su embalaje. El cable de conexión no se puede reparar ni cambiar. Si el cable está dañado, hay que deshacerse de todo el sistema de iluminación.
Este sistema de iluminación no se puede conectar a otro sistema de iluminación mediante electricidad.
LA BOMBILLA NO PUEDE REEMPLAZARSE.
¡ATENCIÓN! Riesgo de estrangulamiento.
Colgar fuera del alcance de los niños.
USA SOLO UN TRANSFORMADOR DE SEGURIDAD COMO EL QUE SE SUMINISTRA CON EL PRODUCTO.

La fuente de luz de esta luminaria no es reemplazable. Cuando finalice la vida útil de la fuente de luz, se deberá reemplazar la luminaria por completo.

El dispositivo de control de esta luminaria no es reemplazable. Cuando finalice la vida útil del dispositivo de control, se deberá reemplazar la luminaria por completo.

Para reducir el riesgo de estrangulamiento, el cableado flexible conectado a este sistema de iluminación se debe fijar bien a la pared si es posible acceder a este cableado.

Este producto incluye una fuente de luz de clase energética G.

Italiano

PER INTERNI ED ESTERNI
AVVERTENZA!
Non collegare l'illuminazione alla corrente elettrica quando è ancora nella confezione. Il cavo di collegamento non può essere riparato o sostituito. Se il cavo è danneggiato, l'intera illuminazione deve essere eliminata.
Non collegare elettricamente questa illuminazione a un'altra illuminazione.
LA LAMPADINA NON È SOSTITUIBILE.
AVVERTENZA! Rischio di strangolamento.
Appendila fuori dalla portata dei bambini.
USA ESCLUSIVAMENTE UN TRASFORMATORE DI SICUREZZA PER L'ALIMENTAZIONE ELETTRICA DI QUESTO PRODOTTO.

La fonte luminosa di questa illuminazione non può essere sostituita. Quando la fonte luminosa raggiunge il termine del suo ciclo di vita, l'intera illuminazione dev'essere sostituita.

Il dispositivo di controllo di questa illuminazione non può essere sostituito. Al termine del suo ciclo di vita, occorre sostituire l'intera illuminazione.

Per ridurre il rischio di strangolamento, i cavi flessibili collegati a questa illuminazione devono essere fissati alla parete in modo efficace, se sono a portata di mano.

Questo prodotto include una fonte luminosa di classe di efficienza energetica G.

Magyar

BELTÉRI és KÜLTÉRI HASZNÁLATRA!
FIGYELMEZTETÉS!
Amíg nem csomagoltad ki a világítófüzér, ne csatlakoztasd a konnektorba. A vezeték nem javítható és nem cserélhető, ha a kábel megsérült, a terméket ki kell dobni.
A világítófüzért ne próbáld más világítótestekhez csatlakoztatni.
AZ IZZÓK NEM CSERÉLHETŐK!
FIGYELEM! Fulladásveszély!
Úgy akaszd fel a füzért, hogy a gyerekek ne érhessék el!
CSAK BIZTONSÁGI ÁRAMÁTALAKÍTÓVAL EGYÜTT HASZNÁLHATÓ!

A lámpatestben található fényforrás nem cserélhető; amikor a fényforrás eléri élettartamának végét, az egész lámpatestet ki kell cserélni.

A világítási termék vezérlője nem cserélhető; ha a vezérlő elhasználódik, a teljes lámpatestet le kell cserélni.

A fulladásveszély csökkentése érdekében a rugalmas vezetékeket rögzítsd a falhoz, amennyiben azok kézközelben vannak.

A termék G energiaosztályba tartozó fényforrást tartalmaz.



Polski

Do użytku WEWNĘTRZNEGO & ZEWNĘTRZNEGO!
UWAGA!
Nie podłączaj oświetlenia do prądu, jeśli produkt nadal znajduje się w opakowaniu. Przewodu nie można reperować ani wymieniać. W przypadku uszkodzenia przewodu, należy wyrzucić całe urządzenie.
Nie łączyć łańcucha z innymi systemami oświetleniowymi.
NIE WYMIENIAĆ ŻARÓWEK.
UWAGA! Ryzyko zaduszenia.
Zamocuj poza zasięgiem dzieci.
KORZYSTAJ WYŁĄCZNIE ZE ZNAJDUJĄCEGO SIĘ W ZESTAWIE TRANSFORMATORA.

Źródło światła tej lampy nie jest wymienialne; w przypadku wyczerpania się źródła światła, wymianie podlega cała lampa.

Urządzenie sterujące w tej oprawie nie jest wymienne; po jego zużyciu należy wymienić całą oprawę oświetleniową.

Aby zmniejszyć ryzyko uduszenia, giętkie przewody podłączone do tej oprawy powinny być solidnie przymocowane do ściany, jeżeli znajdują się w zasięgu ręki.

Ten produkt zawiera źródło światła o klasie efektywności energetycznej G.

Eesti

SISE- JA VÄLITINGIMUSTES KASUTAMISEKS!
HOIATUS!
Ärge ühendage vooluvõrku, kui toode on pakendis. Ühenduskaablit ei saa parandada ega asendada. Kahjustatud kaabliga toodet ei tohi kasutada.
Ärge ühendage valgustit elektriliselt teiste toodetega.
MITTEVAHETATAV ELEKTRIPIRN.
ETTEVAATUST! Lämbumisoht.
Hoida lastele kättesaamatus kohas.
KASUTAGE SELLELE TOOTELE ETTENÄHTUD OHUTUSTRAFOT

Selle valgusti valgusallikas ei ole asendatav; kui valgusallikas töö lõpetab, tuleb valgusti välja vahetada.

Selle valgusti juhtseade pole vahetatav. Juhtseadme eluea lõppedes tuleb terve valgusti välja vahetada.

Kui selle valgustiga ühendatud painduvad juhtmed jäävad käeulatusse, tuleb need korralikult seina külge kinnitada, et vähendada kägistamise ohtu.

Selles tootes on energiatõhususe klassi G kuuluv valgusallikas.

Latviešu

PAREDZĒTS LIETOŠANAI TELPĀS UN ĀRPUS TĀM!
BRĪDINĀJUMS!
Nepieslēdziet ierīci strāvas avotam, kamēr tā ir iepakojumā. Šīs ierīces vadu vai kabeli nav iespējams nomainīt - ja vads/kabelis ir bojāts, ierīci nedrīkst lietot.
Nepievienojiet šo ķēdi citai ķēdei.
SPULDZE NAV NOMAINĀMA.
BRĪDINĀJUMS! Nožņaugšanās risks.
Pakarināt maziem bērniem nepieejamā vietā.
LIETOJIET TIKAI AR ATBILSTOŠU TRANSFORMATORU.

Šīs lampas gaismas avots nav nomaināms - kad gaismas avots izdeg, jānomaina visa lampa.

Šīs lampas vadības ierīce nav nomaināma – kad tā vairs nestrādā, jānomaina visa lampa.

Ja vads atrodas aizsniedzamā attālumā, tas ir jāpiestiprina pie sienas, lai mazinātu nožņaugšanās risku.

Preces komplektā ir spuldze, kuras energoefektivitāte atbilst G klasei.

Lietuvių

Skirta naudoti VIDUJE ir LAUKE!
DĖMESIO!
Nejunkite prie maitinimo šaltinio, kol neišpakavote. Maitinimo laido negalima sutaisyti ar pakeisti. Jei jis pažeidžiamas, reikia išmesti visą girliandą.
Nejunkite vienos grandinės prie kitos.
LEMPUTĖS NEKEIČIAMOS.
PAVOJINGA! Galima pasismaugti.
Kabinti aukštai, vaikams nepasiekiamoje vietoje.
NAUDOTI TIK SU PRIDEDAMU TRANSFORMATORIUMI.

Šviestuve įrengto šviesos šaltinio negalima pakeisti, todėl pasibaigus jo naudojimo laikui – pakeiskite šviestuvą nauju.



Šviestuvo valdymo įtaisas nekeičiamas. Vadinasi, valdymo įtaisui nustojus veikti reikės keisti visą šviestuvą.

Siekiant sumažinti riziką pasismaugti, šio šviestuvo laidus būtina saugiai pritvirtinti prie sienos, kad būtų pasiekiami ranka.

Šiame gaminyje yra G energijos efektyvumo klasės šviesos šaltinis.

Português

PARA USO NO INTERIOR E NO EXTERIOR!
AVISO!
Não ligue o sistema de iluminação à corrente elétrica enquanto ainda estiver na embalagem.
O cabo de conexão não pode ser reparado nem substituído. Se o cabo se danificar, todo o dispositivo deve ser deitado fora.
Não ligue este sistema de iluminação a outro sistema elétrico.
A LÂMPADA NÃO PODE SER SUBSTITUÍDA.
ATENÇÃO: Risco de estrangulamento.
Pendurar fora do alcance das crianças.
COMO ACESSÓRIO PARA LIGAR O PRODUTO À CORRENTE, UTILIZE APENAS O TRANSFORMADOR FORNECIDO.

A fonte de iluminação desta luminária não é substituível: quando a sua vida útil termina, todo o produto deve ser substituído.

O dispositivo de controlo desta luminária não é substituível: quando a sua vida útil termina, todo o produto deve ser substituído.

Para reduzir o risco de estrangulamento, os cabos flexíveis ligados a este candeeiro devem ser bem fixados à parede, caso fiquem ao alcance da mão.

Este artigo contém uma fonte de iluminação de classe energética G.

Româna

Pentru EXTERIOR şi INTERIOR!
ATENŢIE!
Nu conecta cablul la priză dacă instalaţia este împachetată. Cablul de conectare nu poate fi reparat sau înlocuit. Dacă se strică, trebuie înlocuită toată instalaţia.
Nu conecta mai multe cabluri între ele.
BECURI DE UNICĂ FOLOSINŢĂ.
ATENŢIE! Pericol de strangulare.
Nu lăsa la îndemâna copiilor.
FOLOSEŞTE NUMAI UN TRANSFORMATOR DE SIGURANŢĂ CA CEL FURNIZAT CU PRODUSUL.

Becul nu poate fi înlocuit; atunci când este nevoie, înlocuieşte corpul de iluminat.

Dispozitivul de comandă al acestui corp de iluminat nu poate fi înlocuit; atunci când ajunge la sfârşitul duratei de viaţă, întregul corp de iluminat trebuie înlocuit.

Pentru a reduce riscul de strangulare, cablurile flexibile conectate la acest corp de iluminat trebuie fixate efectiv pe perete dacă cablurile sunt accesibile.

Acest produs conține un bec din clasa G de eficiență energetică.

Slovensky

Na VNÚTORNÉ a VONKAJŠIE POUŽITIE
UPOZORNENIE!
Nepripájajte reťaz do siete, keď je ešte v balení. Spojovací kábel nemožno opravovať ani nahradzovať. V prípade, že sa kábel poškodí, treba vyradiť celé príslušenstvo.
Nespájajte túto reťaz elektricky k druhej reťazi.
NEVYMENITEĽNÉ ŽIAROVKY.
POZOR! Nebezpečenstvo uškrtenia.
Zaveste mimo dosahu malých detí.
PRE NAPÁJANIE POUŽITE IBA BEZPEČNOSTNÉ TRANSFORMÁTORY.

Žiarovka v tomto osvetlení nieje nahraditeľná. Keď prestane svietiť svetlo, celá žiarovka musí byť vymenená.

Ovládacie zariadenie tohto svietidla nie je vymeniteľné; keď ovládacie zariadenie dosiahne koniec svojej životnosti, je potrebné vymeniť celé svietidlo.

Aby sa znížilo riziko uškrtenia, flexibilný kábel pripojený k tomuto svietidlu musí byť efektívne pripevnený k stene, ak je kábel v dosahu ruky.

Súčasťou výrobku je svetelný zdroj s triedou energetickej účinnosti G.



Български

За УПОТРЕБА НА ЗАКРИТО И ОТКРИТО!
ВАЖНО!
Не включвайте гирлянда към захранването, преди да го извадите от опаковката.
Свързващият кабел не може да бъде поправен или да се замени. Ако кабелът се повреди, цялата инсталация трябва да се изхвърли.
Не свързвайте гирлянда електрически към друг гирлянд.
КРУШКИТЕ НЕ СЕ ПОДМЕНЯТ.
ВНИМАНИЕ! Опасност от задавяне.
Окачвайте далеч от досега на деца.
ИЗПОЛЗВАЙТЕ САМО ОБЕЗОПАСЕНИ ТРАНСФОРМАТОРИ ЗА ЗАХРАНВАНЕ НА ПРОДУКТА.

Светлинният източник в това осветително тяло не може да се подменя - в края на периода на експлоатация цялата лампа трябва да бъде сменена.

Контролният механизъм на това осветително тяло не може да се заменя; когато контролният механизъм се изхаби, осветителното тяло трябва да се замени.

За да се намали рискът от удушаване, гъвкавите кабели, свързани към това осветително тяло, трябва да бъдат закрепени към стената, ако са на леснодостъпно място.

Този продукт съдържа осветително тяло с енергиен клас G.

Hrvatski

Za UPOTREBU U ZATVORENOM I OTVORENOM!
UPOZORENJE!
Ne spajajte proizvod u strujnu mrežu dok je još u pakiranju. Strujni kabel ne može se popraviti niti zamijeniti. Ako je kabel oštećen, bacite cijeli proizvod.
Ne spajajte ovaj proizvod na drugi.
ŽARULJA SE NE MOŽE ZAMIJENITI.
OPREZ! Opasnost od davljenja.
Objesite izvan dohvata djece.
KORISTITE SAMO SIGURNOSNI TRANSFORMATOR ZA PUNJENJE PROIZVODA.

Izvor svjetla u ovom rasvjetnom tijelu ne može se zamijeniti; po prestanku rada izvora svjetla, zamijeniti cijelo rasvjetno tijelo.

Uređaj za upravljanje u ovom rasvjetnom tijelu ne može se zamijeniti; po prestanku rada uređaja za upravljanje potrebno je zamijeniti cijelo rasvjetno tijelo.

Kako bi se smanjila opasnost od davljenja, fleksibilne kablove povezane s ovom rasvjetom trebalo bi čvrsto pričvrstiti na zid ako su žice nadohvat ruke.

Ovaj proizvod ima izvor svjetlosti energetskog razreda G.

Ελληνικά

ΓΙΑ ΧΡΗΣΗ ΣΕ ΕΣΩΤΕΡΙΚΟΥΣ & ΕΞΩΤΕΡΙΚΟΥΣ ΧΩΡΟΥΣ!
ΠΡΟΕΙΔΟΠΟΙΗΣΗ!
Μην συνδέετε την γιρλάντα στο ρεύμα, ενώ ακόμη βρίσκεται μέσα στην συσκευασία της. Το καλώδιο σύνδεσης δεν μπορεί να επισκευαστεί ή να αντικατασταθεί. Εάν υποστεί φθορά, ολόκληρο το εξάρτημα θα πρέπει να πεταχτεί.
Μην συνδέετε αυτή την γιρλάντα ηλεκτρολογικά σε μια άλλη γιρλάντα.
ΜΗ ΑΝΤΙΚΑΘΙΣΤΑΜΕΝΗ ΛΑΜΠΑ.
ΠΡΟΣΟΧΗ! Κίνδυνος στραγγαλισμού.
Κρεμάστε το μακρυά από τα μικρά παιδιά.
ΧΡΗΣΙΜΟΠΟΙΕΙΤΕ ΜΟΝΟ ΕΝΑ ΜΕΤΑΣΧΗΜΑΤΙΣΤΗ ΑΣΦΑΛΕΙΑΣ ΓΙΑ ΤΗΝ ΤΡΟΦΟΔΟΣΙΑ ΤΟΥ ΠΡΟΪΟΝΤΟΣ.

Η πηγή φωτός που περιέχεται σε αυτό το φωτιστικό δεν μπορεί να αντικατασταθεί: όταν η πηγή φωτός φτάσει στο τέλος της ζωής της θα πρέπει να αντικατασταθεί ολόκληρο το φωτιστικό.

Ο μηχανισμός ελέγχου αυτού του φωτιστικού δεν μπορεί να αντικατασταθεί. Όταν ο μηχανισμός ελέγχου φτάσει στο τέλος της ζωής του, θα πρέπει να αντικατασταθεί ολόκληρο το φωτιστικό.

Για να αποφύγετε τον κίνδυνο στραγγαλισμού, το εύκαμπτο καλώδιο που συνδέεται στο φωτιστικό πρέπει να είναι σταθερά στερεωμένο στον τοίχο, αν το καλώδιο είναι σε απόσταση αναπνοής.

Αυτό το προϊόν περιέχει μια φωτεινή πηγή ενεργειακής απόδοσης τάξης G.



Українська

ДЛЯ ВИКОРИСТАННЯ В ПРИМІЩЕННІ ТА НА ВУЛИЦІ!
ПОПЕРЕДЖЕННЯ!
Не під'єднуйте виріб до джерела живлення, доки він в упаковці. З'єднувальний кабель не підлягає ремонту або заміні. Якщо кабель пошкоджено, увесь виріб слід викинути.
Не з'єднуйте цю гірлянду з іншою.
ЛАМПА НЕ ЗАМІНЮЄТЬСЯ.
УВАГА! Небезпека удушення.
Повісьте виріб у недосяжному для дітей місці.
ЯК ЕЛЕМЕНТ ЖИВЛЕННЯ ВИКОРИСТОВУЙТЕ ЛИШЕ ТРАНСФОРМАТОР БЕЗПЕКИ.

Джерело світла цього світильника не підлягає заміні. Після закінчення терміну роботи джерела світла світильник необхідно замінити.

Блок керування в цьому товарі не замінюється. Після закінчення терміну роботи блоку керування світильник необхідно замінити.

Якщо гнучкі кабелі, підключені до цього світильника, знаходяться в межах досяжності, їх слід надійно прикріпити до стіни, щоб зменшити ризик удушення.

Виріб містить джерело світла, клас енергоефективності - G.

Srpski

Za UPOTREBU U ZATVORENOM I NA OTVORENOM!
UPOZORENJE!
Ne uključuj svetleći kabl u struju dok je još u ambalaži. Vezni kabl nije zamenljiv i ne može se popraviti. Ako je oštećen, ceo proizvod mora da se baci.
Ne nadovezuj svetleći kabl na drugi.
NEZAMENLJIVA SIJALICA.
OPREZ! Opasnost od gušenja.
Okači izvan domašaja dece.
KORISTI ISKLJUČIVO SIGURNOSNI TRANSFORMATOR KOJI SE DOBIJA UZ PROIZVOD.

Svetlosni izvor ove svetiljke nije zamenljiv; kada svetlosni izvor prestane da radi, mora se zameniti cela svetiljka.

Kontrolna oprema ove svetiljke nije zamenjiva; kada dođe do kraja radnog veka kontrolne opreme, cela svetiljka se mora zameniti.

Da bi se izbegao rizik od davljenja, fleksibilni kablovi povezani s ovom lampom moraju se pričvrstiti za zid ako se kablovi nalaze nadohvat ruke.

Ovaj proizvod ima izvor svetlosti koji pripada klasi energetske efikasnosti G.

Slovenščina

ZA UPORABO V ZAPRTIH PROSTORIH IN NA PROSTEM! OPOZORILO! Verige ne priklapljaj v električno omrežje, dokler je v embalaži. Napajalnega kabla ni mogoče popraviti ali zamenjati. Če se ta poškoduje, zavrzi celoten izdelek. Verige nikoli ne povezuj z drugo svetlobno verigo. ŽARNICE NI MOGOČE ZAMENJATI. POZOR! Nevarnost zadavljenja. Obesi izven dosega otrok. ZA NAPAJANJE IZDELKA UPORABLJAJ LE VARNOSTNI TRANSFORMATOR.

Svetlobnega vira v tem izdelku ni mogoče zamenjati; ko življenjska doba svetlobnega vira poteče, je treba zamenjati celotno svetilko.

Krmilne opreme v tem svetilu ni mogoče zamenjati; ko življenjska doba krmilne opreme poteče, je treba zamenjati celotno svetilo.

Za zmanjšanje nevarnosti zadavljenja je treba upogljive kable, povezane s to svetilko, pritrditi na steno, če so kabli na dosegu roke.

Ta izdelek vsebuje svetlobni vir razreda energijske učinkovitosti G.

Türkçe

DIŞ MEKAN &İÇ MEKAN KULLANIMI İÇİNDİR!
UYARI!
Aydınlatma paket içindeyken güç kaynağına bağlamayınız. Bağlantı kablosu tamir edilemez veya değiştirilemez. Kablo zarar görürse tüm bağlantılar atılmalıdır.
Bu aydınlatmayı elektrik gücüyle başka bir aydınlatmaya bağlamayınız.
DEĞİŞTİRİLEMEZ AMPUL.
DİKKAT! Boğulma tehlikesi.
Çocukların ulaşamayacağı şekilde asınız.
SADECE ÜRÜNE AİT OLAN GÜVENLİK TRANSFORMATÖRÜNÜ KULLANINIZ.

Bu lambanın ampulü değiştirilemez; ampulün kullanım ömrü bittiğinde, lambanın tümü değiştirilmelidir.



Bu armatürün kontrol donanımı değiştirilemez; kontrol donanımı ömrünün sonuna geldiğinde, armatürün tamamı değiştirilmelidir.

Dolanma riskini azaltmak için, bu armatüre bağlanan esnek kablo tesisatı, kablolama kol mesafesi içindeyse duvara etkin bir şekilde sabitlenmelidir.

Bu ürün, G sınıfı enerji verimliliğine sahip ışık kaynağı içerir.

中文

室内或室外使用!
警告!
不要在串灯尚在包装中时就接通电源。连接线不可进行修理或替换。如果连接线被损坏，则必须将整个装置丢弃。
不要将该串灯与其他串灯的电路相连接。
非可替换型灯泡。
注意！缠绕窒息危险。
请悬挂在儿童无法触及的地方。
只能使用产品专用的电源安全变压器。

该照明装置内的光源不可替换，若光源无法继续使用，必须更换整个照明装置。

该灯具的控制装置不可更换；若控制装置无法继续使用，需更换整个灯具。

为了减少勒颈窒息的风险，如果连接到该灯具的软线在伸手就能够到的范围内，应将其牢牢地固定在墙上。

本产品包含一个G级能效的照明光源。

繁中

適用於戶外與室內使用之產品！
警告！
燈串於包裝內不得連接至電源。不可維修或更換連接線。若電線受損，請停止使用並丟棄整組裝置。
不可將燈串與其他燈串的電路連接。
不可更換燈泡。
警告！預防窒息危險。
請將電線掛置於孩童接觸不到的地方。
此產品僅能用安全變壓器做為電源供應器。

本燈具的光源不可更換；當光源達到壽命盡頭時，需更換整個燈具

此燈具的控制裝置不可替換，當使用壽命結束時，需更換整組燈具。

若連接燈具的軟性電線，在伸手可及的範圍內，應將電線切實固定在牆上，以免造成窒息危險。

本產品已包含能源效率等級G的燈具。

한국어

실내외 겸용!
경고!
포장 상태에서 전원을 연결하지 마세요. 연결 케이블은 수리나 교체가 불가능합니다. 케이블이 손상될 경우 제품 전체를 폐기해야 합니다.
다른 조명과 전기적으로 연결하지 마세요.
전구는 교체가 불가능합니다.
주의! 목졸림 위험.
어린이의 손이 닿지 않는 곳에 걸어 주세요.
반드시 제품에 포함된 안전 변압기만 사용 하세요.

본 제품의 전등은 교체할 수 없습니다. 전구의 수명이 다한 경우에는 제품을 교체해야 합니다.

이 조명기구의 제어 장치는 교체할 수 없습니다. 제어 장치의 수명이 다한 경우에는 전체 조명기구를 교체해야 합니다.

질식의 위험을 줄이기 위해 이 조명기구에 연결된 유연한 전선이 손 닿는 위치에 있을 경우, 전선을 벽에 제대로 고정해야 합니다.

이 제품에는 에너지 효율 G등급의 광원이 포함되어 있습니다.

日本語

室内・屋外用！
警告！
ライトがパッケージの中に入ったままの状態で、電源につながないでください。接続ケーブルの修理や交換はできません。ケーブルが破損した場合には製品を廃棄してください。
この製品の電気コードを改造して、ほかの電気コードとつながないでください。
電球の交換はできません。
注意！ コードやチェーンなどが首に絡み窒息するおそれがあります。お子さまの手の届かない場所に吊るしてご使用ください。
付属のACアダプター以外は使用しないでください。



本製品の光源は交換できません。光源が寿命を迎えたら、本体ごと交換してください。

この照明器具のコントロールギア（制御装置）は交換できません。コントロールギア（制御装置）が寿命を迎えたら、本体ごと交換してください。

この照明器具に接続された柔軟性のある配線が手の届く範囲にある場合は、窒息につながる危険を避けるため、壁に効果的に固定してください。

本製品の光源のエネルギー効率クラスはGです。

Bahasa Indonesia

Untuk PENGGUNAAN DI DALAM & LUAR BANGUNAN!
PERINGATAN!
Jangan hubungkan sambungan ke suplai listrik ketika masih dalam bungkusan. Kabel sambungan tidak dapat diperbaiki atau diganti. Jika kabel rusak keseluruhan fitting harus diganti baru.
Jangan hubungkan sambungan ini secara elektrik ke sambungan lain.
BOLA LAMPU TIDAK DAPAT DIGANTI.
PERHATIAN! Bahaya tercekik.
Jauhkan dari jangkauan anak-anak.
HANYA GUNAKAN TRANSFORMATOR YANG AMAN SEBAGAI SUPLAI KE PRODUK.

Bohlam di dalam lampu ini tidak dapat diganti; ketika bohlam sudah mati, lampu harus diganti.

Perangkat kontrol lampu ini tidak dapat diganti; ketika perangkat pengendali mencapai akhir masa pakainya, seluruh lampu harus diganti.

Untuk mengurangi risiko tercekik, kabel fleksibel yang terhubung ke lampu ini harus dipasang secara efektif ke dinding jika kabel berada dalam jangkauan tangan.

Terdapat lampu efisiensi energi kelas G di dalam produk ini.

Bahasa Malaysia

Untuk KEGUNAAN DI DALAM & DI LUAR BANGUNAN!
AMARAN!
Jangan sambungkan rantai ke bekalan kuasa jika produk masih di dalam pembungkusan.
Sambungan kabel tidak boleh diperbaiki atau diganti. Jika kabel rosak, keseluruhan pemasangan mesti dibuang.
Jangan sambungkan rantai ini ke rantai lain menggunakan kuasa elektrik.
MENTOL TIDAK BOLEH DIGANTI.
AWAS! Bahaya tercerut.
Gantungkan di tempat yang tidak boleh dicapai oleh kanak-kanak.
HANYA GUNAKAN PENGUBAH KESELAMATAN SEBAGAI BEKALAN KUASA UNTUK PRODUK.

Sumber cahaya sistem lampu tidak boleh diganti; apabila hayat sumber cahaya berakhir, seluruh sistem lampu akan diganti.

Gear kawalan sistem lampu ini tidak boleh diganti; apabila gear kawalan mencapai akhir hayatnya, seluruh sistem lampu hendaklah diganti.

Bagi menggurangkan risiko terjerut, pendawaian fleksibel yang bersambung pada sistem lampu ini akan terpasang dengan berkesan pada dinding jika pendawaiannya sepejangkauan.

Produk ini mengandungi sumber cahaya bagi kecekapan tenaga kelas G.



ไทย

สำหรับใช้งานทั้งภายในและภายนอกอาคาร
คำเตือน!
อย่าเสียบปลั๊กไฟ ขณะที่ชุดไฟประดับยังอยู่ในกล่องบรรจุ สาย
เคเบิลของชุดไฟไม่สามารถเปลี่ยนใหม่หรือซ่อมแซมได้ ถ้าสาย
เคเบิลชำรุดเสียหาย ต้องทิ้งชุดไฟทั้งชุด ห้ามนำไปใช้งาน
ห้ามนำชุดไฟประดับนี้ไปเสียบต่อกับชุดไฟอื่น
หลอดไฟเปลี่ยนไม่ได้
ข้อควรระวัง! ระวังสายไฟรัดคอเด็ก
ต้องเก็บสายไฟให้พ้นมือเด็กเล็ก
เพื่อความปลอดภัย ใช้เฉพาะหม้อแปลงไฟฟ้าที่ให้มากับ
ผลิตภัณฑ์นี้เท่านั้น

หลอดไฟเป็นแบบเปลี่ยนไม่ได้ เมื่อหลอดไฟหมดอายุการใช้งาน
จำเป็นต้องเปลี่ยนโคมไฟใหม่

อุปกรณ์ควบคุมไฟเป็นแบบเปลี่ยนไม่ได้ เมื่ออุปกรณ์หมดอายุ
การใช้งาน จำเป็นต้องเปลี่ยนไฟ

เพื่อลดความเสี่ยงของสายไฟที่อาจพันกันหรือบีบรัด ควรยึด
สายไฟที่ต่อกับโคมไฟเข้ากับผนังให้เรียบร้อย หากสายไฟอยู่ใน
ระยะเอื้อมถึง

สินค้านี้มีหลอดไฟที่ประสิทธิภาพการใช้พลังงานแบบ Class G

عربي

للإستخدام الداخلي والخارجي!
تحذير!
لا تقم بتوصيل السلسلة بمصدر الطاقة وهي مغلفة داخل
العبوة. سلك التوصيل لا يمكن إصلاحه أو استبداله. وإذا تلف
السلك فيجب التخلص من التركيبة الداخلية.
لا تقم بتوصيل هذه السلسلة بالكهرباء مع سلسلة أخرى.
لمبة غير قابلة للاستبدال.
تحذير! مخاطر اختناق.
تعلّق بعيداً عن متناول الأطفال.
استخدم فقط محول أمان كمصدر طاقة للمنتج.

مصدر الضوء لهذا المصباح غير قابل للاستبدال؛ عندما يصل
مصدر الضوء إلى نهاية عمره الافتراضي يجب تغيير المصباح
بالكامل.

أداة التحكم لهذا المصباح غير قابلة للاستبدال؛ وعندما تصل
أداة التحكم إلى نهاية عمرها الافتراضي يجب تغيير المصباح
بالكامل.

لتقليل مخاطر الاختناق ، يجب أن يتم تثبيت الأسلاك المرنة
المتصلة بهذا المصباح بشكل فعال على الحائط إذا كانت
الأسلاك في متناول اليد.

يحتوي هذا المنتج على مصدر إضاءة من فئة كفاءة الطاقة G.

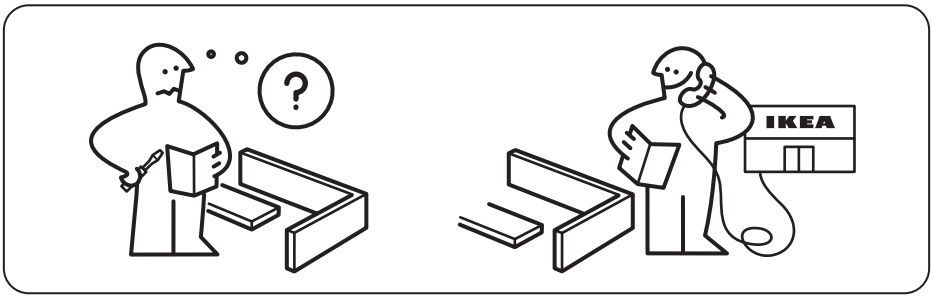
?
IKEA

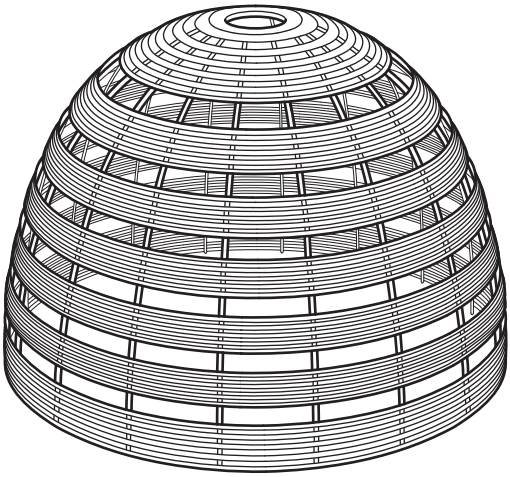

1x



1x

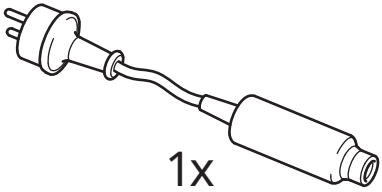

1x

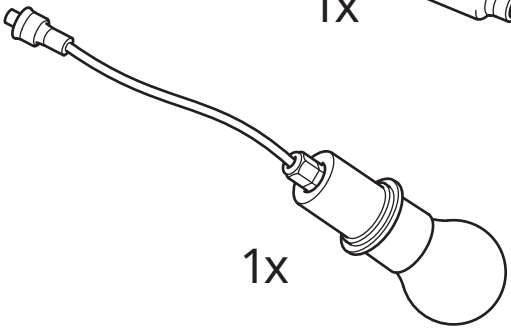

1x

1

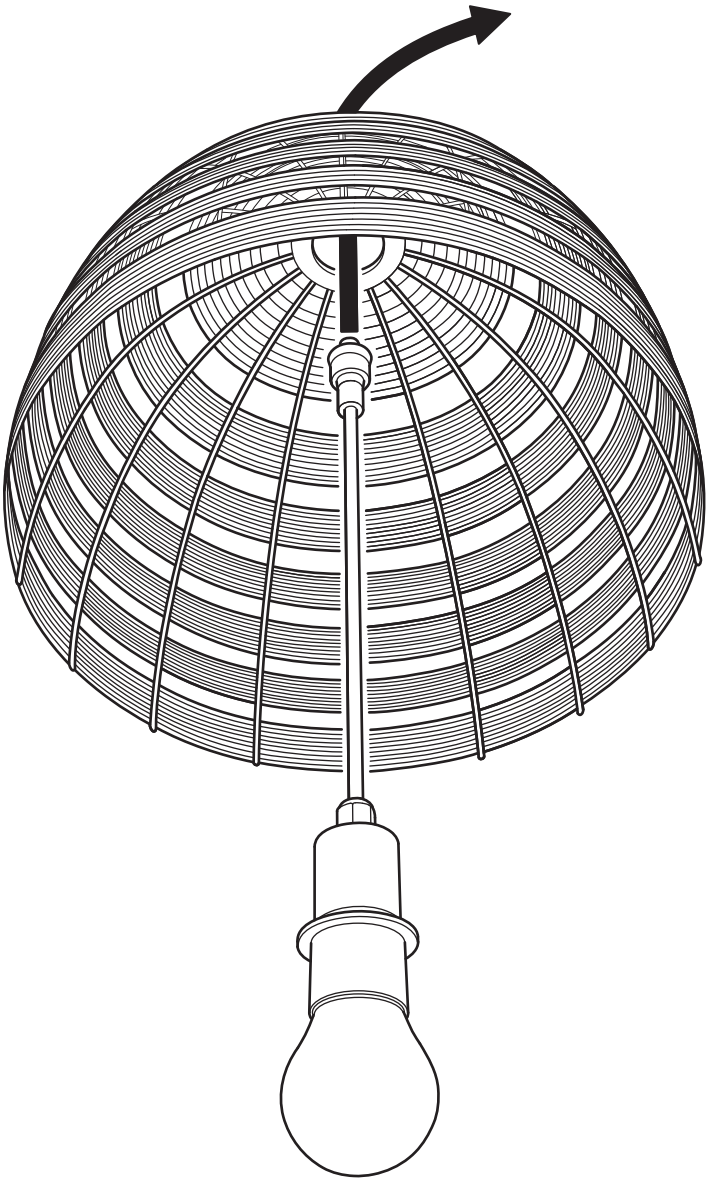

2

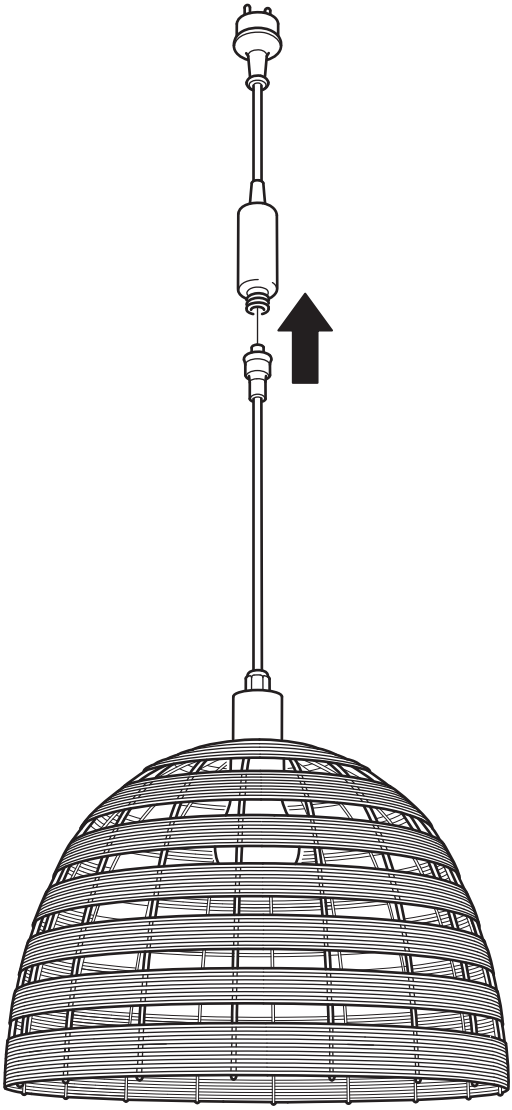

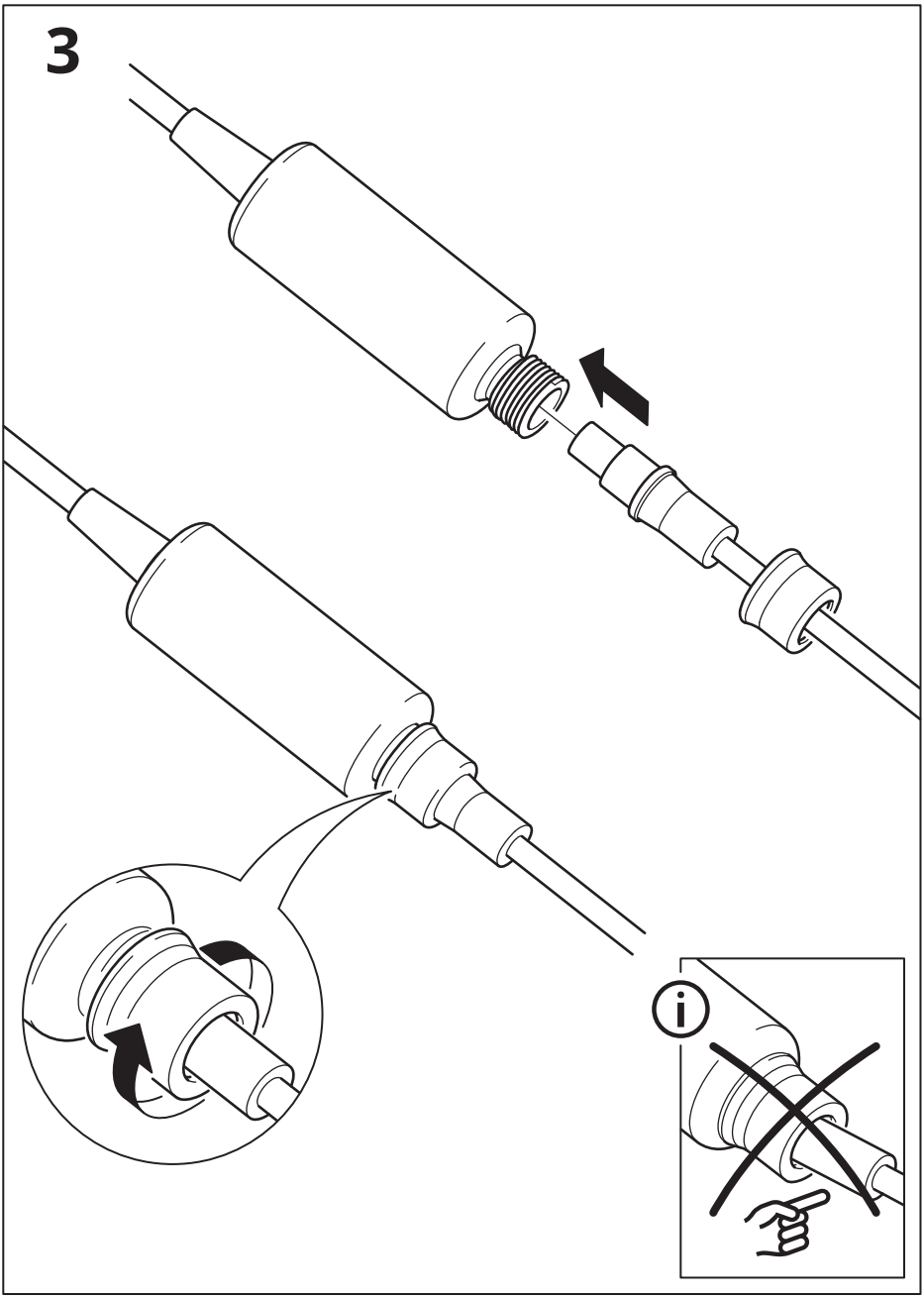
3

4

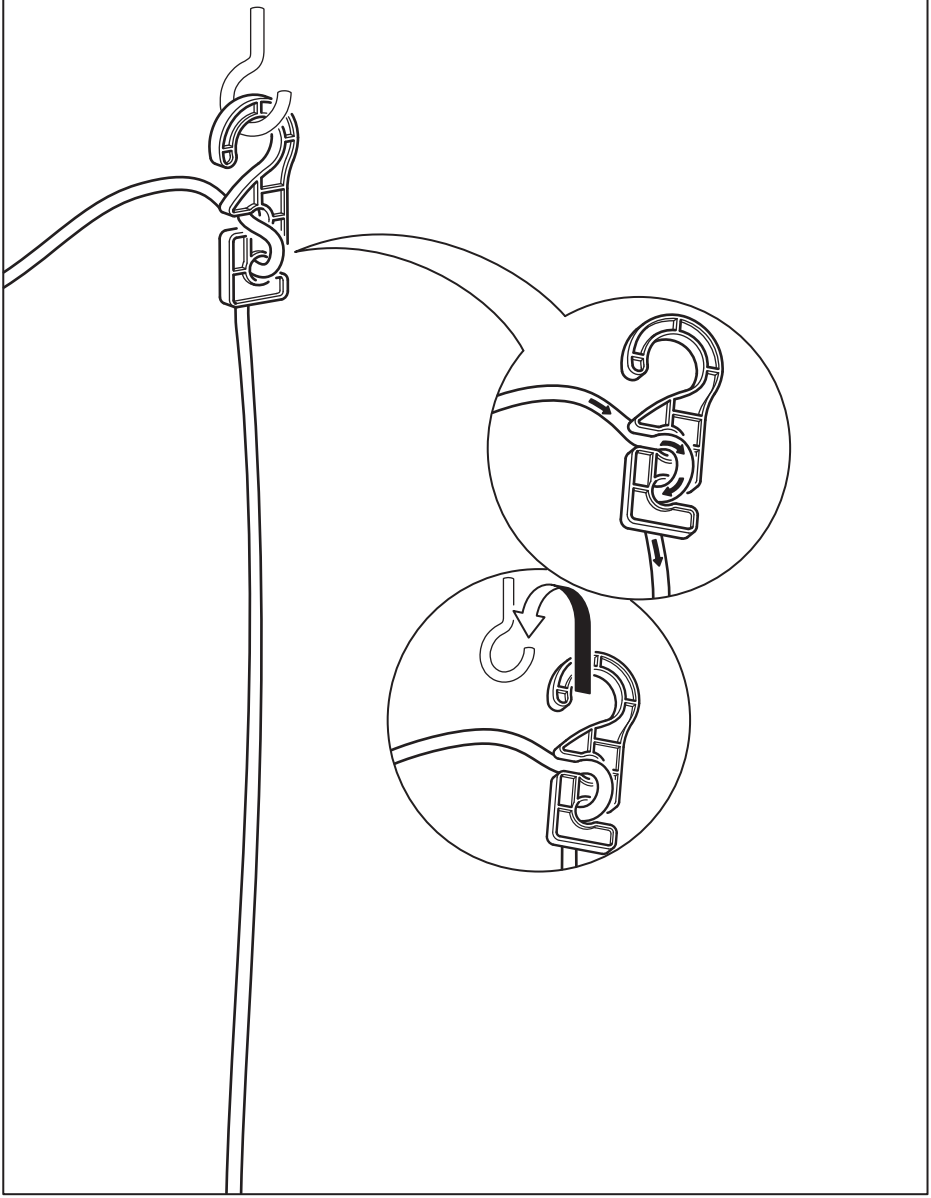

© Inter IKEA Systems B.V. 2026
2026-03-20 AA-2708595-1