SOLVINDEN

J2610

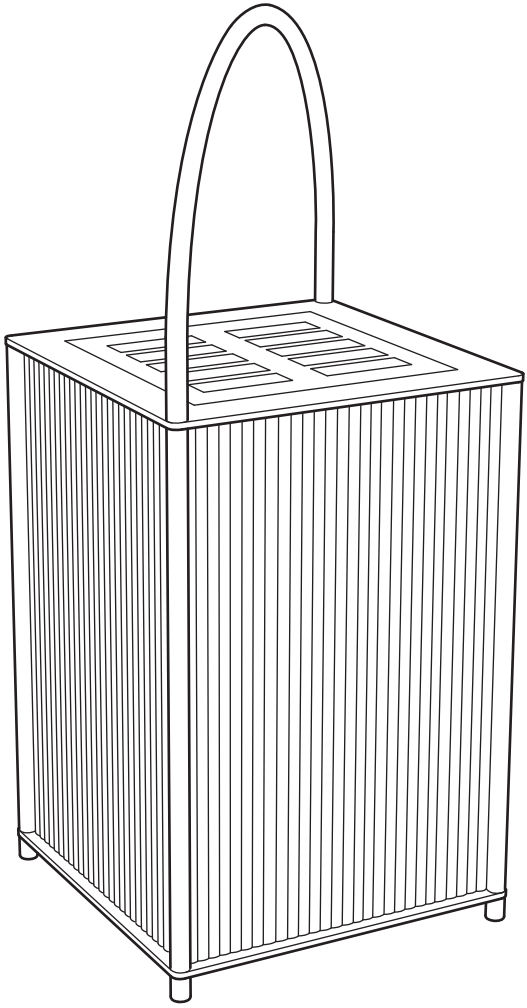

Design and Quality
IKEA of Sweden



English

FOR INDOOR & OUTDOOR USE!

ALWAYS REMOVE THE BATTERIES BEFORE STORING.

The light source of this luminaire is not replaceable; when the light source reaches its end of life the whole luminaire shall be replaced.

The control gear of this luminaire is not replaceable; when the control gear reaches its end of life the whole luminaire shall be replaced.

Fire or explosion can result from the use of the incorrect battery.

Keep batteries out of reach of children.

Only use batteries that are intended for the product.

Deutsch

FÜR DRINNEN UND DRAUSSEN GEEIGNET.

VOR DEM WEGLEGEN IMMER DIE AKKUS/ BATTERIEN ENTNEHMEN.

Das Leuchtmittel dieser Leuchte ist nicht auswechselbar. Wenn das Leuchtmittel verbraucht ist, muss das komplette Produkt entsorgt werden.

Die Antriebsvorrichtung dieser Leuchte ist nicht austauschbar. Wenn diese Vorrichtung das Ende ihrer Nutzungsdauer erreicht hat, muss die gesamte Leuchte ausgetauscht werden.

Die Verwendung einer nicht korrekten Batterie kann zu einem Brand oder einer Explosion führen.

Batterien/Akkus außer Reichweite von Kindern halten.

Nur Batterien/Akkus verwenden, die für das jeweilige Produkt geeignet sind.

Français

Pour une UTILISATION INTERIEURE ET EXTERIEURE!

TOUJOURS RETIRER LES PILES AVANT RANGEMENT.

La source lumineuse de ce luminaire n'est pas remplaçable ; lorsque la source lumineuse atteint sa fin de vie, le luminaire entier doit être remplacé.

Le dispositif de contrôle de ce luminaire n'est pas remplaçable. Lorsqu'il atteint sa fin de vie, le luminaire entier doit être remplacé.

L'utilisation d'une batterie inadéquate peut provoquer un incendie ou une explosion.

Maintenir les piles hors de portée des enfants.

N'utiliser que des piles compatibles avec le produit.

Nederlands

VOOR BINNEN EN BUITEN!

VERWIJDER DE BATTERIJEN ALTIJD BIJ HET OPBERGEN.

De lichtbron in deze armatuur kan niet worden vervangen, dus wanneer de lichtbron verbruikt is, moet de hele armatuur worden vervangen.

De bedieningsapparatuur van deze armatuur kan niet worden vervangen, dus wanneer de bedieningsapparatuur verbruikt is, moet de hele armatuur worden vervangen.

Bij gebruik van de verkeerde batterij kan er brand of een explosie ontstaan.

Houd batterijen buiten bereik van kinderen.

Gebruik alleen batterijen die bedoeld zijn voor het product.

Dansk

TIL INDENDØRS OG UDENDØRS BRUG!

BATTERIERNE SKAL ALTID TAGES UD, FØR PRODUKTET SÆTTES VÆK TIL OPBEVARING.

Pæren i denne lampe kan ikke udskiftes. Når pæren ikke længere fungerer, skal hele lampen udskiftes.

Styreenheden i denne lampe kan ikke udskiftes. Når styreenheden når afslutningen af sin livscyklus, skal hele lampen udskiftes.

Brug af forkert batteri kan medføre brand eller eksplosion.



Batterier skal holdes uden før børns rækkevidde.

Brug kun batterier, der er beregnet til produktet.

Íslenska

FYRIR NOTKUN INNANDYRA OG UTANDYRA!

FJARLÆGIÐ ÁVALT RAFHLÖÐUR ÁÐUR EN VARAN ER SETT Í GEYMSLU.

Ekki er hægt að skipta út ljósabúnaðinum og því þarf að skipta út vörunni þegar hún hættir að lýsa.

Ekki er hægt að skipta út stjórnbúnaðinum og því þarf að skipta út vörunni þegar hún hættir að lýsa.

Ef notuð er röng rafhlaða getur það valdið eldsvoða eða sprengingu.

Geymdu rafhlöður þar sem börn ná ekki til.

Notaðu aðeins rafhlöður sem eru ætlaðar vörunni.

Norsk

FOR INNENDØRS OG UTENDØRS BRUK!

TA ALLTID UT BATTERIENE VED OPPBEVARING.

Lyskilden i denne armaturen er ikke utskiftbar. Når lyskilden når slutten av levetiden må hele armaturen skiftes ut.

Styreenheten i denne lampa kan ikke byttes. Når styreenheten når slutten av levetiden, må hele belysningen skiftes ut.

Bruk av feil batteri kan forårsake brann eller eksplosjon.

Oppbevar batterier utilgjengelig for barn.

Bruk bare batterier som er beregnet for dette produktet.

Suomi

SISÄ- JA ULKOKÄYTTÖÖN!

PARISTOT/AKUT IRROTETTAVA, KUN TUOTETTA EI OLE TARKOITUS KÄYTTÄÄ VÄHÄÄN AIKAAN.

Tässä valaisimessa oleva valonlähde ei ole vaihdettavissa. Kun valonlähde tulee käyttöikänsä päähän, koko valaisin on vaihdettava uuteen.

Tässä valaisimessa oleva ohjauslaite ei ole vaihdettavissa. Kun ohjauslaite tulee käyttöikänsä päähän, koko valaisin on vaihdettava uuteen.

Vääränlaisen pariston käytöstä voi seurata tulipalo tai räjähdys.

Pidä paristot poissa lasten ulottuvilta.

Käytä vain tähän tuotteeseen tarkoitettuja paristoja/akkuja.

Svenska

FÖR INOMHUS- OCH UTOMHUSBRUK!

TA ALLTID UR BATTERIERNA VID FÖRVARING.

Den här armaturens ljuskälla går inte att ersätta, så när ljuskällan är förbrukad ska hela armaturen ersättas.

Drivdonet i denna armatur är inte utbytbart; när drivdonet har nått sin livslängd ska hela armaturen bytas ut.

Användning av fel batteri kan orsaka brand eller explosion.

Håll batterierna borta från barn.

Använd endast batterier som är avsedda för produkten.

Česky

PRO POKOJOVÉ I VENKOVNÍ POUŽITÍ!

PŘED ULOŽENÍM VŽDY VYJMĚTE BATERIE.

Žárovku u tohoto osvětlení nelze vyměnit; jakmile dojde žárovka na konec své životnosti, je potřeba vyměnit celé osvětlení.

Ovládací zařízení tohoto osvětlení nelze vyměnit; když ovládací zařízení dosáhne konce své životnosti, je nutné vyměnit celé osvětlení.

Použití nesprávné baterie může způsobit požár nebo výbuch.

Baterie uchovávejte mimo dosah dětí.

Používejte pouze baterie, které jsou určené pro tento výrobek.



Español
¡PARA USO EN INTERIORES Y EXTERIORES!

QUITA SIEMPRE LA BATERÍA ANTES DE GUARDARLO.

La fuente de luz de esta luminaria no es reemplazable. Cuando finalice la vida útil de la fuente de luz, se deberá reemplazar la luminaria por completo.

El dispositivo de control de esta luminaria no es reemplazable. Cuando finalice la vida útil del dispositivo de control, se deberá reemplazar la luminaria por completo.

El uso incorrecto de la batería puede causar un incendio o explosión.

Mantén las pilas fuera del alcance de los niños.

Usa exclusivamente el tipo de pila indicado para este producto.

Italiano
PER INTERNI ED ESTERNI.

TOGLI SEMPRE LE BATTERIE PRIMA DI METTERE VIA IL PRODOTTO.

La fonte luminosa di questa illuminazione non può essere sostituita. Quando la fonte luminosa raggiunge il termine del suo ciclo di vita, l'intera illuminazione dev'essere sostituita.

Il dispositivo di controllo di questa illuminazione non può essere sostituito. Al termine del suo ciclo di vita, occorre sostituire l'intera illuminazione.

L'uso di una batteria non corretta può causare incendio o esplosione.

Tieni le batterie fuori dalla portata dei bambini.

Usa esclusivamente il tipo di batteria specificato per questo prodotto.

Magyar
KÜL-, & BELTÉRI HASZNÁLATRA!

TÁROLÁS ELŐTT MINDIG TÁVOLÍTSD EL AZ ELEMEKET.

A lámpatestben található fényforrás nem cserélhető; amikor a fényforrás eléri élettartamának végét, az egész lámpatestet ki kell cserélni.

A világítási termék vezérlője nem cserélhető; ha a vezérlő elhasználódik, a teljes lámpatestet le kell cserélni.

A nem megfelelő akkumulátor vagy elem használata tüzet vagy robbanást is okozhat.

Az elemek gyermekektől távol tartandók.

Kizárólag olyan elemeket használj, amelyek a termékhez megfelelő típusúak.

Polski
Do użytku wewnątrz i na zewnątrz pomieszczeń!

PRZED ODSTAWIENIEM NA PRZECHOWANIE ZAWSZE WYJMUJ BATERIE.

Źródło światła tej lampy nie jest wymienialne; w przypadku wyczerpania się źródła światła, wymianie podlega cała lampa.

Urządzenie sterujące w tej oprawie nie jest wymienne; po jego zużyciu należy wymienić całą oprawę oświetleniową.

Zastosowanie niewłaściwej baterii może doprowadzić do pożaru lub wybuchu.

Przechowuj baterie/akumulatorki poza zasięgiem dzieci.

Używaj wyłącznie baterii przeznaczonych do tego produktu.

Eesti
SISE-JA VÄLITINGIMUSTEKS KASUTAMISEKS!

ENNE HOIUSTAMIST EEMALDAGE PATAREID.

Selle valgusti valgusallikas ei ole asendatav; kui valgusallikas töö lõpetab, tuleb valgusti välja vahetada.

Selle valgusti juhtseade pole vahetatav. Juhtseadme eluea lõppedes tuleb terve valgusti välja vahetada.

Vale patarei või aku kasutamine võib põhjustada tulekahju või plahvatuse.

Hoia akupatareisid lastele kättesaamatus kohas.

Kasuta vaid selle toote jaoks mõeldud patareisid.



Latviešu
PAREDZĒTS LIETOŠANAI TELPĀS UN ĀRPUS TĀM!

PIRMS UZGLABĀŠANAS VIENMĒR IZŅEMIET BATERIJAS.

Šīs lampas gaismas avots nav nomaināms - kad gaismas avots izdeg, jānomaina visa lampa.

Šīs lampas vadības ierīce nav nomaināma – kad tā vairs nestrādā, jānomaina visa lampa.

Nepareizas baterijas lietošana var izraisīt aizdegšanos vai eksploziju.

Glabāt baterijas bērniem neaizsniedzamā vietā.

Izmantot tikai konkrētajai precei paredzētas baterijas.

Lietuvių
SKIRTA NAUDOTI VIDUJE IR LAUKE!

VISADA IŠIMKITE BATERIJAS, JEI KETINATE NENAUDOTI GAMINIO ILGESNĮ LAIKĄ.

Šviestuve įrengto šviesos šaltinio negalima pakeisti, todėl pasibaigus jo naudojimo laikui – pakeiskite šviestuvą nauju.

Šviestuvo valdymo įtaisas nekeičiamas. Vadinasi, valdymo įtaisui nustojus veikti reikės keisti visą šviestuvą.

Dėl netinkamos baterijos naudojimo gali kilti gaisras ar sprogimas.

Laikykite baterijas vaikams nepasiekiamoje vietoje.

Naudokite tik gaminiui tinkančias baterijas.

Português
PARA USAR NO INTERIOR E NO EXTERIOR!

RETIRE SEMPRE AS PILHAS ANTES DE GUARDAR.

A fonte de iluminação desta luminária não é substituível: quando a sua vida útil termina, todo o produto deve ser substituído.

O dispositivo de controlo desta luminária não é substituível: quando a sua vida útil termina, todo o produto deve ser substituído.

A utilização de um tipo incorreto de pilha pode resultar em incêndio ou explosão.

Mantenha as pilhas fora do alcance das crianças.

Use apenas pilhas adequadas para o produto.

Româna
PENTRU UZ ÎN INTERIOR ŞI ÎN EXTERIOR!

SCOATE ÎNTOTDEAUNA BATERIILE ÎNAINTE DE A DEPOZITA.

Becul nu poate fi înlocuit; atunci când este nevoie, înlocuieşte corpul de iluminat.

Dispozitivul de comandă al acestui corp de iluminat nu poate fi înlocuit; atunci când ajunge la sfârşitul duratei de viaţă, întregul corp de iluminat trebuie înlocuit.

Utilizarea unei baterii necorespunzătoare poate provoca incendii sau explozii.

Nu lăsa bateriile la îndemâna copiilor.

Foloseşte numai baterii corespunzătoare pentru acest produs.

Slovensky
PRE VNÚTORNÉ AJ VONKAJŠIE POUŽITIE!

PRED SKLADOVANÍM VŽDY NAJPRV VYBERTE BATÉRIE.

Žiarovka v tomto osvetlení nieje nahraditeľná. Keď prestane svietiť svetlo, celá žiarovka musí byť vymenená.

Ovládacie zariadenie tohto svietidla nie je vymeniteľné; keď ovládacie zariadenie dosiahne koniec svojej životnosti, je potrebné vymeniť celé svietidlo.

Použitie nesprávnej batérie môže spôsobiť požiar alebo výbuch.

Udržujte batérie mimo dosahu detí.

Používajte iba batérie určené do tohto výrobku.

Български
ЗА УПОТРЕБА НА ОТКРИТО И ЗАКРИТО!



ВИНАГИ ОТСТРАНЯВАЙТЕ БАТЕРИИТЕ, ПРЕДИ ДА ПРИБЕРЕТЕ.

Светлинният източник в това осветително тяло не може да се подменя - в края на периода на експлоатация цялата лампа трябва да бъде сменена.

Контролният механизъм на това осветително тяло не може да се заменя; когато контролният механизъм се изхаби, осветителното тяло трябва да се замени.

Използването на неправилната батерия може да доведе до пожар или експлозия.

Дръжте батериите далеч от деца.

Използвайте само предназначени за продукта батерии.

Hrvatski

ZA UPOTREBU U ZATVORENOM PROSTORU I NA OTVORENOM!

UVIJEK UKLONITI BATERIJU PRIJE ODLAGANJA PROIZVODA.

Izvor svjetla u ovom rasvjetnom tijelu ne može se zamijeniti; po prestanku rada izvora svjetla, zamijeniti cijelo rasvjetno tijelo.

Uređaj za upravljanje u ovom rasvjetnom tijelu ne može se zamijeniti; po prestanku rada uređaja za upravljanje potrebno je zamijeniti cijelo rasvjetno tijelo.

Uslijed upotrebe neodgovarajuće baterije može doći do požara ili eksplozije.

Drži baterije izvan dohvata djece.

Koristiti samo baterije koje su namijenjene za proizvod.

Ελληνικά

ΓΙΑ ΧΡΗΣΗ ΣΕ ΕΣΩΤΕΡΙΚΟΥΣ & ΕΞΩΤΕΡΙΚΟΥΣ ΧΩΡΟΥΣ!

ΠΑΝΤΑ ΝΑ ΑΦΑΙΡΕΙΤΕ ΤΙΣ ΜΠΑΤΑΡΙΕΣ ΠΡΙΝ ΤΗΝ ΑΠΟΘΗΚΕΥΣΗ.

Η πηγή φωτός που περιέχεται σε αυτό το φωτιστικό δεν μπορεί να αντικατασταθεί: όταν η πηγή φωτός φτάσει στο τέλος της ζωής της θα πρέπει να αντικατασταθεί ολόκληρο το φωτιστικό.

Ο μηχανισμός ελέγχου αυτού του φωτιστικού δεν μπορεί να αντικατασταθεί. Όταν ο μηχανισμός ελέγχου φτάσει στο τέλος της ζωής του, θα πρέπει να αντικατασταθεί ολόκληρο το φωτιστικό.

Από τη χρήση λανθασμένης μπαταρίας μπορεί να προκληθεί πυρκαγιά ή έκρηξη.

Κρατήστε τις μπαταρίες μακριά από τα παιδιά.

Χρησιμοποιείτε μόνο μπαταρίες που προορίζονται για το προϊόν.

Українська

ДЛЯ ВИКОРИСТАННЯ В ПРИМІЩЕННІ ТА НА ВУЛИЦІ!

ПЕРЕД ТИМ ЯК ПРИБРАТИ НА ЗБЕРІГАННЯ, НЕОБХІДНО ВИТЯГТИ БАТАРЕЙКИ.

Джерело світла цього світильника не підлягає заміні. Після закінчення терміну роботи джерела світла світильник необхідно замінити.

Блок керування в цьому товарі не замінюється. Після закінчення терміну роботи блоку керування світильник необхідно замінити.

Використання батарейок іншого типу може призвести до пожежі або вибуху.

Зберігайте батарейки в недоступному для дітей місці.

Використовуйте лише ті батарейки, що підходять для виробу.

Srpski

ZA UPOTREBU U ZATVORENOM I NA OTVORENOM!

UVEK IZVADI BATERIJE PRE ODLAGANJA.

Svetlosni izvor ove svetiljke nije zamenljiv; kada svetlosni izvor prestane da radi, mora se zameniti cela svetiljka.

Kontrolna oprema ove svetiljke nije zamenjiva; kada dođe do kraja radnog veka kontrolne opreme, cela svetiljka se mora zameniti.



Neispravna upotreba baterija može dovesti do požara ili eksplozije.

Baterije čuvaj dalje od dece.

Upotrebljavaj samo baterije koje su namenjene za proizvod.

Slovenščina

ZA UPORABO V ZAPRTIH PROSTORIH IN NA PROSTEM!

VEDNO ODSTRANI BATERIJE PRED SHRANJEVANJEM.

Svetlobnega vira v tem izdelku ni mogoče zamenjati; ko življenjska doba svetlobnega vira poteče, je treba zamenjati celotno svetilko.

Krmilne opreme v tem svetilu ni mogoče zamenjati; ko življenjska doba krmilne opreme poteče, je treba zamenjati celotno svetilo.

Neustrezna uporaba baterije lahko povzroči požar ali eksplozijo.

Baterije hrani izven dosega otrok.

Uporabljaj le baterije, ki so namenjene za uporabo z izdelkom.

Türkçe

İÇ VE DIŞ MEKAN KULLANIMI İÇİNDİR!

SAKLAMADAN ÖNCE HER ZAMAN PİLLERİ ÇIKARINIZ.

Bu lambanın ampulü değiştirilemez; ampulün kullanım ömrü bittiğinde, lambanın tümü değiştirilmelidir.

Bu armatürün kontrol donanımı değiştirilemez; kontrol donanımı ömrünün sonuna geldiğinde, armatürün tamamı değiştirilmelidir.

Yanlış pil kullanımı yangın veya patlamaya neden olabilir.

Pilleri çocukların ulaşamayacağı şekilde muhafaza ediniz.

Yalnızca ürün için uygun pilleri kullanın.

中文

用于室内和户外！

存放前，必须取出电池。

该照明装置内的光源不可替换，若光源无法继续使用，必须更换整个照明装置。

该灯具的控制装置不可更换；若控制装置无法继续使用，需更换整个灯具。

如果电池型号有误，可能会导致火灾或爆炸。

请将电池放在儿童接触不到的地方。

仅使用产品规定的配套电池。

繁中

適合室內外使用！

存放前務必拆下電池。

本燈具的光源不可更換；當光源達到壽命盡頭時，需更換整個燈具

此燈具的控制裝置不可替換，當使用壽命結束時，需更換整組燈具。

使用不正確的電池可能導致火災或爆炸。

請將電池放在兒童無法觸及之處。

只能使用產品規定的電池。

한국어

실내외 겸용!

보관하기 전에는 항상 전지를 분리하세요.

본 제품의 전등은 교체할 수 없습니다. 전구의 수명이 다한 경우에는 제품을 교체해야 합니다.

이 조명기구의 제어 장치는 교체할 수 없습니다. 제어 장치의 수명이 다한 경우에는 전체 조명기구를 교체해야 합니다.

잘못된 배터리 사용으로 인해 화재나 폭발이 발생할 수 있습니다.

배터리는 어린이의 손이 닿지 않는 곳에 보관하세요.

제품에 맞는 배터리만 사용해야 합니다.

日本語
室内・屋外用。

保管するときは必ず電池を取り出してください。

本製品の光源は交換できません。光源が寿命を迎えたら、本体ごと交換してください。

この照明器具のコントロールギア（制御装置）は交換できません。コントロールギア（制御装置）が寿命を迎えたら、本体ごと交換してください。

指定以外の電池を使用すると、火災や爆発のおそれがあります。

電池はお子さまの手の届かない場所に保管してください。

必ず製品に適した電池をお使いください。

Bahasa Indonesia
UNTUK PENGGUNAAN DI DALAM DAN LUAR BANGUNAN!

SELALU LEPAS BATERAI SEBELUM DISIMPAN.

Bohlam di dalam lampu ini tidak dapat diganti; ketika bohlam sudah mati, lampu harus diganti.

Perangkat kontrol lampu ini tidak dapat diganti; ketika perangkat pengendali mencapai akhir masa pakainya, seluruh lampu harus diganti.

Kebakaran atau ledakan dapat terjadi akibat penggunaan baterai yang salah.

Jauhkan baterai dari jangkauan anak-anak.

Hanya gunakan baterai yang ditujukan untuk produk.

Bahasa Malaysia
UNTUK KEGUNAAN DI DALAM & DI LUAR BANGUNAN.

SELALU TANGGALKAN BATERI SEBELUM DISIMPAN

Sumber cahaya sistem lampu tidak boleh diganti; apabila hayat sumber cahaya berakhir, seluruh sistem lampu akan diganti.

Gear kawalan sistem lampu ini tidak boleh diganti; apabila gear kawalan mencapai akhir hayatnya, seluruh sistem lampu hendaklah diganti.

Kebakaran atau letupan boleh berpunca daripada penggunaan bateri yang salah.

Jauhkan bateri daripada capaian kanak-kanak.

Hanya gunakan bateri yang dikhususkan untuk produk.

عربي
للإستعمال الداخلي و الخارجي!

قم بإزالة البطاريات دائما قبل التخزين.

مصدر الضوء لهذا المصباح غير قابل للاستبدال؛ عندما يصل مصدر الضوء إلى نهاية عمره الافتراضي يجب تغيير المصباح بالكامل.

أداة التحكم لهذا المصباح غير قابلة للاستبدال؛ وعندما تصل أداة التحكم إلى نهاية عمرها الافتراضي يجب تغيير المصباح بالكامل.

قد يؤدي استخدام البطارية غير الصحيحة إلى نشوب حريق أو انفجار.

يجب إبقاء البطاريات بعيداً عن متناول الأطفال.

يجب استخدام البطاريات المخصصة للمنتج فقط.

ไทย
ใช้ได้ทั้งในและนอกอาคาร

ถอดแบตเตอรีออกก่อนนำไปเก็บทุกครั้ง

หลอดไฟเป็นแบบเปลี่ยนไม่ได้ เมื่อหลอดไฟหมดอายุการใช้งาน จำเป็นต้องเปลี่ยนโคมไฟใหม่

อุปกรณ์ควบคุมไฟเป็นแบบเปลี่ยนไม่ได้ เมื่ออุปกรณ์หมดอายุการใช้งาน จำเป็นต้องเปลี่ยนไฟ

หากใช้แบตเตอรีไม่ถูกต้องอาจก่อให้เกิดไฟไหม้หรือระเบิดได้

เก็บแบตเตอรีให้พ้นมือเด็ก

ใช้เฉพาะแบตเตอรีที่กำหนดกับสินค้าเท่านั้น

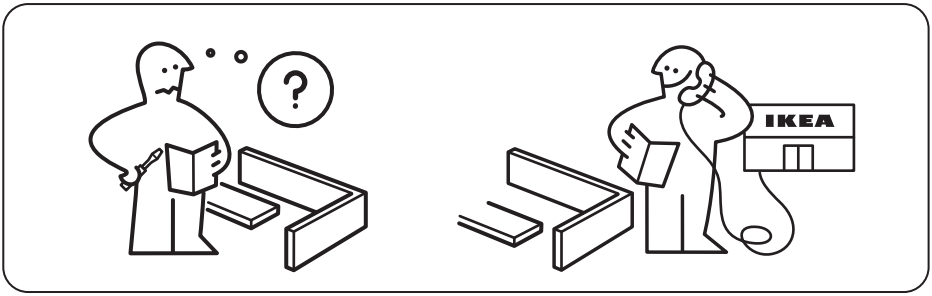
?
IKEA

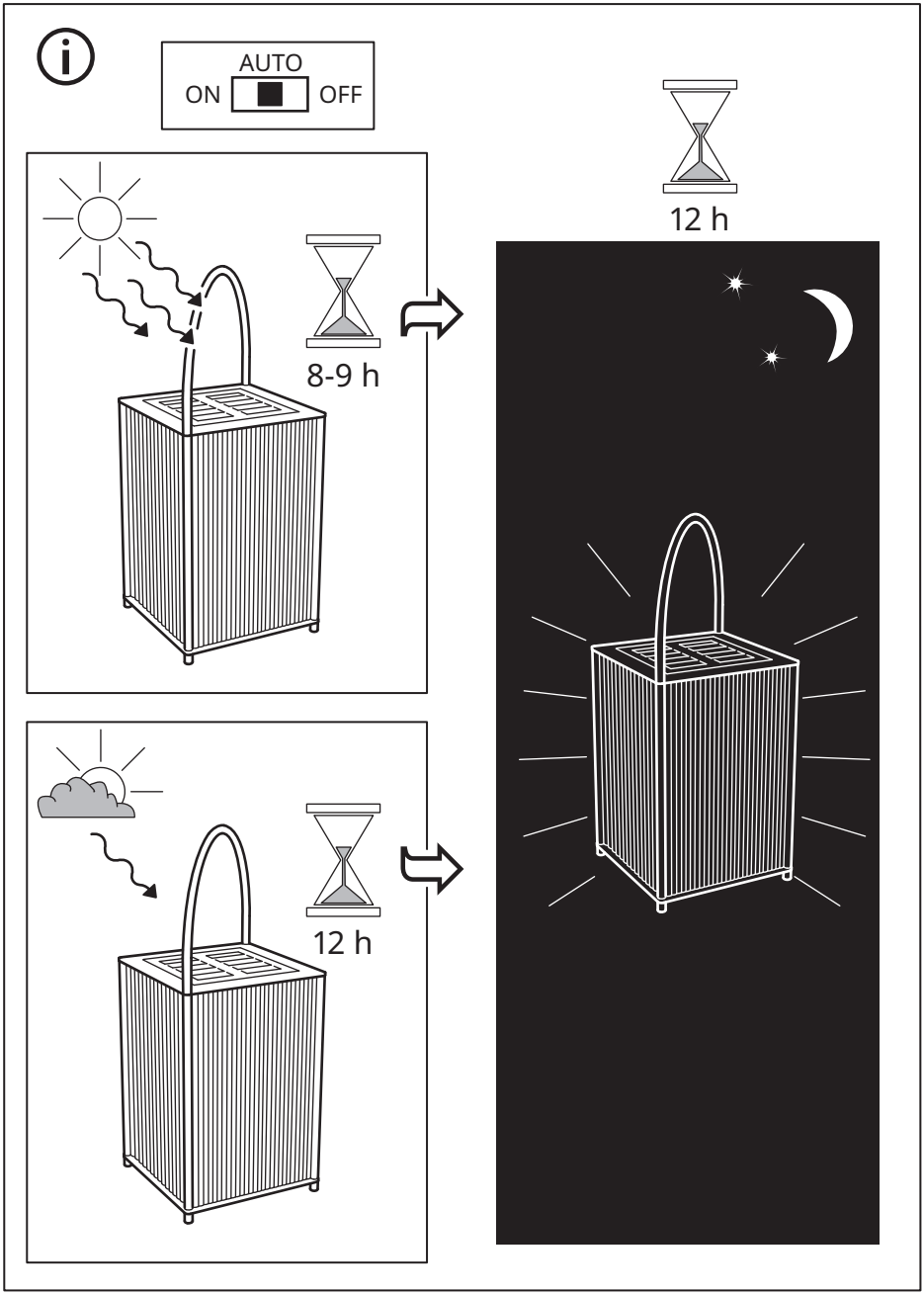
AUTO
ON
OFF
8-9 h
12 h
12 h

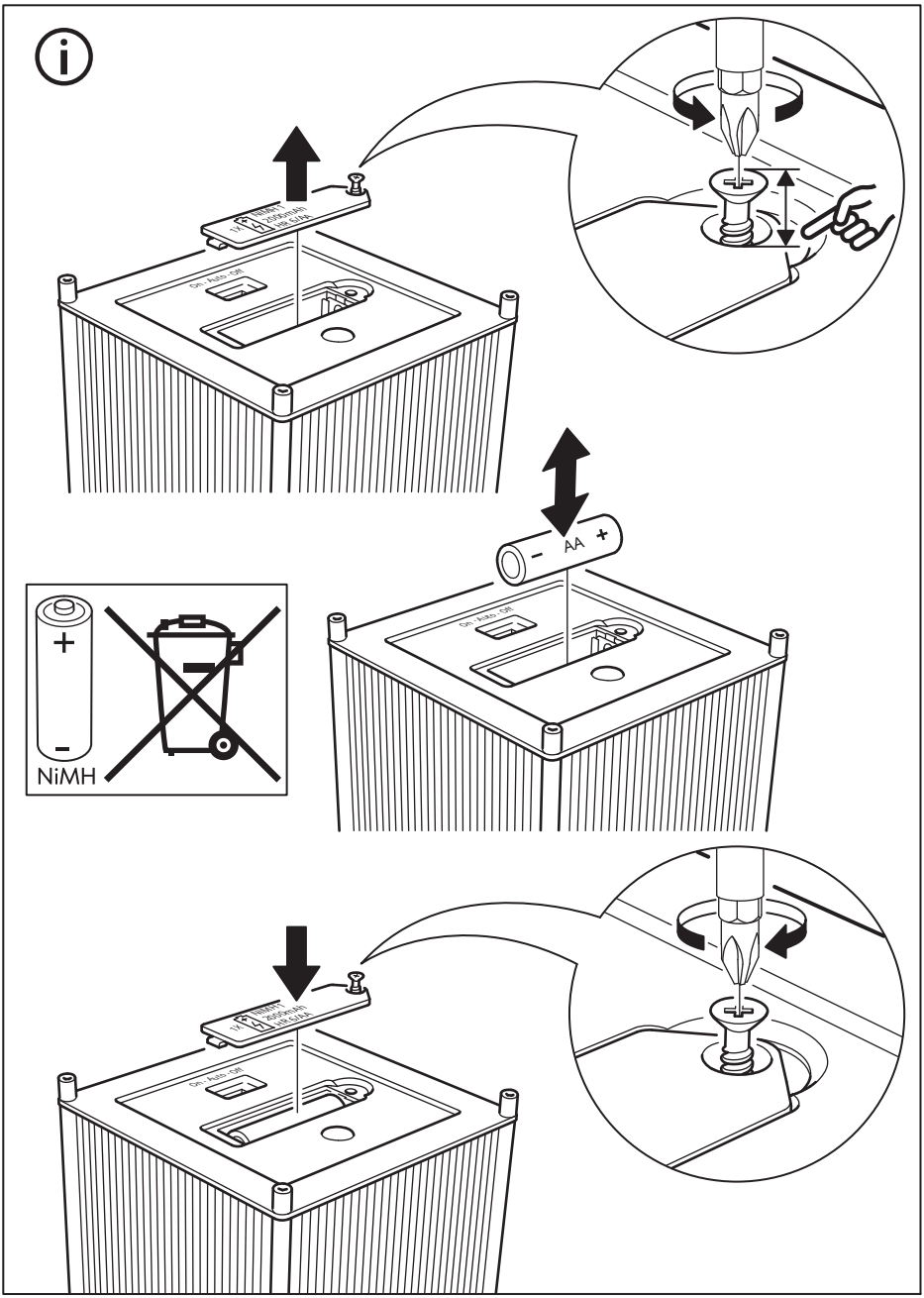
AA
NiMH



English

After approximately 2 years, the rechargeable battery needs to be replaced when the lamp doesn't light up. Replace only with Ni-MH rechargeable 1.2V, 2000mAh, AA type batteries. The light source of this luminaire is not replaceable; when the light source reaches its end of life the whole luminaire shall be replaced.
SAVE THESE INSTRUCTIONS FOR FUTURE USE.

Deutsch

Wenn die Leuchte nicht mehr brennt, muss der Akku nach ca. 2 Jahren ausgewechselt werden. Den alten Akku nur mit einem neuen vom Typ Ni-MH 1,2V, 2000mAh, AA ersetzen.
Das Leuchtmittel dieser Leuchte ist nicht auswechselbar. Wenn das Leuchtmittel verbraucht ist, muss das komplette Produkt entsorgt werden.
DIESE ANLEITUNG FÜR KÜNFTIGEN GEBRAUCH AUFHEBEN.

Français

Remplacer la pile rechargeable au bout de 2 ans environ, lorsque la lampe n'éclaire plus. Remplacer uniquement par une pile rechargeable Ni-MH, 1,2V, 2000mAh, AA.
La source lumineuse de ce luminaire n'est pas remplaçable ; lorsque la source lumineuse atteint sa fin de vie, le luminaire entier doit être remplacé.
CONSERVER CES INSTRUCTIONS POUR UNE UTILISATION ULTÉRIEURE.

Nederlands

Na ca. 2 jaar moet de oplaadbare batterij worden vervangen als de lamp niet meer aangaat. Vervang de batterij door een oplaadbare batterij van het type Ni-MH 1,2V, 2000mAh, AA. De lichtbron van deze armatuur kan niet worden vervangen, dus als de lichtbron is verbruikt, moet de hele armatuur worden vervangen. BEWAAR DEZE INSTRUCTIES VOOR TOEKOMSTIG GEBRUIK.

Dansk

Efter ca. 2 år skal det genopladelige batteri udskiftes, hvis lampen ikke lyser. Udskift kun med et Ni-MH genopladeligt 1,2V, 2000 mAh, AA-batteri. Pæren i denne lampe kan ikke udskiftes. Når lampen når afslutningen af sin livscyklus, skal hele lampen udskiftes.
GEM DISSE ANVISNINGER TIL FREMTIDIG BRUG.

Íslenska

Það þarf að skipta út hleðslurafhlöðunni eftir um það bil 2 ár, þegar hættir að kvikna á lampanum. Skiptu aðeins fyrir Ni-MH, 1,2V, 2000mAh, AA hleðslurafhlöðum. Ekki er hægt að skipta út ljósabúnaðinum og því þarf að skipta út vörunni þegar hún hættir að lýsa.
GEYMDU LEIÐBEININGARNAR FYRIR FREKARI NOTKUN.

Norsk

Etter ca. 2 år må det oppladbare batteriet byttes ut, når lampa ikke lenger lyser. Batteriet skal kun skiftes med et oppladbart batteri av typen Ni-MH 1,2 V, 2000 mAh, AA.
Lyspæra i denne lampa kan ikke skiftes ut, så når den når slutten på levetiden, må hele lampa kastes.
SPAR PÅ DISSE INSTRUKSJONENE FOR BRUK SENERE.

Suomi

Noin 2 vuoden käytön jälkeen akut on vaihdettava, jos lamppu ei syty. Vaihtoakkujen on oltava ladattavia 1,2 V:n Ni-MH-akkuja (2000 mAh, AA). Tässä valaisimessa oleva valonlähde ei ole vaihdettavissa. Kun valonlähde tulee käyttöikänsä päähän, koko valaisin on vaihdettava uuteen.
SÄILYTÄ NÄMÄ OHJEET VASTAISUUDEN VARALLE.

Svenska

Efter ungefär 2 år behöver det laddningsbara batteriet bytas ut när lampan inte längre tänds. Ersätt endast med laddningsbara batterier av typen Ni-MH 1,2V, 2000mAh, AA.
Den här armaturens ljuskälla går inte att ersätta, så när ljuskällan är förbrukad ska hela armaturen ersättas.
SPARA DESSA INSTRUKTIONER FÖR FRAMTIDA BRUK.

Česky

Přibližně po 2 letech, jakmile již lampa nesvítí, je potřeba dobíjecí baterie vyměnit. Nahraďte je dobíjecími bateriemi Ni-MH, 1,2 V, 2 000 mAh, typ AA.
Žárovku u tohoto osvětlení nelze vyměnit; jakmile žárovka dosáhne konce své životnosti, je potřeba vyměnit celé osvětlení.
TYTO INSTRUKCE SI USCHOVEJTE NA POZDĚJŠÍ POUŽITÍ.



Español

Después de unos 2 años aprox. se deben reemplazar las pilas recargables, cuando la lámpara no se encienda. Reemplázalas solo por pilas Ni-Mh recargables, de 1,2V, 2.000mAh, tipo AA. La fuente de luz de esta luminaria no es reemplazable. Cuando finalice la vida útil de la fuente de luz, se deberá reemplazar la luminaria por completo. GUARDA ESTAS INSTRUCCIONES PARA EL FUTURO.

Italiano

Dopo circa 2 anni, quando la lampada non si accende, è necessario cambiare le batterie ricaricabili. Sostituiscile solo con batterie ricaricabili Ni-MH 1,2V, 2000mAh, AA.
La fonte luminosa di questa illuminazione non può essere sostituita. Quando la fonte luminosa raggiunge il termine del suo ciclo di vita, l'intera illuminazione dev'essere sostituita.
CONSERVA QUESTE ISTRUZIONI PER ULTERIORI CONSULTAZIONI.

Magyar

Körülbelül 2 év elteltével ki kell cserélni az újratölthető elemeket, ha a lámpa már nem kapcsol be. Cseréld Ni-MH újratölthető, 1,2 V, 2000 mAh, AA típusú elemekre. A lámpatest fényforrása nem cserélhető; ha a fényforrás elhasználódik, a teljes lámpatestet le kell cserélni.
ŐRIZD MEG EZEKET AZ UTASÍTÁSOKAT KÉSŐBBI HASZNÁLATRA.

Polski

Po około 2 latach, jeśli lampa się nie świeci, należy wymienić akumulator. Wymień wyłącznie na baterie wielokrotnego ładownania Ni-MH 1,2V, 2000mAh typ AA. Żarówka w tej oprawie oświetleniowej nie jest wymienialna; po zużyciu żarówki należy wymienić całą oprawę oświetleniową.
ZACHOWAJ NINIEJSZĄ INSTRUKCJĘ NA PRZYSZŁOŚĆ

Eesti

Umbes 2 aasta pärast tuleb laetav aku välja vahetada juhul, kui lamp ei lähe tööle. Asendage vaid Ni-MH laetavate 1.2V, 2000mAh AA-tüüpi patareidega.
Selle valgusti valgusallikas ei ole vahetatav; kui valgusallikas lakkab töötamast, tuleb kogu valgusti välja vahetada.
HOIDKE JUHISED HILISEMA VAJADUSE TARBEKS ALLES.

Latviešu

Pēc aptuveni 2 gadiem, ja lampa vairs neder, lādējamās baterijas nepieciešamas nomainīt. Nomainiet vienīgi ar AA tipa Ni-MH lādējamām baterijām 1.2V, 2000 mAh.
Šīs lampas gaismas avots nav nomaināms, kad gaismas avots vairs nedeg, nepieciešams nomainīt visu lampu.
SAGLABĀJIET INSTRUKCIJU TURPMĀKAI UZZIŅAI.

Lietuvių

Apytiksliai po 2 metų, kai šviestuvas nustos šviesti, reikės pakeisti įkraunamąsias baterijas naujomis. Keiskite jas tik įkraunamosiomis Ni-MH 1,2 V,2000 mAh, AA tipo baterijomis. Šviesos šaltinis yra įmontuotas, todėl nekeičiamas. Pasibaigus jo veikimo laikui, reikės pakeisti šviestuvą.
IŠSAUGOKITE ŠIAS INSTRUKCIJAS ATEIČIAI.

Português

Após aproximadamente 2 anos, a pilha recarregável necessita de ser substituídas quando o candeeiro deixar de funcionar. Substitua apenas com pilhas recarregáveis Ni-MH do tipo AA 1.2V, 2000mAh.
A fonte de iluminação desta luminária não é substituível: quando a sua vida útil termina, todo o produto deve ser substituído.
GUARDE ESTAS INSTRUÇÕES PARA UTILIZAÇÃO FUTURA.

Româna

După aproximativ 2 ani, acumulatorii trebuie înlocuiţi dacă veioza nu se mai aprinde. Înlocuieşte-i cu acumulatori Ni-MH 1,2V, 2000mAH, baterii tip AA. Becul acestui corp de iluminat nu se poate înlocui; atunci când becul nu ma funcţionează, trebuie să înlocuieşti corpul de iluminat. PĂSTREAZĂ ACESTE INSTRUCŢIUNI PENTRU A LE FOLOSI ULTERIOR.



Slovensky

Po približne 2 rokoch, keď svetlo začne slabnúť, bude treba vymeniť batérie. Ako náhradné používajte len Ni-MH nabíjateľné 1,2 V, 2000 mAh batérie typu AA.
Svetelný zdroj na tomto svietidle sa nedá vymeniť. Keď mu skončí životnosť, vymeniť treba celú lampu.
TIETO POKYNY SI USCHOVAJTE PRE BUDÚCNOSŤ.

Български

След около 2 години акумулаторните батерии трябва да бъдат подменени, когато лампата не светва. Използвайте само Ni-MH акумулаторни батерии 1.2V, 2000mAh тип AA.
Светлинният източник в това осветително тяло не може да се подменя - в края на периода на експлоатация цялата лампа трябва да бъде сменена.
ЗАПАЗЕТЕ ТЕЗИ ИНСТРУКЦИИ ЗА БЪДЕЩА СПРАВКА.

Hrvatski

Nakon otprilike 2 godine, kad se lampa više ne pali, punjivu je bateriju potrebno zamijeniti. Zamijeniti Ni-MH punjivim 1,2 V, 2000 mAh, AA baterijama.
Izvor svjetla u ovom rasvjetnom tijelu ne može se zamijeniti; po prestanku rada izvora svjetla, zamijeniti cijelo rasvjetno tijelo.
SAČUVATI OVE UPUTE ZA BUDUĆE POTREBE.

Ελληνικά

Μετά από περίπου 2 χρόνια, η επαναφορτιζόμενη μπαταρία θα πρέπει να αντικατασταθεί, όταν το φωτιστικό σταματήσει να ανάβει. Αντικαταστήστε μόνο με επαναφορτιζόμενες Ni-MH μπαταρίες 1,2V, 2000mAh, τύπου AA.
Η πηγή φωτός που περιέχεται σε αυτό το φωτιστικό δεν μπορεί να αντικατασταθεί: όταν η πηγή φωτός φτάσει στο τέλος της ζωής της θα πρέπει να αντικατασταθεί ολόκληρο το φωτιστικό.
ΚΡΑΤΗΣΤΕ ΑΥΤΕΣ ΤΙΣ ΟΔΗΓΙΕΣ ΓΙΑ ΜΕΛΛΟΝΤΙΚΗ ΧΡΗΣΗ.

Українська

Приблизно через 2 роки потрібно буде замінити акумуляторні батарейки, якщо світильник не буде працювати. Використовуйте акумуляторні батарейки Ni-MH 1,2 В, 2000 мА/год, AA.
Джерело світла у світильнику не підлягає заміні. Після закінчення терміну використання, замініть світильник.
ЗБЕРЕЖІТЬ ЦЮ ІНСТРУКЦІЮ ДЛЯ ПОДАЛЬШОГО ВИКОРИСТАННЯ.

Srpski

Posle oko 2 godine, punjivu bateriju treba zameniti kad se lampa ne pali. Zameni je isključivo punjivom baterijom Ni-MH 1,2V, 2000 mAh AA.
Svetlosni izvor ove svetiljke nije zamenjiv; kada dođe do kraja svojeg trajanja, cela svetiljka mora se zameniti.
SAČUVAJ UPUTSTVA ZA BUDUĆE POTREBE.

Slovenščina

Polnilne baterije je treba zamenjati po približno 2 letih, ko se svetilka ne prižge več. Nadomesti jih s polnilnimi Ni-MH baterijami, 1,2 V, 2000 mAh, tipa AA.
Vira svetlobe v svetilki ni mogoče zamenjati. Ko ta pregori, je treba zamenjati celotno svetilko.
SHRANI TA NAVODILA ZA KASNEJŠO UPORABO.

Türkçe

Yaklaşık 2 yıl sonra, lamba artık yanmadığında şarj edilebilir pillerin değiştirilmesi gerekir. Ni-MH şarj edilebilir 1.2V, 2000mAH, AA tipi pil ile değiştiriniz. Bu aydınlatmanın ampulü değiştirilemez; ampulün kullanım ömrü sona erdiğinde aydınlatmanın tümü değiştirilmelidir.
İLERDE GEREKEBİLECEĞİ İÇİN BU TALİMATLARI SAKLAYINIZ.

中文

使用约2年后，装入充满电的电池，灯具仍然不亮时，需更换充电电池。仅能更换Ni-MH充电电池（1.2V, 2000mAh, AA）。灯具光源不可更换；使用寿命结束后，需更换整个灯具。
请保留此说明，以供日后参考。

繁中

使用約2年後，燈具安裝充好電的充電電池後，燈光仍無法亮起時，需更換充電電池。請更換3號鎳氫充電電池(1.2V, 2000mAh, AA)。不可更換此燈具的燈泡；燈泡到達使用期限而無法發亮時，請更換整個燈具。
請保留此說明書，以供參考。

한국어

충전지 수명은 약 2년입니다. 2년 정도 사용 후 불이 켜지지 않으면1.2V, 2000mAH, AA 충전지로 교체해주세요.
전구는 교체할 수 없습니다.
본 사용설명서를 보관해주세요.

日本語

電気がつかなくなった場合は、充電用電池を交換する必要があります（交換時期の目安は、使用開始後約2年です）。充電には、ニッケル水素充電池（1.2V、2000mAH、AA）をお使いください。本製品の光源は交換できません。光源が寿命を迎えたら、本体ごと交換してください。この説明書は、いつでも参照できるように大切に保管してください。

Bahasa Indonesia

Setelah sekitar 2 tahun, baterai isi ulang harus diganti saat lampu tidak menyala. Ganti dengan baterai isi ulang Ni-MH 1.2V, 2000mAh, jenis baterai AA. Bohlam ini tidak dapat dilepas; ketika bohlam mati maka semuanya harus diganti.
SIMPAN PETUNJUK INI UNTUK PENGGUNAAN BERIKUTNYA.

Bahasa Malaysia

Selepas kira-kira 2 tahun, bateri cas semula perlu diganti apabila lampu tidak menyala. Gantikan dengan hanya bateri boleh cas semula Ni-MH 1.2V, 2000mAH, jenis AA. Sumber cahaya sistem lampu ini tidak boleh diganti; apabila hayat sumber cahaya berakhir, keseluruhan sistem lampu perlu diganti.
SIMPAN ARAHAN UNTUK KEGUNAAN PADA MASA DEPAN.

عربي

بعد سنتين تقريباً، تحتاج البطارية القابلة للشحن إلى استبدال عندما لا تضيء اللمبة. استبدلي ببطاريات قابلة للشحن Ni-MH 1.2V, 2000mAH, AA.
مصدر الضوء لهذا المصباح غير قابل للاستبدال؛ عندما ينتهى العمر الافتراضي لمصدر الضوء فيجب استبدال المصباح بالكامل.
يرجى حفظ هذه التعليمات لاستخدامها في المستقبل.

ไทย

โปรดเปลี่ยนแบตเตอรีเมื่อใช้งานผ่านไปแล้วประมาณ 2 ปี และเปิดใช้งานหลอดไฟไม่ติด โดยใช้แบตเตอรี Ni-MH รุ่นที่สามารถชาร์จไฟใหม่ได้ 1.2V, 2000mAH, AA เท่านั้น
หลอดไฟของโคมไฟนี้ไม่สามารถเปลี่ยนใหม่ได้ เมื่อหลอดไฟหมดอายุการใช้งาน โปรดเปลี่ยนโคมไฟใหม่
โปรดเก็บข้อมูลนี้ไว้เพื่อประโยชน์ของท่านในภายหน้า

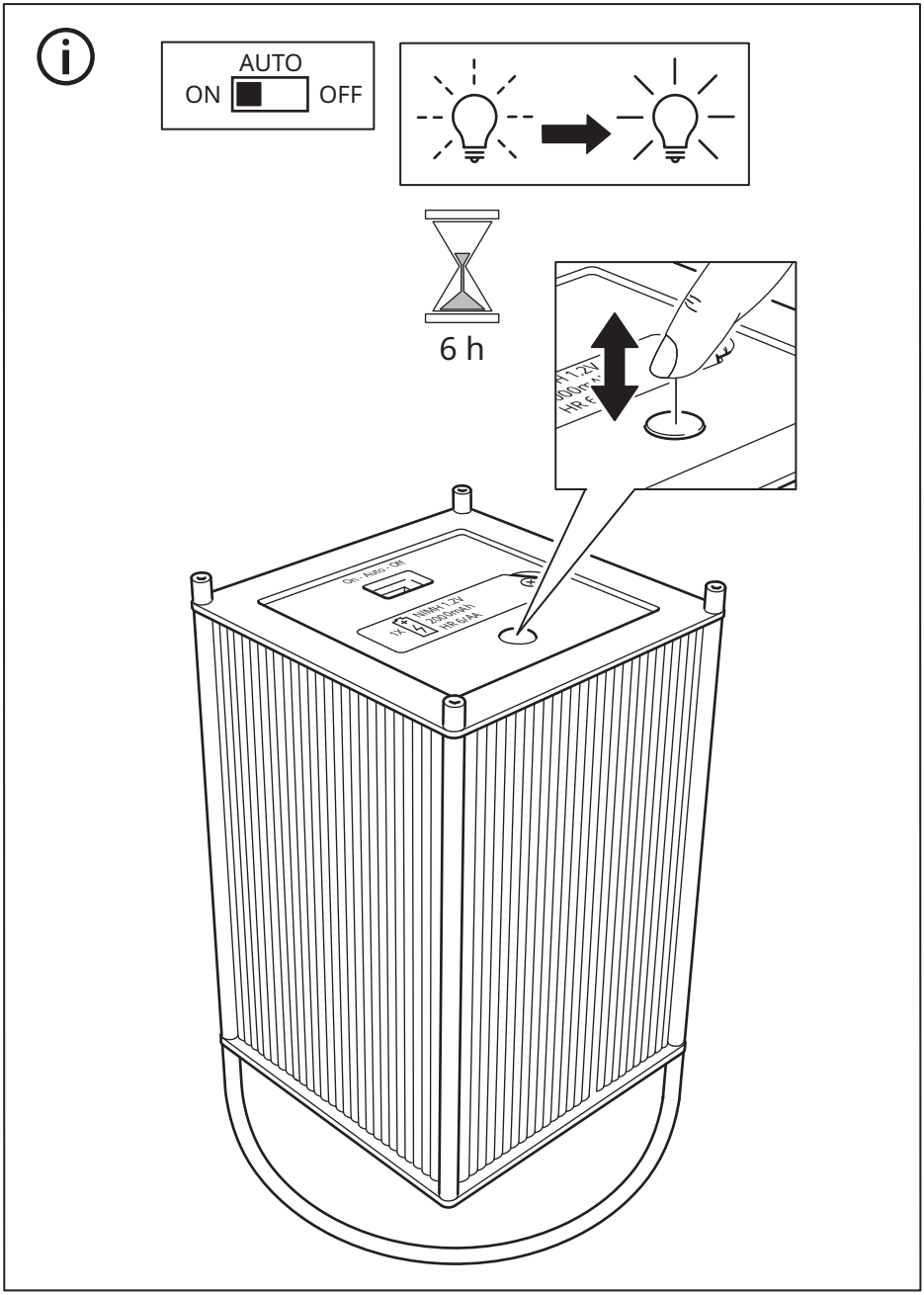
AUTO
ON
OFF
6 h



English

The timer switches the light off automatically after 6 hours, and switches it back on at the same time next day.

Deutsch

Die Zeitschaltuhr schaltet die Beleuchtung nach 6 Stunden automatisch ab und schaltet sie am nächsten Tag zur gleichen Zeit wieder an.

Français

La minuterie éteint automatiquement la lumière au bout de 6 heures, et la rallume à la même heure le jour suivant.

Nederlands

De timer doet het licht na 6 uur automatisch uit en doet het op dezelfde tijd de volgende dag weer aan.

Dansk

Timeren slukker lyset automatisk efter 6 timer og tænder det igen på samme tid dagen efter.

Íslenska

Tímastillingin slekkur sjálfkrafa á ljósunum eftir sex klukkutíma og kveikir á þeim aftur á sama tíma næsta dag.

Norsk

Timeren slukker lyset automatisk etter 6 timer og tenner det igjen ved samme tid dagen derpå.

Suomi

Ajastin sammuttaa valot automaattisesti 6 tunnin jälkeen ja sytyttää ne taas seuraavana päivänä samaan aikaan.

Svenska

Timern släcker ljuset automatiskt efter 6 timmar och tänder det igen vid samma tid dagen därpå.

Česky

Časovač vypne světlo automaticky po 6 hodinách a další den jej opět zapne ve stejný čas.

Español

El temporizador apaga automáticamente la luz después de 6 horas y las enciende de nuevo a la misma hora al día siguiente.

Italiano

Grazie al timer la luce si spegne automaticamente dopo 6 ore e si riaccende alla stessa ora il giorno successivo.

Magyar

Az időzítő 6 óra eltelte után automatikusan lekapcsolja a világítást, majd a következő napon ugyanabban az időpontban visszakapcsolja.

Polski

Wyłącznik czasowy wyłącza oświetlenie automatycznie po 6 godzinach i włącza je ponownie o tej samej porze następnego dnia.

Eesti

Taimer lülitab valguse automaatselt välja 6 tunni pärast ja lülitab uuesti sisse järgmisel päeval.

Latviešu

Pēc 6 stundām taimeris gaismu automātiski izslēdz. Gaisma automātiski ieslēgsies nākamajā dienā, tajā pašā laikā.

Lietuvių

Laikmatis automatiškai išjungia šviesas praėjus 6 valandoms ir įjungia jas kitą dieną tuo pačiu laiku.

Portugues

O temporizador desliga a luz automaticamente após 6 horas e volta a ligá-la à mesma hora no dia seguinte.

Româna

Timerul opreşte automat lumina după 6 ore şi se porneşte la aceeaşi oră în ziua următoare.

Slovensky

Časovač svetlo po 6 hodinách automaticky vypne a opäť zapne v rovnakom čase na druhý deň.



Български

Таймерът изключва осветлението автоматично след 6 часа и го включва отново, по същото време, на следващия ден.

Hrvatski

Tajmer automatski mijenja svjetlo nakon 6 sati i pali se u isto vrijeme sljedećí dan.

Ελληνικά

Ο χρονοδιακόπτης σβήνει το φως αυτόματα μετά από 6 ώρες, και το ανάβει πάλι την ίδια ώρα την επόμενη μέρα.

Yкраїнська

Таймер автоматично відключає світло через 6 годин та включає його у той самий час наступного дня.

Srpski

Tajmer automatski gasi svetlo posle 6 sati i ponovno ga pali sutradan u isto vreme.

Slovenščina

Programska ura samodejno ugasne luč po 6 urah in jo ponovno prižge naslednji dan ob isti uri.

Türkçe

Zamanlayıcı, 6 saat sonra ışığı otomatik olarak kapatır ve ertesi gün aynı saatte tekrar açar.

中文

计时器在6小时后自动关灯，并在第二天的同一时间开灯。

繁中

計時器在6小時後自動關燈，並在第二天的同一時間開燈。

한국어

타이머가 6시간 후에 자동으로 작동하여 조명 전원이 꺼지고, 다음 날 같은 시각에 다시 켜집니다.

日本語

タイマーで6時間後に自動で消灯します。また、翌日同じ時刻に点灯します。

Bahasa Indonesia

Timer memadamkan lampu secara otomatis setelah 6 jam, dan menyalakannya kembali di waktu dan hari yang sama.

Bahasa Malaysia

Pemasa menutup lampu secara automatik selepas 6 jam, dan memasang ia semula pada masa yang sama pada keesokan harinya.

عربي

يقوم المؤقت بإطفاء الإضاءة تلقائياً بعد 6 ساعات، ويقوم بإعادة تشغيلها مرة أخرى في نفس الوقت في اليوم التالي.

ไทย

ตัวจับเวลาจะปิดไฟอัตโนมัติ หลังไฟทำงานนาน 6 ชั่วโมง และจะเปิดไฟตามเวลาเดิมในวันถัดไป

© Inter IKEA Systems B.V. 2026
2026-03-23 AA-2709243-1