SOLVINDEN

J2613

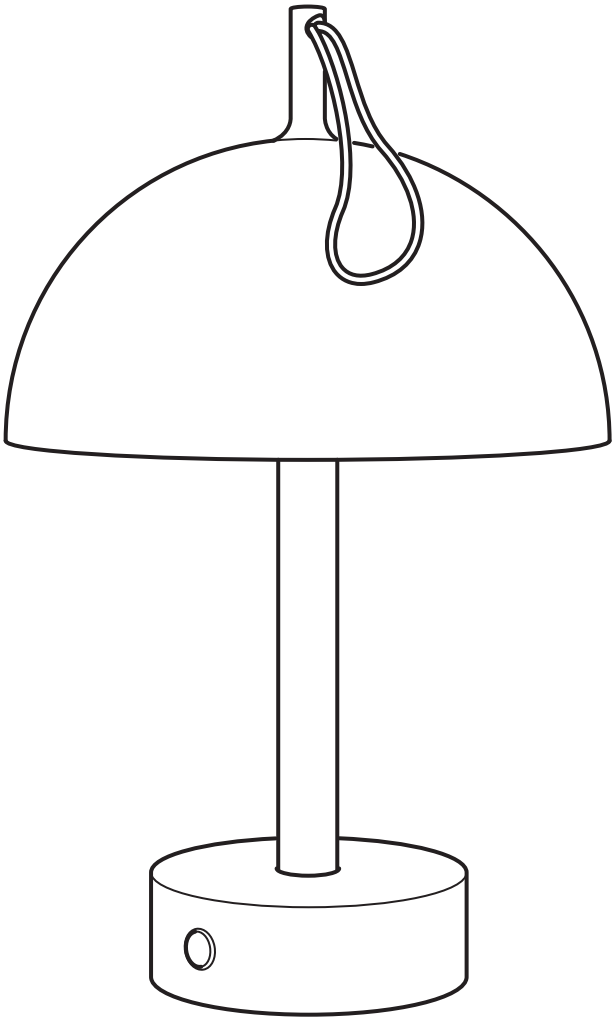

Design and Quality
IKEA of Sweden



English

FOR INDOOR & OUTDOOR USE!
This product is not intended for children due to the content of electrical components. IKEA recommends that only adults should handle the recharging. Regularly examine for damage of cord, plug, enclosure and other parts. In the event of such damage, the product must not be used with the charger. Only to be supplied at SELV.

This equipment is designed for use in residential, commercial, and light industrial environments. In areas with strong electromagnetic fields, additional EMC measures may be required to ensure proper operation.

The light source of this luminaire is not replaceable; when the light source reaches its end of life the whole luminaire shall be replaced.

The control gear of this luminaire is not replaceable; when the control gear reaches its end of life the whole luminaire shall be replaced.

Fire or explosion can result from the use of the incorrect battery.

Deutsch

Für INNEN- und AUSSENGEBRAUCH!
Dieses Produkt ist für Kinder nicht geeignet, da es elektrische Komponenten enthält. IKEA empfiehlt dass nur Erwachsene das Produkt aufladen. Regelmäßig Kabel, Stecker, Lampengehäuse und alle anderen Teile auf Schäden überprüfen. Ist eines der Teile beschädigt, darf das Produkt nicht mehr mit dem Ladegerät benutzt werden.
Nur an Schutzkleinspannung (SELV) anschließen.

Dieses Gerät ist für den Einsatz im Wohnbereich, im Gewerbe und in der Leichtindustrie vorgesehen. In Bereichen mit starken elektromagnetischen Feldern können zusätzliche EMV-Maßnahmen erforderlich sein, um einen ordnungsgemäßen Betrieb zu gewährleisten.

Das Leuchtmittel dieser Leuchte ist nicht auswechselbar. Wenn das Leuchtmittel verbraucht ist, muss das komplette Produkt entsorgt werden.

Die Antriebsvorrichtung dieser Leuchte ist nicht austauschbar. Wenn diese Vorrichtung das Ende ihrer Nutzungsdauer erreicht hat, muss die gesamte Leuchte ausgetauscht werden.

Die Verwendung einer nicht korrekten Batterie kann zu einem Brand oder einer Explosion führen.

Français

POUR UNE UTILISATION EN INTÉRIEUR ET EN EXTÉRIEUR !
Ce produit ne convient pas aux enfants car il contient des composants électriques. IKEA recommande que seul un adulte procède au chargement. Vérifier régulièrement l'état du câble, de la prise et du boîtier et des autres parties du produit. Si une partie est endommagée, ne pas utiliser le produit avec le chargeur.
Utiliser uniquement en très basse tension de sécurité (TBTS).

Cet équipement est conçu pour une utilisation dans des environnements résidentiels, commerciaux et de l'industrie légère. Dans les zones où le champ électromagnétique est intense, des mesures de compatibilité électromagnétique (CEM) supplémentaires peuvent être nécessaires pour garantir son bon fonctionnement.

La source lumineuse de ce luminaire n’est pas remplaçable ; lorsque la source lumineuse atteint sa fin de vie, le luminaire entier doit être remplacé.

Le dispositif de contrôle de ce luminaire n'est pas remplaçable. Lorsqu'il atteint sa fin de vie, le luminaire entier doit être remplacé.

L'utilisation d'une batterie inadéquate peut provoquer un incendie ou une explosion.

Nederlands

Voor GEBRUIK BINNEN en BUITEN!
Dit product is niet geschikt voor kinderen omdat het elektronische componenten bevat. IKEA adviseert het opnieuw opladen door volwassenen te laten uitvoeren. Controleer regelmatig of het snoer, de stekker, het omhulsel of andere onderdelen niet zijn beschadigd. Mochten er dergelijke beschadigingen ontstaan, gebruik het product dan niet in combinatie met de lader.
Uitsluitend aansluiten op extra lage spanning (SELV).

Deze apparatuur is ontworpen voor gebruik in een woonomgeving en in commerciële en licht industriële omgevingen. In gebieden met sterke elektromagnetische velden zijn mogelijk extra EMC-maatregelen nodig om een juiste werking te garanderen.

De lichtbron in deze armatuur kan niet worden vervangen, dus wanneer de lichtbron verbruikt is, moet de hele armatuur worden vervangen.

De bedieningsapparatuur van deze armatuur kan niet worden vervangen, dus wanneer de bedieningsapparatuur verbruikt is, moet de hele armatuur worden vervangen.

Bij gebruik van de verkeerde batterij kan er brand of een explosie ontstaan.



Dansk

TIL INDENDØRS OG UDENDØRS BRUG!
Dette produkt er ikke beregnet til børn under 3 år på grund af indholdet af de elektriske komponenter. IKEA anbefaler, at batteriet kun oplades af en voksen. Kontroller jævnligt, at ledning, stik, lampehus og andre dele ikke er beskadigede. Hvis det er tilfældet, må produktet ikke bruges sammen med opladeren. Må kun leveres af SELV.

Dette udstyr er designet til brug i bolig-, erhvervs- og lette industrimiljøer. I områder med stærke elektromagnetiske felter kan der være behov for ekstra EMC-foranstaltninger for at sikre korrekt drift.

Pæren i denne lampe kan ikke udskiftes. Når pæren ikke længere fungerer, skal hele lampen udskiftes.

Styreenheden i denne lampe kan ikke udskiftes. Når styreenheden når afslutningen af sin livscyklus, skal hele lampen udskiftes.

Brug af forkert batteri kan medføre brand eller eksplosion.

Íslenska

FYRIR NOTKUN INNANDYRA OG UTANDYRA!
Varan er ekki ætluð fyrir börn vegna rafknúinna hluta hennar. IKEA mælir með að aðeins fullorðnir sjái um hleðslu. Athugaðu reglulega hvort skemmdir sjáist á snúrunni, klónni, hulstrinu eða öðrum hlutum. Ef skemmdir finnast má ekki nota vöruna með hleðslutækinu. Notaðu aðeins með öryggissmáspennu (SELV).

Þessi búnaður er hannaður til notkunar í íbúðar-, verslunar- og minni háttar iðnaðarumhverfum. Á afar rafsegulmögnuðum svæðum gæti þurft að grípa til viðbótarráðstafana varðandi rafsegulsviðssamhæfi (EMC) til að tryggja rétta virkni.

Ekki er hægt að skipta út ljósabúnaðinum og því þarf að skipta út vörunni þegar hún hættir að lýsa.

Ekki er hægt að skipta út stjórnbúnaðinum og því þarf að skipta út vörunni þegar hún hættir að lýsa.

Ef notuð er röng rafhlaða getur það valdið eldsvoða eða sprengingu.

Norsk

FOR INNENDØRS OG UTENDØRS BRUK!
Dette produktet er ikke beregnet for barn fordi det inneholder elektriske komponenter. IKEA anbefaler at å håndtere ladingen overlates til de voksne. Sjekk ledningen, kontakten, lampehuset og andre deler regelmessig for synlige skader. Hvis slike skader skulle oppstå må produktet ikke brukes med laderen. Skal kun kobles til en sikkerhetsstrømkilde (SELV).

Dette utstyret er designet for bruk i boliger, kommersielle og lette industrimiljøer. I områder med sterke elektromagnetiske felt kan det være nødvendig med ytterligere EMC-tiltak for å sikre riktig drift.

Lyskilden i denne armaturen er ikke utskiftbar. Når lyskilden når slutten av levetiden må hele armaturen skiftes ut.

Styreenheten i denne lampa kan ikke byttes. Når styreenheten når slutten av levetiden, må hele belysningen skiftes ut.

Bruk av feil batteri kan forårsake brann eller eksplosjon.

Suomi

SISÄ- JA ULKOKÄYTTÖÖN!
Tuotetta ei sähköosien vuoksi ole tarkoitettu lasten käyttöön. Suosittelemme, että vain aikuinen lataa tuotetta. Varmista säännöllisesti johdon, pistokkeen, kotelon ja muiden osien kunto. Mikäli jokin näistä osista on vaurioitunut, tuotetta ei saa ladata. Vain SELV-järjestelmään.

Tämä laite on suunniteltu käytettäväksi asuin- ja liiketiloissa sekä kevyessä teollisuudessa. Paikoissa, joissa on voimakkaita sähkömagneettisia kenttiä, voidaan tarvita lisäksi EMC-toimenpiteitä asianmukaisen toiminnan varmistamiseksi.

Tässä valaisimessa oleva valonlähde ei ole vaihdettavissa. Kun valonlähde tulee käyttöikänsä päähän, koko valaisin on vaihdettava uuteen.

Tässä valaisimessa oleva ohjauslaite ei ole vaihdettavissa. Kun ohjauslaite tulee käyttöikänsä päähän, koko valaisin on vaihdettava uuteen.

Vääränlaisen pariston käytöstä voi seurata tulipalo tai räjähdys.

Svenska

För INOM- och UTOMHUSBRUK!
Den här produkten är inte avsedd för barn på grund av att den innehåller elektroniska komponenter. IKEA rekommenderar att enbart vuxna sköter återuppladdningen. Kontrollera regelbundet att inga skador uppstått på sladd, kontakt, hölje eller andra delar. Skulle sådana skador uppstå ska produkten inte användas med laddaren. Ansluts endas till skyddsklenspänning (SELV).

Denna utrustning är avsedd för användning i bostads-, kommersiella och lätt industriella miljöer. I områden med starka elektromagnetiska fält kan ytterligare EMC-åtgärder krävas för att säkerställa korrekt drift.



Den här armaturens ljuskälla går inte att ersätta, så när ljuskällan är förbrukad ska hela armaturen ersättas.

Drivdonet i denna armatur är inte utbytbart; när drivdonet har nått sin livslängd ska hela armaturen bytas ut.

Användning av fel batteri kan orsaka brand eller explosion.

Česky

PRO VNITŘNÍ A VENKOVNÍ POUŽITÍ!
Používejte pouze v místnosti.
Tento výrobek není určen pro děti kvůli obsahu elektrických součástek. IKEA doporučuje, aby výrobek nabíjeli pouze dospělí. Pravidelně kontrolujte, zda nedošlo k poškození kabelu, zástrčky a dalších částí. V případě takového poškození nesmí být výrobek používán s nabíječkou. Dodání pouze ze strany SELV.

Toto zařízení je určené k použití v obytném, komerčním a lehkém průmyslovém prostředí. V oblastech se silnými elektromagnetickými poli mohou být pro zajištění správného provozu vyžadována další opatření EMC.

Žárovku u tohoto osvětlení nelze vyměnit; jakmile dojde žárovka na konec své životnosti, je potřeba vyměnit celé osvětlení.

Ovládací zařízení tohoto osvětlení nelze vyměnit; když ovládací zařízení dosáhne konce své životnosti, je nutné vyměnit celé osvětlení.

Použití nesprávné baterie může způsobit požár nebo výbuch.

Español

PARA UTILIZAR EN EL INTERIOR Y EL EXTERIOR
Este producto no es apto para los niños, porque contiene compuestos eléctricos. IKEA recomienda que realice la carga únicamente un adulto. Comprobar regularmente el estado del cable, del enchufe, de la carcasa y de otras partes del producto. Cuando una parte esté dañada, no utilizar el producto con el cargador. Utilizar solo con SELV.

Este equipo está diseñado para su uso en entornos residenciales, comerciales y de industria ligera. En áreas con fuertes campos electromagnéticos, puede ser necesario tomar medidas de EMC adicionales para garantizar el funcionamiento correcto.

La fuente de luz de esta luminaria no es reemplazable. Cuando finalice la vida útil de la fuente de luz, se deberá reemplazar la luminaria por completo.

El dispositivo de control de esta luminaria no es reemplazable. Cuando finalice la vida útil del dispositivo de control, se deberá reemplazar la luminaria por completo.

El uso incorrecto de la batería puede causar un incendio o explosión.

Italiano

DA INTERNO E DA ESTERNO.
Questo prodotto non è adatto ai bambini perché contiene componenti elettrici. La ricarica deve essere effettuata esclusivamente da un adulto. Controlla regolarmente che il cavo, la spina, il corpo della lampada e tutte le altre parti non siano danneggiati. Se una o più parti sono danneggiate, il prodotto non deve essere usato insieme al caricabatteria. Utilizzabile solo con SELV.

Questo apparecchio è progettato per l'uso in ambienti domestici, commerciali e nell'industria leggera. In aree con forti campi elettromagnetici, potrebbero essere necessarie ulteriori misure della compatibilità elettromagnetica per assicurare un corretto funzionamento.

La fonte luminosa di questa illuminazione non può essere sostituita. Quando la fonte luminosa raggiunge il termine del suo ciclo di vita, l'intera illuminazione dev'essere sostituita.

Il dispositivo di controllo di questa illuminazione non può essere sostituito. Al termine del suo ciclo di vita, occorre sostituire l'intera illuminazione.

L'uso di una batteria non corretta può causare incendio o esplosione.

Magyar

KÜL-, & BELTÉRI HASZNÁLATRA!
Ezt nem gyerekeknek szánt termék az elektronikai alkatrészek miatt. Az IKEA azt javasolja, hogy csak felnőttek kezeljék az újratöltést. Rendszeresen vizsgáld meg sérülések végett a vezetéket, dugót, burkolatot és más részeket. Ilyen sérülés esetén a terméket nem szabad a töltővel használni. Kizárólag érintésvédelmi törpefeszültséggel (SELV) használható.

Ezt a berendezést lakossági, kereskedelmi és könnyűipari környezetben történő használatra tervezték. Erős elektromágneses mezőkkel rendelkező területeken további EMC intézkedésekre lehet szükség a megfelelő működés biztosításához.

A lámpatestben található fényforrás nem cserélhető; amikor a fényforrás eléri élettartamának végét, az egész lámpatestet ki kell cserélni.

A világítási termék vezérlője nem cserélhető; ha a vezérlő elhasználódik, a teljes lámpatestet le kell cserélni.



A nem megfelelő akkumulátor vagy elem használata tüzet vagy robbanást is okozhat.

Polski

DO UŻYTKU WEWNĄTRZ I NA ZEWNĄTRZ POMIESZCZEŃ!
Ten produkt nie jest przeznaczony dla dzieci z uwagi na zawartość elementów elektrycznych. IKEA zaleca, aby ładowanie obsługiwały wyłącznie osoby dorosłe. Regularnie sprawdzaj, czy przewód, wtyczka, obudowa i pozostałe części nie są uszkodzone. W przypadku uszkodzenia nie wolno używać produktu z ładowarką. Podłączać wyłącznie do obwodu o napięciu znamionowym bardzo niskim (SELV).

Urządzenie jest przeznaczone do użytku w środowisku mieszkalnym, komercyjnym i związanym z przemysłem lekkim. Aby zapewnić prawidłową pracę urządzenia, na obszarach o silnym polu elektromagnetycznym może być konieczne zastosowanie dodatkowych środków zapewniających kompatybilność elektromagnetyczną.

Źródło światła tej lampy nie jest wymienialne; w przypadku wyczerpania się źródła światła, wymianie podlega cała lampa.

Urządzenie sterujące w tej oprawie nie jest wymienne; po jego zużyciu należy wymienić całą oprawę oświetleniową.

Zastosowanie niewłaściwej baterii może doprowadzić do pożaru lub wybuchu.

Eesti

KASUTAMISEKS TOAS JA ÕUES!
See toode pole mõeldud lastele, kuna sisaldab elektrilisi osi. IKEA soovitab vaid täiskasvanutel toodet laadida. Kontrollige regulaarselt juhet, pistikut, kinnitust ja teisi osa. Kui need on kuidagi kahjustatud, ei tohi toodet laadijaga kasutada.
Lubatud vaid SELV toide.

See seade on kasutamiseks elamu-, äri- ja kergetööstuskeskkonnas. Tugeva elektromagnetväljaga alal võib nõuetekohane töö vajada täiendavaid elektromagnetilise ühilduvuse meetmeid.

Selle valgusti valgusallikas ei ole asendatav; kui valgusallikas töö lõpetab, tuleb valgusti välja vahetada.

Selle valgusti juhtseade pole vahetatav. Juhtseadme eluea lõppedes tuleb terve valgusti välja vahetada.

Vale patarei või aku kasutamine võib põhjustada tulekahju või plahvatuse.

Latviešu

LIETOŠANAI TELPĀS UN ĀRĀ!
Šī ierīce nav piemērota bērniem, jo tā satur elektriskas detaļas. IKEA iesaka ierīci uzlādēt tikai pieaugušajiem. Regulāri pārbaudiet, vai nav bojāts elektrības vads, kontaktdakša, ierīce vai tās detaļas. Bojājumu gadījumā ierīcei nedrīkst pieslēgt lādētāju.
Drīkst izmantot tikai SELV piegādātas ierīces.

Šī iekārta ir paredzēta lietošanai dzīvojamās, komerciālās un vieglās rūpniecības vidē. Vietās ar spēcīgu elektromagnētisko lauku var būt nepieciešami papildu elektromagnētiskās saderības pasākumi, lai nodrošinātu pareizu darbību.

Šīs lampas gaismas avots nav nomaināms - kad gaismas avots izdeg, jānomaina visa lampa.

Šīs lampas vadības ierīce nav nomaināma – kad tā vairs nestrādā, jānomaina visa lampa.

Nepareizas baterijas lietošana var izraisīt aizdegšanos vai eksploziju.

Lietuvių

SKIRTA NAUDOTI PATALPOSE IR LAUKE.
Šio gaminio sudėtyje yra elektrinių dalių, todėl jis nėra skirtas vaikams. Rekomenduojame jo įkrovimu rūpintis tik suaugusiesiems. Reguliariai tikrinkite, ar gaminio laidas, kištukas, korpusas, bet kuri kita dalis yra be defektų. Pastebėję defektų, prie gaminio nejunkite įkroviklio.
Jungti tik į žemos įtampos šaltinį (SELV).

Ši įranga skirta naudoti gyvenamojoje, komercinėje ir lengvosios pramonės aplinkoje. Srityse, kuriose yra stiprūs elektromagnetiniai laukai, tinkamam veikimui užtikrinti gali prireikti papildomų elektromagnetinio suderinamumo priemonių.

Šviestuve įrengto šviesos šaltinio negalima pakeisti, todėl pasibaigus jo naudojimo laikui – pakeiskite šviestuvą nauju.

Šviestuvo valdymo įtaisas nekeičiamas. Vadinasi, valdymo įtaisui nustojus veikti reikės keisti visą šviestuvą.

Dėl netinkamos baterijos naudojimo gali kilti gaisras ar sprogimas.

Português

PARA USO NO INTERIOR E NO EXTERIOR!
Este produto não se destina a crianças por conter componentes elétricos. A IKEA recomenda que sejam apenas os adultos a fazer o carregamento. Examine com regularidade o cabo, ficha, caixa e outras peças para verificar se não existem danos. Caso verifique que existem peças danificadas, o produto não deve ser usado com o carregador.
Só pode ser abastecido em SELV.



Este equipamento foi projetado para usar em ambientes residenciais, comerciais e de indústria ligeira. Em zonas com campos eletromagnéticos fortes, poderão ser necessárias medições CEM adicionais para assegurar o funcionamento correto.

A fonte de iluminação desta luminária não é substituível: quando a sua vida útil termina, todo o produto deve ser substituído.

O dispositivo de controlo desta luminária não é substituível: quando a sua vida útil termina, todo o produto deve ser substituído.

A utilização de um tipo incorreto de pilha pode resultar em incêndio ou explosão.

Româna

SE FOLOSEŞTE LA INTERIOR ŞI LA EXTERIOR
Acest produs nu este recomanda copiilor, din cauza componentelor electrice. Este recomandat ca reîncărcarea să se facă doar de către adulţi. Verifică regulat cablurile şi celelalte componente. În cazul în care sunt deteriorate, produsul nu se poate folosi cu încărcătorul. Poate fi cumpărat doar de la SELV.

Acest echipament este proiectat pentru a fi utilizat în medii rezidențiale, comerciale și industriale ușoare. În zonele cu câmpuri electromagnetice puternice, pot fi necesare măsuri suplimentare de compatibilitate electromagnetică (EMC) pentru a asigura funcționarea corespunzătoare.

Becul nu poate fi înlocuit; atunci când este nevoie, înlocuiește corpul de iluminat.

Dispozitivul de comandă al acestui corp de iluminat nu poate fi înlocuit; atunci când ajunge la sfârșitul duratei de viață, întregul corp de iluminat trebuie înlocuit.

Utilizarea unei baterii necorespunzătoare poate provoca incendii sau explozii.

Slovensky

NA POUŽITIE V INTERIÉRI A EXTERIÉRI
Výrobok nie je určený pre deti, pretože obsahuje elektronické súčiastky. Odporúčame, aby nabíjanie vykonávali len dospelé osoby. Pravidelne kontrolujte prípadné poškodenie káblu, zásuvky a ostatné časti. V prípade poškodenia výrobok viac nenabíjajte. Pripájajte iba pod bezpečné nízke napätie.

Toto zariadenie je určené na použitie v obytných, komerčných a ľahkých priemyselných prostrediach. V oblastiach so silným elektromagnetickým poľom môžu byť na zabezpečenie správnej prevádzky potrebné dodatočné opatrenia EMC.

Žiarovka v tomto osvetlení nieje nahraditeľná. Keď prestane svietiť svetlo, celá žiarovka musí byť vymenená.

Ovládacie zariadenie tohto svietidla nie je vymeniteľné; keď ovládacie zariadenie dosiahne koniec svojej životnosti, je potrebné vymeniť celé svietidlo.

Použitie nesprávnej batérie môže spôsobiť požiar alebo výbuch.

Български

ЗА УПОТРЕБА НА ОТКРИТО И ЗАКРИТО!
Този продукт не е предназначен за деца, поради наличието на електрически компоненти. ИКЕА препоръчва само възрастни да зареждат продукта. Редовно проверявайте за повреди по кабела, щепсела, покритието и други части. В случай, че откриете повреда, продуктът не трябва да се използва със зарядното. Захранване само с SELV.

Оборудването е проектирано за употреба в жилищни, търговски и леки индустриални среди. На площи със силни електромагнитни полета, може да се изискват допълнителни измервания за електромагнитна съвместимост (EMC), за да се осигури ефективната работа на продукта.

Светлинният източник в това осветително тяло не може да се подменя - в края на периода на експлоатация цялата лампа трябва да бъде сменена.

Контролният механизъм на това осветително тяло не може да се заменя; когато контролният механизъм се изхаби, осветителното тяло трябва да се замени.

Използването на неправилната батерия може да доведе до пожар или експлозия.

Hrvatski

ZA UPOTREBU U ZATVORENOM I NA OTVORENOM!
Ovaj proizvod nije namijenjen za djecu zato što sadrži električne dijelove. IKEA preporuča da punjenje obavlja odrasla osoba. Redovito provjeravati moguća oštećenja na kablu, utičnici, priključcima ili ostalim dijelovima. U slučaju oštećenja, proizvod se ne smije koristiti s punjačem. Priključivati samo na niski sigurnosni napon.

Oprema je dizajnirana za upotrebu u stambenim, komercijalnim i laganim industrijskim okruženjima. U područjima sa snažnim elektromagnetskim poljima, za pravilan rad možda će trebati osigurati dodatne EMC mjere.



Izvor svjetla u ovom rasvjetnom tijelu ne može se zamijeniti; po prestanku rada izvora svjetla, zamijeniti cijelo rasvjetno tijelo.

Uređaj za upravljanje u ovom rasvjetnom tijelu ne može se zamijeniti; po prestanku rada uređaja za upravljanje potrebno je zamijeniti cijelo rasvjetno tijelo.

Uslijed upotrebe neodgovarajuće baterije može doći do požara ili eksplozije.

Ελληνικά

ΓΙΑ ΕΣΩΤΕΡΙΚΗ ΚΑΙ ΕΞΩΤΕΡΙΚΗ ΧΡΗΣΗ!
Αυτό το προϊόν δεν προορίζεται για παιδιά, καθώς περιέχει ηλεκτρικά εξαρτήματα. Η ΙΚΕΑ συνιστά, ο χειρισμός της φόρτισης να γίνεται μόνο από ενήλικες. Να ελέγχετε συχνά για τυχόν φθορά του καλωδίου, του βύσματος και των άλλων μερών. Σε περίπτωση φθοράς, το προϊόν δεν πρέπει να χρησιμοποιείται με τον φορτιστή.
Να χρησιμοποιείται μόνο με SELV (Πολύ χαμηλή τάση ασφαλείας).

Αυτός ο εξοπλισμός έχει σχεδιαστεί για χρήση σε οικιακά, εμπορικά και ελαφρά βιομηχανικά περιβάλλοντα. Σε περιοχές με ισχυρά ηλεκτρομαγνητικά πεδία, ενδέχεται να απαιτούνται πρόσθετα μέτρα ηλεκτρομαγνητικής συμβατότητας για τη διασφάλιση της ορθής λειτουργίας.

Η πηγή φωτός που περιέχεται σε αυτό το φωτιστικό δεν μπορεί να αντικατασταθεί: όταν η πηγή φωτός φτάσει στο τέλος της ζωής της θα πρέπει να αντικατασταθεί ολόκληρο το φωτιστικό.

Ο μηχανισμός ελέγχου αυτού του φωτιστικού δεν μπορεί να αντικατασταθεί. Όταν ο μηχανισμός ελέγχου φτάσει στο τέλος της ζωής του, θα πρέπει να αντικατασταθεί ολόκληρο το φωτιστικό.

Από τη χρήση λανθασμένης μπαταρίας μπορεί να προκληθεί πυρκαγιά ή έκρηξη.

Українська

ДЛЯ ВИКОРИСТАННЯ У ПРИМІЩЕННІ ТА НА ВУЛИЦІ!
Виріб не призначений для використання дітьми через наявність електричних компонентів. Компанія ІКЕА радить заряджати виріб лише дорослим. Рекомендується регулярно перевіряти шнур, вилку, кожух та інші елементи. У разі пошкоджень, виріб заборонено використовувати із зарядним пристроєм. Підключайте лише до мережі безпечної наднизької напруги (БННН).

Це обладнання призначене для використання в житлових, комерційних і легких промислових приміщеннях. У місцях із сильними електромагнітними полями для належної роботи можуть знадобитися додаткові заходи з електромагнітної сумісності.

Джерело світла цього світильника не підлягає заміні. Після закінчення терміну роботи джерела світла світильник необхідно замінити.

Блок керування в цьому товарі не замінюється. Після закінчення терміну роботи блоку керування світильник необхідно замінити.

Використання батарейок іншого типу може призвести до пожежі або вибуху.

Srpski

ZA UPOTREBU U ZATVORENOM I NA OTVORENOM!
Ovaj proizvod nije namenjen deci jer sadrži električne delove. IKEA preporučuje da isključivo odrasle osobe rukuju punjenjem baterije. Redovno proveravaj da nema oštećenja kabla, punjača, kućišta i drugih delova. Ako ih ima, proizvod se ne sme koristiti s punjačem. Napajanje isključivo na SELV.

Ova oprema je dizajnirana da se koristi u stambenim, poslovnim i lakim industrijskim okruženjima. U oblastima s jakom elektromagnetski poljima, mogu biti potrebne dodatne EMC mere da bi se obezbedio ispravan rad.

Svetlosni izvor ove svetiljke nije zamenljiv; kada svetlosni izvor prestane da radi, mora se zameniti cela svetiljka.

Kontrolna oprema ove svetiljke nije zamenjiva; kada dođe do kraja radnog veka kontrolne opreme, cela svetiljka se mora zameniti.

Neispravna upotreba baterija može dovesti do požara ili eksplozije.

Slovenščina

ZA UPORABO V ZAPRTIH PROSTORIH IN NA PROSTEM!
Ta izdelek ni primeren za otroke, ker vsebuje električne sestavne dele. Podjetje IKEA priporoča, da polnjenje baterij opravlja odrasla oseba. Kabel, vtič, ohišje in druge sestavne dele redno pregleduj za morebitne poškodbe. Če je katerikoli del poškodovan, izdelka ne uporabljaj skupaj s polnilnikom. Za napajanje vedno uporabljaj zaščito z varnostno malo napetostjo (SELV).

Ta oprema je zasnovana za uporabo v stanovanjskih, komercialnih in manj zahtevnih industrijskih okoljih. Na območjih z močnimi elektromagnetnimi polji bodo za pravilno delovanje morda potrebni dodatni ukrepi EMC.

Svetlobnega vira v tem izdelku ni mogoče zamenjati; ko življenjska doba svetlobnega vira poteče, je treba zamenjati celotno svetilko.



Krmilne opreme v tem svetilu ni mogoče zamenjati; ko življenjska doba krmilne opreme poteče, je treba zamenjati celotno svetilo.

Neustrezna uporaba baterije lahko povzroči požar ali eksplozijo.

Türkçe

İÇ & DIŞ MEKAN KULLANIMI İÇİNDİR!
Bu ürün, elektrikli parçalar içerdiğinden dolayı çocuklar için tasarlanmamıştır. IKEA, şarjı yalnızca yetişkinlerin yapması gerektiğini önerir. Kablo, fiş, gövde ve diğer parçaların hasar görüp görmediğini düzenli olarak inceleyiniz. Böyle bir hasar durumunda, ürün şarj cihazıyla kullanılmamalıdır. Sadece SELV ile kullanılabilir.

Bu ekipman konut, ticari ve hafif endüstriyel ortamlarda kullanılmak üzere tasarlanmıştır. Güçlü elektromanyetik alanların bulunduğu bölgelerde, uygun çalışmayı sağlamak için ek EMC önlemleri gerekebilir.

Bu lambanın ampulü değiştirilemez; ampulün kullanım ömrü bittiğinde, lambanın tümü değiştirilmelidir.

Bu armatürün kontrol donanımı değiştirilemez; kontrol donanımı ömrünün sonuna geldiğinde, armatürün tamamı değiştirilmelidir.

Yanlış pil kullanımı yangın veya patlamaya neden olabilir.

中文

供室内及户外使用!
该产品含有电子部件，不适合儿童使用。宜家建议仅由成人进行充电操作。定期检查电线、插头、附件及其他部件是否有损坏。如发生此类损坏，请勿连接充电器使用。 仅通过安全特低电压（SELV）供电。

本设备专门用于住宅、商业和轻工业环境。 在强电磁场区域，可能需要采取额外的电磁兼容性措施以确保正常运行。

该照明装置内的光源不可替换，若光源无法继续使用，必须更换整个照明装置。

该灯具的控制装置不可更换；若控制装置无法继续使用，需更换整个灯具。

如果电池型号有误，可能会导致火灾或爆炸。

繁中

室內外皆可使用！
因產品含電子零件，不適合兒童使用。產品須由大人充電。定期檢查電線、插頭、附件和其他配件是否受損。如果發現產品受損，請勿連接充電器。 只能用SELV電路供應電源。

設備乃專為住宅、商業和輕工業的環境內使用。 若在強電磁場區域使用，或需要額外的EMC測試以確保正常運作。

本燈具的光源不可更換；當光源達到壽命盡頭時，需更換整個燈具

此燈具的控制裝置不可替換，當使用壽命結束時，需更換整組燈具。

한국어

실내외 겸용
본 제품은 전기부품을 포함하고 있어 어린이들이 사용하기에 적합하지 않습니다. IKEA는 본 제품을 충전할 때 반드시 성인이 기기를 조작하는 것을 권장합니다. 코드, 플러그, 내부 부품 등이 손상되지 않았는지 정기적으로 점검해주세요. 손상된 부분이 있으면 본 제품을 충전기와 함께 사용하면 안 됩니다. 안전 초저전압(SELV) 전원만을 사용합니다.

이 장비는 주거, 상업 및 경공업 환경에서 사용하도록 설계되었습니다. 전자기장이 강한 지역에서는 적절한 작동을 보장하기 위해 추가 EMC 조치가 필요할 수 있습니다.

본 제품의 전등은 교체할 수 없습니다. 전구의 수명이 다한 경우에는 제품을 교체해야 합니다.

이 조명기구의 제어 장치는 교체할 수 없습니다. 제어 장치의 수명이 다한 경우에는 전체 조명기구를 교체해야 합니다.

잘못된 배터리 사용으로 인해 화재나 폭발이 발생할 수 있습니다.

日本語

室内・屋外用！
この製品には電気部品が含まれているため、お子さまの使用には適しません。充電は必ず大人が行うようおすすめします。また、お子さまがお使いになるときは、必ず充電アダプターを取り外してください。コード、プラグ、カバー、その他のパーツが損傷していないか定期的にチェックしてください。損傷が見つかった場合には、充電しないでください。
安全特別低電圧（SELV）仕様。

この機器は、住宅、商業施設および軽工業環境での使用向けに設計されています。 強い電磁界が生じる場所では、正常に動作するために追加のEMC（電磁不干渉）対策が必要になる場合があります。

本製品の光源は交換できません。光源が寿命を迎えたら、本体ごと交換してください。

この照明器具のコントロールギア（制御装置）は交換できません。コントロールギア（制御装置）が寿命を迎えたら、本体ごと交換してください。

指定以外の電池を使用すると、火災や爆発のおそれがあります。



Bahasa Indonesia

UNTUK PENGGUNAAN DALAM & LUAR RUANG!
Produk ini tidak digunakan untuk anak-anak karena mengandung komponen listrik. IKEA merekomendasikan bahwa hanya orang dewasa yang boleh mengisi ulang. Periksa secara teratur untuk mengetahui kerusakan pada kabel, steker, kotak penutup dan bagian lainnya. Jika terdapat kerusakan, produk tidak boleh digunakan dengan charger. Hanya diberikan pada SELV.

Peralatan ini dirancang untuk digunakan di lingkungan perumahan, komersial, dan industri ringan. Di area dengan medan elektromagnetik yang kuat, tindakan EMC tambahan mungkin diperlukan untuk memastikan pengoperasian yang benar.

Bohlam di dalam lampu ini tidak dapat diganti; ketika bohlam sudah mati, lampu harus diganti.

Perangkat kontrol lampu ini tidak dapat diganti; ketika perangkat pengendali mencapai akhir masa pakainya, seluruh lampu harus diganti.

Kebakaran atau ledakan dapat terjadi akibat penggunaan baterai yang salah.

Bahasa Malaysia

UNTUK PENGGUNAAN DALAM & LUAR
Produk ini tidak dikhususkan untuk kanak-kanak kerana kandungan komponen elektriknya. IKEA mengesyorkan bahawa pengecasan seharusnya dikendalikan oleh orang dewasa. Periksa secara kerap untuk kerosakan kord, palam, kurungan dan bahagian lain. Sekiranya berlaku kerosakan, produk itu tidak boleh digunakan bersama dengan pengecas. Hanya untuk dibekalkan di SELV.

Peralatan ini direka bentuk untuk digunakan dalam persekitaran kediaman, komersial dan industri ringan. Di kawasan yang mempunyai medan elektromagnet yang kuat, langkah-langkah tambahan EMC mungkin diperlukan bagi memastikan operasi yang betul.

Sumber cahaya sistem lampu tidak boleh diganti; apabila hayat sumber cahaya berakhir, seluruh sistem lampu akan diganti.

Gear kawalan sistem lampu ini tidak boleh diganti; apabila gear kawalan mencapai akhir hayatnya, seluruh sistem lampu hendaklah diganti.

Kebakaran atau letupan boleh berpunca daripada penggunaan bateri yang salah.

عربي

للاستخدام الداخلي والخارجي.
هذا المنتج غير مصمم ليستخدم بواسطة الأطفال نظراً لاحتوائه على أجزاء كهربائية. توصي ايكيا بأن تتم عملية الشحن بواسطة أشخاص بالغين فقط. افحص بانتظام وجود أي عطب في السلك، القابس، الغطاء والأجزاء الأخرى. في حالة اكتشاف عطب ما، يجب عدم استعمال المنتج مع الشاحن. يتم توريده فقط في SELV.

تم تصميم هذا الجهاز للاستخدام في البيئات السكنية والتجارية والصناعية الخفيفة. وفي المناطق التي تحتوي على مجالات كهرومغناطيسية قوية، قد تكون هناك حاجة إلى اتخاذ تدابير إضافية في التوافق الكهرومغناطيسي لضمان التشغيل السليم.

مصدر الضوء لهذا المصباح غير قابل للاستبدال؛ عندما يصل مصدر الضوء إلى نهاية عمره الافتراضي يجب تغيير المصباح بالكامل.

أداة التحكم لهذا المصباح غير قابلة للاستبدال؛ وعندما تصل أداة التحكم إلى نهاية عمرها الافتراضي يجب تغيير المصباح بالكامل.

قد يؤدي استخدام البطارية غير الصحيحة إلى نشوب حريق أو انفجار.

ไทย

สำหรับใช้งานภายในหรือภายนอกอาคาร
สินค้าชิ้นนี้ไม่เหมาะสำหรับเด็ก เนื่องจากมีชิ้นส่วนประกอบอุปกรณ์ไฟฟ้า อิเกียขอแนะนำให้ผู้ใหญ่เป็นผู้ชาร์จไฟสินค้า หมั่นตรวจดูความสมบูรณ์ของสายไฟ ปลั๊กไฟ ฝาครอบ และชิ้นส่วนอื่นๆ เป็นประจำ หากชิ้นส่วนใดๆ ชำรุด ห้ามใช้สินค้ากับที่ชาร์จเด็ดขาด ใช้กับไฟฟ้าแรงดันไฟต่ำพิเศษเท่านั้น (SELV)

อุปกรณ์นี้ออกแบบให้ใช้งานในสภาพแวดล้อมแบบที่อยู่อาศัย เชิงพานิชย์ และอุตสาหกรรม ในพื้นที่ที่มีสนามแม่เหล็กไฟฟ้าเข้มข้น จะต้องมีรายการมาตรฐานเพื่อความเข้ากันได้ทางแม่เหล็กไฟฟ้า EMC เพื่อให้อุปกรณ์ทำงานได้อย่างเหมาะสม

หลอดไฟเป็นแบบเปลี่ยนไม่ได้ เมื่อหลอดไฟหมดอายุการใช้งาน จำเป็นต้องเปลี่ยนโคมไฟใหม่

อุปกรณ์ควบคุมไฟเป็นแบบเปลี่ยนไม่ได้ เมื่ออุปกรณ์หมดอายุการใช้งาน จำเป็นต้องเปลี่ยนไฟ

หากใช้แบตเตอรีไม่ถูกต้องอาจก่อให้เกิดไฟไหม้หรือระเบิดได้

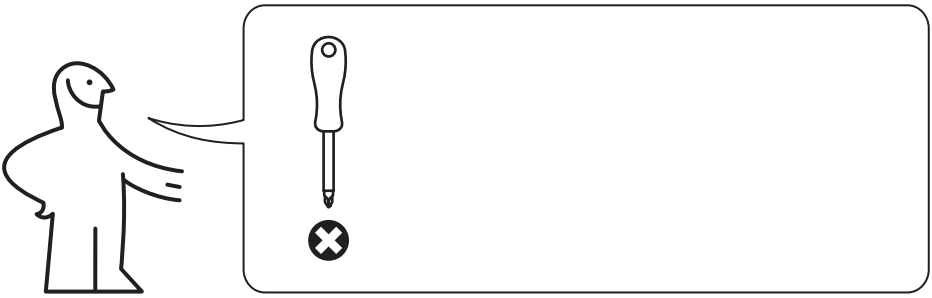

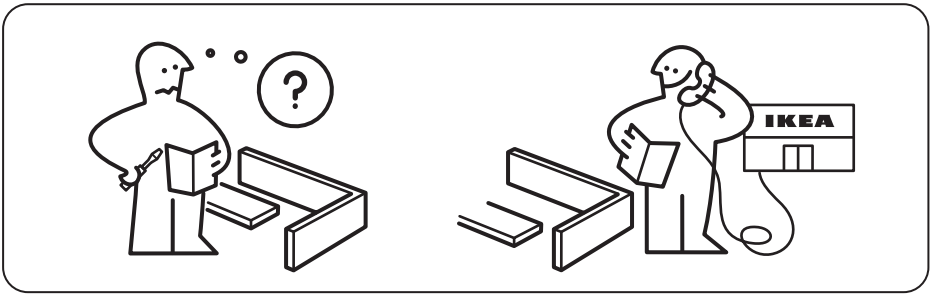

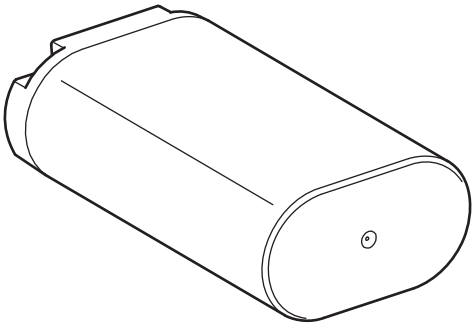

1x

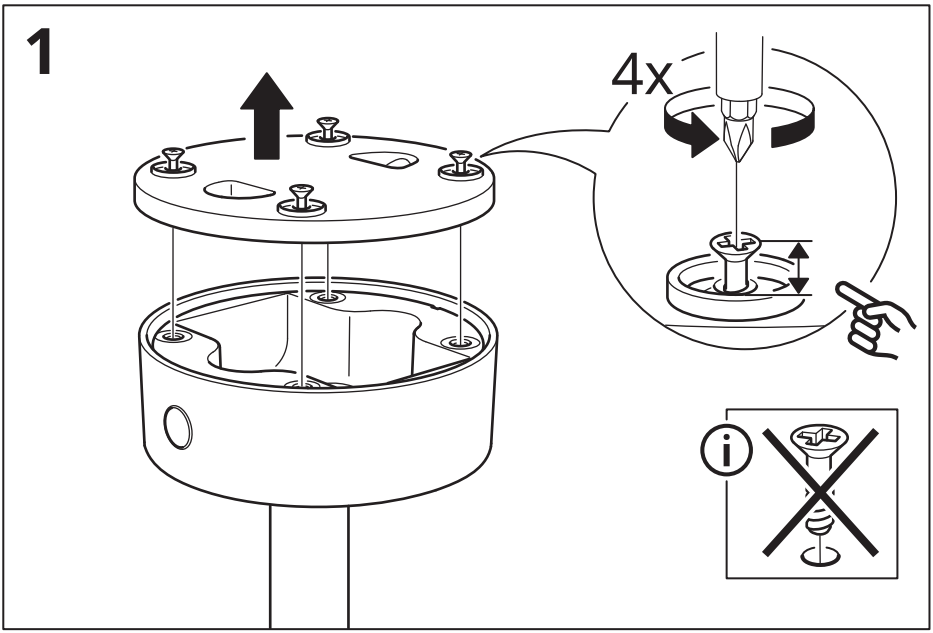
1
4x

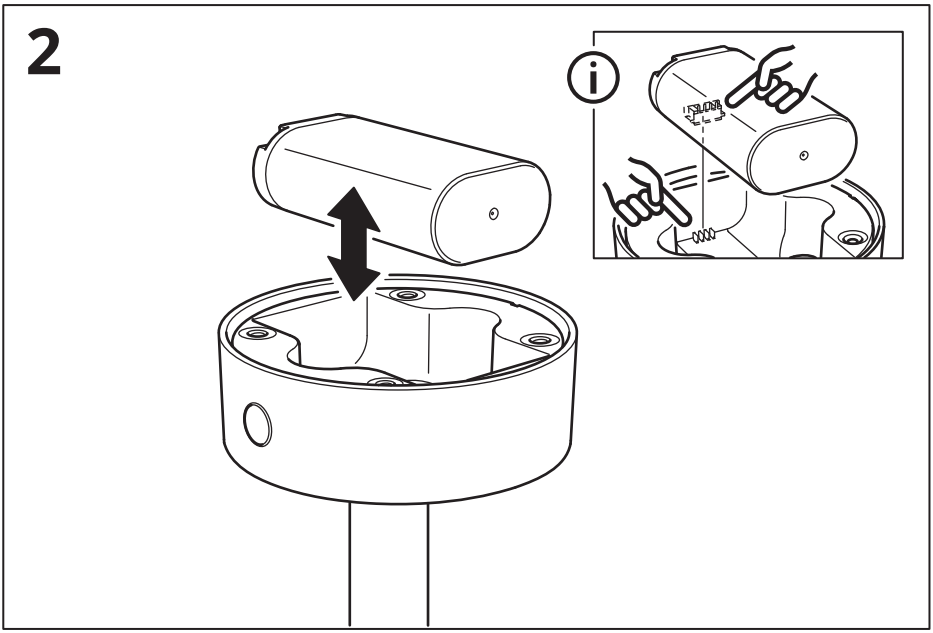
2

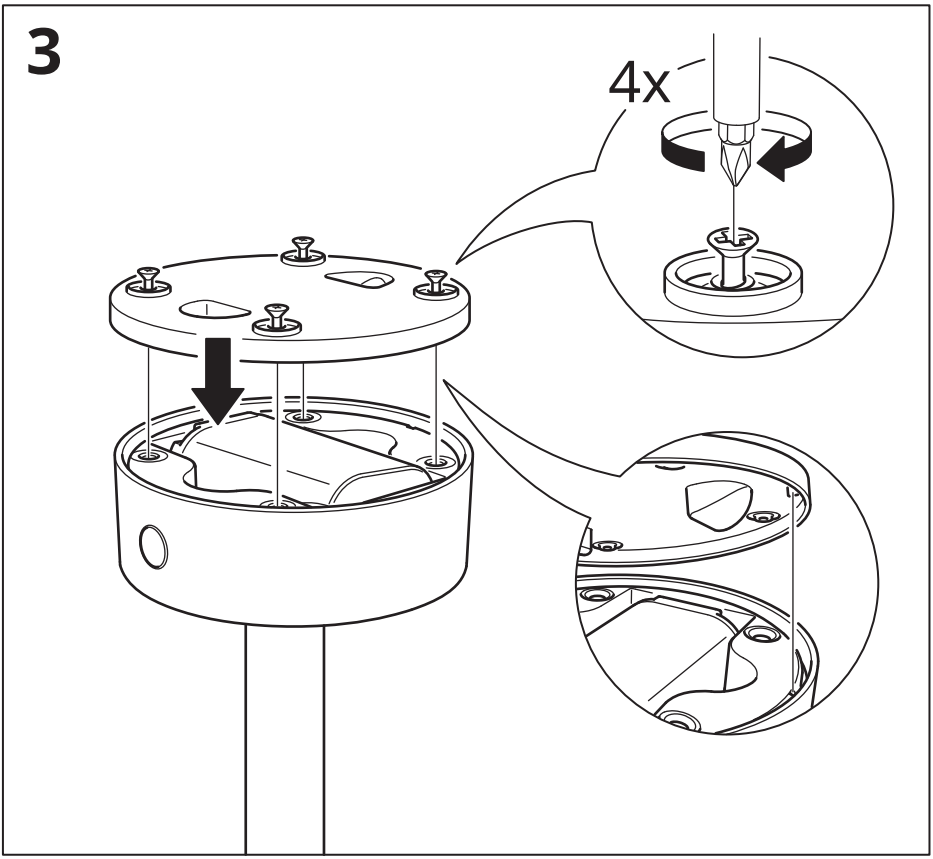
3
4x



English

Keep batteries out of reach of children and animals.

Replace only with IKEA rechargeable battery RÖDHAJ 7.2V 2600 mAh Li-ion. Risk of fire or explosion if battery is replaced by an incorrect type.

Keep away from fire.

Deutsch

Batterien außerhalb der Reichweite von Kindern und Tieren verwahren.

Nur wiederaufladbare RÖDHAJ Akkus 7,2 V 2600 mAh Li-ion von IKEA verwenden. Bei Verwendung falscher Akkus besteht Brand- oder Explosionsgefahr.

Von offenem Feuer fernhalten.

Français

Rangez les piles hors de portée des enfants et des animaux.

Remplacer uniquement par une pile rechargeable IKEA RÖDHAJ 7,2V 2600 mAh Li-ion. Risque d'incendie ou d'explosion si la pile est remplacée par un modèle inadapté.

Tenir éloigné du feu.

Nederlands

Bewaar batterijen buiten bereik van kinderen en dieren.

Alleen vervangen met IKEA oplaadbare RÖDHAJ 7.2V 2600 mAh, li-ion. Explosie- of brandgevaar wanneer de batterij wordt vervangen door een verkeerde soort batterij.

Uit de buurt van open vuur houden.

Dansk

Batterierne skal opbevares utilgængeligt for børn.

Må kun udskiftes med IKEA genopladeligt batteri RÖDHAJ 7.2V 2600 mAh Li-ion. Risiko for brand eller eksplosion, hvis batteriet udskiftes med et batteri af en forkert type.

Skal holdes væk fra åben ild.

Íslenska

Geymdu rafhlöður þar sem börn og dýr ná ekki til.

Skiptu aðeins út fyrir IKEA endurhlaðanlega rafhlöðu, RÖDHAJ 7,2V 2600 mAh Li-ion. Sprengi- eða eldhætta getur stafað af því að skipta út rafhlöðu fyrir aðra af rangri tegund.

Haldið fjarri opnum eldi.

Norsk

Hold batteriene utenfor rekkevidde for barn og dyr.

Bare bytt ut med et oppladbart IKEA-batteri RÖDHAJ 7,2 V 2600 mAh Li-ion. Det kan medføre fare for eksplosjon hvis batteriet erstattes med en feil type.

Må ikke komme i nærheten av åpen ild.

Suomi

Pidä paristot/akut poissa lasten ja eläinten ulottuvilta.

Vaihda vain ladattavaan RÖDHAJ-litiumioniakkuun (7,2 V 2600 mAh). Vääränlainen akku aiheuttaa räjähdysvaaran.

Pidettävä poissa avotulen läheltä.

Svenska

Håll batterierna borta från barn och djur.

Ersätt endast med IKEA laddningsbart batteri RÖDHAJ 7.2V 2600 mAh Li-ion. Brand eller explosionsrisk om batteriet byts ut mot felaktig typ.

Får ej komma nära öppen låga.

Česky

Baterie udržujte mimo dosah dětí a zvířat.

Vyměňte pouze za dobíjecí baterii IKEA RÖDHAJ 7,2 V, 2 600 mAh, Li-ion. V případě výměně baterie za nesprávný typ hrozí nebezpečí požáru nebo výbuchu.

Udržujte mimo oheň.

Español

Mantén las pilas fuera del alcance de los niños y animales.

Solo se puede sustituir por la batería recargable RÖDHAJ IKEA de iones de litio de 7,2 V y 2600 mAh. Hay riesgo de incendio o explosión si la pila se reemplaza por una de un tipo incompatible.

Mantener alejado del fuego.



Italiano

Tieni le batterie fuori dalla portata dei bambini e degli animali.

Per la sostituzione, usa esclusivamente una batteria ricaricabile IKEA RÖDHAJ da 7,2 V, 2.600 mAh, agli ioni di litio. L'uso di una batteria sostitutiva non corretta può causare il rischio di incendio o esplosione.

Tenere lontano dal fuoco.

Magyar

Gyermekektől és állatoktól távolt tartandó.

Csak az IKEA tölthető elemére cseréld le (RÖDHAJ 7.2V 2600 mAh Li-ion). Ha nem megfelelő típusú elemet teszel bele, az tűz- vagy robbanásveszélyt okozhatsz.

Tartsd távol a tűztől.

Polski

Przechowuj baterie w miejscu niedostępnym dla dzieci i zwierząt.

Wymieniaj wyłącznie na akumulatorek litowo-jonowy IKEA RÖDHAJ 7,2 V 2600 mAh. Ryzyko pożaru lub wybuchu w przypadku wymiany na baterię niewłaściwego typu.

Trzymaj z dala od ognia.

Eesti

Hoia patareisid lastele ja koduloomadele kättesaamatus kohas.

Asenda ainult IKEA pakutud RÖDHAJ laetava akupatareiga (7,2 V, 2600 mAh, liitiumioonaku). Kui akupatarei asendatakse vale tüüpi akupatareiga, tekib tule- või plahvatusoht.

Hoidke tulekoldest eemal.

Latviešu

Baterijas glabāt bērniem un dzīvniekiem nepieejamā vietā.

Nomainīt tikai pret IKEA atkārtoti uzlādējamo bateriju RÖDHAJ 7.2V 2600 mAh Li-ion. Izmantojot nepiemērota tipa bateriju, pastāv aizdegšanās un eksplozijas risks.

Sargāt no uguns.

Lietuvių

Baterijas laikykite vaikams ir gyvūnams nepasiekiamoje vietoje.

Keiskite tik įkraunamąja IKEA ličio jonų baterija RÖDHAJ 7,2 V, 2600 mAh. Bateriją pakeitus netinkamo tipo baterija, kyla gaisro ir sprogimo grėsmė.

Saugokite nuo ugnies.

Português

Mantenha as pilhas afastadas de crianças e animais.

Substitua apenas pela pilha recarregável RÖDHAJ 7,2V 2600mAh Li-ion. Risco de incêndio ou explosão se substituir a pilha por uma pilha desadequada.

Manter afastado do fogo.

Româna

Nu lăsa bateriile la îndemâna copiilor sau în apropierea animalelor.

Înlocuiește numai cu o baterie reîncărcabilă IKEA RÖDHAJ Li-ion 7,2V 2600 mAh. Risc de incendiu sau explozie dacă bateria este înlocuită cu o alta nepotrivită.

Protejează de foc.

Slovensky

Batérie uchovávajte mimo dosahu detí a zvierat.

Vymieňajte iba za nabíjateľnú batériu IKEA RÖDHAJ 7,2 V 2600 mAh Li-ion. V prípade výmeny batérie za nesprávny typ hrozí nebezpečenstvo požiaru alebo výbuchu.

Uchovávajte mimo dosahu ohňa.

Български

Съхранявайте батериите далеч от достъп на деца и животни.

Заменяйте само с акумулаторна литиево-йонна батерия IKEA RÖDHAJ 7.2V 2600 mAh. Опасност от пожар или експлозия при подмяна с батерия от неподходящ тип.

Дръжте далеч от огън.



Hrvatski

Čuvati baterije izvan dohvata djece i životinja.

Zamijeniti isključivo IKEA RÖDHAJ punjivom baterijom (7,2V, 2600 mAh, Li-ion). Postoji opasnost od požara ili eksplozije ako se baterija zamijeni pogrešnom vrstom.

Držite podalje od vatre.

Ελληνικά

Κρατήστε τις μπαταρίες μακριά από παιδιά και ζώα.

Αντικαταστήστε μόνο με επαναφορτιζόμενες μπαταρίες λιθίου RÖDHAJ 7.2V 2600 mAh. Κίνδυνος πυρκαγιάς ή έκρηξης αν αντικαταστήσετε τη μπαταρία με λανθασμένο τύπο.

Κρατήστε το προϊόν μακριά από φωτιά.

Українська

Тримайте батарейки подалі від дітей і тварин.

Замінюйте лише літій-іонною акумуляторною батарейкою IKEA RÖDHAJ РЕДХАЙ 7,2 В 2600 мА·год. Може спалахнути або вибухнути, якщо вставити батарейку неправильного типу.

Тримайте подалі від вогню.

Srpski

Baterije čuvaj izvan domašaja dece i životinja.

Zameni samo IKEA punjivom baterijom RÖDHAJ 7,2 V 2600 mAh litijum-jonskom. Zamena pogrešnom vrstom baterije može izazvati požar ili eksploziju.

Drži dalje od vatre.

Slovenščina

Baterije shranjuj izven dosega otrok in živali.

Zamenjaj samo z RÖDHAJ polnilnimi baterijami 7,2 V, 2600 mAh, Li-ion, podjetja IKEA. Pri zamenjavi z neustrezno baterijo obstaja nevarnost požara ali eksplozije.

Ne izpostavljajte ognju.

Türkçe

Pilleri çocukların ve hayvanların erişemeyeceği yerlerde bulundurun.

Yalnızca IKEA şarj edilebilir pil RÖDHAJ 7.2V 2600 mAh Li-ion ile değiştiriniz. Yanlış tipte bir pil ile değiştirilmesi durumunda yangın veya patlama riski yaratabilir.

Ateşten uzak tutunuz.

中文

请将电池放在儿童和宠物接触不到的位置。

仅可使用宜家RÖDHAJ 略德哈 充电电池（锂电池，7.2伏，2600毫安时）。 如果使用不合适的电池类型，则存在火灾或爆炸的风险。

远离明火。

繁中

不可讓兒童及動物接觸電池。

只可使用IKEA RÖDHAJ充電電池(鋰電池/7.2伏/2600毫安時)。 使用不合適的電池類型，可能會引致火災或爆炸。

遠離火源。

한국어

배터리는 어린이와 동물이 접근할 수 없는 곳에 보관하세요.

이케아 RÖDHAJ 뢰드하이 7.2V 2600mAh 리튬이온 충전지로만 교체하세요. 잘못된 종류의 배터리로 교체할 경우 화재나 폭발 위험이 있습니다.

화기에 가까이 두지 마십시오.

日本語

電池はお子さまやペットの手の届かない場所で保管してください。

交換には、必ずイケアのRÖDHAJ/ロードハイ 充電式電池 7.2V 2600mAh リチウムイオンをお使いください。指定以外の電池を使用すると、火災または爆発のおそれがあります。

火気の近くでは使用しないでください。



Bahasa Indonesia

Jauhkan baterai dari jangkauan anak-anak dan binatang.

Ganti hanya dengan baterai isi ulang IKEA RÖDHAJ 7.2V 2600 mAh Li-ion. Risiko kebakaran atau ledakan jika baterai diganti dengan jenis yang salah.

Jauhkan dari api.

Bahasa Malaysia

Jauhkan kanak-kanak dan haiwan daripada bateri.

Gantikan hanya dengan bateri dapat dicas semula RÖDHAJ 7.2V 2600 mAh Li-ion. Risiko terbakar atau meletup jika bateri digantikan dengan jenis yang salah.

Jauhkan daripada api.

عربي

احفظ البطاريات بعيدًا عن متناول الأطفال والحيوانات.

استبدل فقط ببطارية قابلة لإعادة الشحن من ايكيا RÖDHAJ 7.2V 2600 mAh Li-ion. خطر حدوث حريق أو انفجار إذا تم استبدال البطارية بنوع غير صحيح.

يجب إبعاد المنتج عن النار.

ไทย

เก็บแบตเตอรีให้พ้นมือเด็กและสัตว์

ใช้แบตเตอรีชาร์จไฟได้ของอิเกีย RÖDHAJ/เรดฮาย 7.2V 2600 mAh ลิเทียมไอออน หากเปลี่ยนแบตเตอรีผิดประเภท อาจเสี่ยงต่อเพลิงไหม้หรือการระเบิด

เก็บให้ห่างจากเปลวไฟ

4

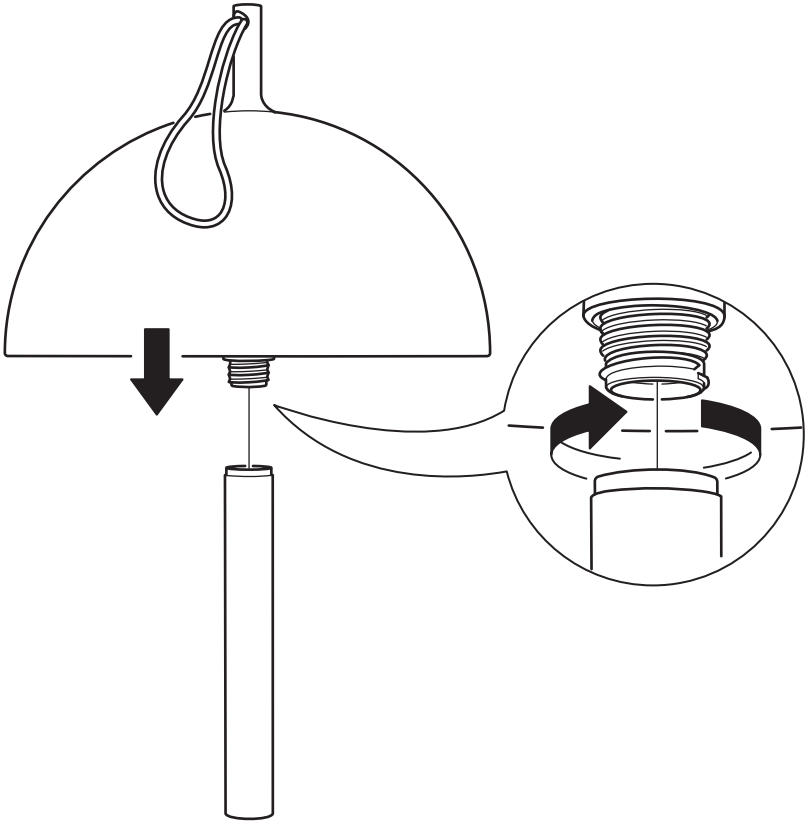

5

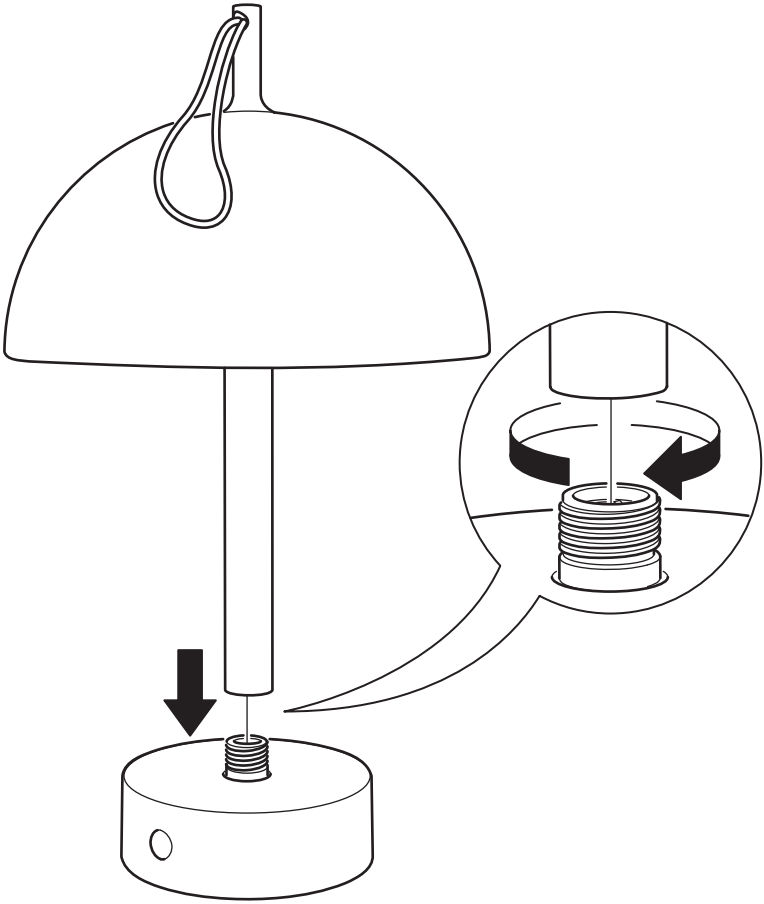

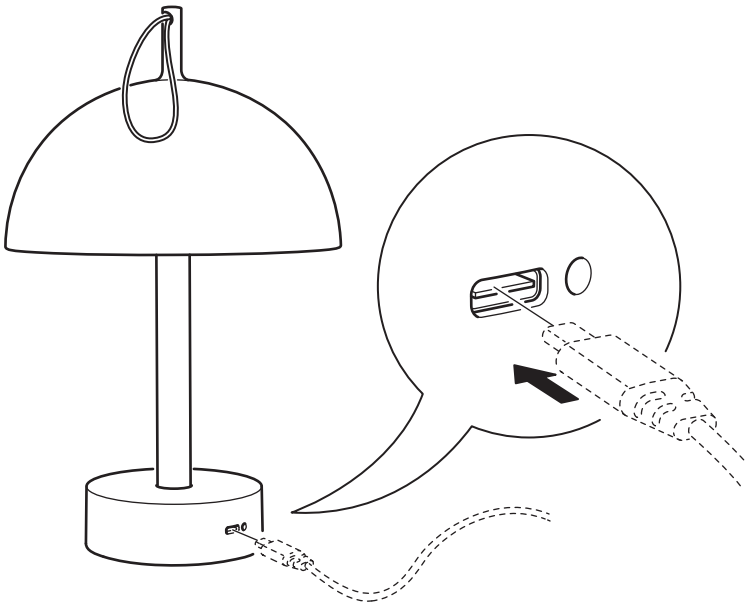

English

The product may only be charged indoors.

USB-C cable and USB charger are sold separately. IKEA recommends 1-port USB charger (ICPSW5).

Deutsch

Das Produkt sollte nur in Innenräumen geladen werden.

USB-C-Kabel und USB-Ladegerät sind separat erhältlich. IKEA empfiehlt ein Ladegerät mit 1 USB-Ausgang (ICPSW5).

Français

Le produit doit uniquement être rechargé à l'intérieur.

Câble USB-C et chargeur USB vendus séparément. IKEA recommande un chargeur USB 1 port (ICPSW5).

Nederlands

Het product mag alleen binnenshuis worden opgeladen.

De USB-C-kabel en de USB-oplader worden apart verkocht. IKEA raadt een USB-lader met 1 poort aan (ICPSW5).

Dansk

Produktet må kun oplades indendørs.

USB-C-kabel og USB-oplader sælges separat. IKEA anbefaler USB-oplader med 1 stik (ICPSW5).

Íslenska

Aðeins má hlaða vöruna innandyra.

USB-C snúra og USB-hleðslutæki eru seld sér. IKEA mælir með USB-hleðslutæki með einu tengi (ICPSW5).

Norsk

Produktet skal bare lades innendørs.

USB-C-ledning og USB-lader selges separat. IKEA anbefaler USB-lader med 1 port (ICPSW5).

Suomi

Tuotetta tulee ladata ainoastaan sisätiloissa.

USB-C-johto ja USB-laturi myydään erikseen. Suosittelemme 1-paikkaista USB-laturia (ICPSW5).

Svenska

Produkten får enbart laddas inomhus.

USB-C-kabel och USB-laddare säljes separat. IKEA rekommenderar USB-laddare med 1 port (ICPSW5).

Česky

Výrobek lze nabíjet pouze v interiéru.

Kabel USB-C a nabíječka USB se prodávají zvlášť. IKEA doporučuje 1portovou nabíječku USB (ICPSW5).

Español

El producto solo puede cargarse en espacios interiores.

El cable USB-C y el cargador USB se venden aparte. IKEA recomienda el cargador USB de 1 puerto (ICPSW5).

Italiano

Il prodotto può essere ricaricato solo in ambienti interni.

Il cavo USB-C e il caricabatteria USB sono venduti a parte. IKEA consiglia il caricabatteria USB con 1 porta (ICPSW5).

Magyar

A termék csak beltéren tölthető.

Az USB-C kábel és az USB töltő külön kapható. Az IKEA az 1 portos USB töltőt javasolja (ICPSW5).

Polski

Produkt można ładować wyłącznie w pomieszczeniach.

Przewód USB-C i ładowarka USB są sprzedawane osobno. IKEA zaleca ładowarkę USB z jednym portem (ICPSW5).

Eesti

Toodet võib laadida ainult siseruumides.

USB-C-kaabel ja USB-laadija on müügil eraldi. Soovitame kasutada 1 pordiga USB-laadijat (ICPSW5).

Latviešu

Uzlādi drīkst veikt tikai iekštelpās.

USB-C vads un USB lādētājs ir jāiegādājas atsevišķi. IKEA iesaka USB lādētāju ar 1 pieslēgvietu (ICPSW5).

Lietuvių

Gaminys turi būti kraunamas tik patalpoje.

USB-C laidas ir USB įkroviklis parduodami atskirai. Rekomenduojame įsigyti 1 jungties USB įkroviklį (ICPSW5).

Português

O produto só pode ser carregado em espaços interiores.

Cabo USB-C e carregador USB vendidos em separado. A IKEA recomenda o carregador USB com 1 porta (ICPSW5).

Româna

Produsul poate fi încărcat doar în interior.

Cablul USB-C și încărcătorul USB se vând separat. IKEA recomandă un încărcător cu 1 port USB (ICPSW5).

Slovensky

Výrobok sa môže nabíjať len v interiéri.

Kábel USB-C a nabíjačka USB sa predávajú samostatne. IKEA odporúča 1-portovú nabíjačku USB (ICPSW5).

Български

Продуктът може да се зарежда само в закрити помещения.

USB-C кабелът и USB зарядното се продават поотделно. ИКЕА препоръчва USB зарядно с 1 гнездо (ICPSW5).

Hrvatski

Proizvod se može puniti samo u zatvorenom.

USB-C kabel i USB punjač prodaju se zasebno. IKEA preporučuje USB punjač s 1 ulazom (ICPSW5).

Ελληνικά

Το προϊόν μπορεί να φορτιστεί μόνο σε εσωτερικό χώρο.

Το καλώδιο USB-C και ο φορτιστής USB πωλούνται χωριστά. Η IKEA προτείνει τον φορτιστή με 1-είσοδο USB (ICPSW5).

Українська

Виріб можна заряджати лише у приміщенні.

Кабель USB-C і зарядний пристрій USB продаються окремо. IKEA рекомендує зарядний пристрій USB із 1 портом (ICPSW5).

Srpski

Proizvod može da se puni samo unutra.

USB-C kabl i USB punjač prodaju se zasebno. IKEA preporučuje USB punjač s 1 priključkom (ICPSW5).

Slovenščina

Izdelek se lahko polni samo v zaprtih prostorih.

Kabel USB-C in USB-polnilnik sta naprodaj ločeno. Podjetje IKEA priporoča polnilnik z 1 USB vrati (ICPSW5).

Türkçe

Ürün yalnızca iç mekanlarda şarj edilebilir.

USB-C kablosu ve USB şarj cihazı ayrı satılır. IKEA, 1 portlu USB şarj cihazını (ICPSW5) önermektedir.

中文

本产品只能在室内充电。

USB-C电线和USB充电器需另购。 宜家推荐单端口USB充电器(ICPSW5)。

繁中

此產品只可在室內充電。

USB-C電線和USB充電器需另購。 IKEA建議使用單插孔USB充電器(ICPSW5)

한국어

제품은 실내에서만 충전할 수 있습니다.

USB-C 케이블과 USB 충전기는 별도 판매입니다. IKEA는 USB 충전기 1구(ICPSW5) 사용을 권장합니다.

日本語

本製品は屋内のみで充電できます。

USB-CケーブルとUSB充電器は別売りです。 1ポートのUSB充電器（ICPSW5）の使用をおすすめします。

Bahasa Indonesia

Produk hanya dapat diisi daya di dalam ruangan.

Kabel USB-C dan pengisi daya USB dijual terpisah. IKEA merekomendasikan pengisi daya USB 1 port (ICPSW5).

Bahasa Malaysia

Produk ini hanya boleh dicas di dalam rumah.

Kabel USB-C dan pengecas USB dijual berasingan. IKEA mengesyorkan pengecas USB 1 port(ICPSW5).

عربي

لا يجوز شحن المنتج إلا في مكان داخلي.

سلك USB-C وشاحن USB يُباعان بعلى حدة. توصي ايكيا بشاحن ذو منفذ USB واحد (ICPSW5).

ไทย

สินค้าสามารถชาร์จไฟได้ภายในบ้านเท่านั้น

สาย USB-C และที่ชาร์จ USB แยกจำหน่าย แนะนำให้ใช้ที่ชาร์จ USB แบบ 1 พอร์ต (ICPSW5)

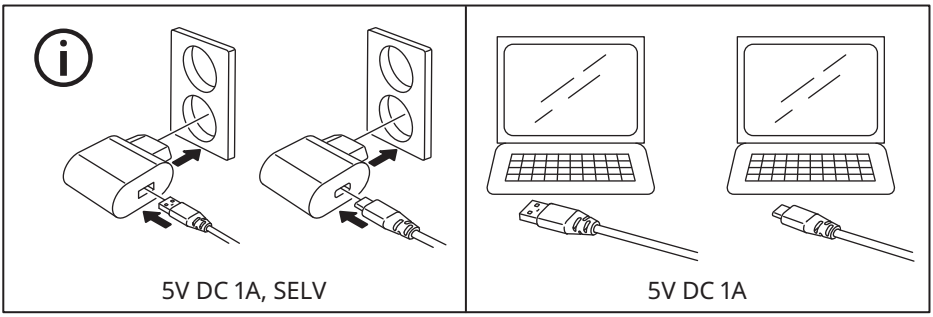
5V DC 1A, SELV
5V DC 1A

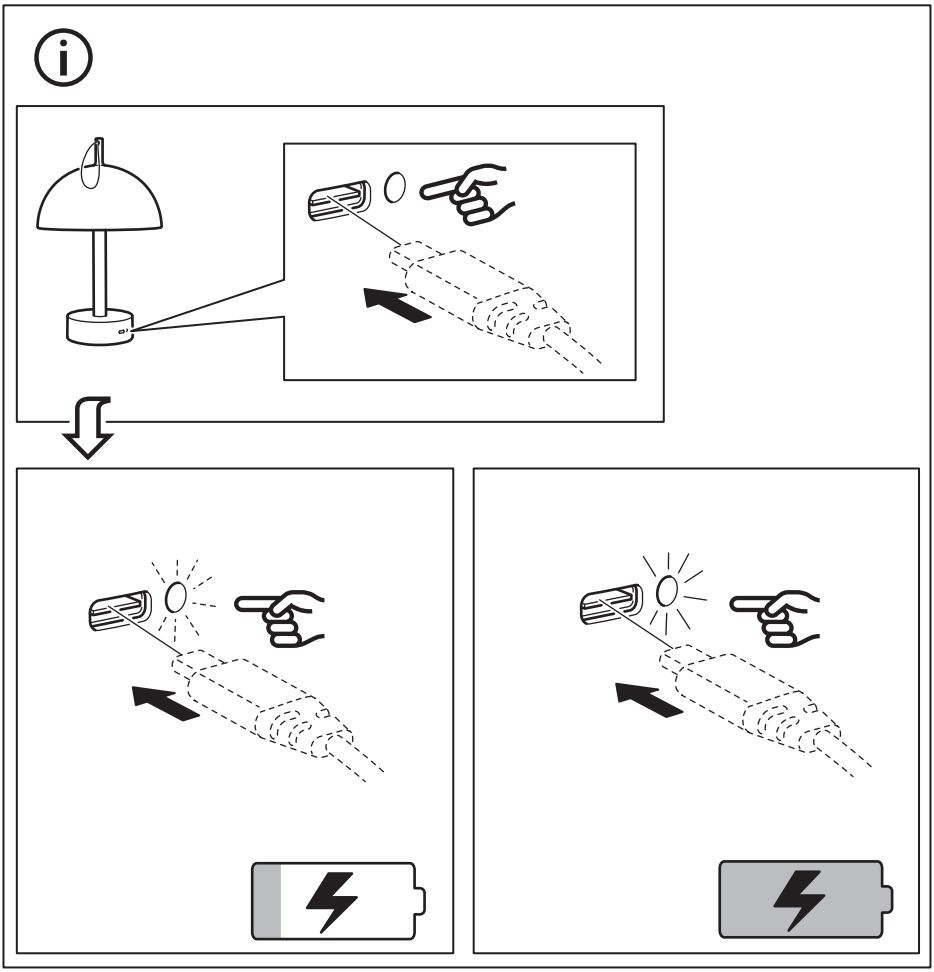

English

LED indicator status:
White LED pulsing on: Charging in progress.
White LED steady on: Charging complete.
White LED flashing: Error.
The white LED indicator will flash if the batteries are inserted incorrectly, or if non-rechargeable or damaged batteries are inserted into the charger by mistake.

Deutsch

Status der LED-Anzeige:
Weißes, blinkendes Licht: Der Ladevorgang läuft.
Weißes, dauerhaftes Licht: Der Ladevorgang ist abgeschlossen.
Weißes, hektisch blinkendes Licht: Fehlermeldung.
Das weiße LED-Signal blinkt, wenn die Akkus versehentlich falsch in das Ladegerät eingesetzt werden oder wenn diese nicht wiederaufladbar oder beschädigt sind.

Français

Statut du voyant LED :
LED blanche clignotante : chargement en cours
LED blanche fixe : chargement terminé
LED blanche clignotante rapidement : erreur
La LED blanche clignote rapidement si les piles ont été mal insérées, ou bien si des piles non rechargeables ou endommagées ont été insérées dans le chargeur par erreur.

Nederlands

Status led-indicator:
Wit led-lampje knippert: bezig met opladen .
Wit led-lampje brandt continu: opladen voltooid.
Rood led-lampje knippert: fout.
Het witte led-lampje knippert als batterijen verkeerd zijn geplaatst, of als er niet-oplaadbare of beschadigde batterijen in de oplader worden gestopt.

Dansk

LED-indikatorens status:
Den hvide LED-pære blinker: Opladningen er i gang.
Den hvide LED-pære er tændt: Opladningen er færdig.
Den hvide LED-pære blinker: Fejl.
LED-pæren blinker hvidt, hvis batteriet sidder forkert, eler hvis der ved en fejl sættes ikke-genopladelige eller beskadigede batterier i opladeren.

Íslenska

LED stöðuvísir:
Hvítt LED ljós blikkar hægt: Hleðsla í gangi.
Hvítt LED ljós lýsir stöðugt. Hleðslu lokið.
Hvítt LED ljós leiftrar: Villa.
Hvítt LED ljós leiftrar ef rafhlöður eru ekki rétt settar í tækið eða skemmdar rafhlöður eða rafhlöður sem ekki eru ætlaðar til endurhleðslu eru settar í hleðslutækið.

Norsk

LED-indikatorens status:
Hvit LED-pulsering på: Lading pågår
Hvitt LED-lys kontinuerlig på: Lading fullført
Hvitt LED-lys blinker: Feil.
Den hvite LED-indikatoren vil blinke hvis batteriene blir satt i feil, eller hvis ikke-oppladbare eller ødelagte batterier blir satt i laderen ved en feil.

Suomi

Merkkivalon tila:
Valkoinen merkkivalo vilkkuu hitaasti: Lataus käynnissä.
Valkoinen merkkivalo palaa tasaisesti: Lataus valmis.
Valkoinen merkkivalo vilkkuu nopeasti: Virhe.
Valkoinen merkkivalo vilkkuu nopeasti, jos paristot on asetettu väärin tai jos laturiin on asetettu vahingossa kertakäyttöiset tai vahingoittuneet paristot.

Svenska

LED-indikatorns status:
Pulserande vitt LED-ljus: Laddning pågår.
Ihållande vitt LED-ljus: Laddning avslutad.
Blinkande vitt LED-ljus: Fel.
Den vita LED-indikatorn blinkar om batterierna sätts i fel, eller om ej laddningsbara eller skadade batterier sätts i laddaren av misstag.

Česky

Stav indikátoru LED:
Bílá LED dioda svítí: Probíhá nabíjení.
Bílá LED dioda trvale svítí: Nabíjení dokončeno.
Bílá LED dioda bliká: Chyba.
Bílá LED dioda bude blikat, pokud jsou baterie vloženy nesprávným způsobem nebo pokud jsou do nabíječky omylem vloženy nedobíjecí nebo poškozené baterie.

Español

Estado del indicador LED:
Luz blanca parpadea lentamente: carga en curso
Luz blanca fija: carga completa
Luz blanca parpadea rápidamente: error
El LED blanco parpadeará si se introducen pilas no recargables o estropeadas por error o si las pilas se insertan incorrectamente.

Italiano

Indicatore di stato a LED:
LED bianco pulsante: ricarica in corso.
LED bianco fisso: ricarica completata.
LED bianco lampeggiante: errore.
L'indicatore a LED bianco lampeggia se le batterie non sono state inserite nel modo corretto o se sono state inserite per errore batterie non ricaricabili o danneggiate.



Magyar

A LED-es fény állapota:
Folyamatosan villogó fehér LED: folyamatban lévő töltés
Folyamatosan világító fehér LED: a töltés befejeződött
Villogó fehér LED: hiba
A fehér LED jelzőfény villogni kezd, és a töltés leáll abban az esetben, ha nem újratölthető vagy sérült akkumulátort kerül behelyezésre a töltőbe, vagy ha helytelenül teszed be őket.

Polski

Stan wskaźnika LED:
Biała dioda LED świeci światłem pulsacyjnym: trwa ładowanie.
Biała dioda LED świeci światłem ciągłym: ładowanie zakończone.
Biała migająca dioda LED: błąd.
Biała dioda LED zacznie migać, gdy akumulatorki są włożone do ładowarki nieprawidłowo lub omyłkowo włożono baterie jednorazowe bądź uszkodzone akumulatorki.

Eesti

LED-indikaatori olek:
Valge LED-tuluke vilgub aeglaselt: laadimine on pooleli.
Valge LED-tuluke põleb: laadimine on lõpule viidud.
Valge LED-tuluke vilgub: tõrge.
Valge LED-tuluke hakkab vilkuma, kui sa sisestasid laadijasse patareid valesti või kasutasid kogemata mittelaetavaid või kahjustatud patareisid.

Latviešu

LED statusa indikators:
Balts LED indikators (pulsējoša gaisma): notiek uzlāde
Iedegts balts LED indikators: Uzlāde ir pabeigta.
Balts LED indikators (mirgo): Kļūda.
Ja baterijas lādētājā tiek ievietotas nepareizi vai kļūdas dēļ ir ievietotas nelādējamas vai bojātas baterijas, LED indikators mirgo baltā krāsā.

Lietuvių

LED indikatoriaus rodoma būsena:
LED balta pulsuojanti šviesa – baterijos kraunamos;
LED stabiliai šviečia balta šviesa – baterijos įkrautos;
LED žybsi balta šviesa – klaida.
Baltas LED indikatorius žybsi, jei baterijos įdėtos neteisingai arba jei į įkroviklį per klaidą įdėtos neįkraunamosios ar pažeistos baterijos.

Português

Indicador LED de estado:
LED branco com luz intermitente: carregamento em curso.
LED branco com luz fixa: carregamento concluído.
LED branco a piscar: erro.
O indicador LED branco vai piscar se as pilhas forem introduzidas incorretamente ou se forem introduzidas pilhas não recarregáveis ou danificadas por engano.

Româna

Stare indicator LED:
LED-ul alb luminează intermitent: Încărcarea este în desfășurare.
LED-ul alb este aprins constant: Încărcarea este completă.
LED-ul roșu luminează intermitent: Eroare.
Indicatorul LED alb va lumina intermitent dacă bateriile sunt introduse incorect, sau dacă baterii nereîncărcabile sau defecte sunt introduse în încărcător din greșeală.

Slovensky

Stav kontrolky LED:
Biela LED kontrolka pulzuje: Prebieha nabíjanie.
Biela LED kontrolka svieti neprerušovane: Nabíjanie je ukončené.
Bliká biela kontrolka LED: Chyba.
Biela LED kontrolka bude blikať, ak sú batérie vložené nesprávne alebo ak sú do nabíjačky omylom vložené nenabíjateľné alebo poškodené batérie.

Български

Статус на LED индикатора:
LED индикаторът излъчва пулсираща бяла светлина: В процес на зареждане.
LED индикаторът постоянно свети в бяло: Зареждането е завършено.
LED индикаторът премигва в бяло: Грешка
Белият LED индикатор ще премигва, ако батериите са поставени неправилно в зарядното или ако погрешка са поставени неакумулаторни или повредени батерии.

Hrvatski

LED indikator statusa:
Pulsirajuće bijelo LED svjetlo: Punjenje traje.
Stalno bijelo LED svjetlo: Punjenje je završeno.
Svjetlucavo bijelo LED svjetlo: Greška.
Bijeli LED indikator svijetlit će i punjač će prestati puniti ako se u punjač greškom umetnu neispravne, nepunjive ili oštećene baterije.

Ελληνικά

Ένδειξη LED:
Λευκό φως παλλόμενο: Φόρτιση σε εξέλιξη.
Λευκό φως σταθερό: Ολοκλήρωση φόρτισης.
Λευκό φως αναβοσβήνει: Σφάλμα
Η λευκή ενδεικτική λυχνία LED θα αναβοσβήνει αν τοποθετηθούν κατά λάθος μη επαναφορτιζόμενες ή φθαρμένες μπαταρίες στο φορτιστή.

Українська

Стан світлодіодного індикатора:
Білий світловий індикатор пульсує: Відбувається заряджання.
Білий світловий індикатор світиться: Заряджання завершилось.
Білий світловий індикатор блимає: Помилка.
Білий світловий індикатор блимає, якщо батарейки вставлено неправильно або якщо батарейки у зарядному пристрої пошкоджені чи не є акумуляторними.

Srpski

LED indikator statusa:
Pulsirajuće belo LED svetlo: Punjenje u toku.
Konstantno belo LED svetlo: Punjenje je završeno.
Trepćuće belo LED svetlo: Greška.
Beli LED indikator će treptati ako se baterije stave neispravno, odnosno ako se nepunjive ili oštećene baterije greškom stave u punjač.

Slovenščina

Razlaga delovanja kontrolne LED lučke:
Bela LED lučka utripa: polnjenje v teku.
Bela LED lučka trajno sveti: polnjenje je končano.
Bela LED lučka utripa: napaka.
Bela LED lučka utripne, če baterije vstaviš napačno ali če pomotoma vstaviš v polnilnik nepolnilne ali poškodovane baterije.

Türkçe

LED gösterge durumu:
Yanıp sönen beyaz LED: Şarj işlemi devam ediyor.
Sürekli yanan beyaz LED: Şarj işlemi tamamlandı.
Beyaz LED yanıp sönüyor: Hata
Piller yanlış yerleştirilirse veya şarj cihazına yanlışlıkla şarj edilemeyen veya hasarlı piller takılırsa beyaz LED göstergesi yanıp sönecektir.

中文

LED指示灯状态：
白色LED脉冲：充电进行中
白色LED稳定：充电完毕
白色LED闪烁：错误。
如果电池插入不当或者错误地将不可充电或损坏的电池插入充电器，白色LED指示灯将闪烁。

繁中

LED指示燈狀態說明：
指示燈持續閃爍白光：充電中
指示燈亮起白光：充電完成
指示燈快速閃爍白光：充電錯誤
如果以錯誤方向插入電池、誤將非充電電池或受損電池裝入充電器，LED指示燈都會閃爍白光。

한국어

LED 표시등 상태:
흰색 LED 천천히 켜졌다 꺼짐 반복: 충전 중
흰색 LED 켜짐: 충전 완료
흰색 LED 깜박임: 오류
배터리를 잘못 끼우거나 충전할 수 없는 배터리 또는 손상된 배터리를 실수로 충전기에 삽입하면 흰색 LED 표시등이 깜박입니다.

日本語

LEDインジケーターの状態：
LEDが白く点滅：充電中
LEDが白く点灯：充電完了
LEDが白く点滅：エラー
電池の向きが正しくない場合や、充電できない電池や損傷した電池を誤って充電器に挿入した場合、白いLEDインジケーターが点滅します。

Bahasa Indonesia

Status indikator LED:
LED putih berkedip: Pengisian sedang berlangsung.
LED putih tetap menyala: Pengisian selesai.
LED putih berkedip: Eror.
Indikator LED putih akan berkedip jika baterai tidak dimasukkan dengan benar, atau jika baterai yang tidak dapat diisi ulang atau rusak dimasukkan ke dalam pengisi daya secara tidak sengaja.

Bahasa Malaysia

Status penunjuk LED:
LED putih berkelip-kelip: Pengecasan sedang berjalan.
LED putih menyala stabil: Pengecasan selesai.
LED merah berkelip: Ralat.
Penunjuk LED akan berkelip-kelip jika bateri dimasukkan secara salah, atau jika bateri tidak dapat dicas semula atau rosak dimasukkan ke dalam pengecas secara tidak sengaja.

عربي

حالة مؤشر LED:
ضوء LED أبيض يومض: جاري الشحن.
ضوء LED أبيض ثابت: اكتمل الشحن.
ومیض مؤشر LED باللون الأبيض: خطأ.
مؤشر LED باللون الأبيض سوف يومض في حالة تركيب البطاريات بشكل خاطىء أو في حالة إدخال بطاريات غير قابلة للشحن أو بطاريات تالفة في الشاحن عن طريق الخطأ.

ไทย

สถานะของไฟ LED มีดังนี้
ไฟ LED สีขาว กะพริบ: กำลังชาร์จไฟ
ไฟ LED สีขาว สว่างนิ่ง: การชาร์จไฟเสร็จสิ้น
ไฟ LED สีขาว สว่างวาบ: เกิดการขัดข้อง
ไฟ LED สีขาวจะสว่างวาบ หากมีการใส่แบตเตอรี่ไม่ถูกต้อง หรือที่ชาร์จไฟไม่ได้ หรือที่ชำรุดเสียหายลงช่องชาร์จ

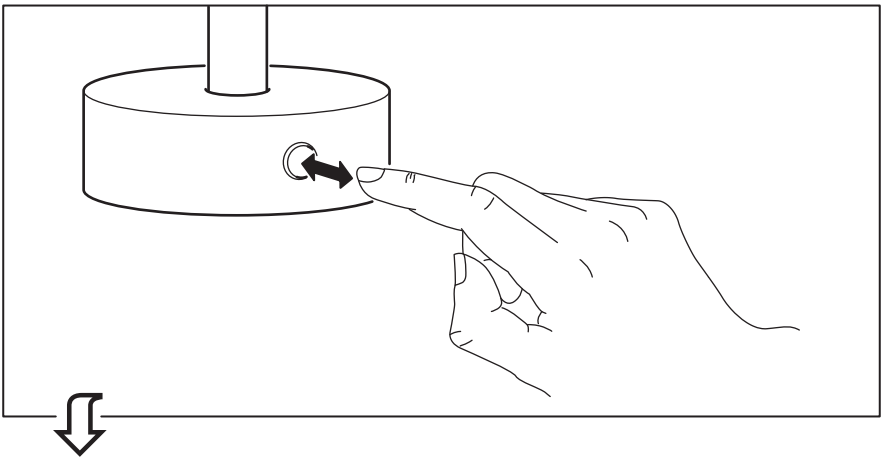

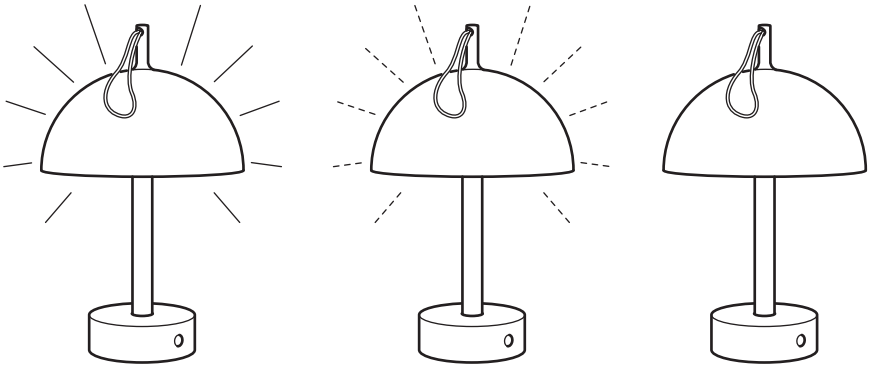

100%

50%

0%

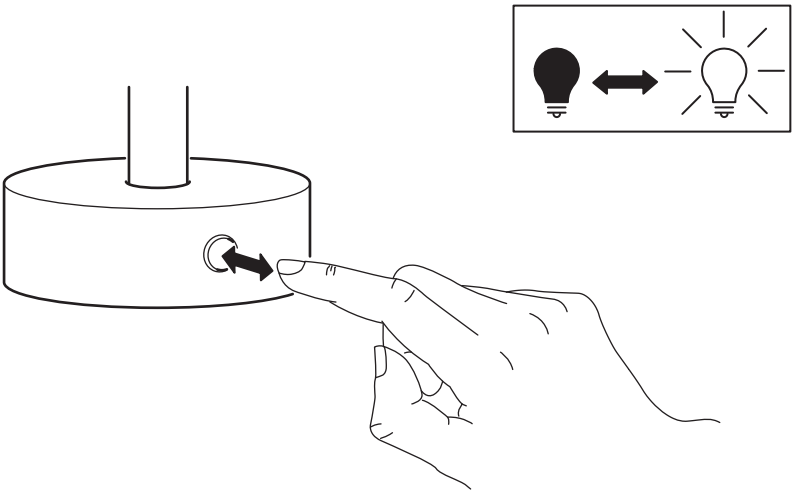

English

The timer switches the light off automatically after 6 hours, and switches it back on at the same time next day.

Deutsch

Die Zeitschaltuhr schaltet die Beleuchtung nach 6 Stunden automatisch ab und schaltet sie am nächsten Tag zur gleichen Zeit wieder an.

Français

La minuterie éteint automatiquement la lumière au bout de 6 heures, et la rallume à la même heure le jour suivant.

Nederlands

De timer doet het licht na 6 uur automatisch uit en doet het op dezelfde tijd de volgende dag weer aan.

Dansk

Timeren slukker lyset automatisk efter 6 timer og tænder det igen på samme tid dagen efter.

Íslenska

Tímastillingin slekkur sjálfkrafa á ljósunum eftir sex klukkutíma og kveikir á þeim aftur á sama tíma næsta dag.

Norsk

Timeren slukker lyset automatisk etter 6 timer og tenner det igjen ved samme tid dagen derpå.

Suomi

Ajastin sammuttaa valot automaattisesti 6 tunnin jälkeen ja sytyttää ne taas seuraavana päivänä samaan aikaan.

Svenska

Timern släcker ljuset automatiskt efter 6 timmar och tänder det igen vid samma tid dagen därpå.

Česky

Časovač vypne světlo automaticky po 6 hodinách a další den jej opět zapne ve stejný čas.

Español

El temporizador apaga automáticamente la luz después de 6 horas y las enciende de nuevo a la misma hora al día siguiente.

Italiano

Grazie al timer la luce si spegne automaticamente dopo 6 ore e si riaccende alla stessa ora il giorno successivo.

Magyar

Az időzítő 6 óra eltelte után automatikusan lekapcsolja a világítást, majd a következő napon ugyanabban az időpontban visszakapcsolja.

Polski

Wyłącznik czasowy wyłącza oświetlenie automatycznie po 6 godzinach i włącza je ponownie o tej samej porze następnego dnia.

Eesti

Taimer lülitab valguse automaatselt välja 6 tunni pärast ja lülitab uuesti sisse järgmisel päeval.

Latviešu

Pēc 6 stundām taimeris gaismu automātiski izslēdz. Gaisma automātiski ieslēgsies nākamajā dienā, tajā pašā laikā.

Lietuvių

Laikmatis automatiškai išjungia šviesas praėjus 6 valandoms ir įjungia jas kitą dieną tuo pačiu laiku.

Portugues

O temporizador desliga a luz automaticamente após 6 horas e volta a ligá-la à mesma hora no dia seguinte.

Româna

Timerul opreşte automat lumina după 6 ore şi se porneşte la aceeaşi oră în ziua următoare.

Slovensky

Časovač svetlo po 6 hodinách automaticky vypne a opäť zapne v rovnakom čase na druhý deň.

Български

Таймерът изключва осветлението автоматично след 6 часа и го включва отново, по същото време, на следващия ден.

Hrvatski

Tajmer automatski mijenja svjetlo nakon 6 sati i pali se u isto vrijeme sljedećeg dana.

Ελληνικά

Ο χρονοδιακόπτης σβήνει το φως αυτόματα μετά από 6 ώρες, και το ανάβει πάλι την ίδια ώρα την επόμενη μέρα.

Українська

Таймер автоматично відключає світло через 6 годин та включає його у той самий час наступного дня.

Srpski

Tajmer automatski gasi svetlo posle 6 sati i ponovno ga pali sutradan u isto vreme.

Slovenščina

Programska ura samodejno ugasne luč po 6 urah in jo ponovno prižge naslednji dan ob isti uri.

Türkçe

Zamanlayıcı, 6 saat sonra ışığı otomatik olarak kapatır ve ertesi gün aynı saatte tekrar açar.

中文

计时器在6小时后自动关灯，并在第二天的同一时间开灯。

繁中

計時器在6小時後自動關燈，並在第二天的同一時間開燈。

한국어

타이머가 6시간 후에 자동으로 작동하여 조명 전원이 꺼지고, 다음 날 같은 시각에 다시 켜집니다.

日本語

タイマーで6時間後に自動で消灯します。また、翌日同じ時刻に点灯します。

Bahasa Indonesia

Timer memadamkan lampu secara otomatis setelah 6 jam, dan menyalakannya kembali di waktu dan hari yang sama.

Bahasa Malaysia

Pemasa menutup lampu secara automatik selepas 6 jam, dan memasang ia semula pada masa yang sama pada keesokan harinya.

عربي

يقوم المؤقت بإطفاء الإضاءة تلقائياً بعد 6 ساعات، ويقوم بإعادة تشغيلها مرة أخرى في نفس الوقت في اليوم التالي.

ไทย

ตัวจับเวลาจะปิดไฟอัตโนมัติ หลังไฟทำงานนาน 6 ชั่วโมง และจะเปิดไฟตามเวลาเดิมในวันถัดไป

© Inter IKEA Systems B.V. 2026
2026-05-20 AA-2712524-2