SOLVINDEN

J2004

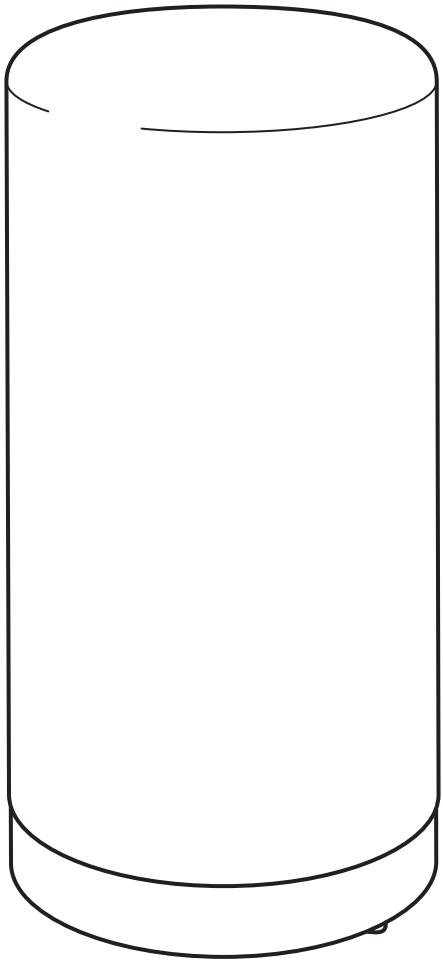

Design and Quality
IKEA of Sweden



English

FOR INDOOR & OUTDOOR USE!

ALWAYS REMOVE THE BATTERIES BEFORE STORING.

The light source of this luminaire is not replaceable; when the light source reaches its end of life the whole luminaire shall be replaced.

The control gear of this luminaire is not replaceable; when the control gear reaches its end of life the whole luminaire shall be replaced.

Fire or explosion can result from the use of the incorrect battery.

Keep batteries out of reach of children.

Only use batteries that are intended for the product. Do not mix old and new batteries, different brands or types.

Deutsch

FÜR DRINNEN UND DRAUSSEN GEEIGNET.

VOR DEM WEGLEGEN IMMER DIE AKKUS/ BATTERIEN ENTNEHMEN.

Das Leuchtmittel dieser Leuchte ist nicht auswechselbar. Wenn das Leuchtmittel verbraucht ist, muss das komplette Produkt entsorgt werden.

Die Antriebsvorrichtung dieser Leuchte ist nicht austauschbar. Wenn diese Vorrichtung das Ende ihrer Nutzungsdauer erreicht hat, muss die gesamte Leuchte ausgetauscht werden.

Die Verwendung einer nicht korrekten Batterie kann zu einem Brand oder einer Explosion führen.

Batterien/Akkus außer Reichweite von Kindern halten.

Nur Batterien verwenden, die für das jeweilige Produkt geeignet sind. Weder gebrauchte und neue Batterien kombinieren noch Batterien verschiedener Fabrikate oder Typen.

Français

Pour une UTILISATION INTERIEURE ET EXTERIEURE!

TOUJOURS RETIRER LES PILES AVANT RANGEMENT.

La source lumineuse de ce luminaire n’est pas remplaçable ; lorsque la source lumineuse atteint sa fin de vie, le luminaire entier doit être remplacé.

Le dispositif de contrôle de ce luminaire n'est pas remplaçable. Lorsqu'il atteint sa fin de vie, le luminaire entier doit être remplacé.

L'utilisation d'une batterie inadéquate peut provoquer un incendie ou une explosion.

Maintenir les piles hors de portée des enfants.

N'utiliser que des piles compatibles avec le produit. Ne pas mélanger des piles neuves et anciennes, ou des piles de marques et types différents.

Nederlands

VOOR BINNEN EN BUITEN!

VERWIJDER DE BATTERIJEN ALTIJD BIJ HET OPBERGEN.

De lichtbron in deze armatuur kan niet worden vervangen, dus wanneer de lichtbron verbruikt is, moet de hele armatuur worden vervangen.

De bedieningsapparatuur van deze armatuur kan niet worden vervangen, dus wanneer de bedieningsapparatuur verbruikt is, moet de hele armatuur worden vervangen.

Bij gebruik van de verkeerde batterij kan er brand of een explosie ontstaan.

Houd batterijen buiten bereik van kinderen.

Gebruik alleen batterijen die bedoeld zijn voor dit product. Combineer geen nieuwe en oude batterijen, verschillende merken of typen.



Dansk

TIL INDENDØRS OG UDENDØRS BRUG!

BATTERIERNE SKAL ALTID TAGES UD, FØR PRODUKTET SÆTTES VÆK TIL OPBEVARING.

Pæren i denne lampe kan ikke udskiftes. Når pæren ikke længere fungerer, skal hele lampen udskiftes.

Styreenheden i denne lampe kan ikke udskiftes. Når styreenheden når afslutningen af sin livscyklus, skal hele lampen udskiftes.

Brug af forkert batteri kan medføre brand eller eksplosion.

Batterier skal holdes uden før børns rækkevidde.

Brug kun batterier, der er beregnet til produktet. Bland ikke gamle og nye batterier eller batterier af forskellige typer.

Íslenska

FYRIR NOTKUN INNANDYRA OG UTANDYRA!

FJARLÆGIÐ ÁVALT RAFHLÖÐUR ÁÐUR EN VARAN ER SETT Í GEYMSLU.

Ekki er hægt að skipta út ljósabúnaðinum og því þarf að skipta út vörunni þegar hún hættir að lýsa.

Ekki er hægt að skipta út stjórnbúnaðinum og því þarf að skipta út vörunni þegar hún hættir að lýsa.

Ef notuð er röng rafhlaða getur það valdið eldsvoða eða sprengingu.

Geymdu rafhlöður þar sem börn ná ekki til.

Notaðu aðeins rafhlöður sem eru ætlaðar vörunni. Ekki nota saman gamlar og nýjar rafhlöður, mismunandi vörumerki eða tegundir.

Norsk

FOR INNENDØRS OG UTENDØRS BRUK!

TA ALLTID UT BATTERIENE VED OPPBEVARING.

Lyskilden i denne armaturen er ikke utskiftbar. Når lyskilden når slutten av levetiden må hele armaturen skiftes ut.

Styreenheten i denne lampa kan ikke byttes. Når styreenheten når slutten av levetiden, må hele belysningen skiftes ut.

Bruk av feil batteri kan forårsake brann eller eksplosjon.

Oppbevar batterier utilgjengelig for barn.

Bruk bare batterier som er beregnet for dette produktet. Ikke bland gamle og nye batterier, forskjellige merker eller typer.

Suomi

SISÄ- JA ULKOKÄYTTÖÖN!

PARISTOT/AKUT IRROTETTAVA, KUN TUOTETTA EI OLE TARKOITUS KÄYTTÄÄ VÄHÄÄN AIKAAN.

Tässä valaisimessa oleva valonlähde ei ole vaihdettavissa. Kun valonlähde tulee käyttöikänsä päähän, koko valaisin on vaihdettava uuteen.

Tässä valaisimessa oleva ohjauslaite ei ole vaihdettavissa. Kun ohjauslaite tulee käyttöikänsä päähän, koko valaisin on vaihdettava uuteen.

Vääränlaisen pariston käytöstä voi seurata tulipalo tai räjähdys.

Pidä paristot poissa lasten ulottuvilta.

Käytä vain tähän tuotteeseen tarkoitettuja paristoja/akkuja. Älä sekoittele vanhoja ja uusia paristoja/akkuja tai erimerkkisiä ja -tyyppisiä paristoja/akkuja.



Svenska

FÖR INOMHUS- OCH UTOMHUSBRUK!

TA ALLTID UR BATTERIERNA VID FÖRVARING.

Den här armaturens ljuskälla går inte att ersätta, så när ljuskällan är förbrukad ska hela armaturen ersättas.

Drivdonet i denna armatur är inte utbytbart; när drivdonet har nått sin livslängd ska hela armaturen bytas ut.

Användning av fel batteri kan orsaka brand eller explosion.

Håll batterierna borta från barn.

Använd endast batterier som är avsedda för produkten. Blanda inte nya och gamla batterier, olika varumärken eller typer.

Česky

PRO POKOJOVÉ I VENKOVNÍ POUŽITÍ!

PŘED ULOŽENÍM VŽDY VYJMĚTE BATERIE.

Žárovku u tohoto osvětlení nelze vyměnit; jakmile dojde žárovka na konec své životnosti, je potřeba vyměnit celé osvětlení.

Ovládací zařízení tohoto osvětlení nelze vyměnit; když ovládací zařízení dosáhne konce své životnosti, je nutné vyměnit celé osvětlení.

Použití nesprávné baterie může způsobit požár nebo výbuch.

Baterie uchovávejte mimo dosah dětí.

Používejte pouze baterie určené pro tento výrobek. Nekombinujte staré a nové baterie, různé značky a typy.

Español

¡PARA USO EN INTERIORES Y EXTERIORES!

QUITA SIEMPRE LA BATERÍA ANTES DE GUARDARLO.

La fuente de luz de esta luminaria no es reemplazable. Cuando finalice la vida útil de la fuente de luz, se deberá reemplazar la luminaria por completo.

El dispositivo de control de esta luminaria no es reemplazable. Cuando finalice la vida útil del dispositivo de control, se deberá reemplazar la luminaria por completo.

El uso incorrecto de la batería puede causar un incendio o explosión.

Mantén las pilas fuera del alcance de los niños.

Utiliza sólo pilas compatibles con el producto. No mezcles pilas nuevas y viejas, ni pilas de marca y tipo distinto.

Italiano

PER INTERNI ED ESTERNI.

TOGLI SEMPRE LE BATTERIE PRIMA DI METTERE VIA IL PRODOTTO.

La fonte luminosa di questa illuminazione non può essere sostituita. Quando la fonte luminosa raggiunge il termine del suo ciclo di vita, l'intera illuminazione dev'essere sostituita.

Il dispositivo di controllo di questa illuminazione non può essere sostituito. Al termine del suo ciclo di vita, occorre sostituire l'intera illuminazione.

L'uso di una batteria non corretta può causare incendio o esplosione.

Tieni le batterie fuori dalla portata dei bambini.

Usa esclusivamente il tipo di batteria specificato per questo prodotto. Non mescolare batterie vecchie e nuove o di tipi o marchi diversi.



Magyar

KÜL-, & BELTÉRI HASZNÁLATRA!

TÁROLÁS ELŐTT MINDIG TÁVOLÍTSD EL AZ ELEMEKET.

A lámpatestben található fényforrás nem cserélhető; amikor a fényforrás eléri élettartamának végét, az egész lámpatestet ki kell cserélni.

A világítási termék vezérlője nem cserélhető; ha a vezérlő elhasználódik, a teljes lámpatestet le kell cserélni.

A nem megfelelő akkumulátor vagy elem használata tüzet vagy robbanást is okozhat.

Az elemek gyermekektől távol tartandók.

Kizárólag olyan elemeket használj, amelyek a termékhez megfelelő típusúak. Ne használj egyszerre régi és új vagy különböző típusú elemeket.

Polski

Do użytku wewnątrz i na zewnątrz pomieszczeń!

PRZED ODSTAWIENIEM NA PRZECHOWANIE ZAWSZE WYJMUJ BATERIE.

Źródło światła tej lampy nie jest wymienialne; w przypadku wyczerpania się źródła światła, wymianie podlega cała lampa.

Urządzenie sterujące w tej oprawie nie jest wymienne; po jego zużyciu należy wymienić całą oprawę oświetleniową.

Zastosowanie niewłaściwej baterii może doprowadzić do pożaru lub wybuchu.

Przechowuj baterie/akumulatorki poza zasięgiem dzieci.

Używaj tylko baterii przeznaczonych do tego produktu. Nie mieszaj baterii starych i nowych, różnych marek lub typów.

Eesti

SISE-JA VÄLITINGIMUSTEKS KASUTAMISEKS!

ENNE HOIUSTAMIST EEMALDAGE PATAREID.

Selle valgusti valgusallikas ei ole asendatav; kui valgusallikas töö lõpetab, tuleb valgusti välja vahetada.

Selle valgusti juhtseade pole vahetatav. Juhtseadme eluea lõppedes tuleb terve valgusti välja vahetada.

Vale patarei või aku kasutamine võib põhjustada tulekahju või plahvatuse.

Hoia akupatareisid lastele kättesaamatus kohas.

Kasuta vaid selle toote jaoks mõeldud patareisid. Ära kasuta korraga vanu ja uusi, eri tüüpi või eri tootemargi patareisid.

Latviešu

PAREDZĒTS LIETOŠANAI TELPĀS UN ĀRPUS TĀM!

PIRMS UZGLABĀŠANAS VIENMĒR IZŅEMIET BATERIJAS.

Šīs lampas gaismas avots nav nomaināms - kad gaismas avots izdeg, jānomaina visa lampa.

Šīs lampas vadības ierīce nav nomaināma – kad tā vairs nestrādā, jānomaina visa lampa.

Nepareizas baterijas lietošana var izraisīt aizdegšanos vai eksploziju.

Glabāt baterijas bērniem neaizsniedzamā vietā.

Izmanto tikai konkrētajai precei paredzētas baterijas. Pilnas baterijas nedrīkst lietot kopā ar daļēji izlādētām baterijām, cita ražotāja vai cita veida baterijām.



Lietuvių

SKIRTA NAUDOTI VIDUJE IR LAUKE!

VISADA IŠIMKITE BATERIJAS, JEI KETINATE NENAUDOTI GAMINIO ILGESNĮ LAIKĄ.

Šviestuve įrengto šviesos šaltinio negalima pakeisti, todėl pasibaigus jo naudojimo laikui – pakeiskite šviestuvą nauju.

Šviestuvo valdymo įtaisas nekeičiamas. Vadinasi, valdymo įtaisui nustojus veikti reikės keisti visą šviestuvą.

Dėl netinkamos baterijos naudojimo gali kilti gaisras ar sprogimas.

Laikykite baterijas vaikams nepasiekiamoje vietoje.

Naudokite tik prietaisui tinkančias baterijas. Nenaudokite senų ir naujų, skirtingų gamintojų, skirtingo tipo baterijų kartu.

Português

PARA USAR NO INTERIOR E NO EXTERIOR!

RETIRE SEMPRE AS PILHAS ANTES DE GUARDAR.

A fonte de iluminação desta luminária não é substituível: quando a sua vida útil termina, todo o produto deve ser substituído.

O dispositivo de controlo desta luminária não é substituível: quando a sua vida útil termina, todo o produto deve ser substituído.

A utilização de um tipo incorreto de pilha pode resultar em incêndio ou explosão.

Mantenha as pilhas fora do alcance das crianças.

Use somente pilhas adequadas ao artigo. Não misture pilhas novas e antigas, marcas ou tipos diferentes.

Româna

PENTRU UZ ÎN INTERIOR ŞI ÎN EXTERIOR!

SCOATE ÎNTOTDEAUNA BATERIILE ÎNAINTE DE A DEPOZITA.

Becul nu poate fi înlocuit; atunci când este nevoie, înlocuieşte corpul de iluminat.

Dispozitivul de comandă al acestui corp de iluminat nu poate fi înlocuit; atunci când ajunge la sfârşitul duratei de viaţă, întregul corp de iluminat trebuie înlocuit.

Utilizarea unei baterii necorespunzătoare poate provoca incendii sau explozii.

Nu lăsa bateriile la îndemâna copiilor.

Foloseşte doar baterii potrivite pentru acest produs. Nu combina bateriile noi cu cele vechi, de mărci sau tipuri diferite.

Slovensky

PRE VNÚTORNÉ AJ VONKAJŠIE POUŽITIE!

PRED SKLADOVANÍM VŽDY NAJPRV VYBERTE BATÉRIE.

Žiarovka v tomto osvetlení nieje nahraditeľná. Keď prestane svietiť svetlo, celá žiarovka musí byť vymenená.

Ovládacie zariadenie tohto svietidla nie je vymeniteľné; keď ovládacie zariadenie dosiahne koniec svojej životnosti, je potrebné vymeniť celé svietidlo.

Použitie nesprávnej batérie môže spôsobiť požiar alebo výbuch.

Udržujte batérie mimo dosahu detí.

Používajte iba batérie určené do tohto výrobku. Nemiešajte nové a staré batérie alebo rozličné značky batérií.



Български

ЗА УПОТРЕБА НА ОТКРИТО И ЗАКРИТО!

ВИНАГИ ОТСТРАНЯВАЙТЕ БАТЕРИИТЕ, ПРЕДИ ДА ПРИБЕРЕТЕ.

Светлинният източник в това осветително тяло не може да се подменя - в края на периода на експлоатация цялата лампа трябва да бъде сменена.

Контролният механизъм на това осветително тяло не може да се заменя; когато контролният механизъм се изхаби, осветителното тяло трябва да се замени.

Използването на неправилната батерия може да доведе до пожар или експлозия.

Дръжте батериите далеч от деца.

Използвайте единствено батерии, които са предназначени за този продукт. Не комбинирайте стари и нови, различни марки или типове батерии.

Hrvatski

ZA UPOTREBU U ZATVORENOM PROSTORU I NA OTVORENOM!

UVIJEK UKLONITI BATERIJU PRIJE ODLAGANJA PROIZVODA.

Izvor svjetla u ovom rasvjetnom tijelu ne može se zamijeniti; po prestanku rada izvora svjetla, zamijeniti cijelo rasvjetno tijelo.

Uređaj za upravljanje u ovom rasvjetnom tijelu ne može se zamijeniti; po prestanku rada uređaja za upravljanje potrebno je zamijeniti cijelo rasvjetno tijelo.

Uslijed upotrebe neodgovarajuće baterije može doći do požara ili eksplozije.

Drži baterije izvan dohvata djece.

Upotrebljavati samo baterije koje su namijenjene za proizvod. Ne kombinirati stare i nove baterije, kao ni različite marke i vrste baterija.

Ελληνικά

ΓΙΑ ΧΡΗΣΗ ΣΕ ΕΣΩΤΕΡΙΚΟΥΣ & ΕΞΩΤΕΡΙΚΟΥΣ ΧΩΡΟΥΣ!

ΠΑΝΤΑ ΝΑ ΑΦΑΙΡΕΙΤΕ ΤΙΣ ΜΠΑΤΑΡΙΕΣ ΠΡΙΝ ΤΗΝ ΑΠΟΘΗΚΕΥΣΗ.

Η πηγή φωτός που περιέχεται σε αυτό το φωτιστικό δεν μπορεί να αντικατασταθεί: όταν η πηγή φωτός φτάσει στο τέλος της ζωής της θα πρέπει να αντικατασταθεί ολόκληρο το φωτιστικό.

Ο μηχανισμός ελέγχου αυτού του φωτιστικού δεν μπορεί να αντικατασταθεί. Όταν ο μηχανισμός ελέγχου φτάσει στο τέλος της ζωής του, θα πρέπει να αντικατασταθεί ολόκληρο το φωτιστικό.

Από τη χρήση λανθασμένης μπαταρίας μπορεί να προκληθεί πυρκαγιά ή έκρηξη.

Κρατήστε τις μπαταρίες μακριά από τα παιδιά.

Χρησιμοποιείτε μόνο μπαταρίες που προορίζονται για το προϊόν. Μην τοποθετείτε μαζί παλιές και νέες μπαταρίες, μπαταρίες διαφορετικού τύπου ή μάρκας.

Українська

ДЛЯ ВИКОРИСТАННЯ В ПРИМІЩЕННІ ТА НА ВУЛИЦІ!

ПЕРЕД ТИМ ЯК ПРИБРАТИ НА ЗБЕРІГАННЯ, НЕОБХІДНО ВИТЯГТИ БАТАРЕЙКИ.

Джерело світла цього світильника не підлягає заміні. Після закінчення терміну роботи джерела світла світильник необхідно замінити.

Блок керування в цьому товарі не замінюється. Після закінчення терміну роботи блоку керування світильник необхідно замінити.

Використання батарейок іншого типу може призвести до пожежі або вибуху.

Зберігайте батарейки в недоступному для дітей місці.

Використовуйте лише батарейки, що підходять для цього виробу. Не змішуйте нові та старі батарейки, різні типи або марки.



Srpski

ZA UPOTREBU U ZATVORENOM I NA OTVORENOM!

UVEK IZVADI BATERIJE PRE ODLAGANJA.

Svetlosni izvor ove svetiljke nije zamenljiv; kada svetlosni izvor prestane da radi, mora se zameniti cela svetiljka.

Kontrolna oprema ove svetiljke nije zamenjiva; kada dođe do kraja radnog veka kontrolne opreme, cela svetiljka se mora zameniti.

Neispravna upotreba baterija može dovesti do požara ili eksplozije.

Baterije čuvaj dalje od dece.

Koristi samo baterije predviđene za dati proizvod. Ne mešaj stare i nove baterije, različite marke i različite vrste.

Slovenščina

ZA UPORABO V ZAPRTIH PROSTORIH IN NA PROSTEM!

VEDNO ODSTRANI BATERIJE PRED SHRANJEVANJEM.

Svetlobnega vira v tem izdelku ni mogoče zamenjati; ko življenjska doba svetlobnega vira poteče, je treba zamenjati celotno svetilko.

Krmilne opreme v tem svetilu ni mogoče zamenjati; ko življenjska doba krmilne opreme poteče, je treba zamenjati celotno svetilo.

Neustrezna uporaba baterije lahko povzroči požar ali eksplozijo.

Baterije hrani izven dosega otrok.

Uporabljaj le baterije, ki so namenjene za uporabo z izdelkom. Ne mešaj starih in novih baterij, baterij različnih proizvajalcev in različnih tipov.

Türkçe

İÇ VE DIŞ MEKAN KULLANIMI İÇİNDİR!

SAKLAMADAN ÖNCE HER ZAMAN PİLLERİ ÇIKARINIZ.

Bu lambanın ampulü değiştirilemez; ampulün kullanım ömrü bittiğinde, lambanın tümü değiştirilmelidir.

Bu armatürün kontrol donanımı değiştirilemez; kontrol donanımı ömrünün sonuna geldiğinde, armatürün tamamı değiştirilmelidir.

Yanlış pil kullanımı yangın veya patlamaya neden olabilir.

Pilleri çocukların ulaşamayacağı şekilde muhafaza ediniz.

Yalnızca ürün için uygun pilleri kullanın. Eski ve yeni pilleri, farklı pil markalarını veya türlerini bir arada kullanmayın.

中文

用于室内和户外！

存放前，必须取出电池。

该照明装置内的光源不可替换，若光源无法继续使用，必须更换整个照明装置。

该灯具的控制装置不可更换；若控制装置无法继续使用，需更换整个灯具。

如果电池型号有误，可能会导致火灾或爆炸。

请将电池放在儿童接触不到的地方。

仅使用产品规定的配套电池。请勿将新旧电池、不同品牌或类型的电池混合使用。



繁中
適合室內外使用！

存放前務必拆下電池。

本燈具的光源不可更換；當光源達到壽命盡頭時，需更換整個燈具

此燈具的控制裝置不可替換，當使用壽命結束時，需更換整組燈具。

使用不正確的電池可能導致火災或爆炸。

請將電池放在兒童無法觸及之處。

僅能使用指定電池；請勿混合使用新舊電池、不同品牌或類型的電池

한국어
실내외 겸용!

보관하기 전에는 항상 전지를 분리하세요.

본 제품의 전등은 교체할 수 없습니다. 전구의 수명이 다한 경우에는 제품을 교체해야 합니다.

이 조명기구의 제어 장치는 교체할 수 없습니다. 제어 장치의 수명이 다한 경우에는 전체 조명기구를 교체해야 합니다.

잘못된 배터리 사용으로 인해 화재나 폭발이 발생할 수 있습니다.

배터리는 어린이의 손이 닿지 않는 곳에 보관하세요.

제품에 맞는 배터리만 사용하세요. 오래된 배터리와 새 배터리를 함께 사용하지 마세요.

日本語
室内・屋外用。

保管するときは必ず電池を取り出してください。

本製品の光源は交換できません。光源が寿命を迎えたら、本体ごと交換してください。

この照明器具のコントロールギア（制御装置）は交換できません。コントロールギア（制御装置）が寿命を迎えたら、本体ごと交換してください。

指定以外の電池を使用すると、火災や爆発のおそれがあります。

電池はお子さまの手の届かない場所に保管してください。

必ず製品に適した電池をお使いください。古い電池と新しい電池、ブランドや種類の異なる電池を混ぜて使わないでください

Bahasa Indonesia
UNTUK PENGGUNAAN DI DALAM DAN LUAR BANGUNAN!

SELALU LEPAS BATERAI SEBELUM DISIMPAN.

Bohlam di dalam lampu ini tidak dapat diganti; ketika bohlam sudah mati, lampu harus diganti.

Perangkat kontrol lampu ini tidak dapat diganti; ketika perangkat pengendali mencapai akhir masa pakainya, seluruh lampu harus diganti.

Kebakaran atau ledakan dapat terjadi akibat penggunaan baterai yang salah.

Jauhkan baterai dari jangkauan anak-anak.

Gunakan hanya baterai yang ditujukan untuk produk. Jangan mencampur baterai lama dan baru, berbagai merek atau tipe.



Bahasa Malaysia

UNTUK KEGUNAAN DI DALAM & DI LUAR BANGUNAN.

SELALU TANGGALKAN BATERI SEBELUM DISIMPAN

Sumber cahaya sistem lampu tidak boleh diganti; apabila hayat sumber cahaya berakhir, seluruh sistem lampu akan diganti.

Gear kawalan sistem lampu ini tidak boleh diganti; apabila gear kawalan mencapai akhir hayatnya, seluruh sistem lampu hendaklah diganti.

Kebakaran atau letupan boleh berpunca daripada penggunaan bateri yang salah.

Jauhkan bateri daripada capaian kanak-kanak.

Gunakan hanya bateri yang khusus untuk produk ini. Jangan campur bateri lama dan baharu, jenama atau jenis yang berbeza-beza.

عربي

للإستعمال الداخلي و الخارجي!

قم بإزالة البطاريات دائما قبل التخزين.

مصدر الضوء لهذا المصباح غير قابل للاستبدال؛ عندما يصل مصدر الضوء إلى نهاية عمره الافتراضي يجب تغيير المصباح بالكامل.

أداة التحكم لهذا المصباح غير قابلة للاستبدال؛ وعندما تصل أداة التحكم إلى نهاية عمرها الافتراضي يجب تغيير المصباح بالكامل.

قد يؤدي استخدام البطارية غير الصحيحة إلى نشوب حريق أو انفجار.

يجب إبقاء البطاريات بعيداً عن متناول الأطفال.

يجب استخدام البطاريات المخصصة للمنتج فقط. لا يجوز خلط بطاريات قديمة مع جديدة أو استخدام أنواع مختلفة من البطاريات.

ไทย

ใช้ได้ทั้งในและนอกอาคาร

ถอดแบตเตอรีออกก่อนนำไปเก็บทุกครั้ง

หลอดไฟเป็นแบบเปลี่ยนไม่ได้ เมื่อหลอดไฟหมดอายุการใช้งาน จำเป็นต้องเปลี่ยนโคมไฟใหม่

อุปกรณ์ควบคุมไฟเป็นแบบเปลี่ยนไม่ได้ เมื่ออุปกรณ์หมดอายุการใช้งาน จำเป็นต้องเปลี่ยนไฟ

หากใช้แบตเตอรีไม่ถูกต้องอาจก่อให้เกิดไฟไหม้หรือระเบิดได้

เก็บแบตเตอรีให้พ้นมือเด็ก

ใช้เฉพาะแบตเตอรีที่กำหนดกับสินค้าเท่านั้น อย่าใช้แบตเตอรีเก่าและใหม่ปนกัน และใช้แบตเตอรีแบรนด์เดียวกันและประเภทเดียวกันทั้งหมด

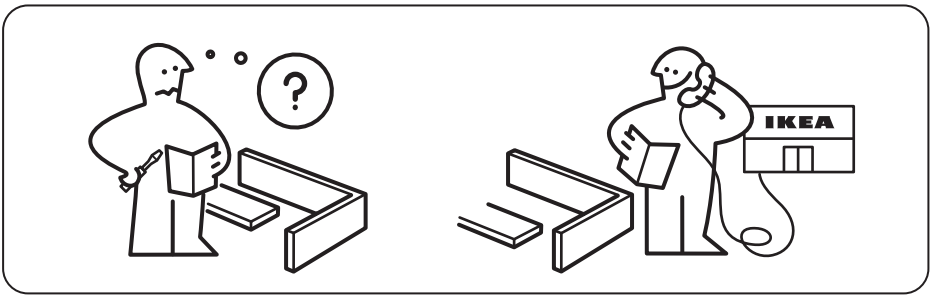
?
IKEA

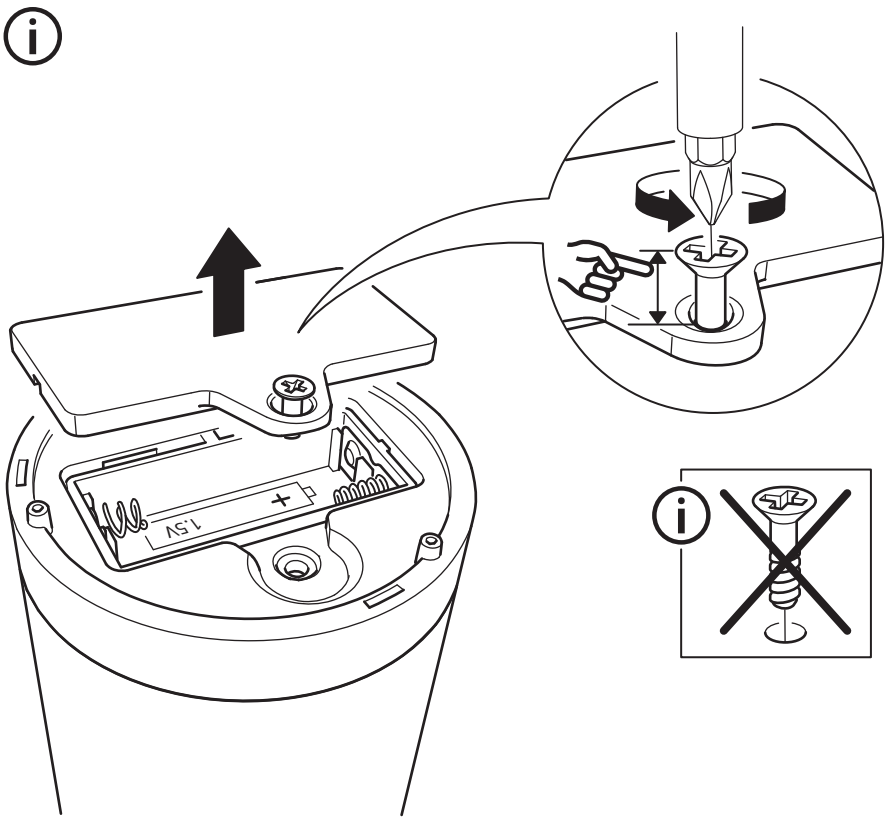
1.5V

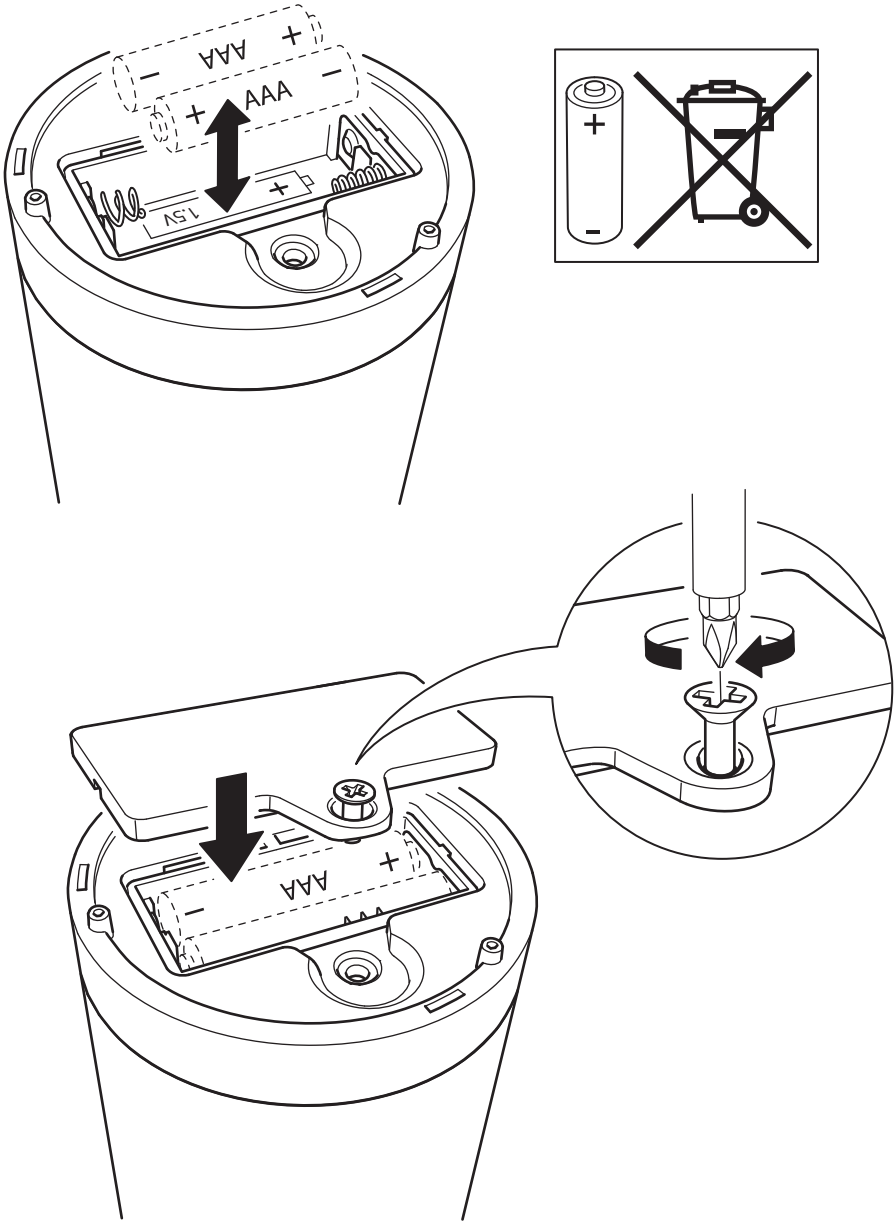
AAA
AAA
1.5V
AAA

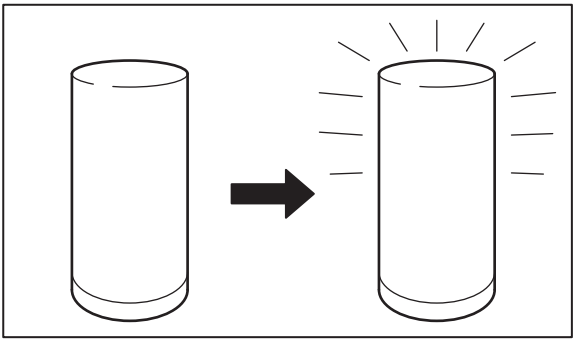

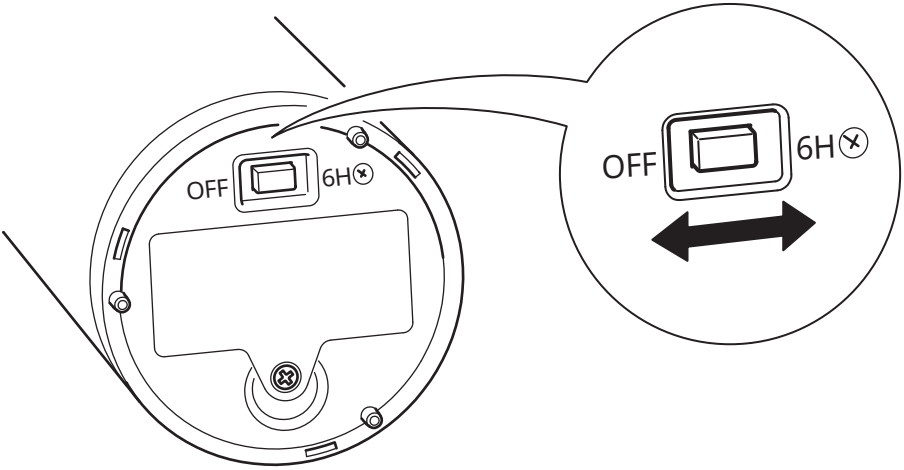

English

The timer switches the light off automatically after 6 hours, and switches it back on at the same time next day.

Deutsch

Die Zeitschaltuhr schaltet die Beleuchtung nach 6 Stunden automatisch ab und schaltet sie am nächsten Tag zur gleichen Zeit wieder an.

Français

La minuterie éteint automatiquement la lumière au bout de 6 heures, et la rallume à la même heure le jour suivant.

Nederlands

De timer doet het licht na 6 uur automatisch uit en doet het op dezelfde tijd de volgende dag weer aan.

Dansk

Timeren slukker lyset automatisk efter 6 timer og tænder det igen på samme tid dagen efter.

Íslenska

Tímastillingin slekkur sjálfkrafa á ljósunum eftir sex klukkutíma og kveikir á þeim aftur á sama tíma næsta dag.

Norsk

Timeren slukker lyset automatisk etter 6 timer og tenner det igjen ved samme tid dagen derpå.

Suomi

Ajastin sammuttaa valot automaattisesti 6 tunnin jälkeen ja sytyttää ne taas seuraavana päivänä samaan aikaan.

Svenska

Timern släcker ljuset automatiskt efter 6 timmar och tänder det igen vid samma tid dagen därpå.

Česky

Časovač vypne světlo automaticky po 6 hodinách a další den jej opět zapne ve stejný čas.

Español

El temporizador apaga automáticamente la luz después de 6 horas y las enciende de nuevo a la misma hora al día siguiente.

Italiano

Grazie al timer la luce si spegne automaticamente dopo 6 ore e si riaccende alla stessa ora il giorno successivo.

Magyar

Az időzítő 6 óra eltelte után automatikusan lekapcsolja a világítást, majd a következő napon ugyanabban az időpontban visszakapcsolja.

Polski

Wyłącznik czasowy wyłącza oświetlenie automatycznie po 6 godzinach i włącza je ponownie o tej samej porze następnego dnia.

Eesti

Taimer lülitab valguse automaatselt välja 6 tunni pärast ja lülitab uuesti sisse järgmisel päeval.

Latviešu

Pēc 6 stundām taimeris gaismu automātiski izslēdz. Gaisma automātiski ieslēgsies nākamajā dienā, tajā pašā laikā.

Lietuvių

Laikmatis automatiškai išjungia šviesas praėjus 6 valandoms ir įjungia jas kitą dieną tuo pačiu laiku.

Portugues

O temporizador desliga a luz automaticamente após 6 horas e volta a ligá-la à mesma hora no dia seguinte.

Româna

Timerul opreşte automat lumina după 6 ore şi se porneşte la aceeaşi oră în ziua următoare.

Slovensky

Časovač svetlo po 6 hodinách automaticky vypne a opäť zapne v rovnakom čase na druhý deň.

Български

Таймерът изключва осветлението автоматично след 6 часа и го включва отново, по същото време, на следващия ден.

Hrvatski

Tajmer automatski mijenja svjetlo nakon 6 sati i pali se u isto vrijeme sljedeći dan.

Ελληνικά

Ο χρονοδιακόπτης σβήνει το φως αυτόματα μετά από 6 ώρες, και το ανάβει πάλι την ίδια ώρα την επόμενη μέρα.

Yкраїнська

Таймер автоматично відключає світло через 6 годин та включає його у той самий час наступного дня.

Srpski

Tajmer automatski gasi svetlo posle 6 sati i ponovno ga pali sutradan u isto vreme.

Slovenščina

Programska ura samodejno ugasne luč po 6 urah in jo ponovno prižge naslednji dan ob isti uri.

Türkçe

Zamanlayıcı, 6 saat sonra ışığı otomatik olarak kapatır ve ertesi gün aynı saatte tekrar açar.

中文

计时器在6小时后自动关灯，并在第二天的同一时间开灯。

繁中

計時器在6小時後自動關燈，並在第二天的同一時間開燈。

한국어

타이머가 6시간 후에 자동으로 작동하여 조명 전원이 꺼지고, 다음 날 같은 시각에 다시 켜집니다.

日本語

タイマーで6時間後に自動で消灯します。また、翌日同じ時刻に点灯します。

Bahasa Indonesia

Timer memadamkan lampu secara otomatis setelah 6 jam, dan menyalakannya kembali di waktu dan hari yang sama.

Bahasa Malaysia

Pemasa menutup lampu secara automatik selepas 6 jam, dan memasang ia semula pada masa yang sama pada keesokan harinya.

عربي

يقوم المؤقت بإطفاء الإضاءة تلقائياً بعد 6 ساعات، ويقوم بإعادة تشغيلها مرة أخرى في نفس الوقت في اليوم التالي.

ไทย

ตัวจับเวลาจะปิดไฟอัตโนมัติ หลังไฟทำงานนาน 6 ชั่วโมง และจะเปิดไฟตามเวลาเดิมในวันถัดไป

© Inter IKEA Systems B.V. 2026
2026-03-18 AA-2708027-1