NÄMMARÖ

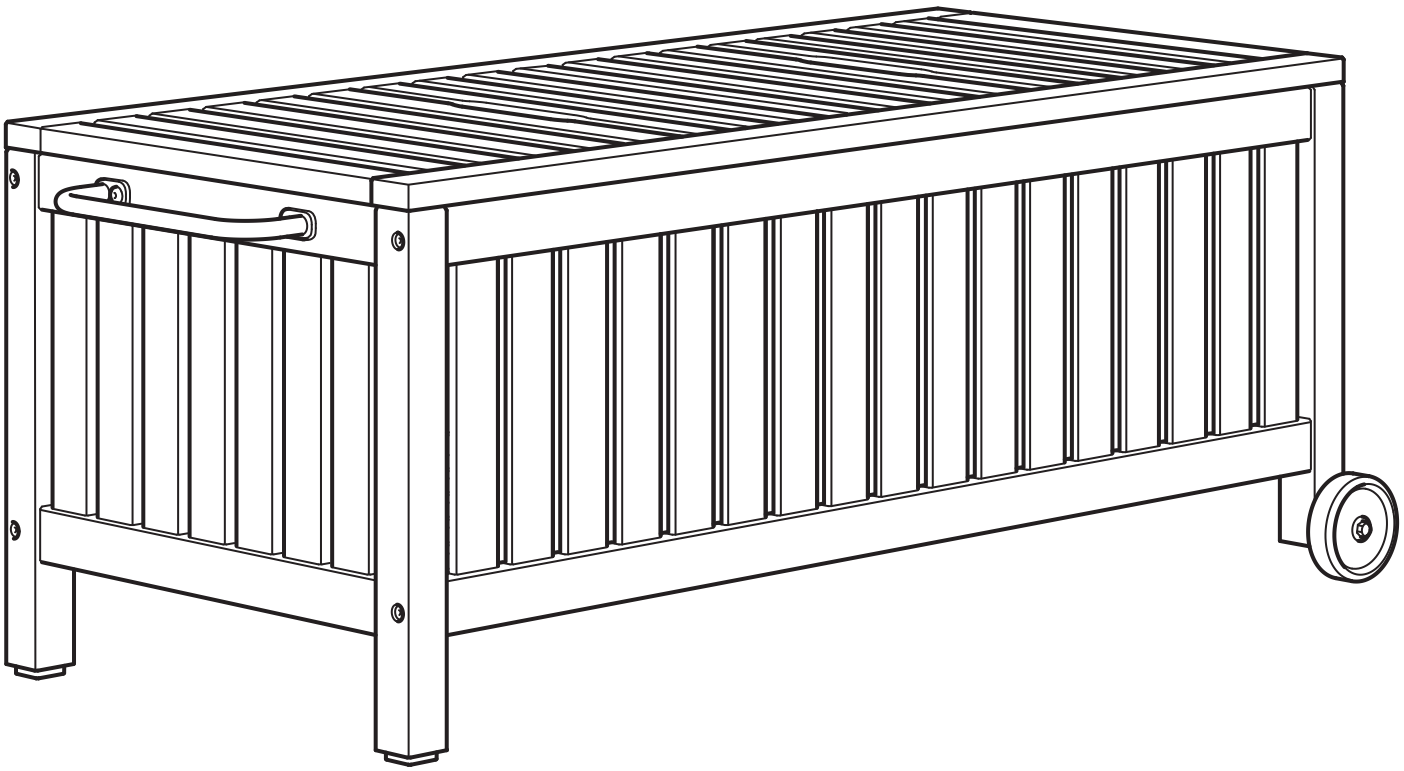

Design and Quality
IKEA of Sweden

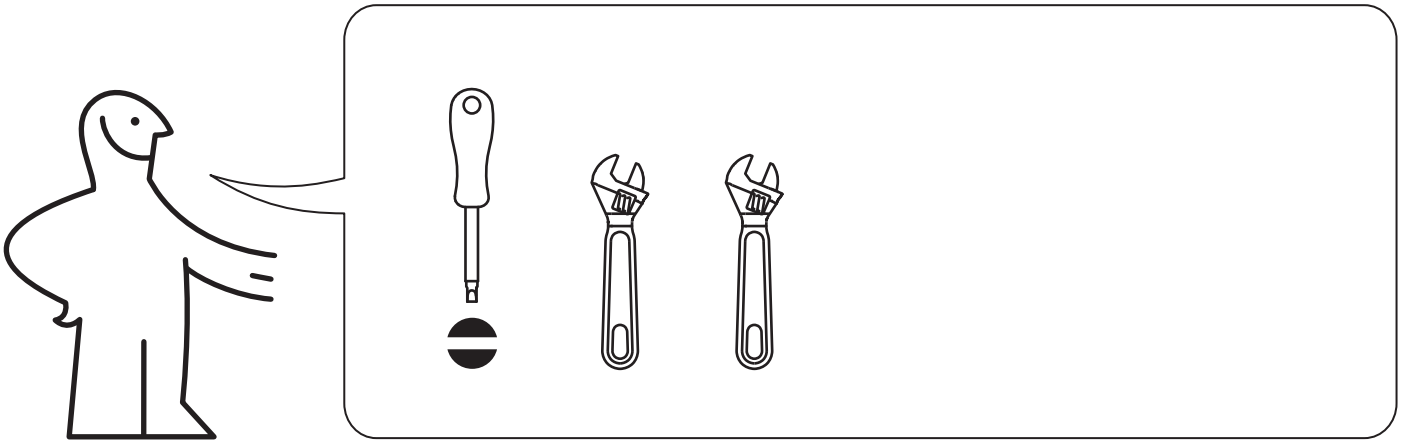

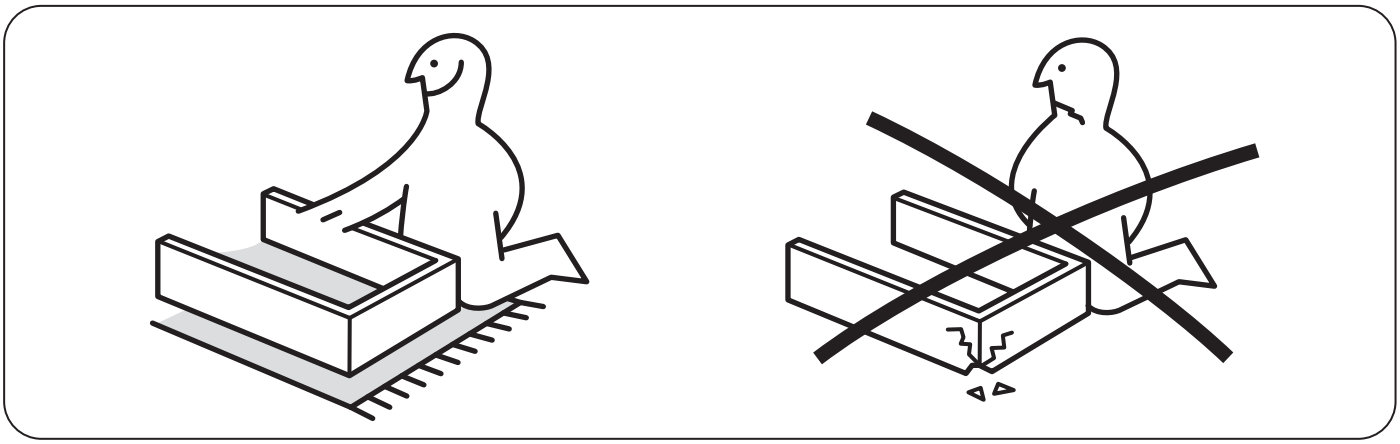

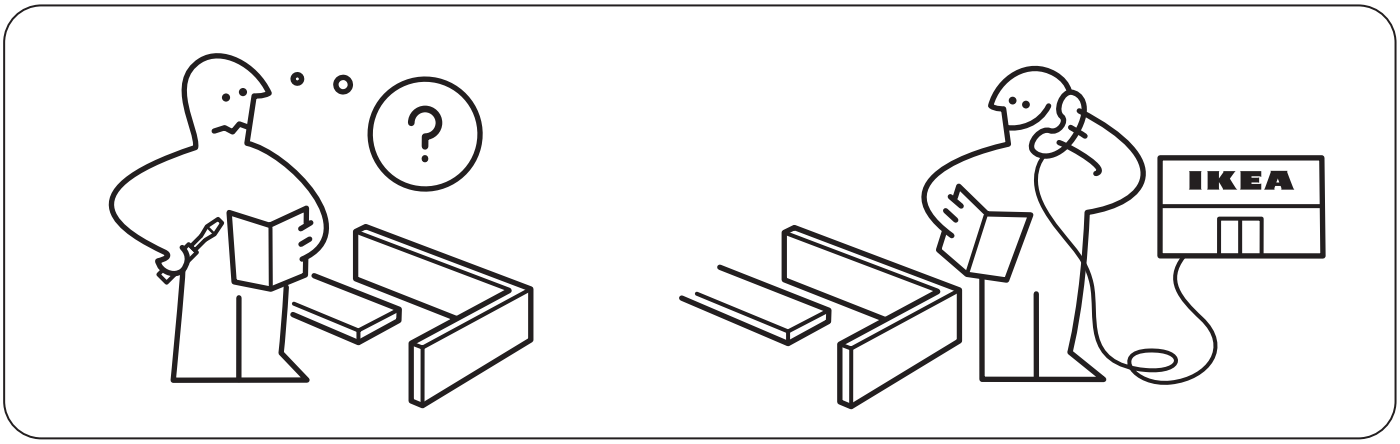
IKEA

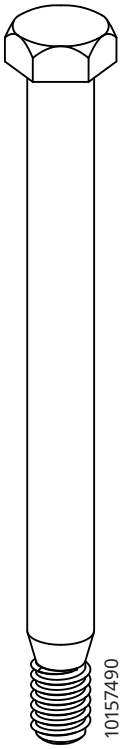

2x

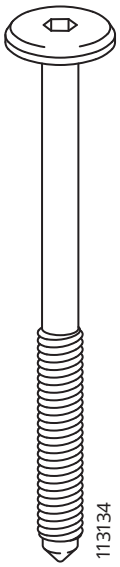

8x

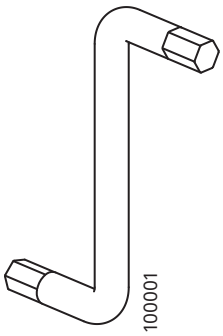

2x

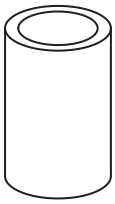

2x

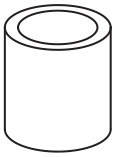

2x



8x

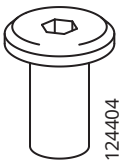

2x



8x

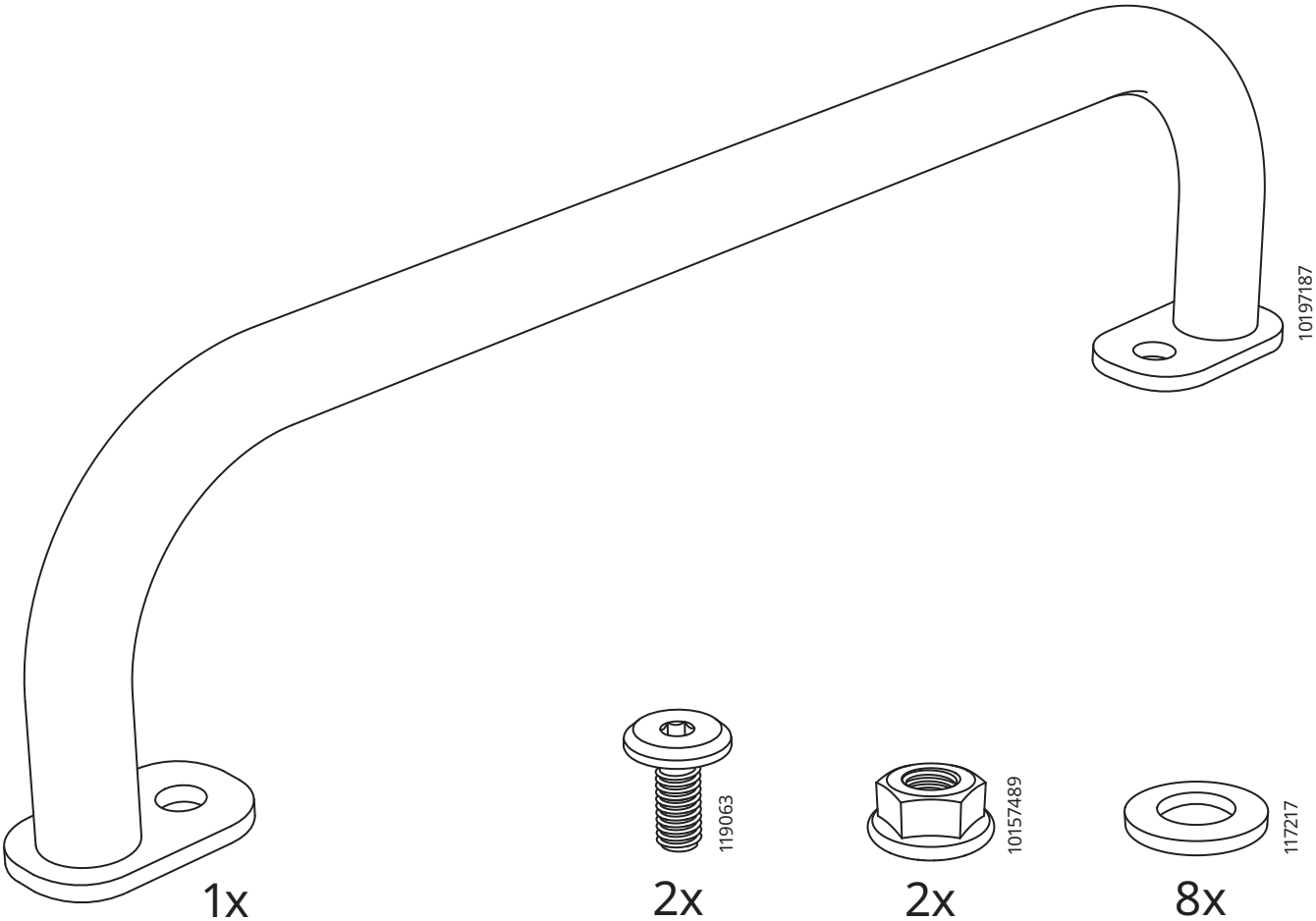

1x

2x

2x

8x

1

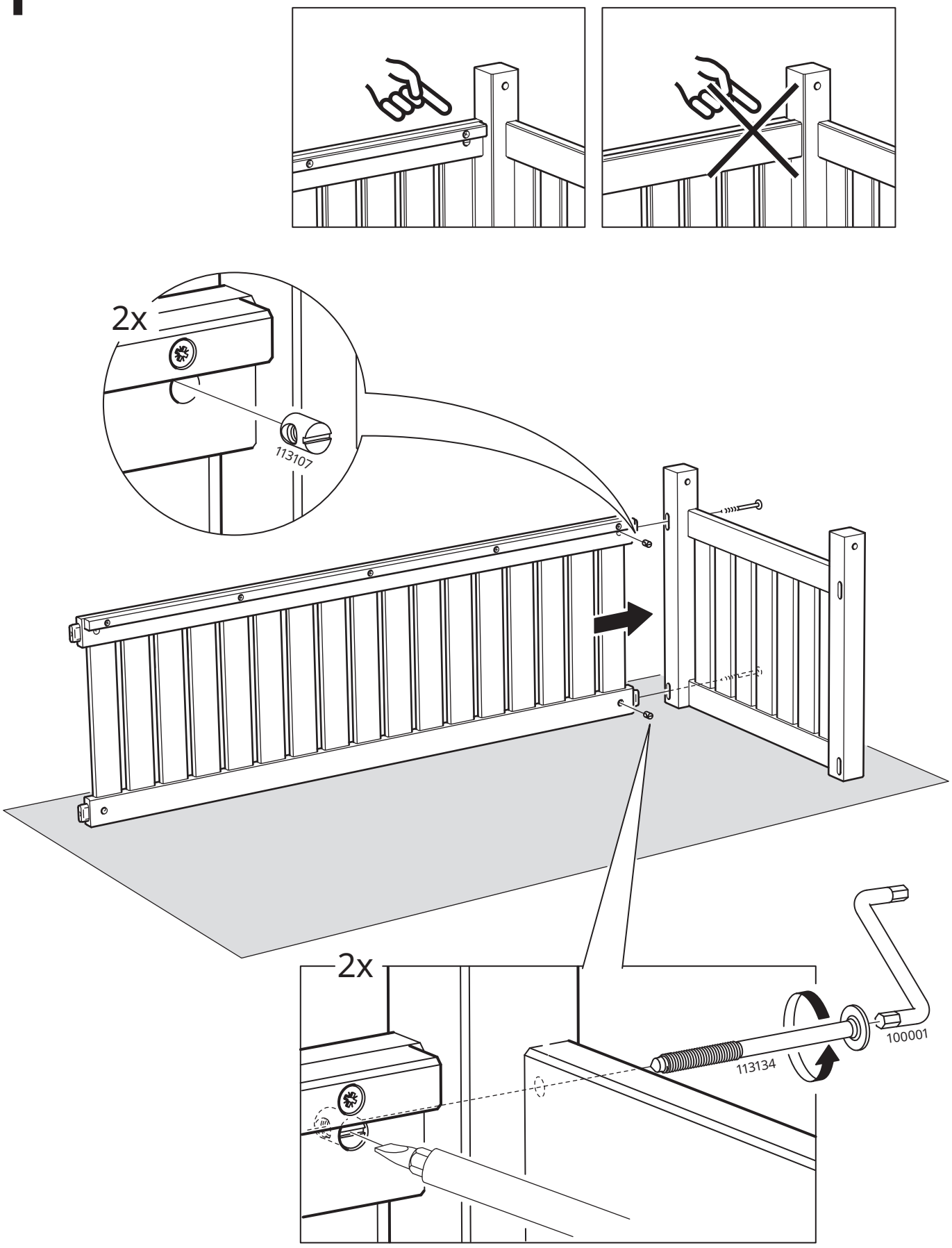

2

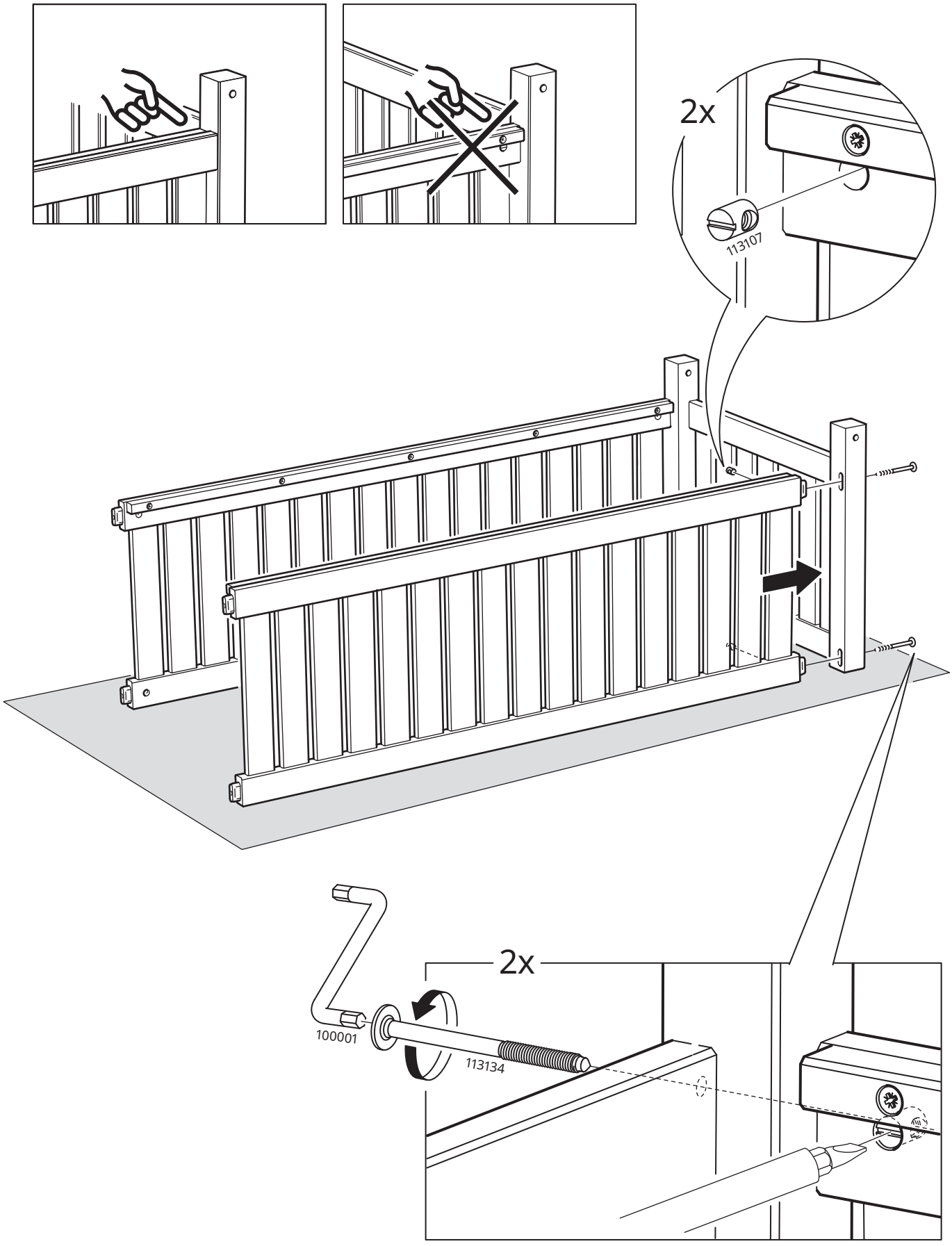

3

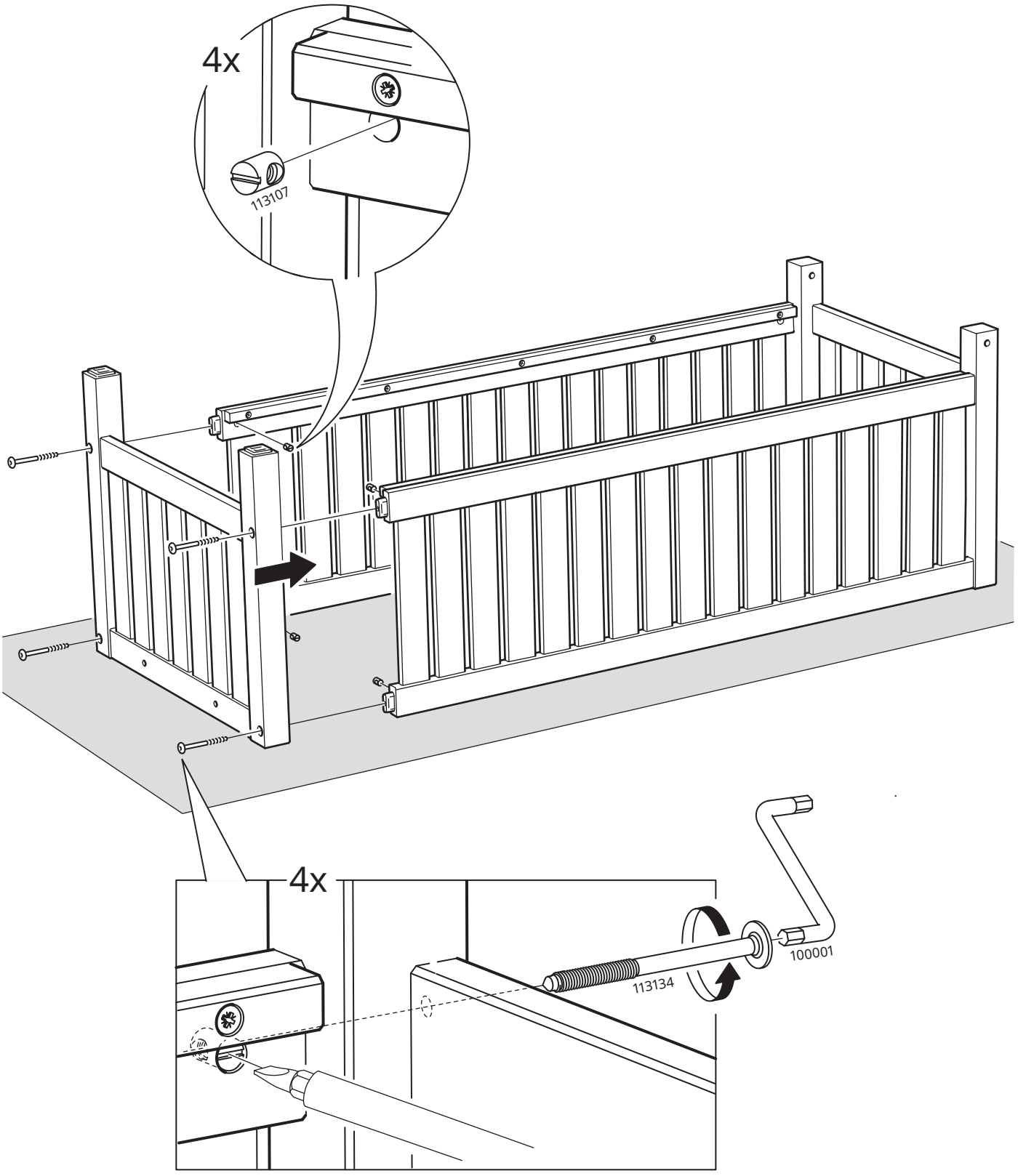

4

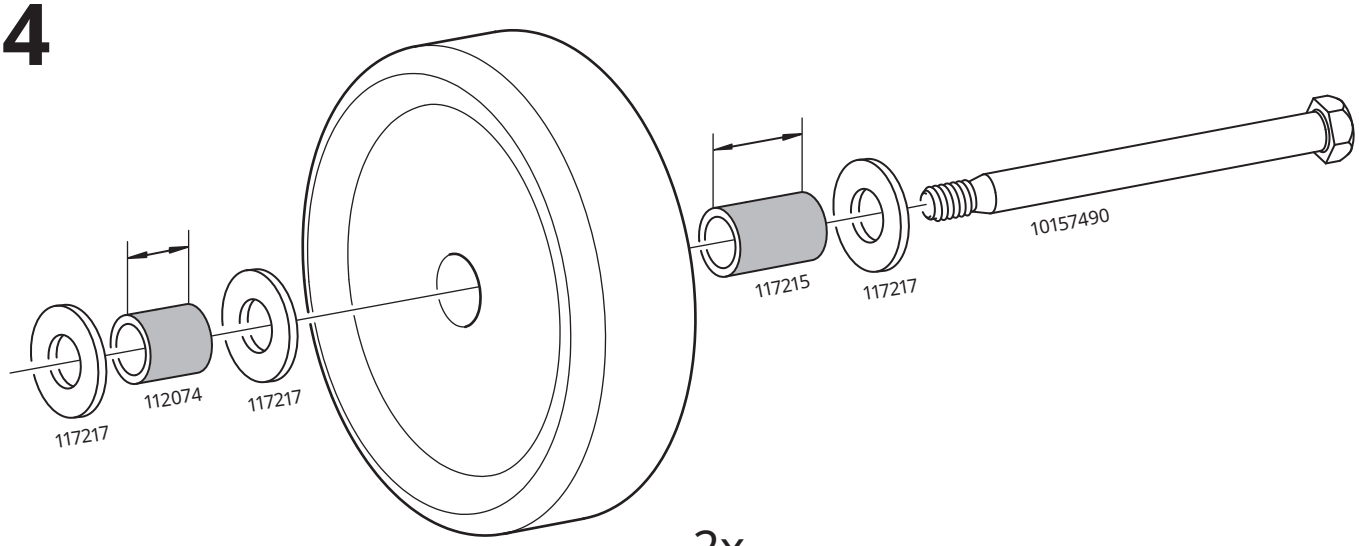
117217
112074
117217
117215
117217
10157490
2x

5

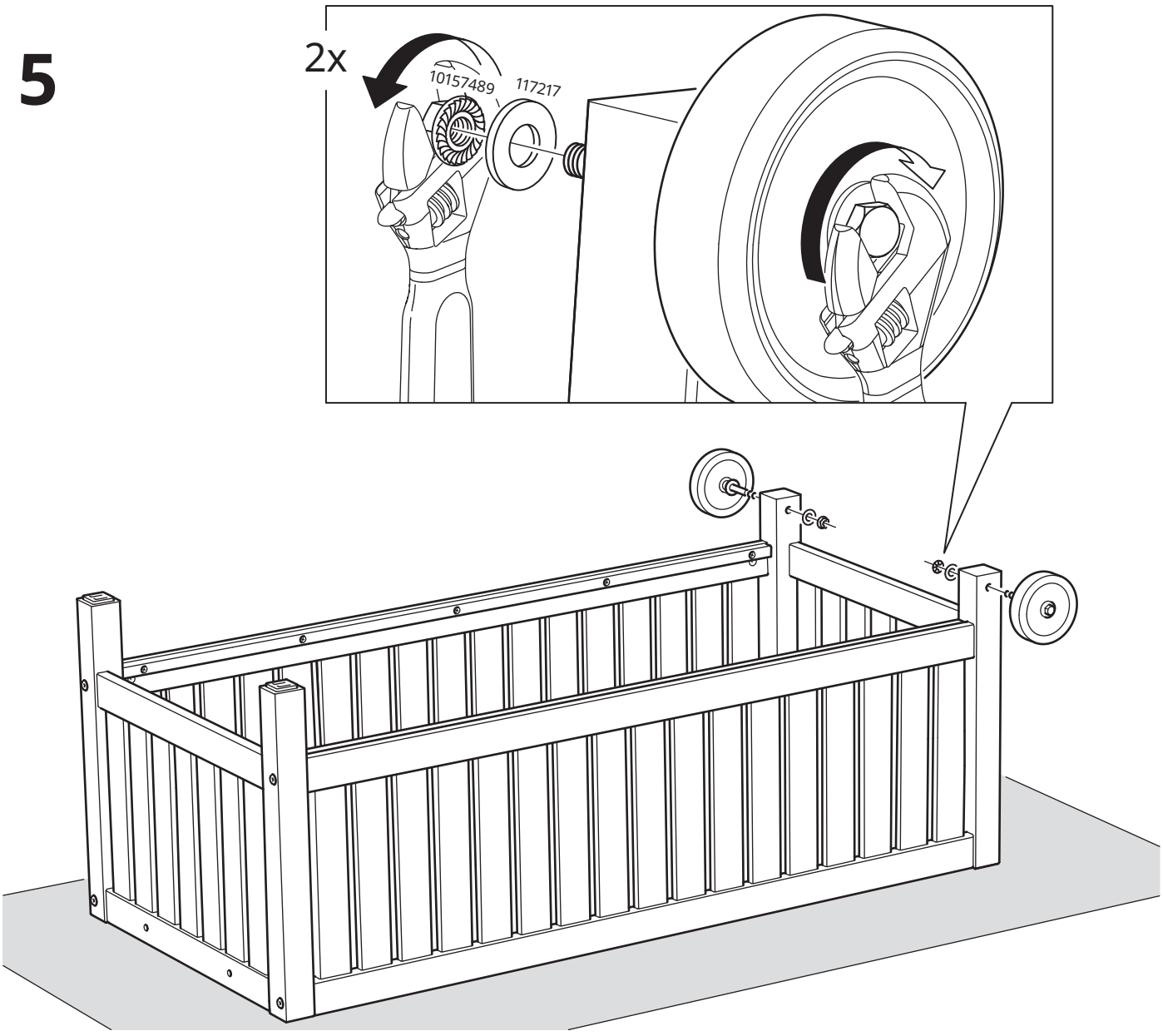
2x
10157489
117217

6

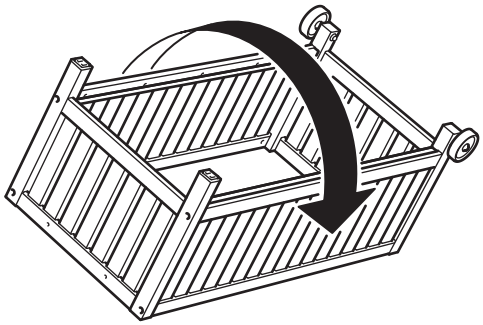

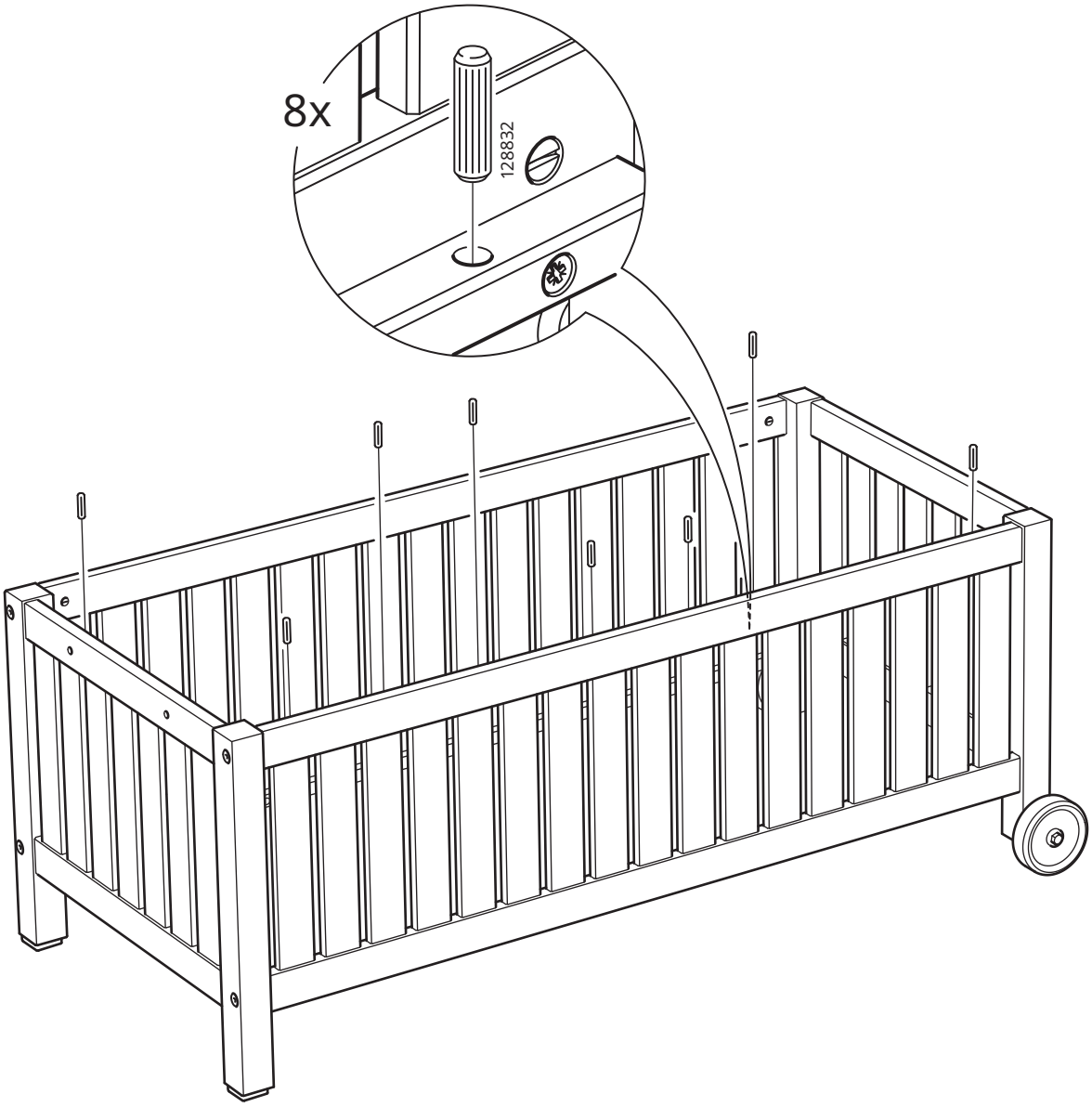

7

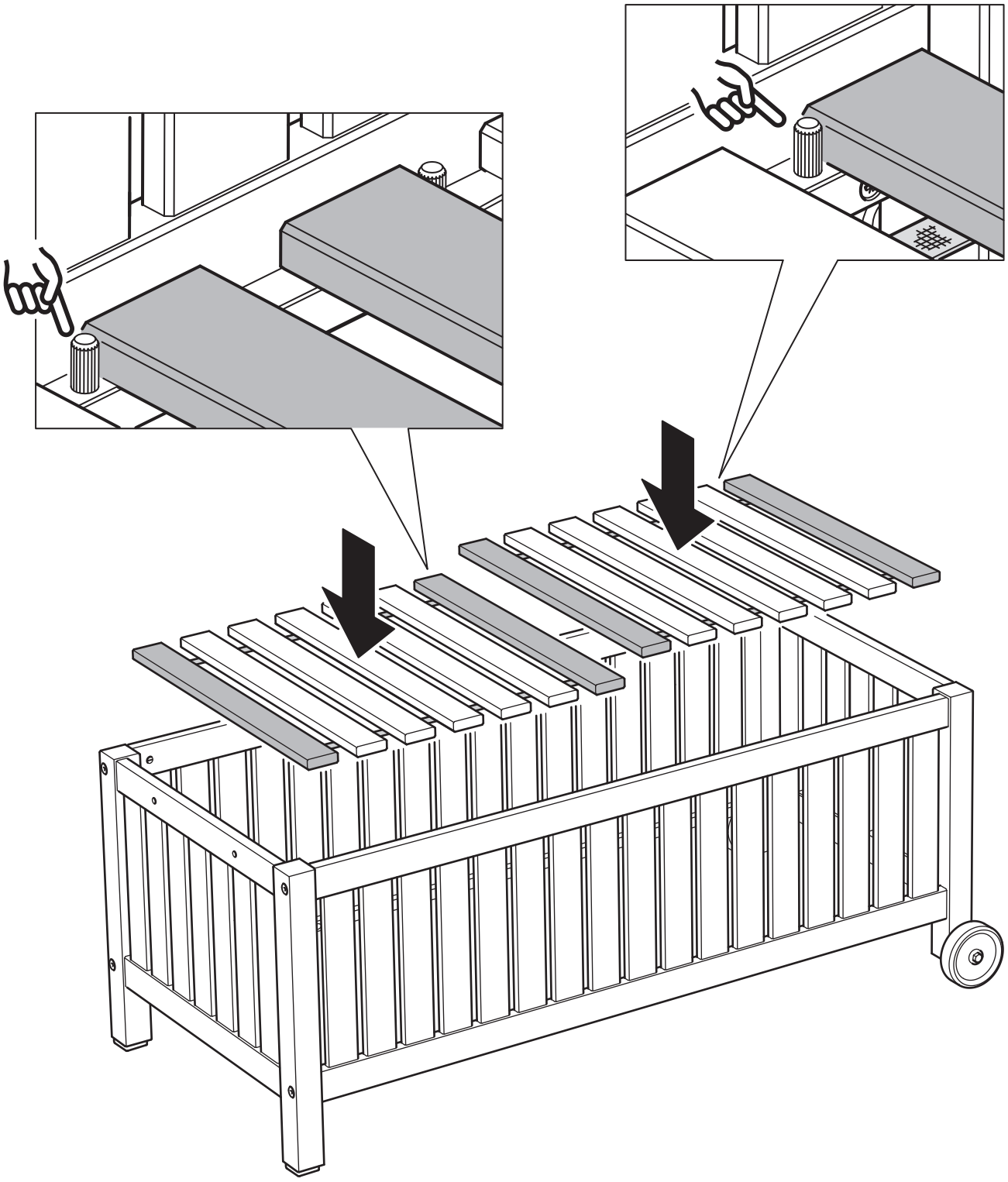

8

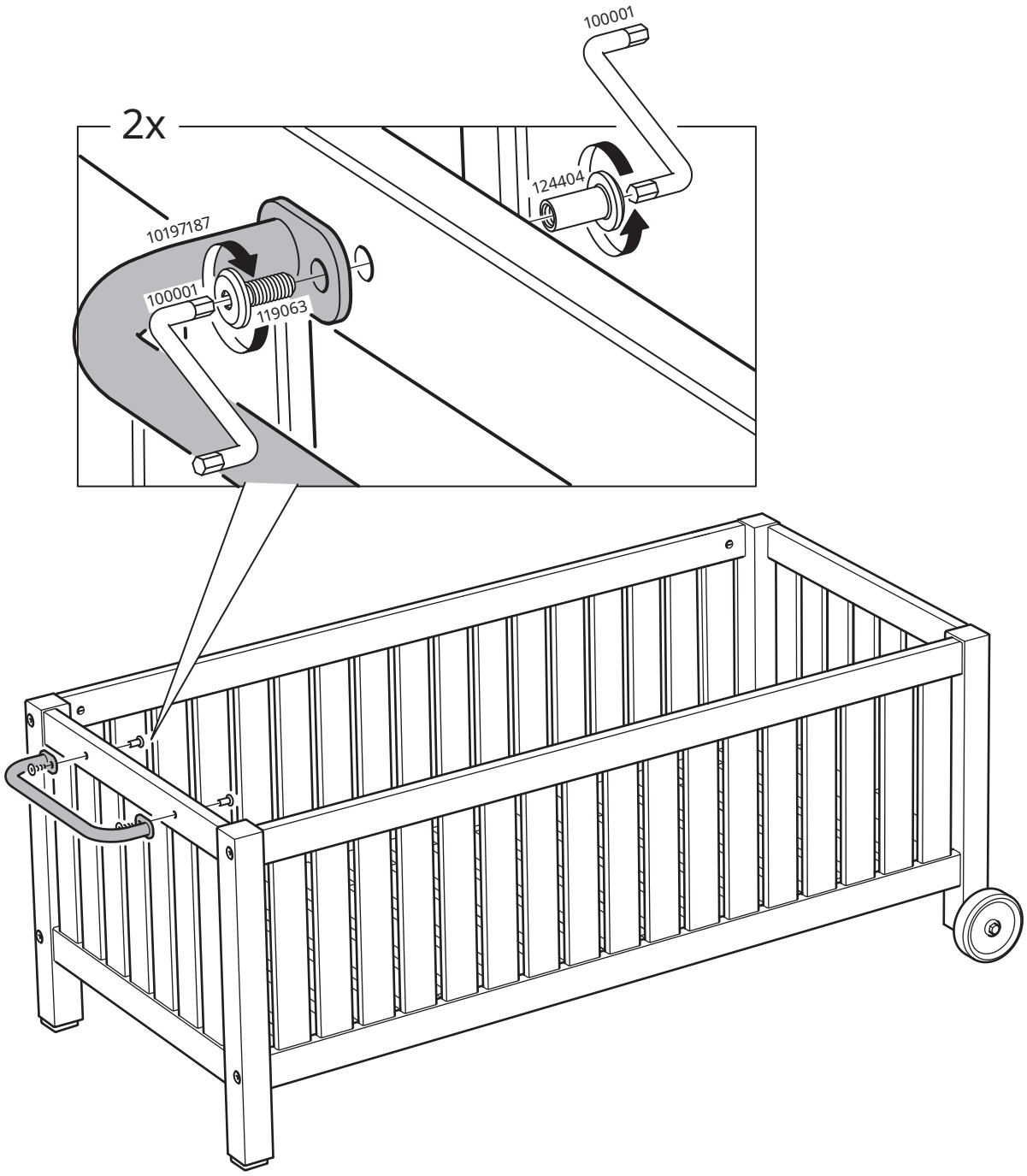

9



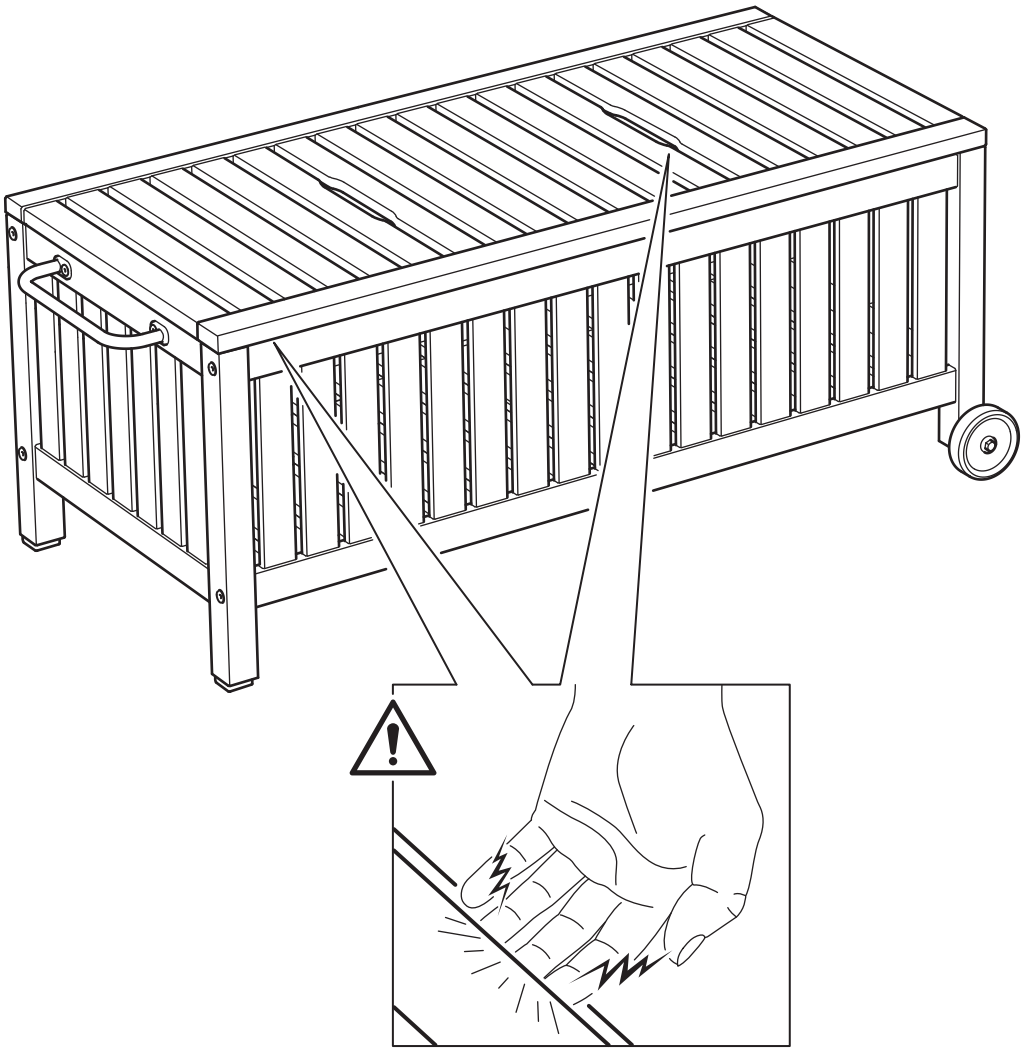

© Inter IKEA Systems B.V. 2025