MITTZON

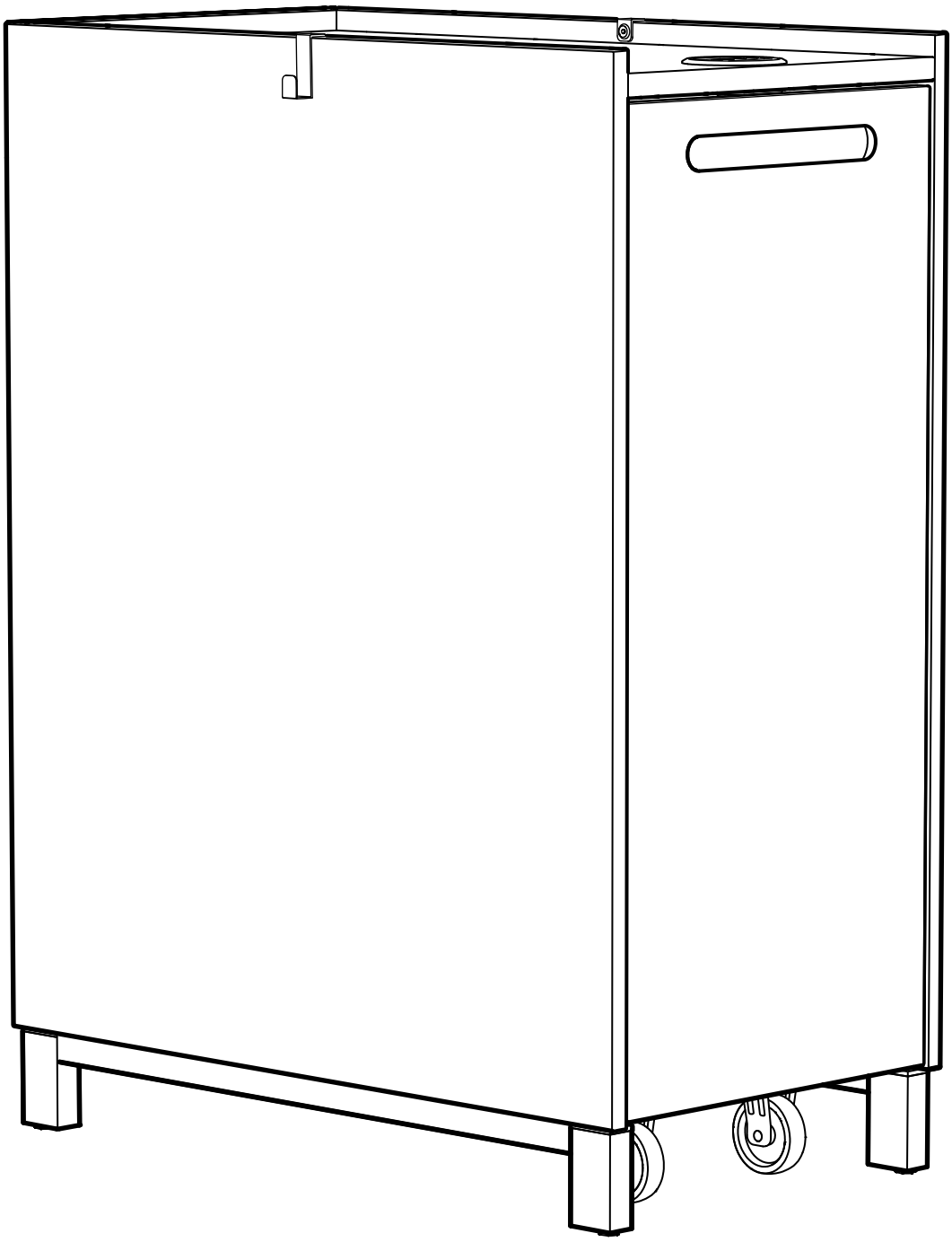

Design and Quality
IKEA of Sweden

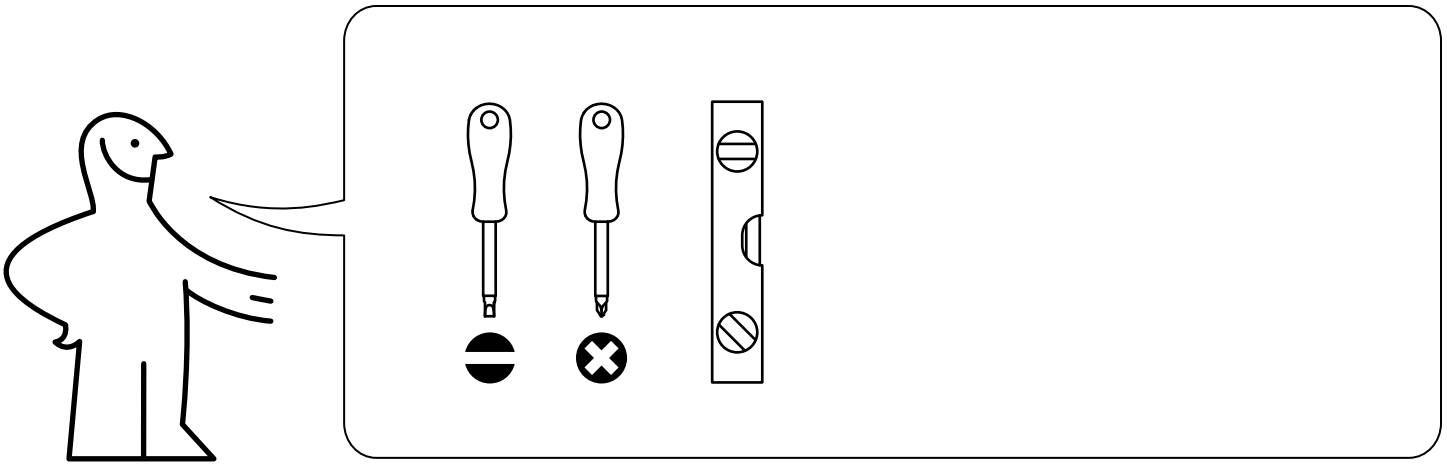

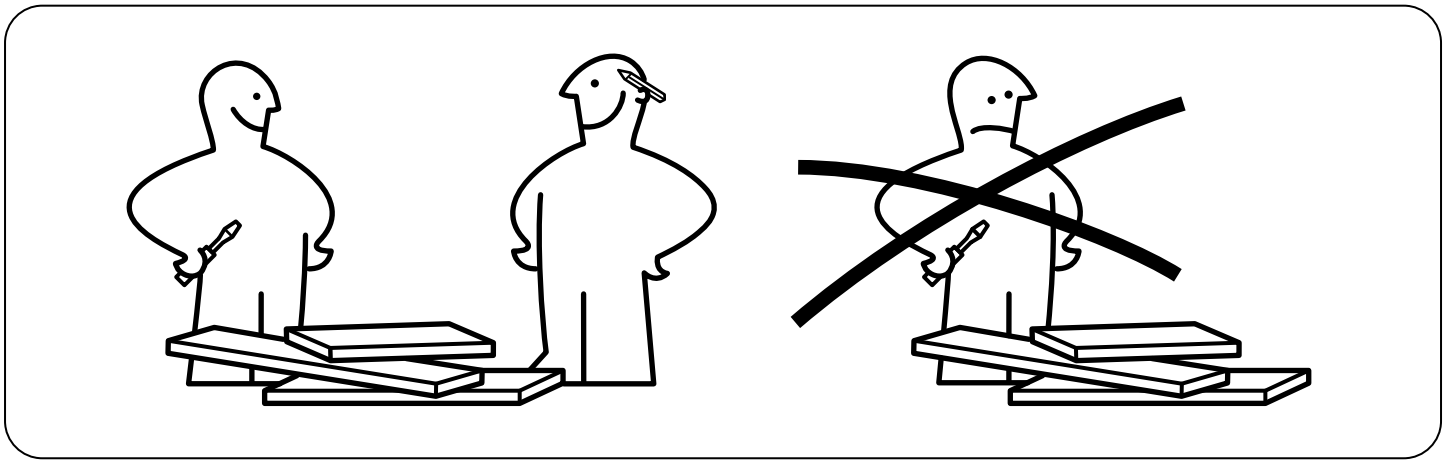

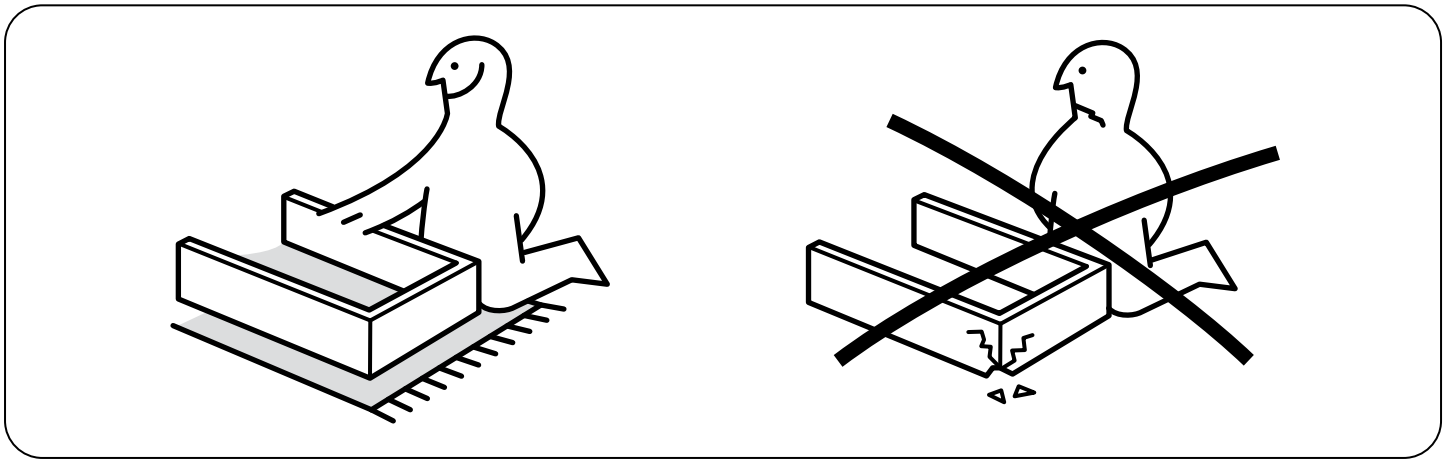

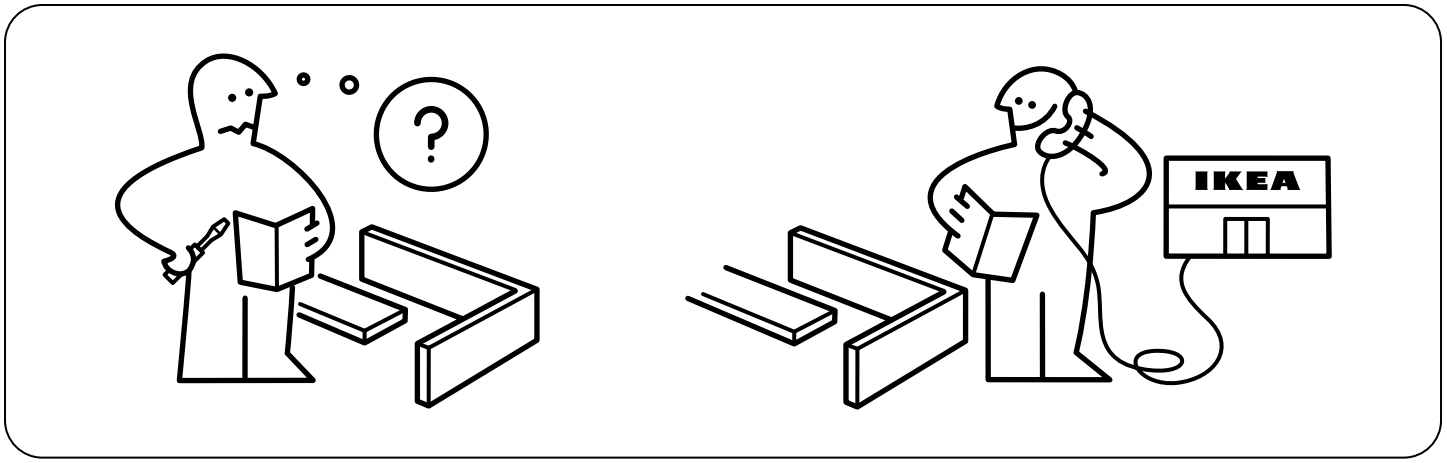
?
IKEA

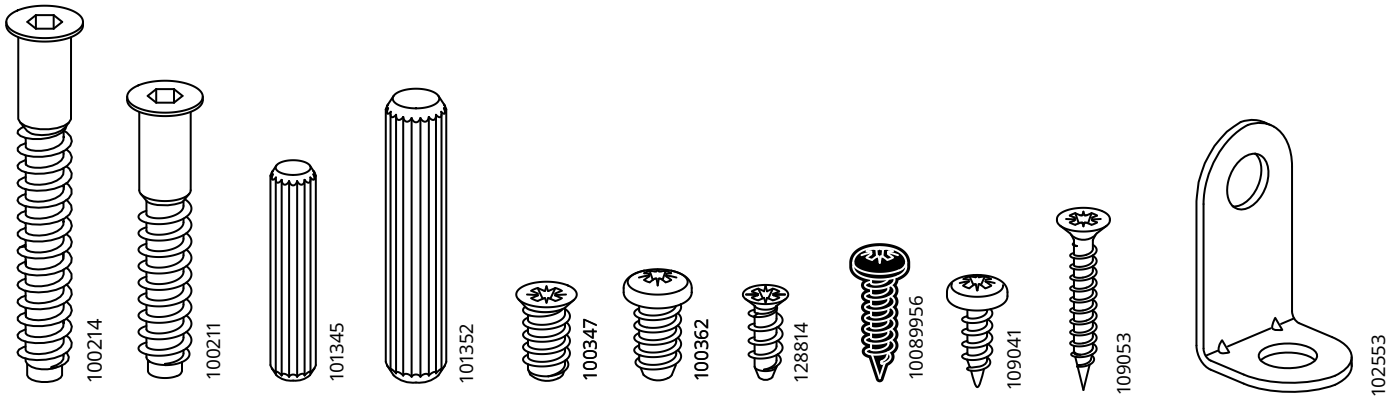

4x 2x 28x 4x 24x 2x 2x 2x 8x 8x 2x

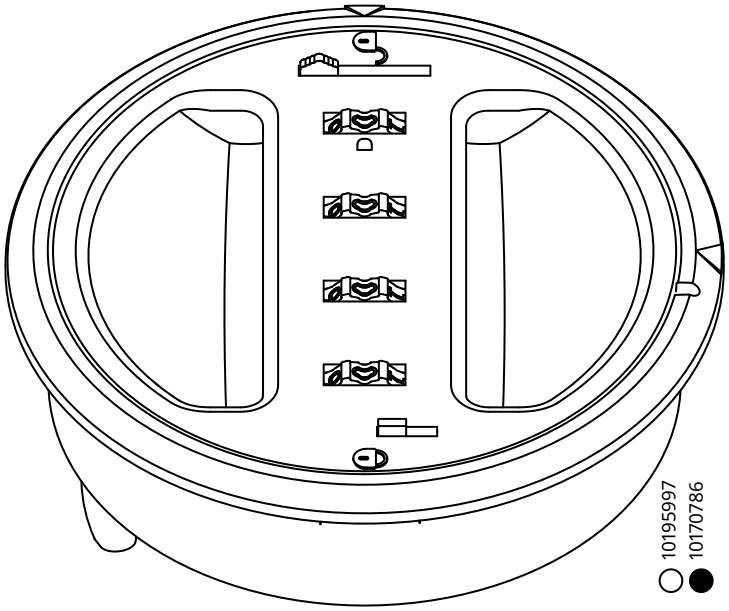

1x

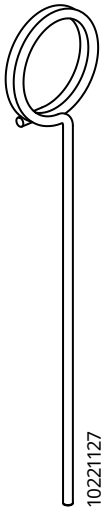

1x

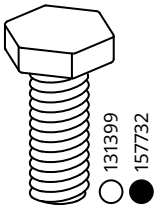

4x

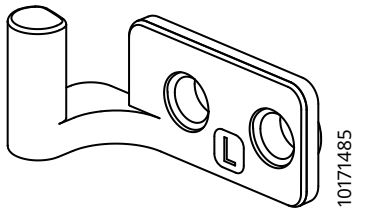

1x

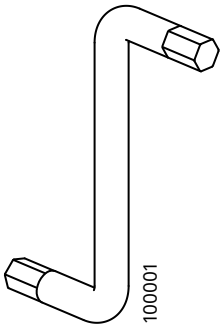

1x

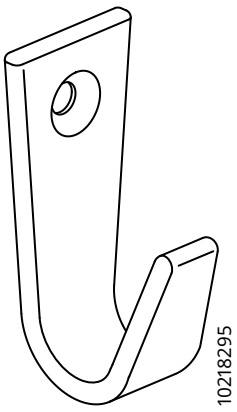

2x

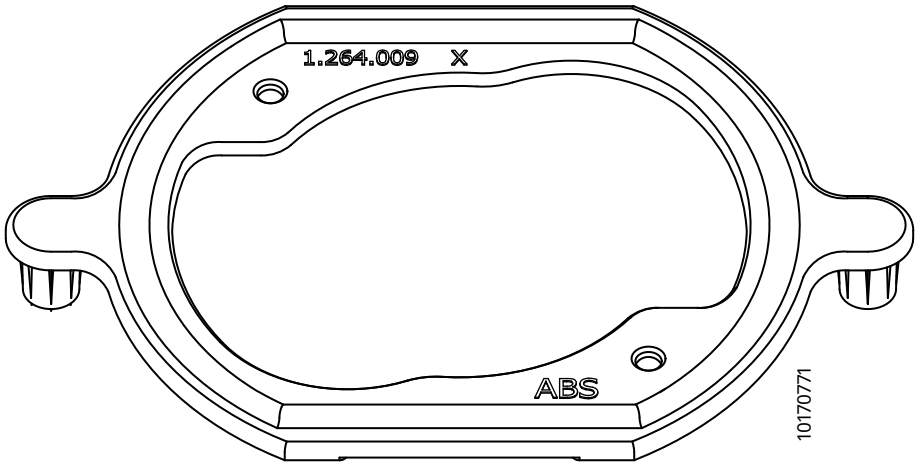

1x

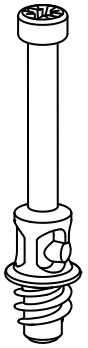

1x

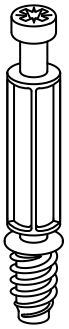

28x

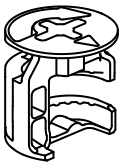

14x

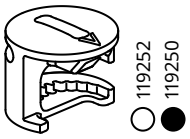

9x

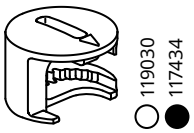

6x

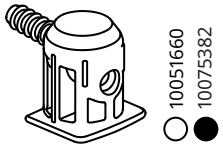

4x

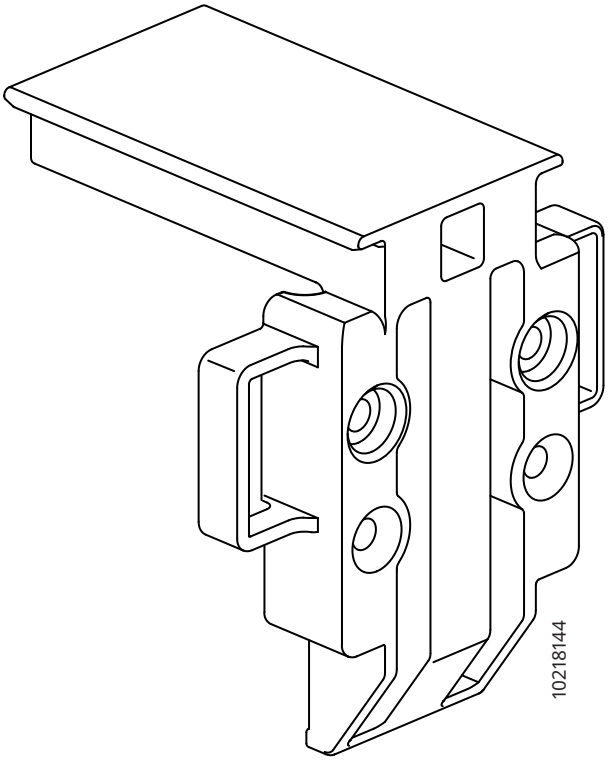

2x

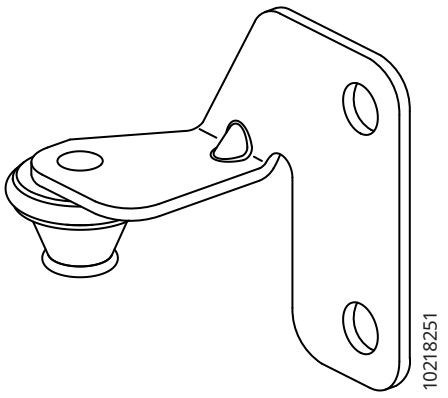

2x

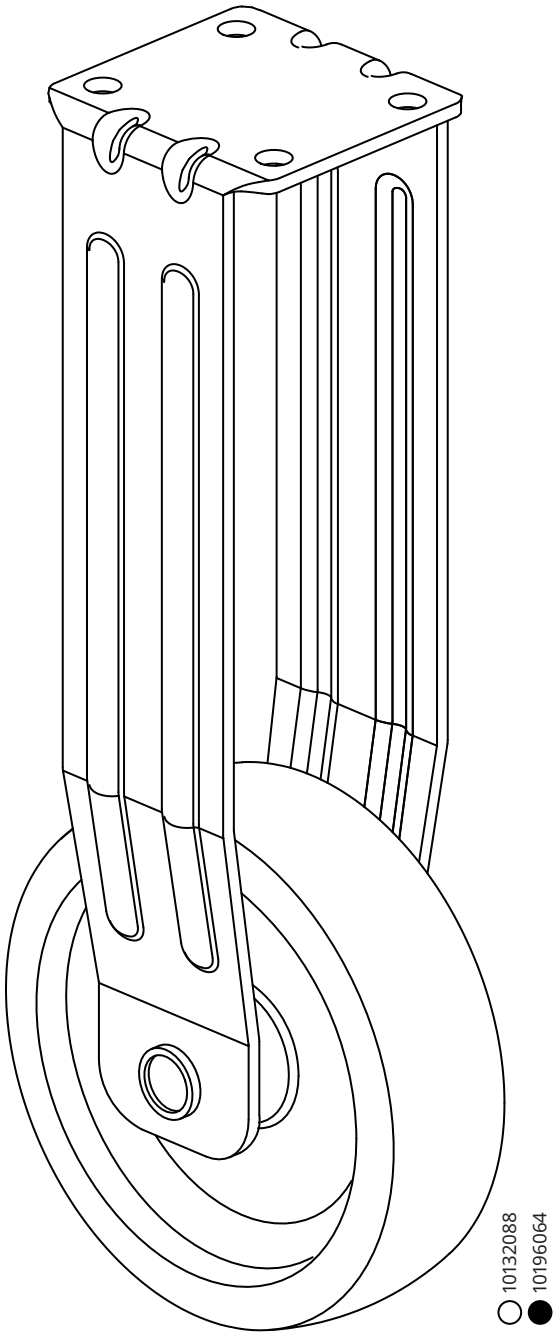

2x

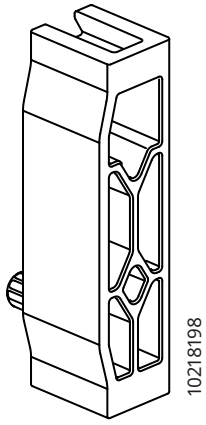

2x

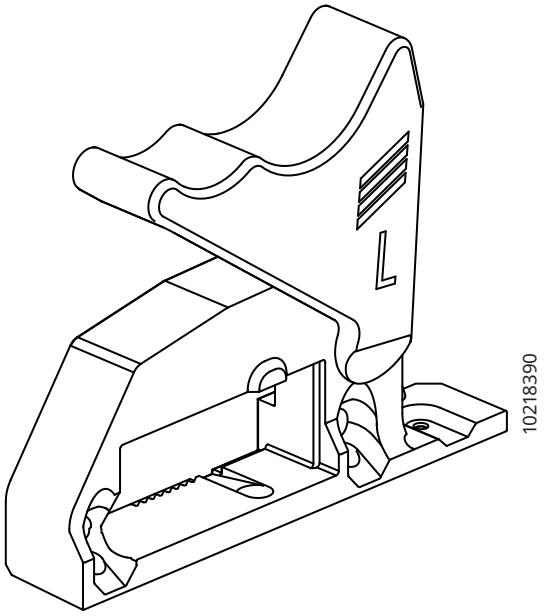

1x

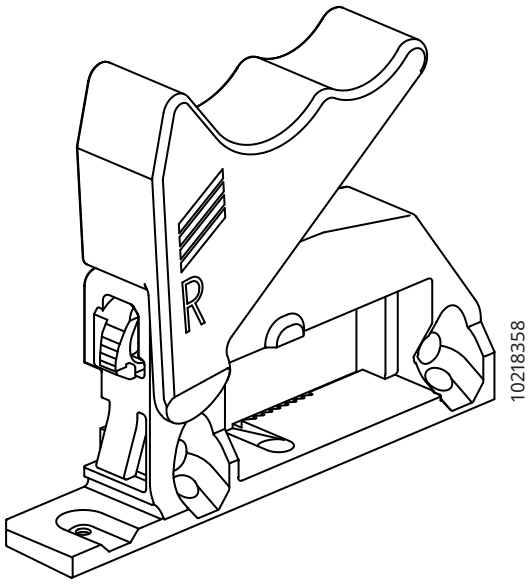

1x

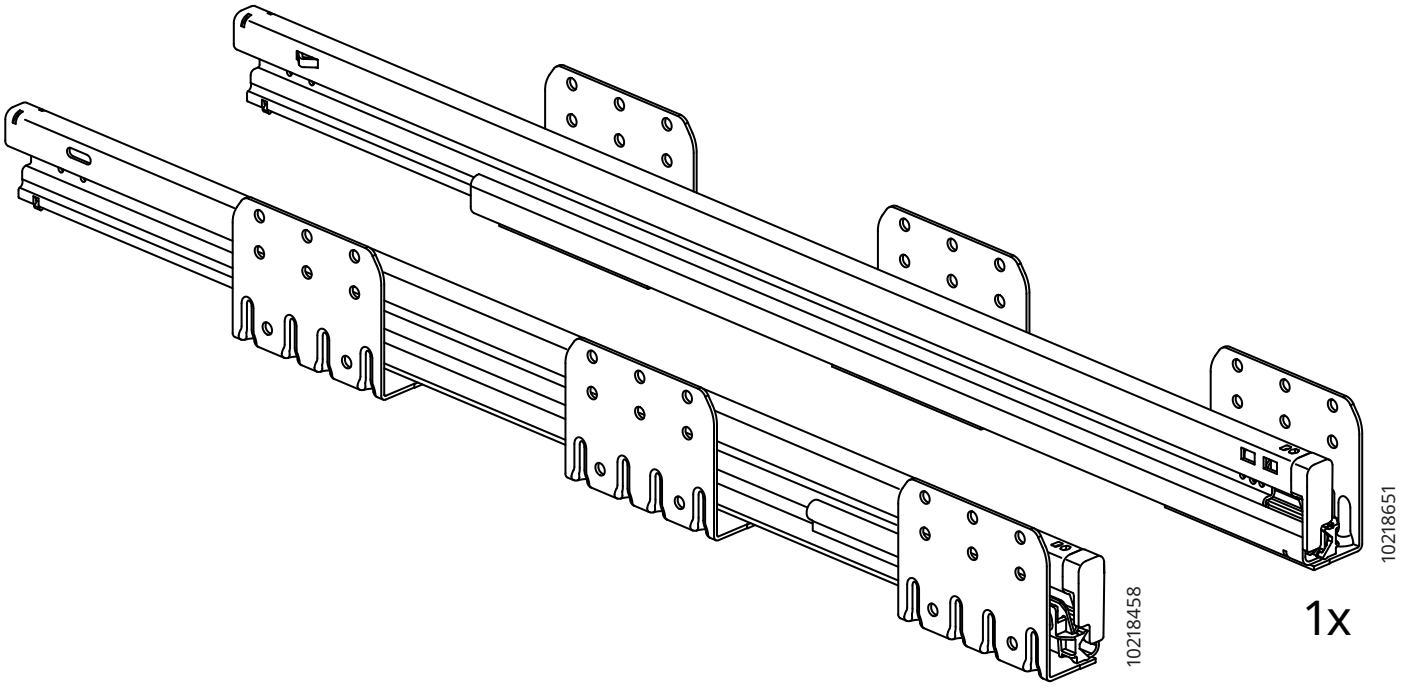

1x

1x

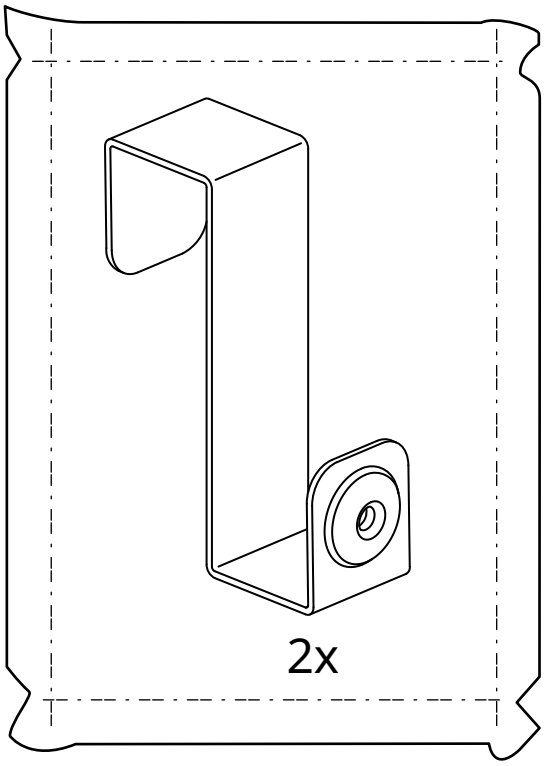

2x

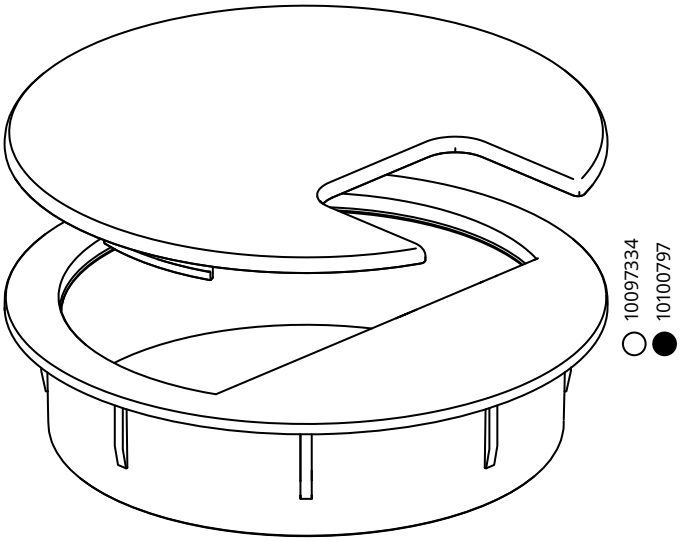

2x

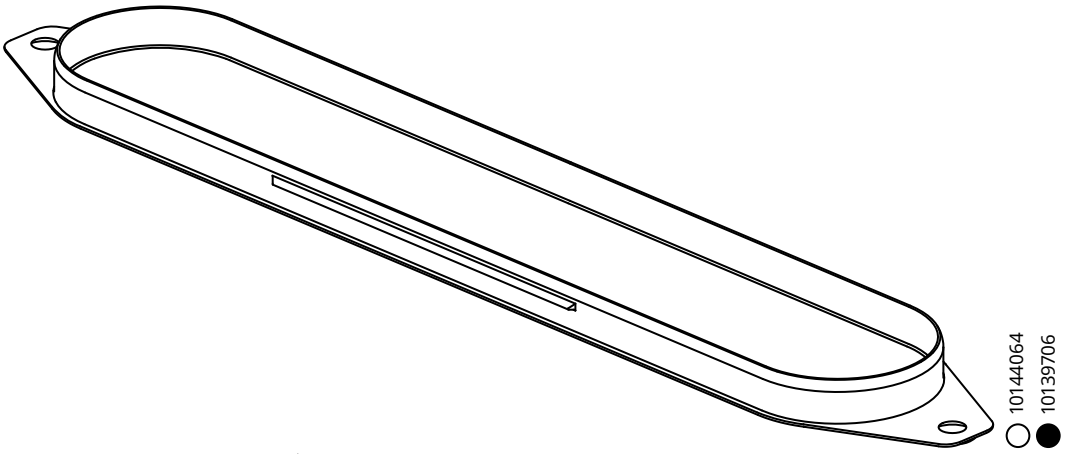

1x

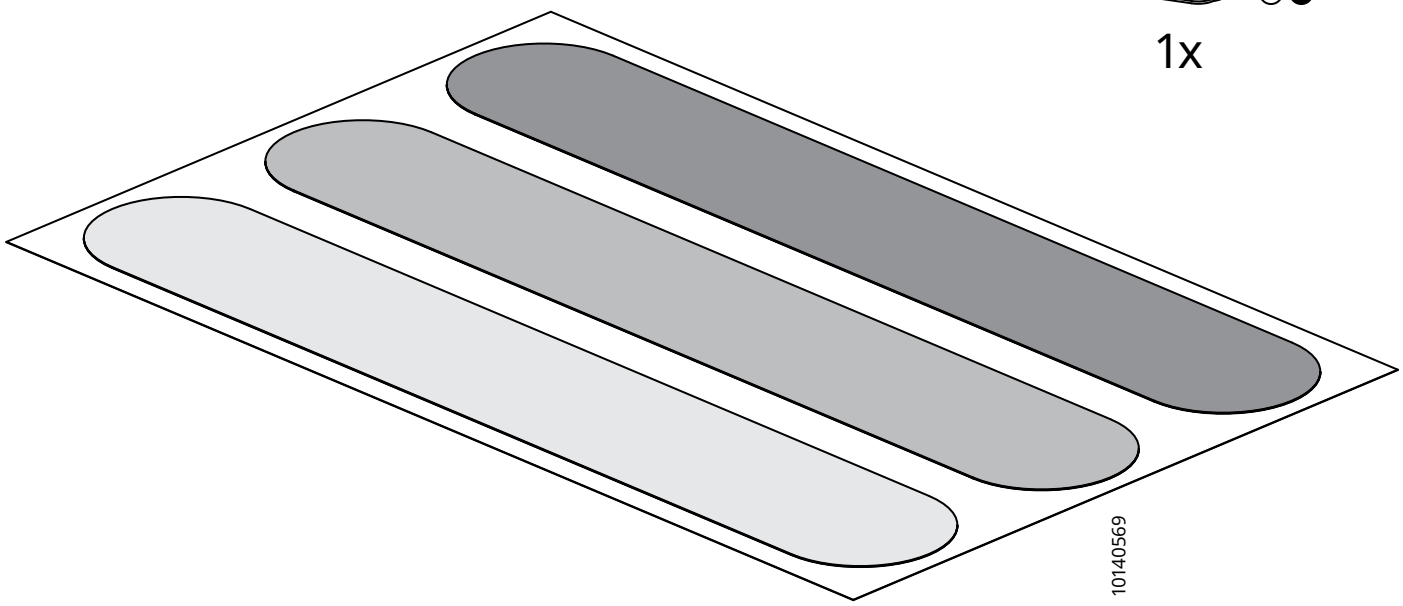

1x

1

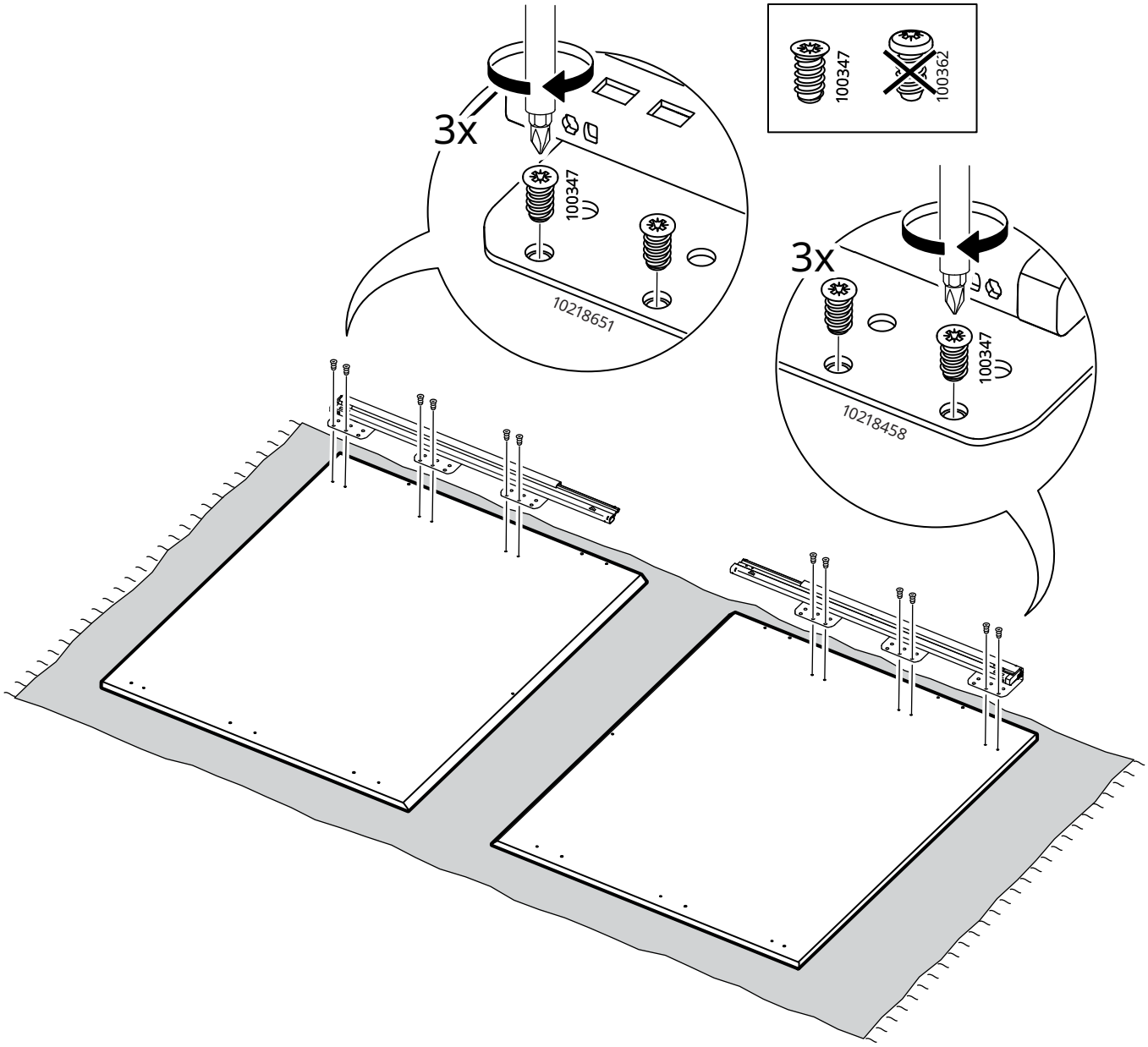

2

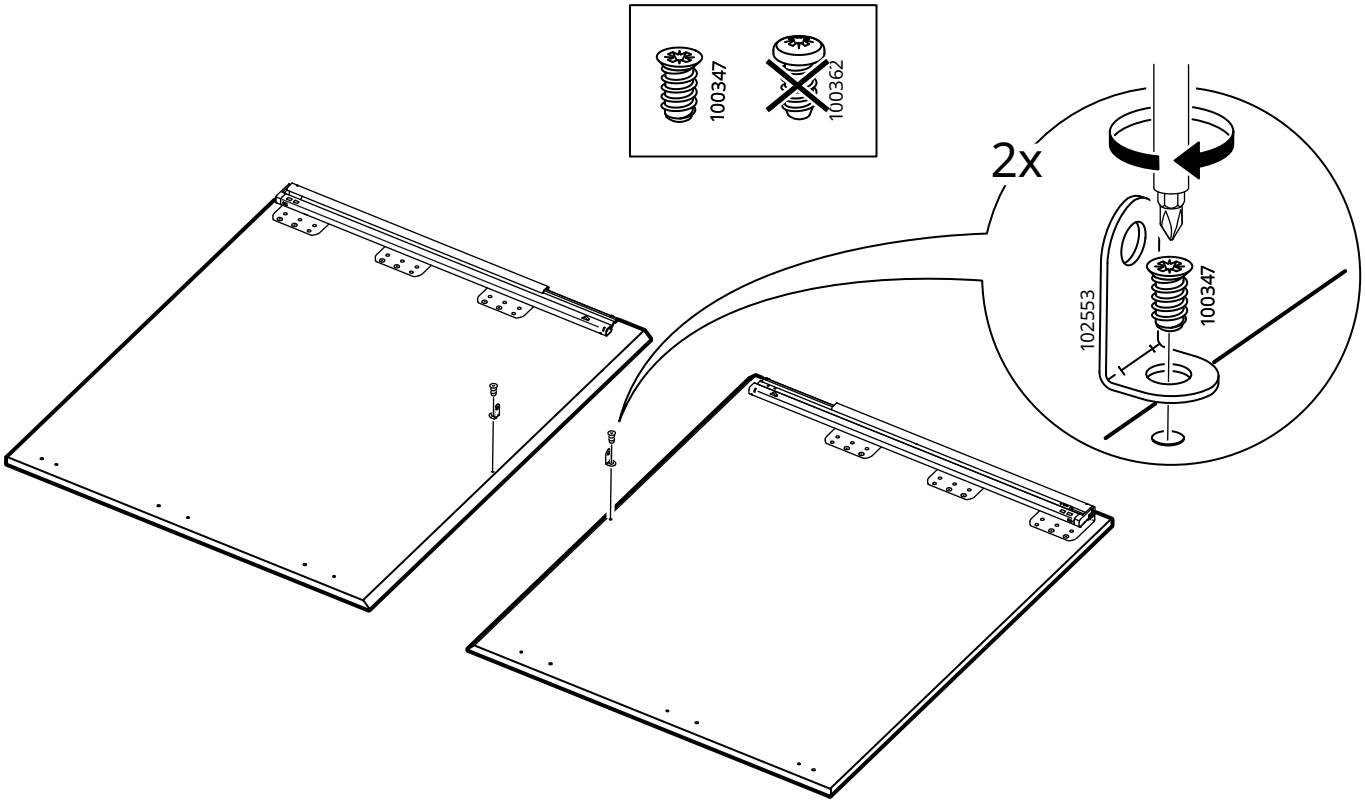

3

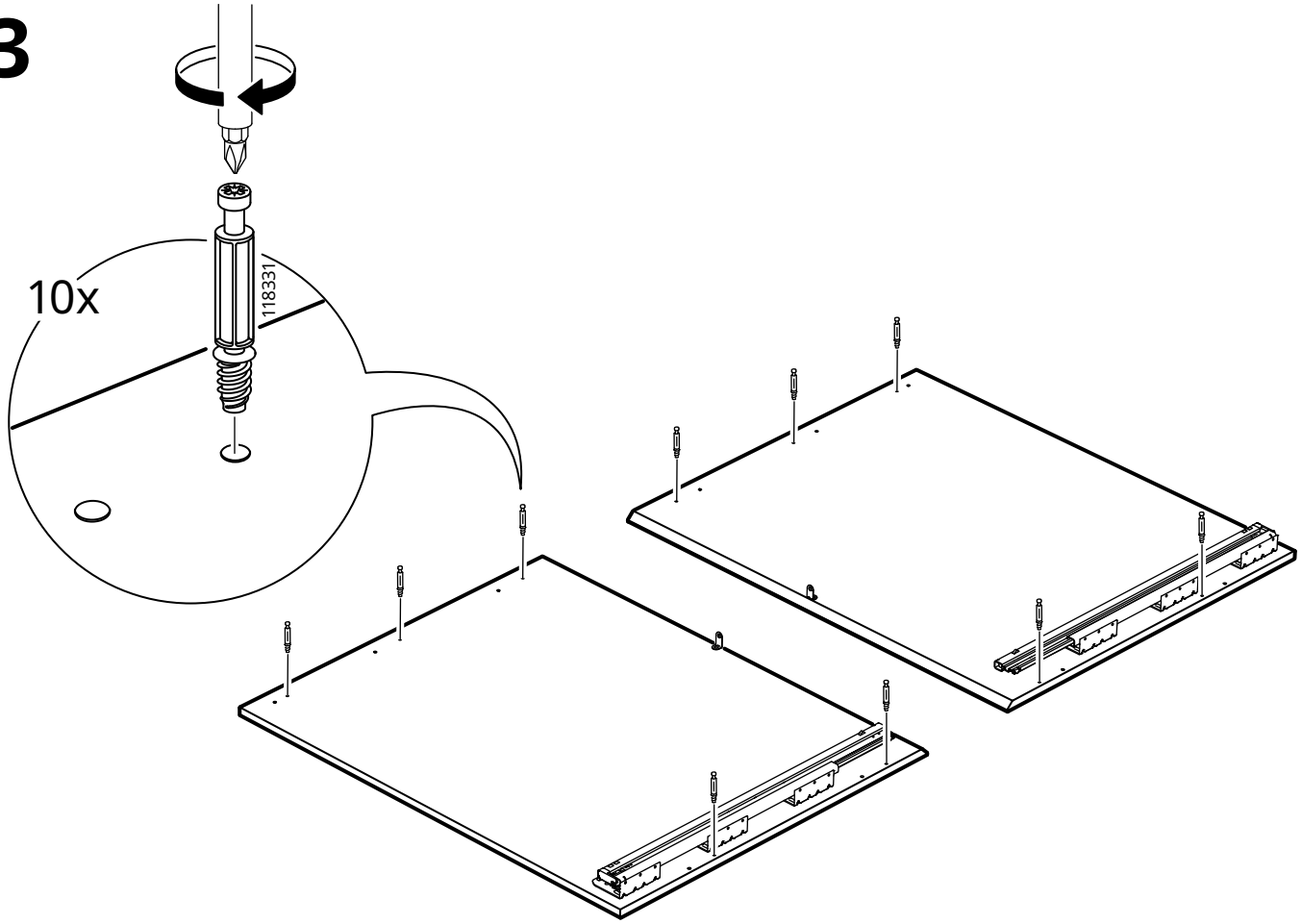

4

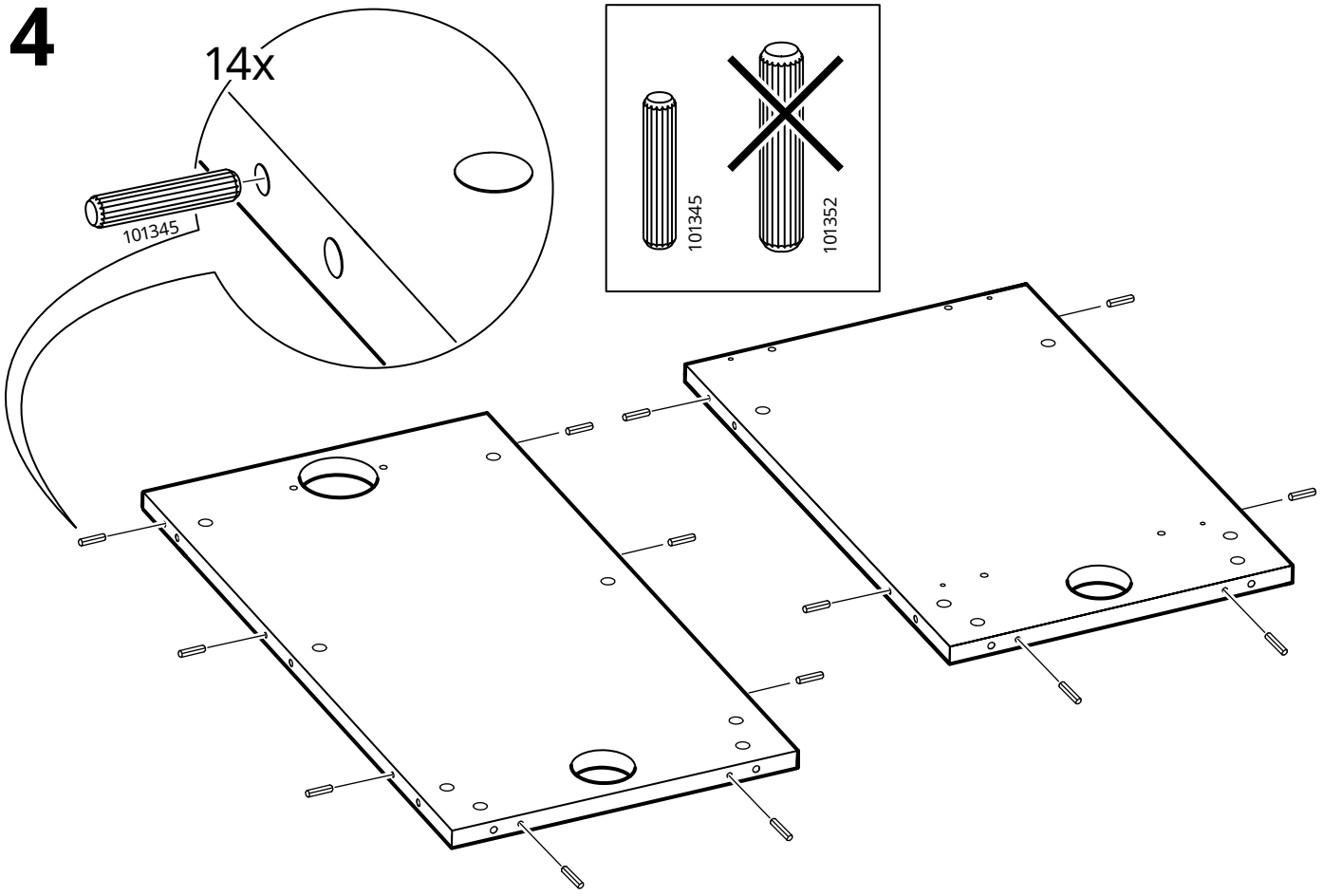

5

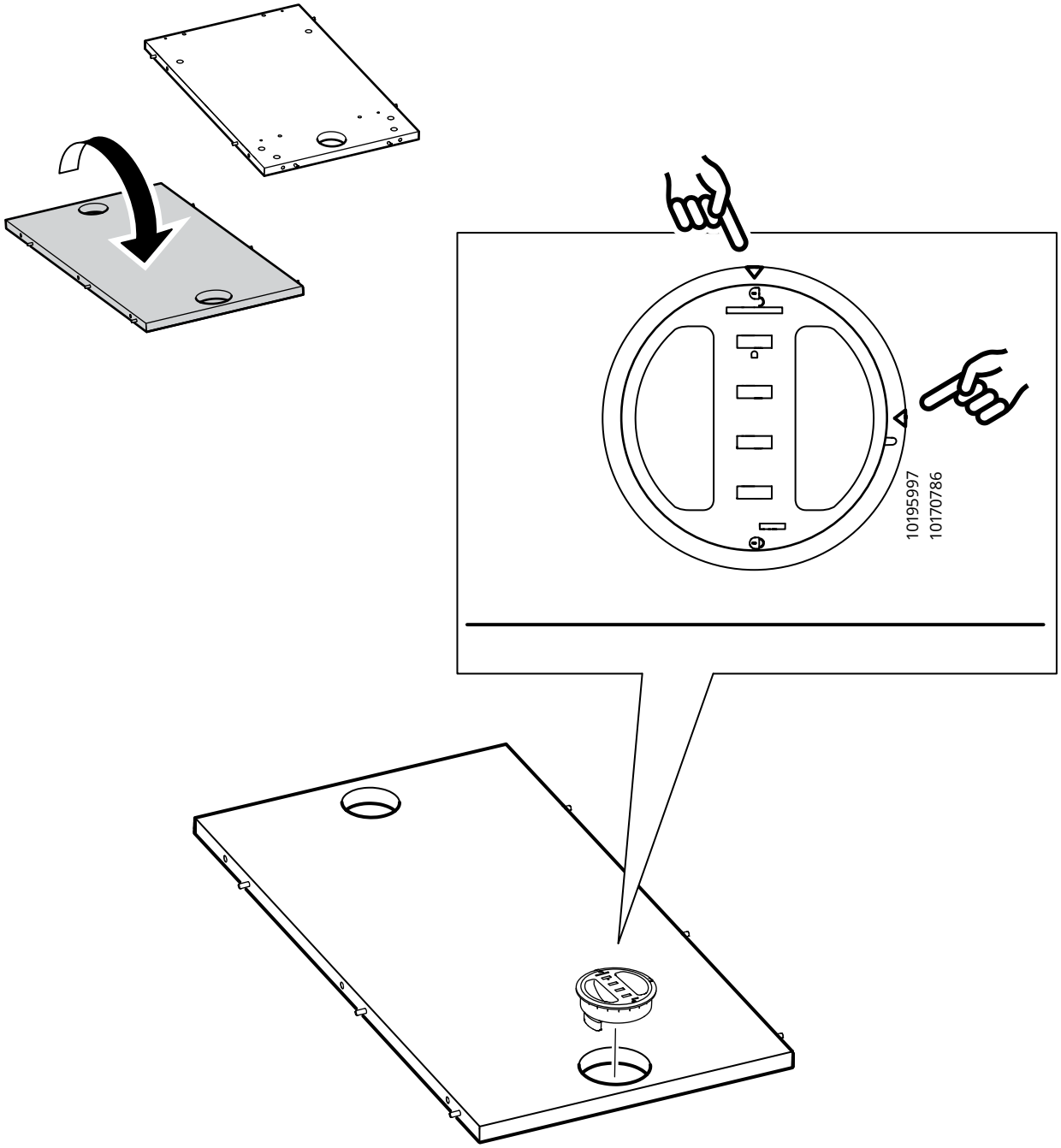

6

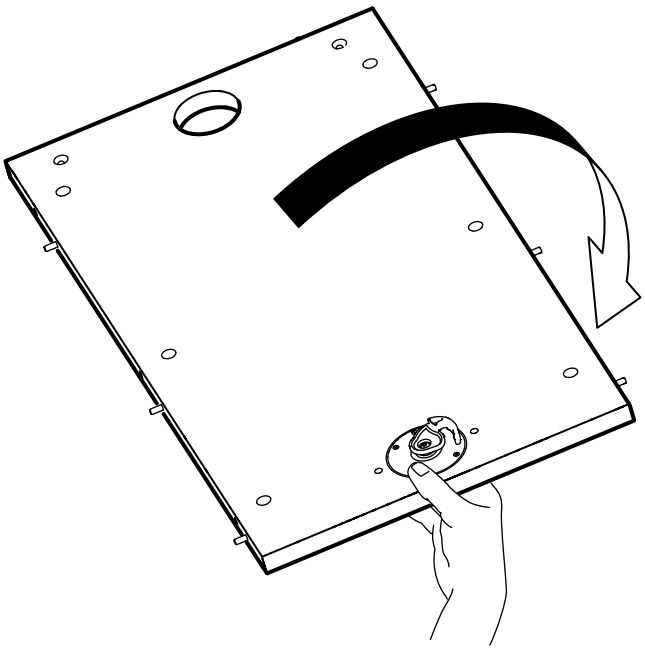

7

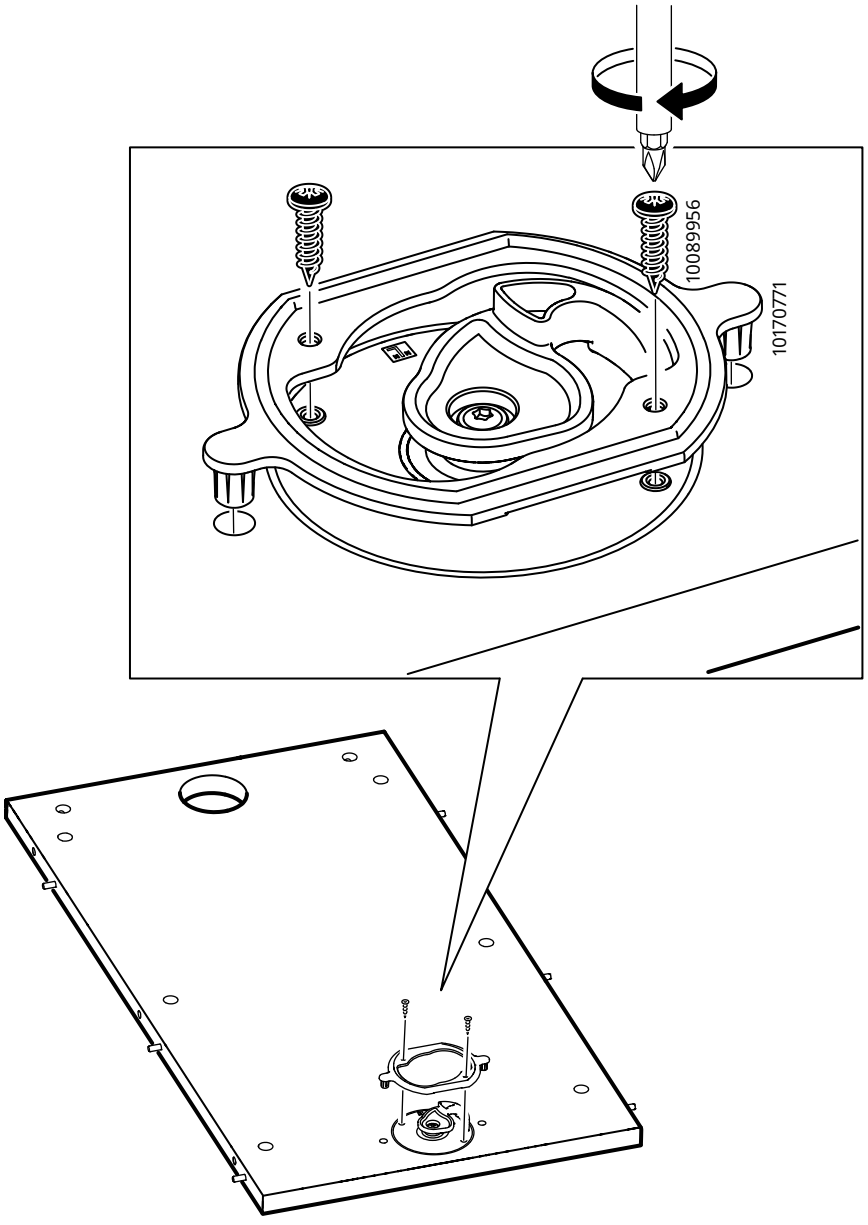

8

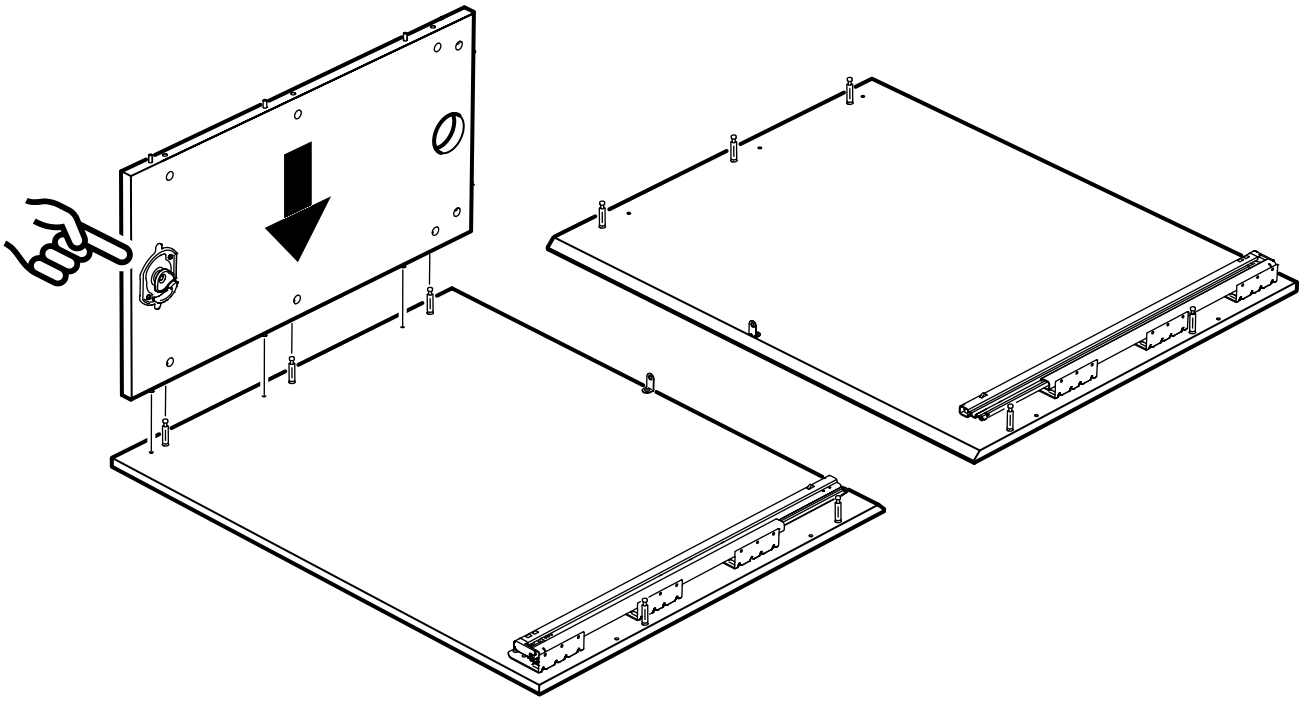

9

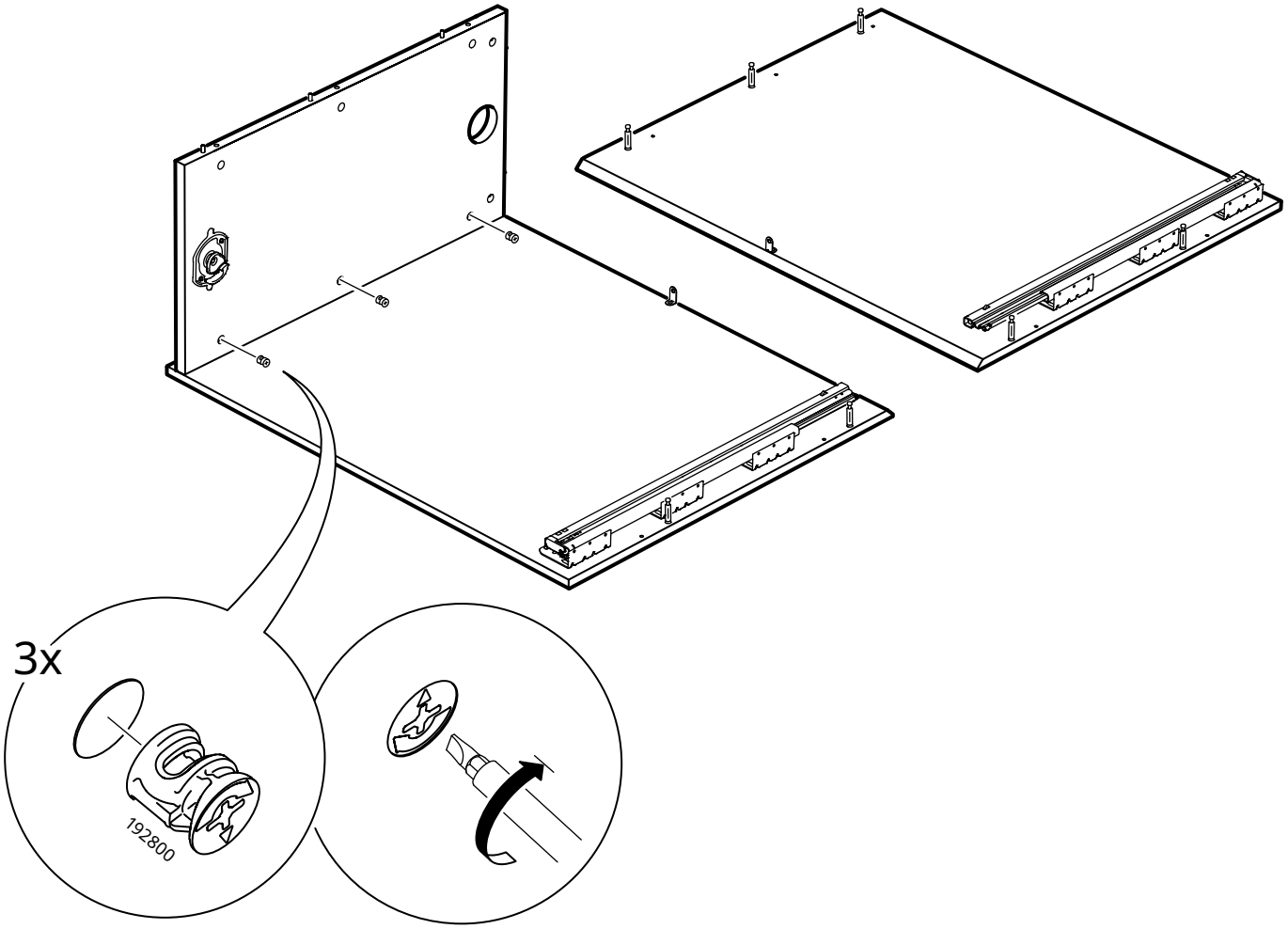

10

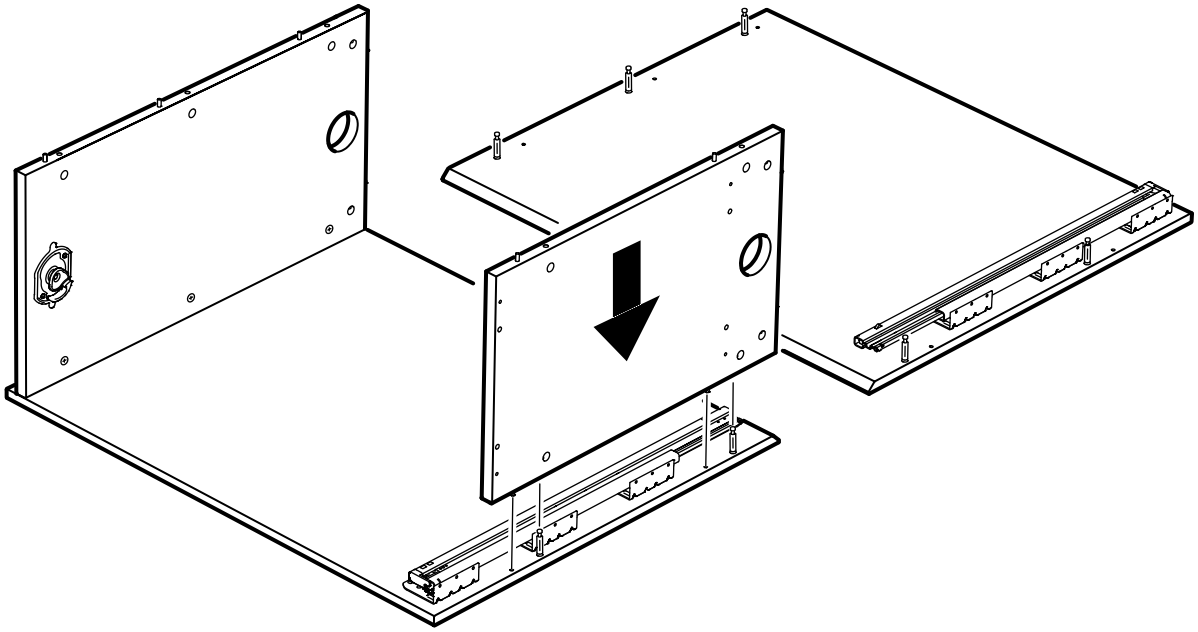

11

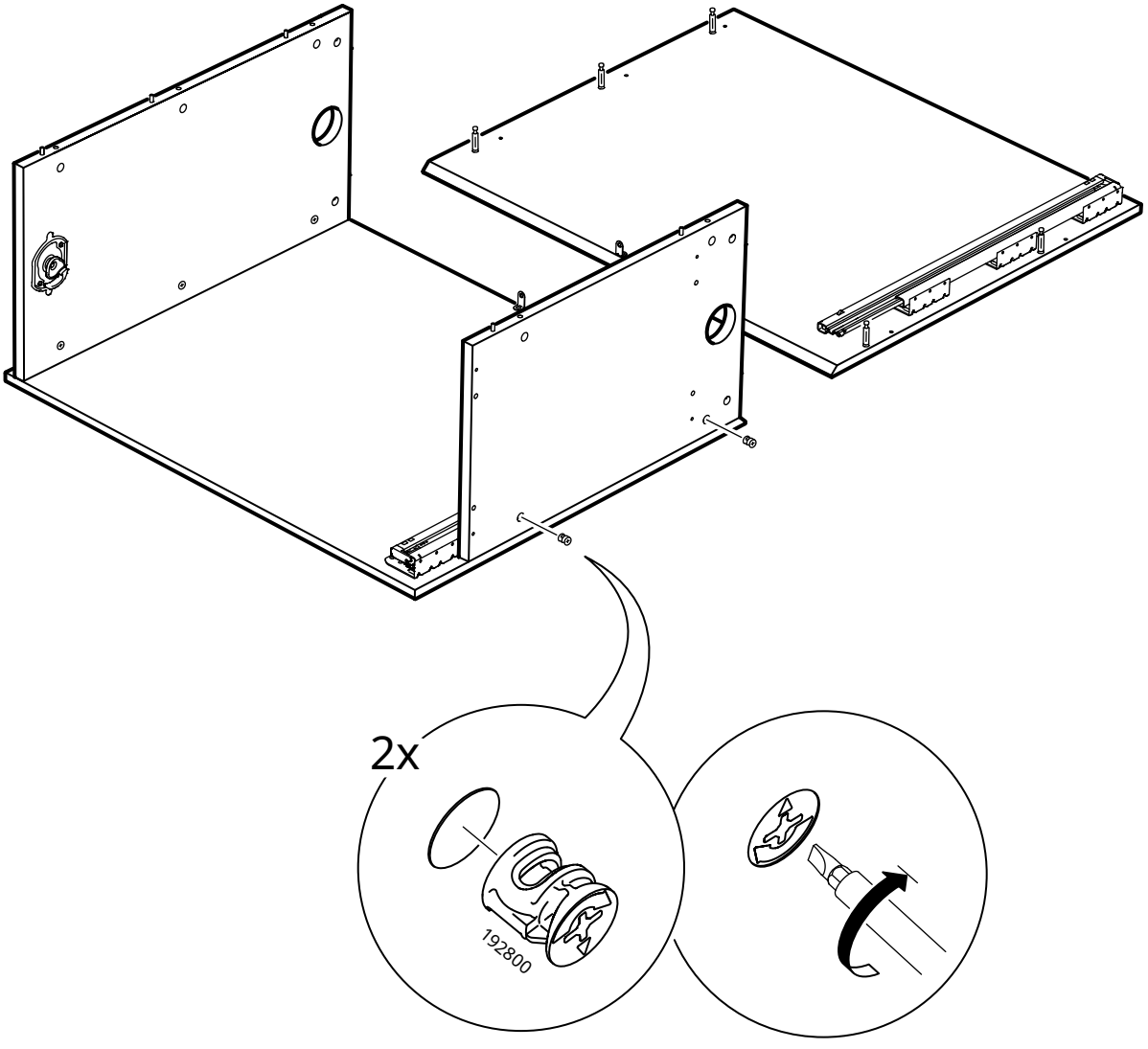

12

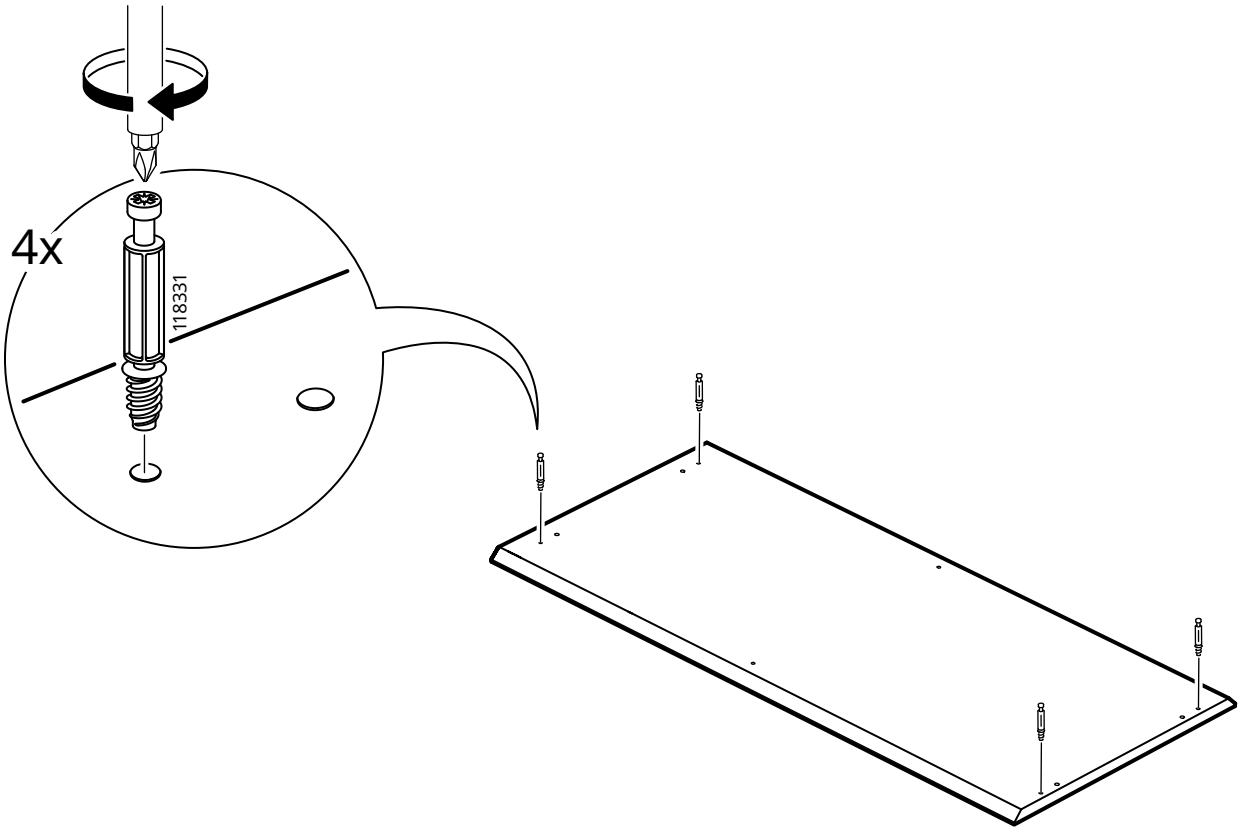

13

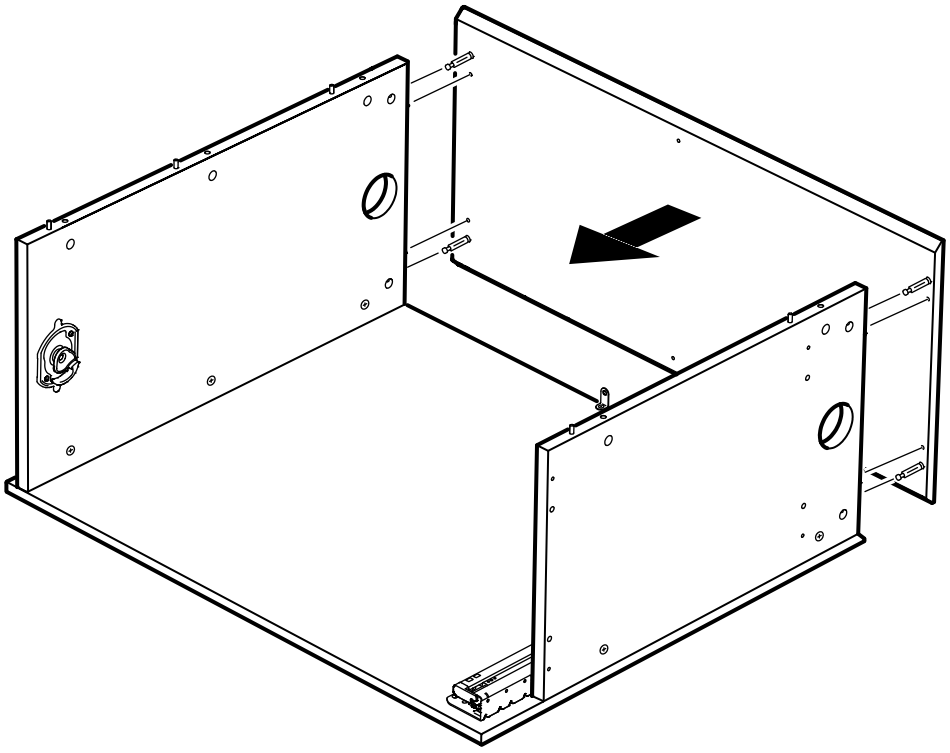

14

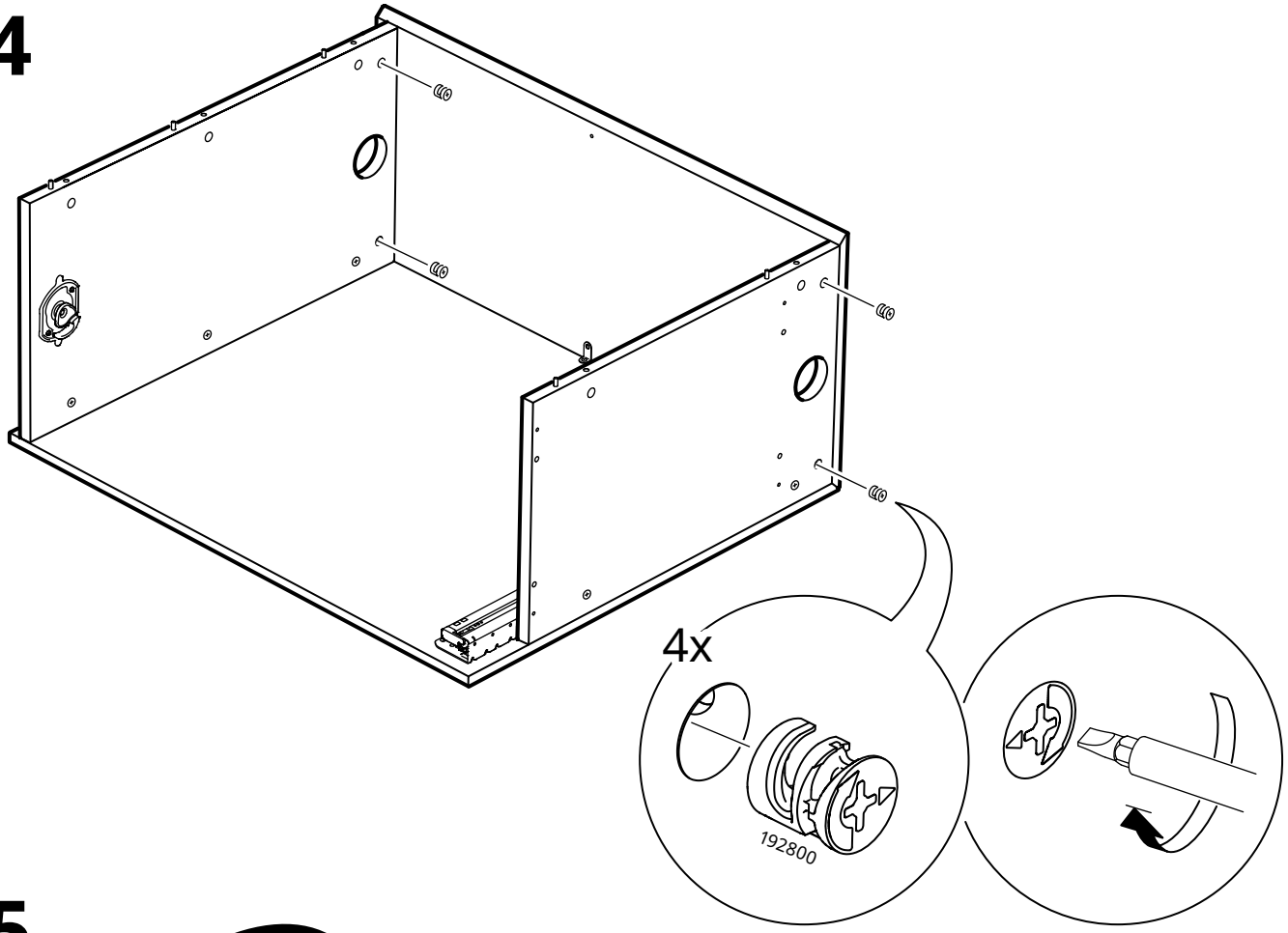

15

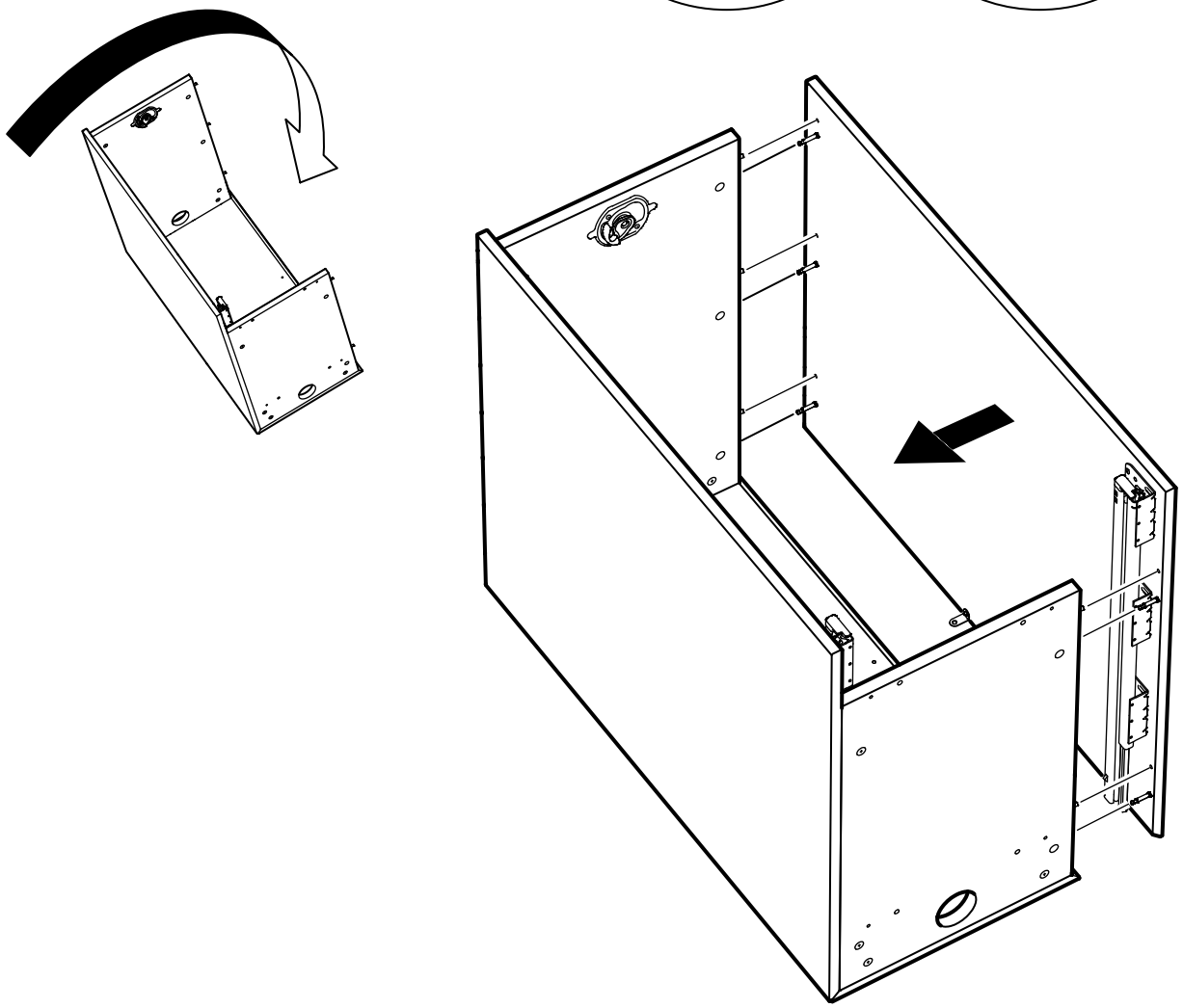

16

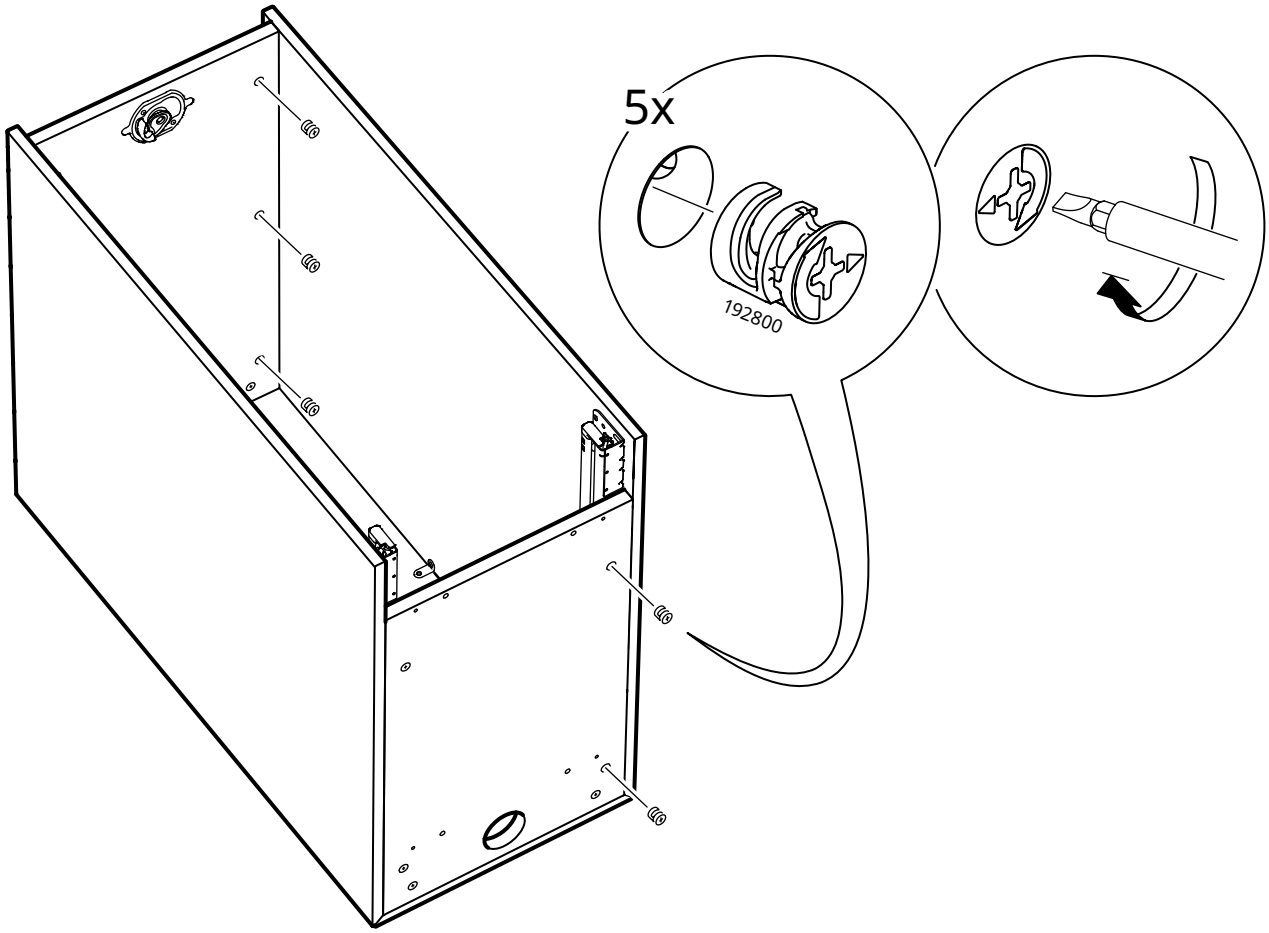

17

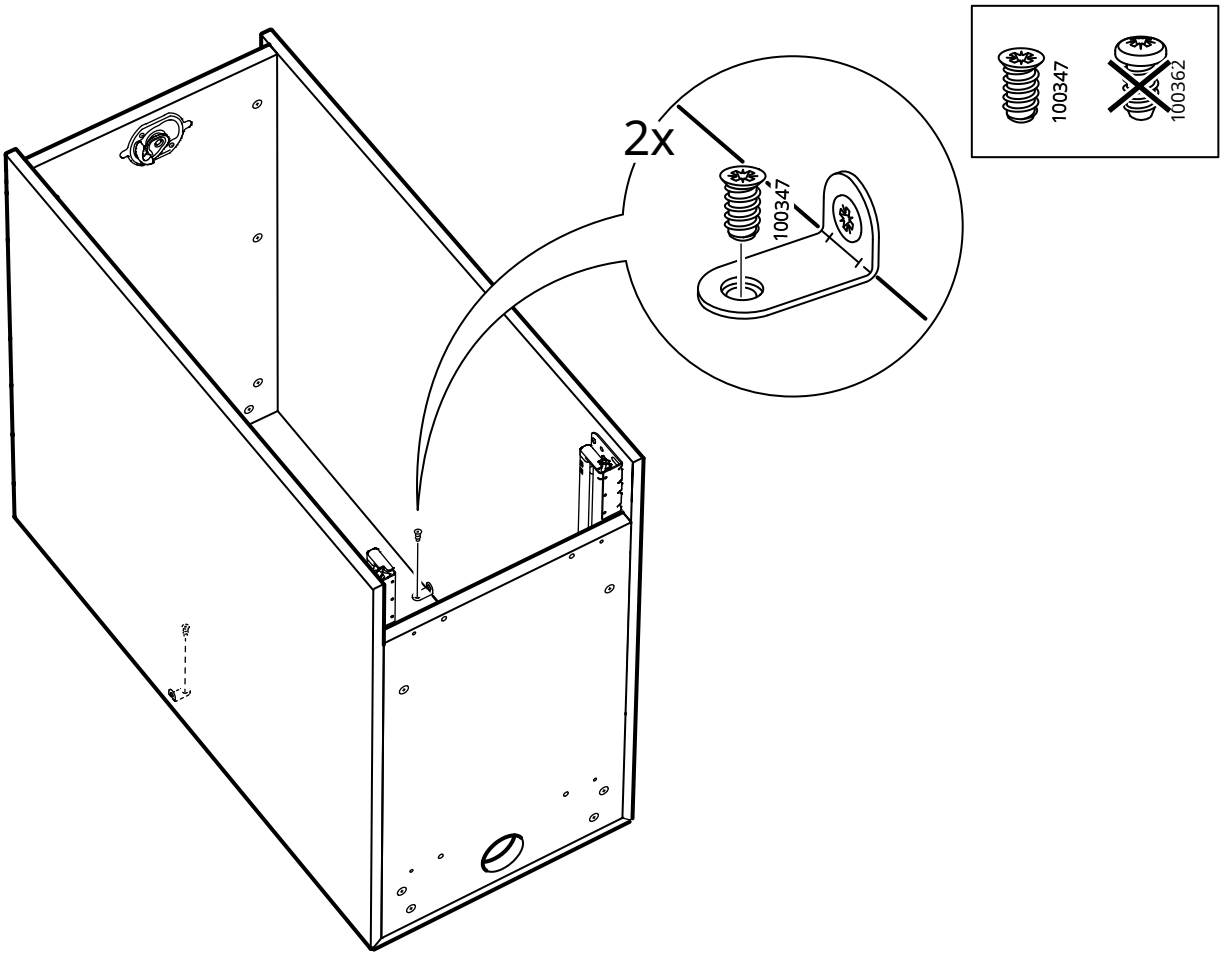

18

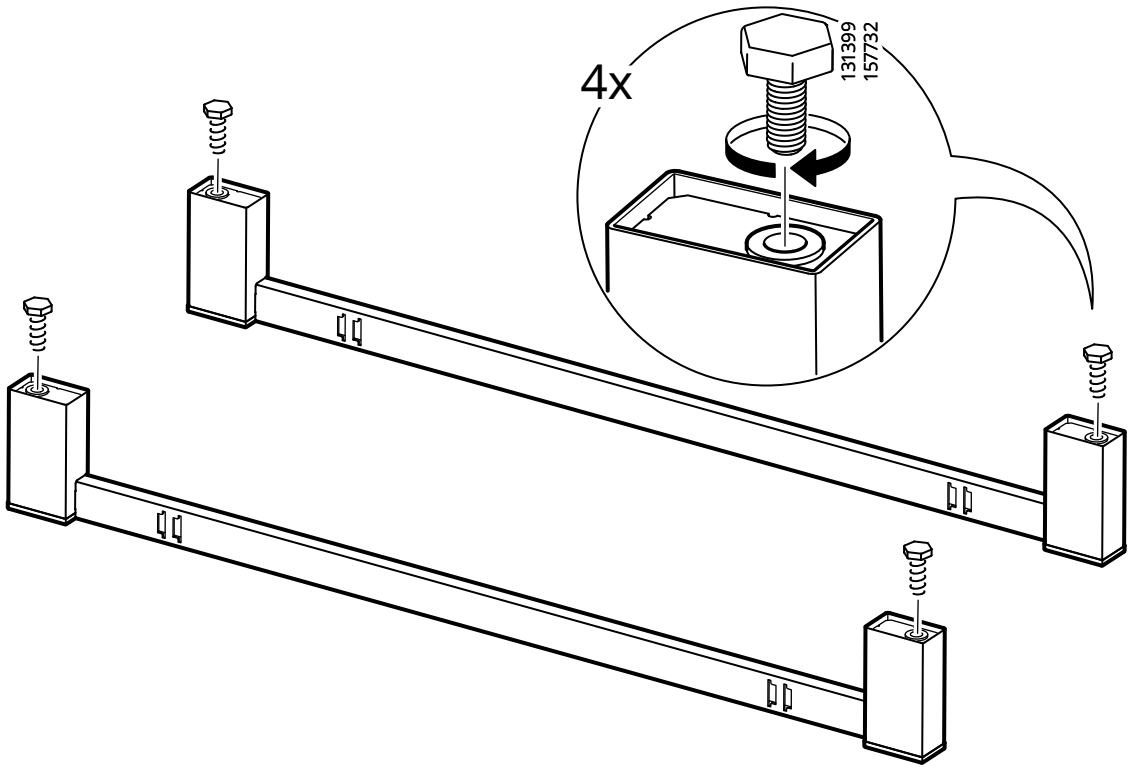

19

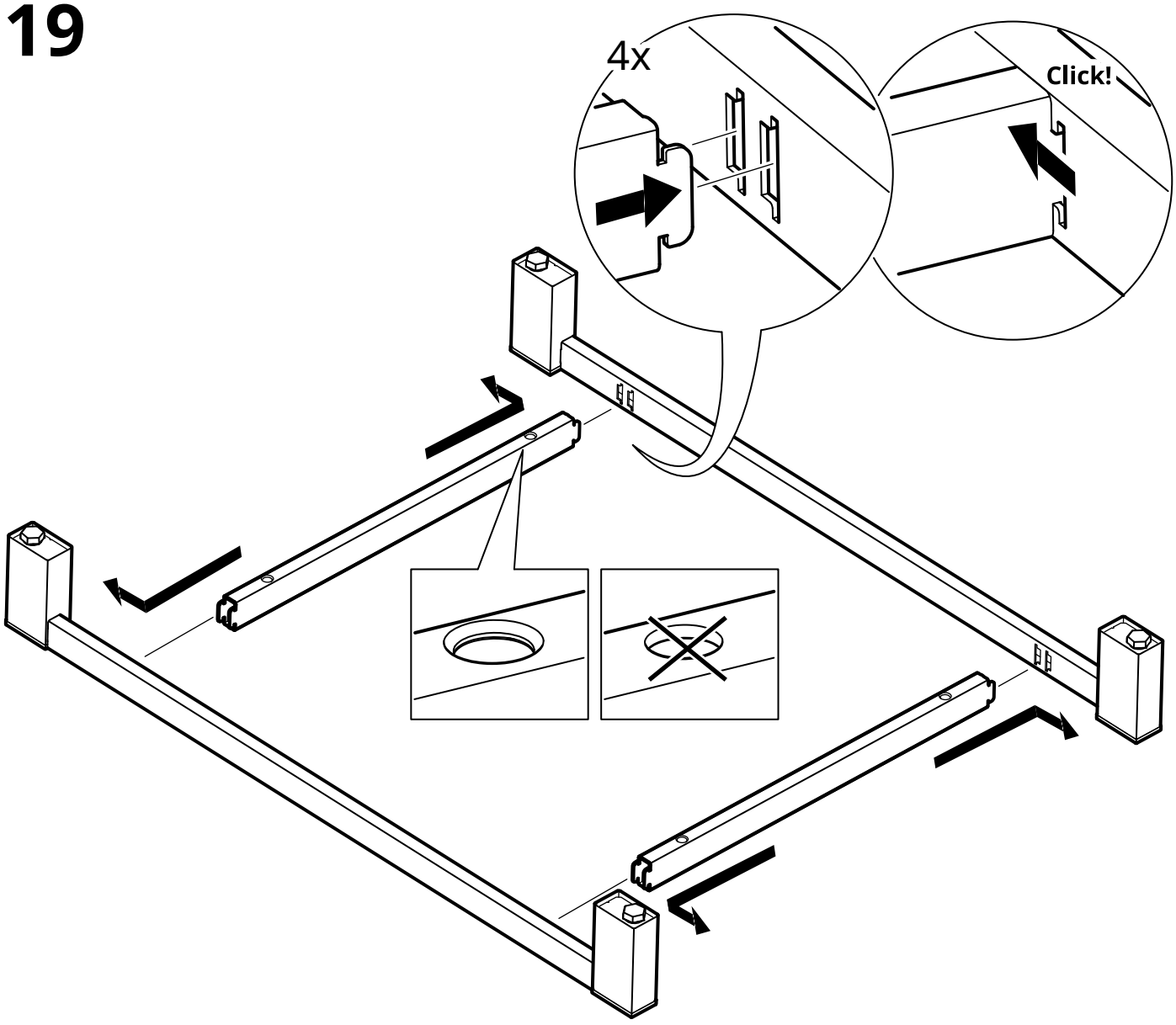

20

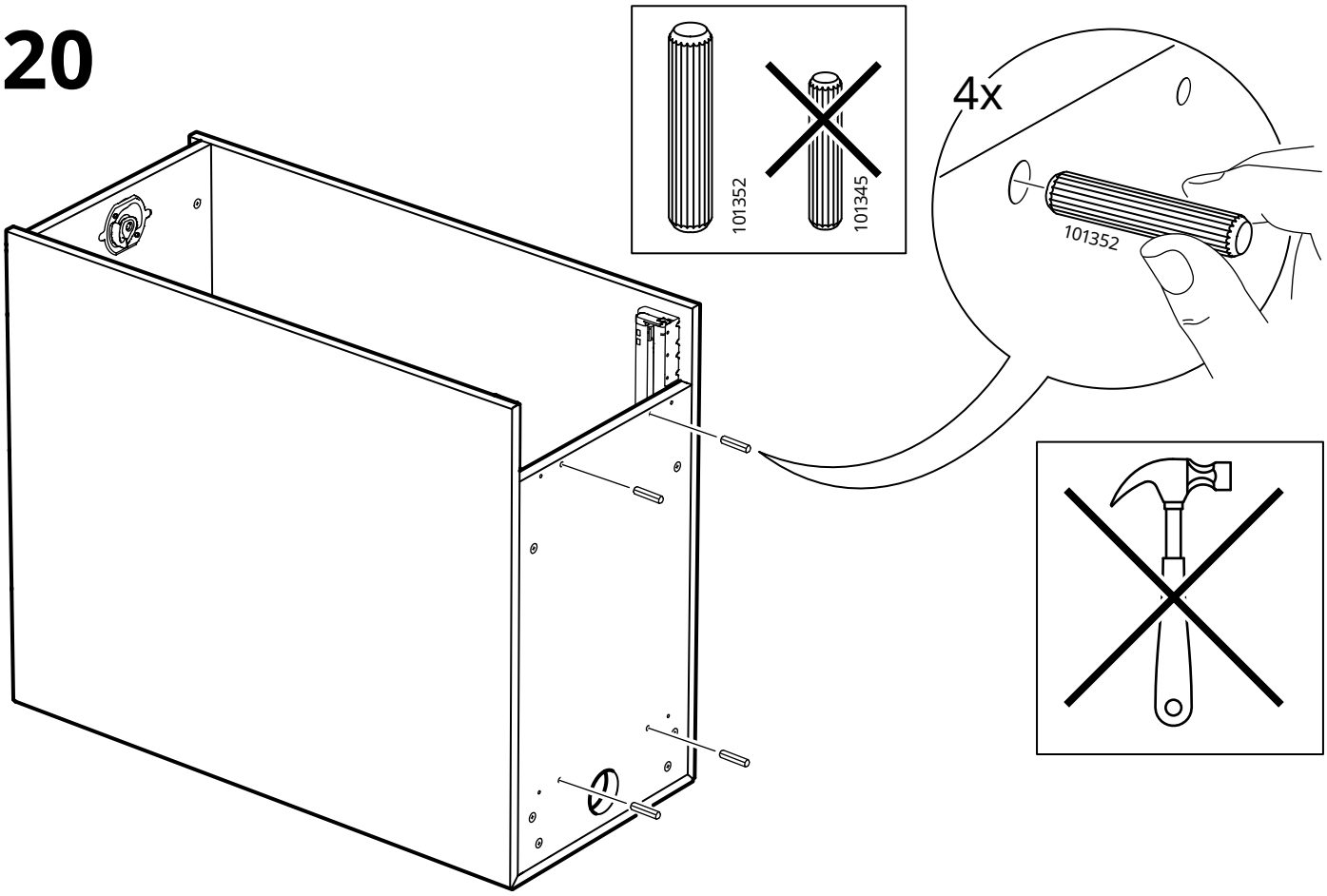

21

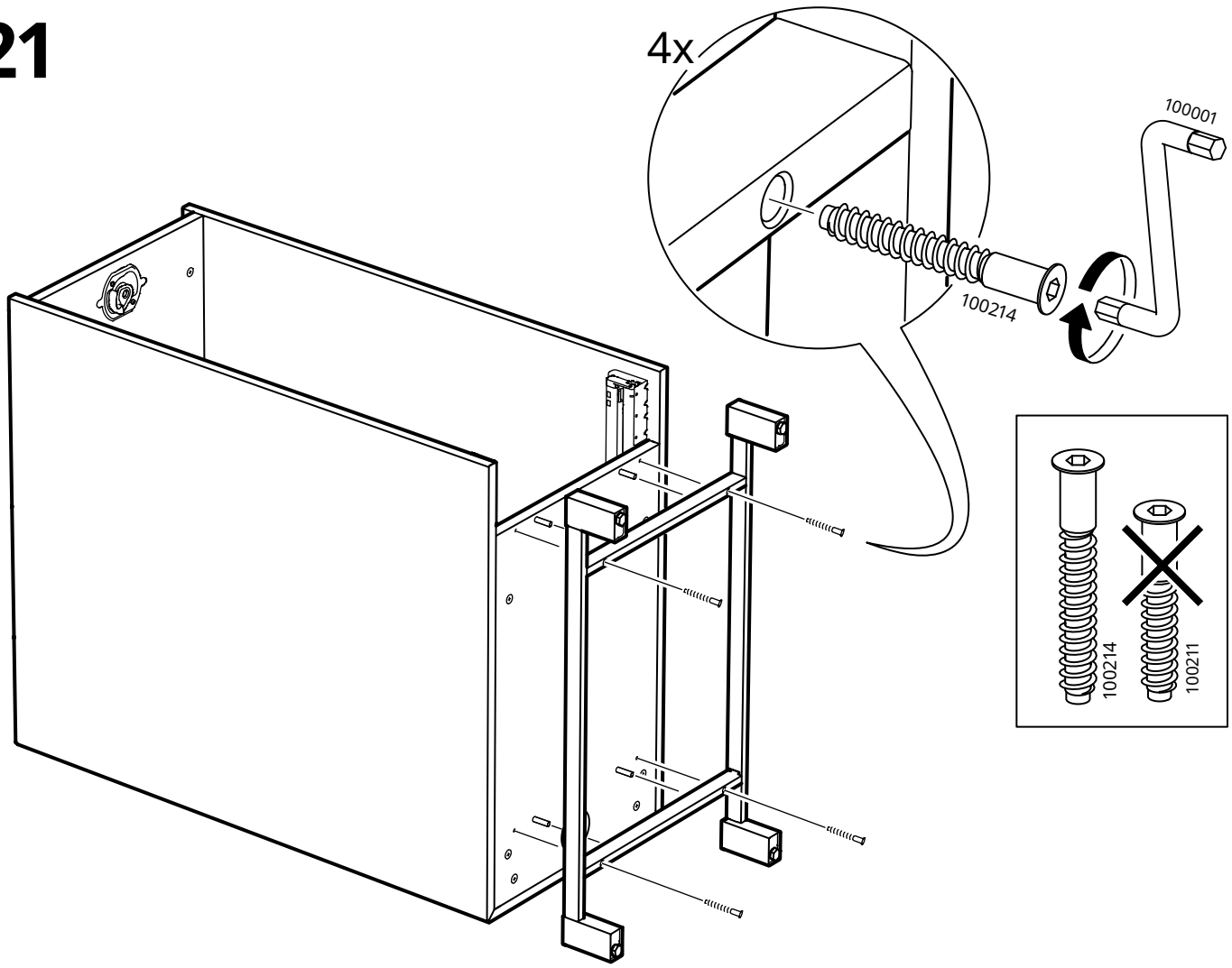

22

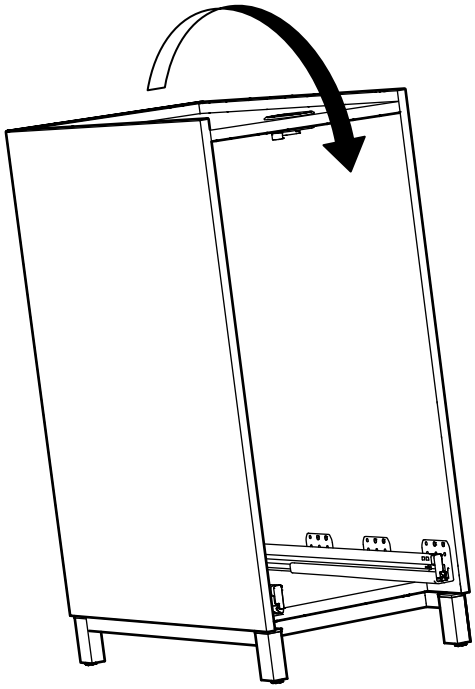

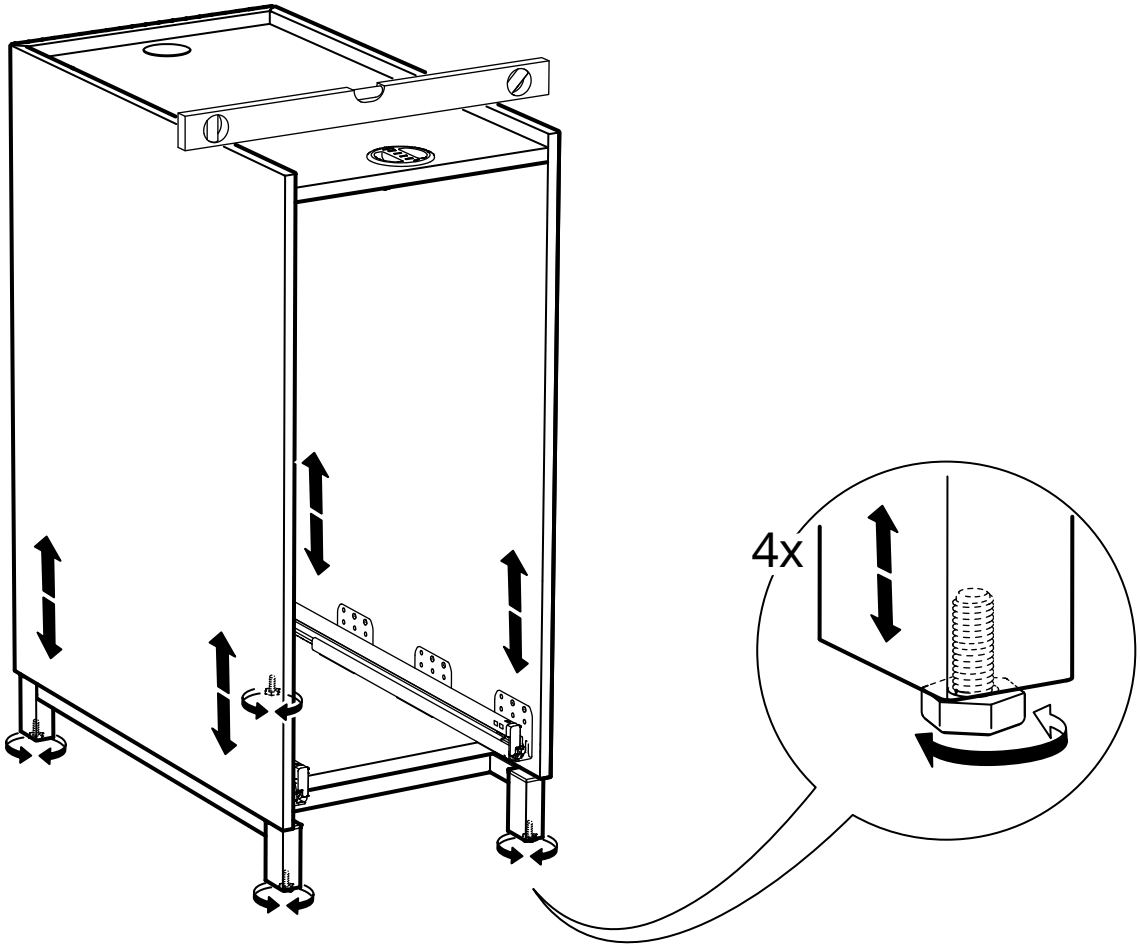

23

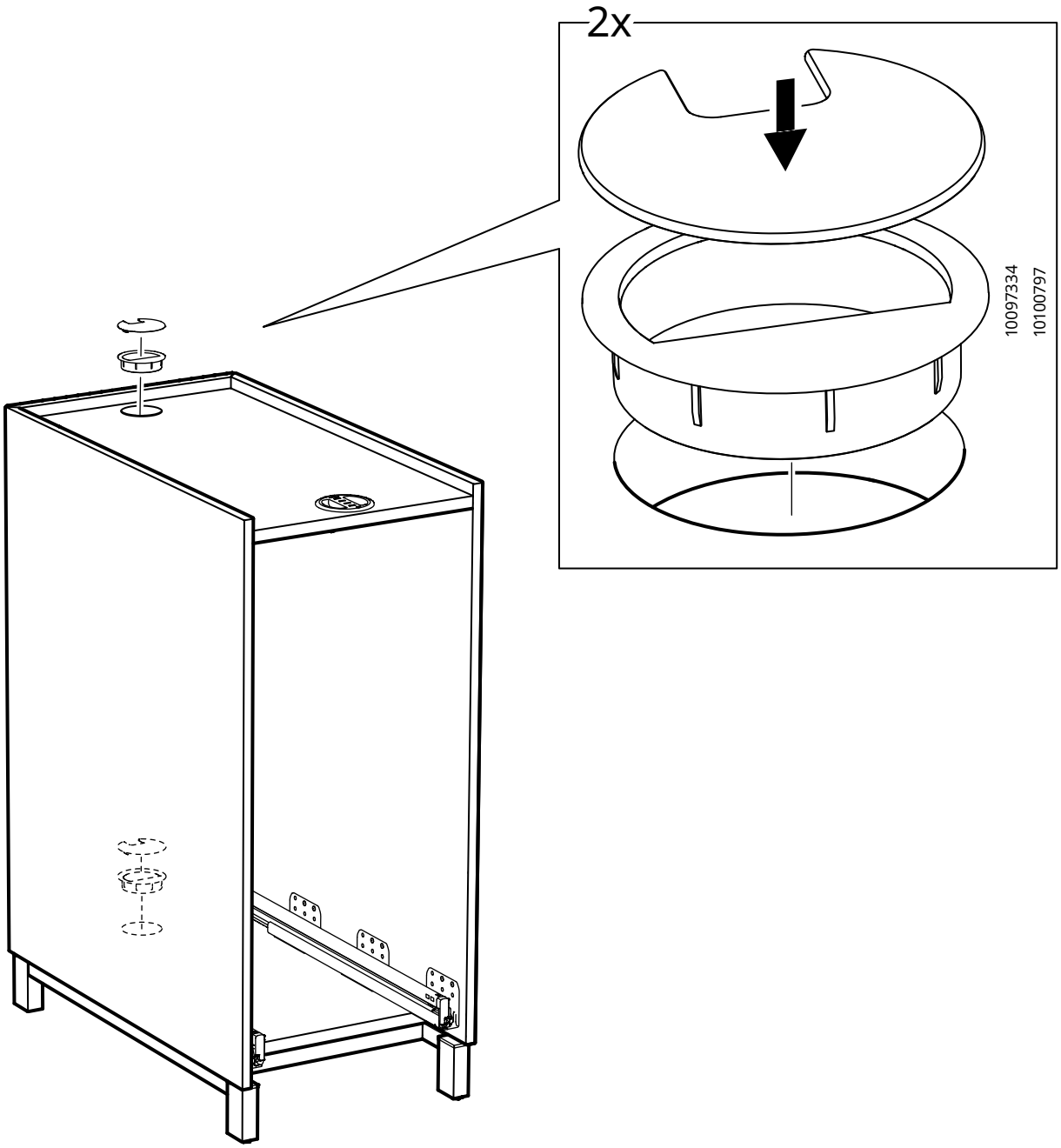

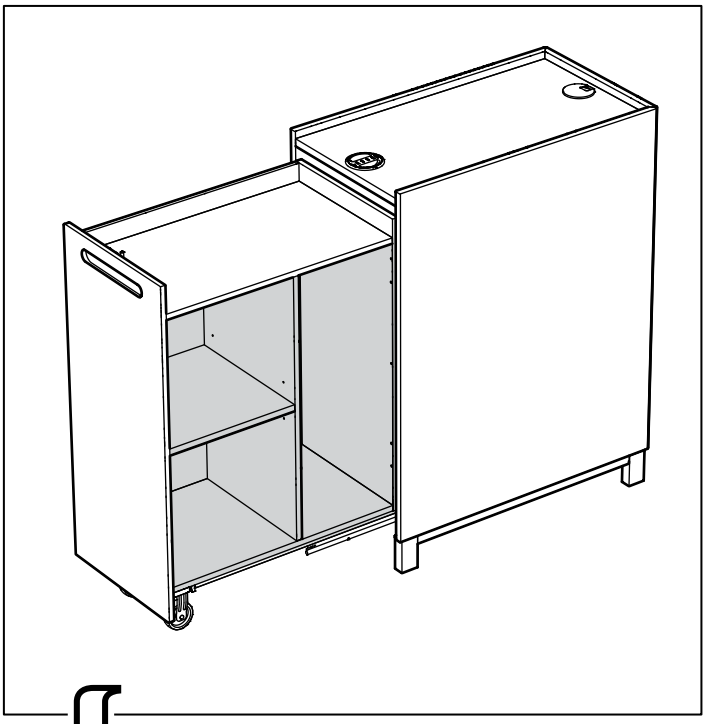

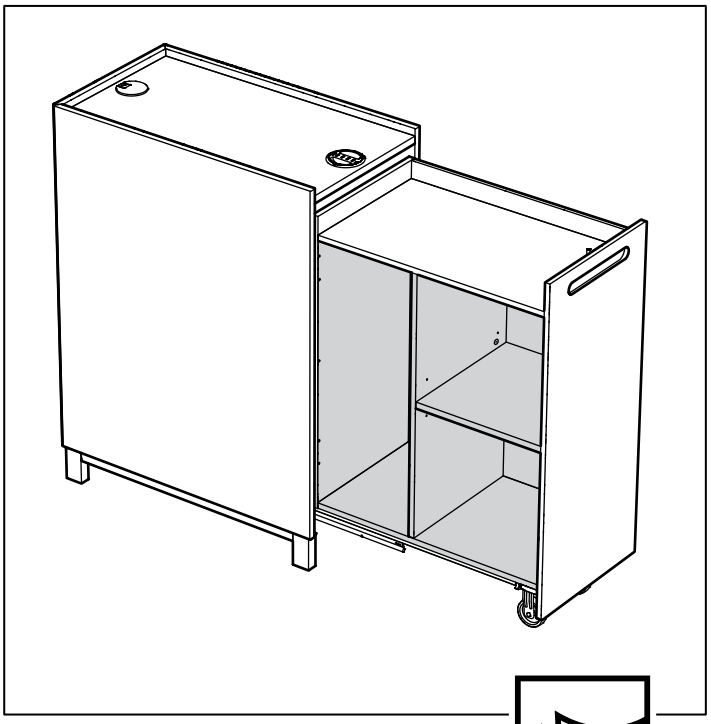

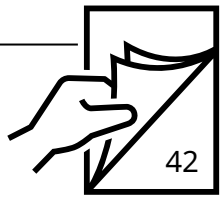

24

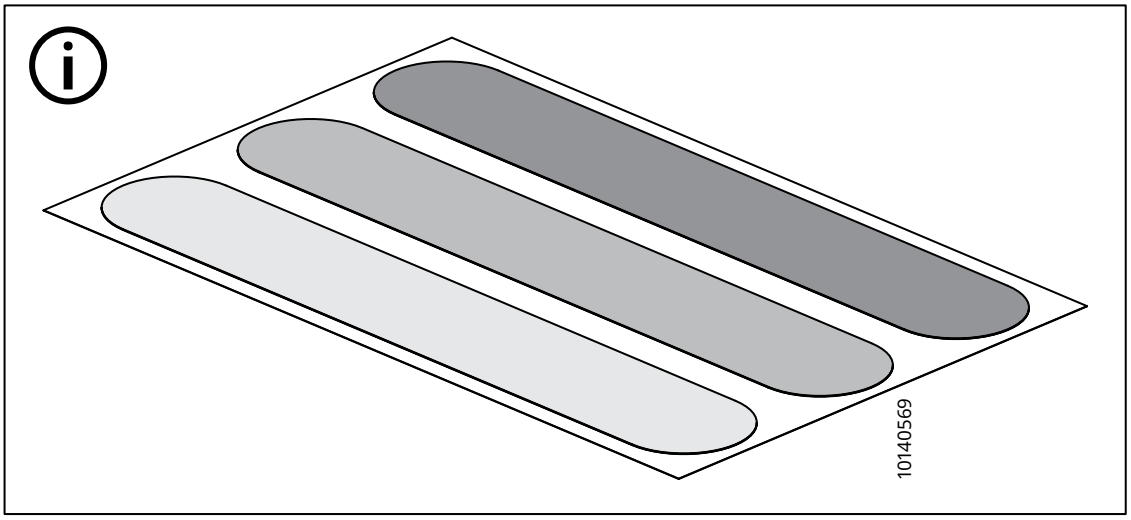

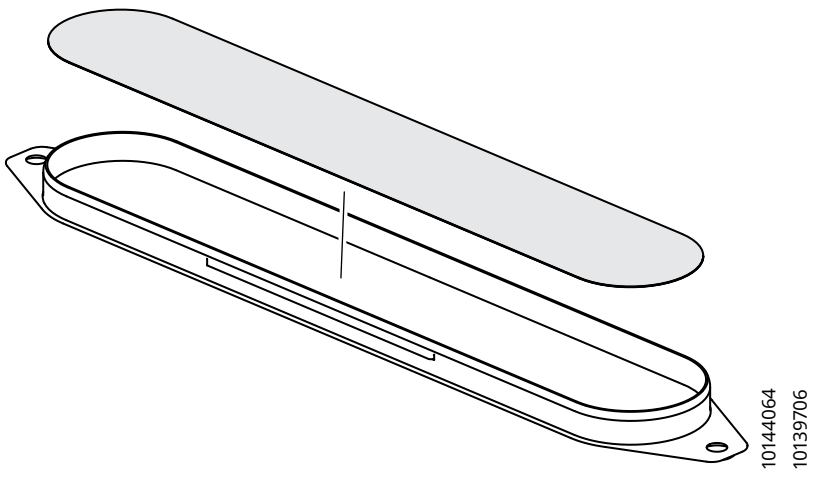

25

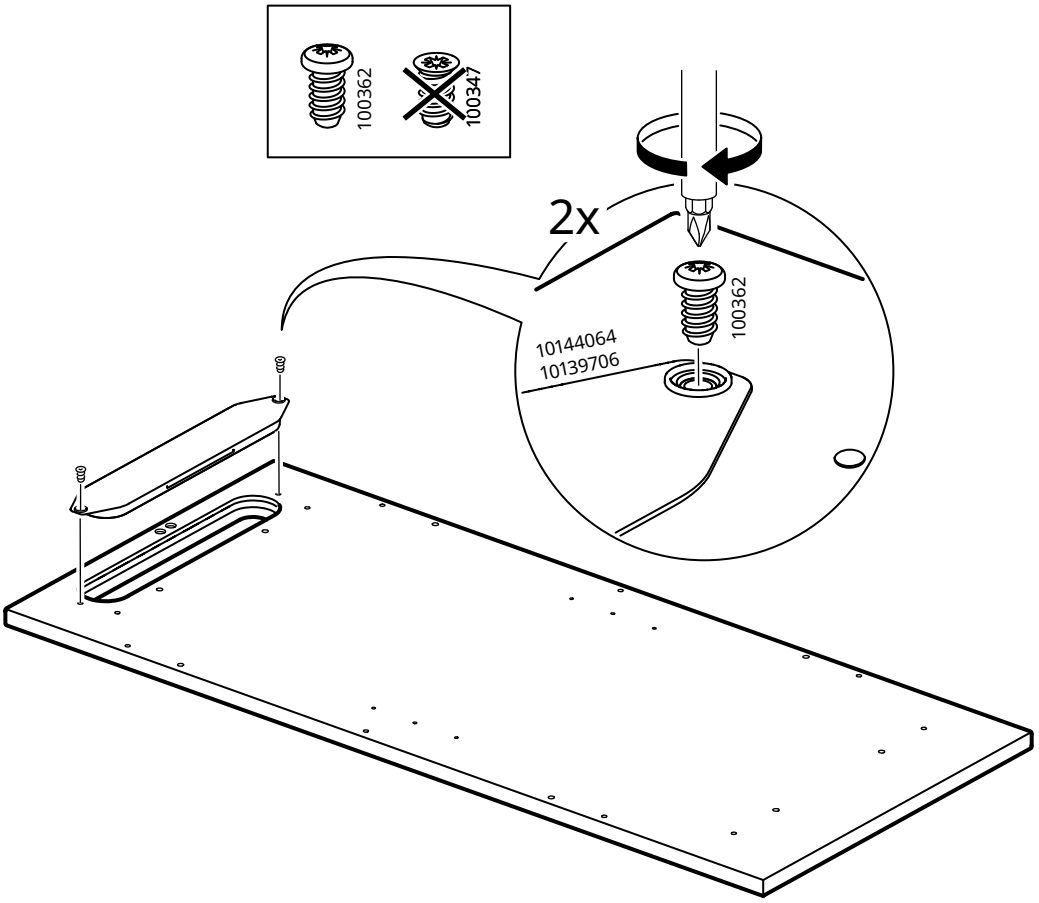
100362
100347
2x
100362
10144064
10139706

26

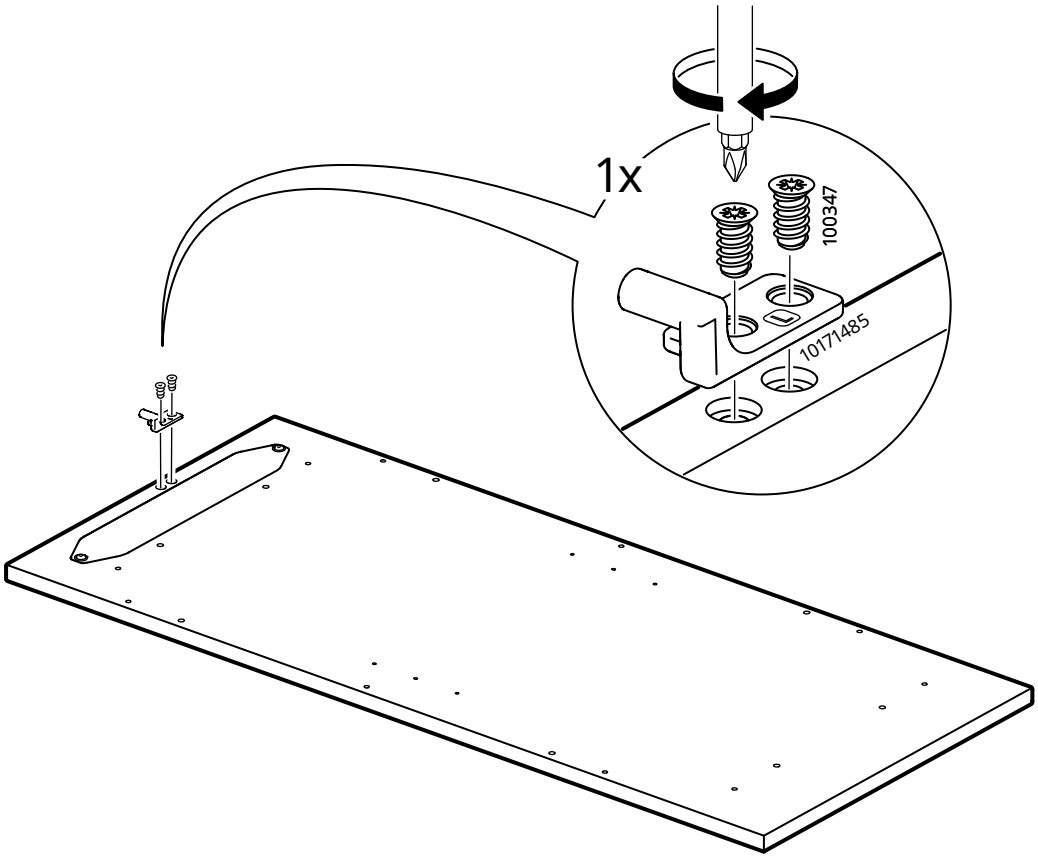
1x
100347
10171485

27

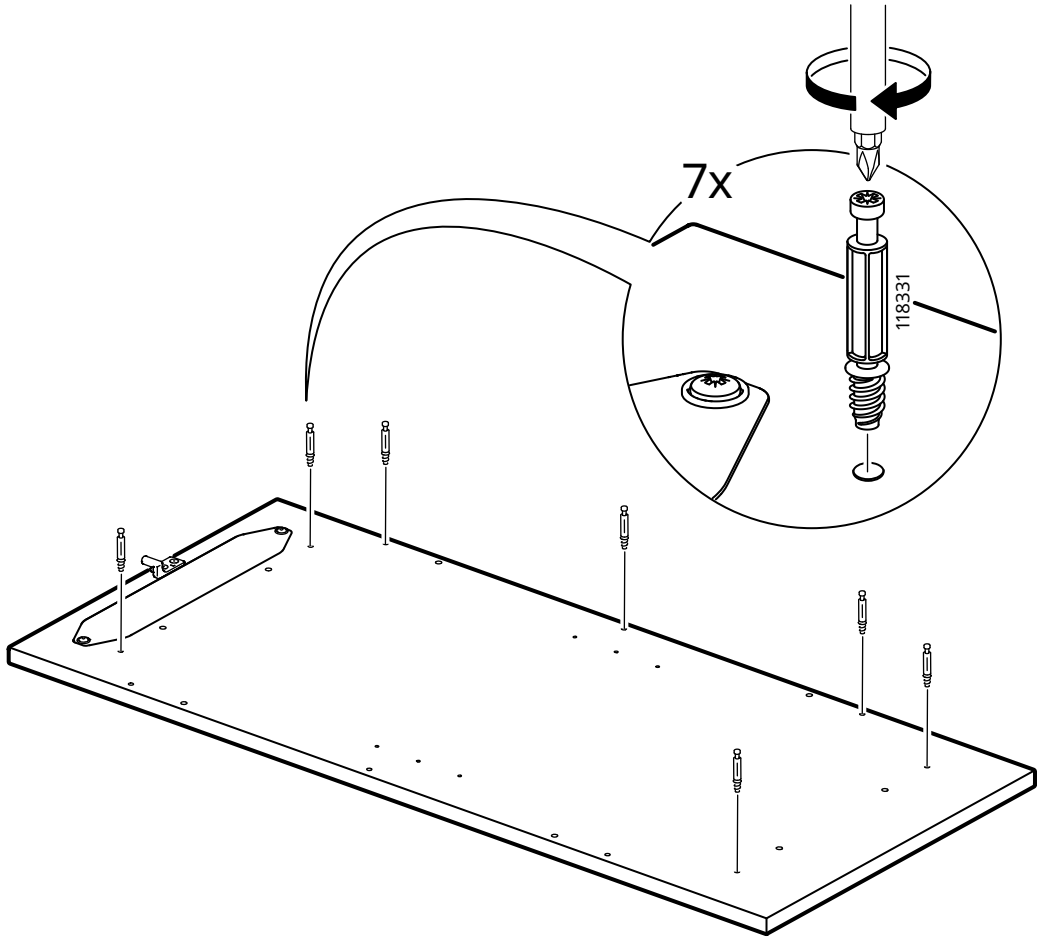

28

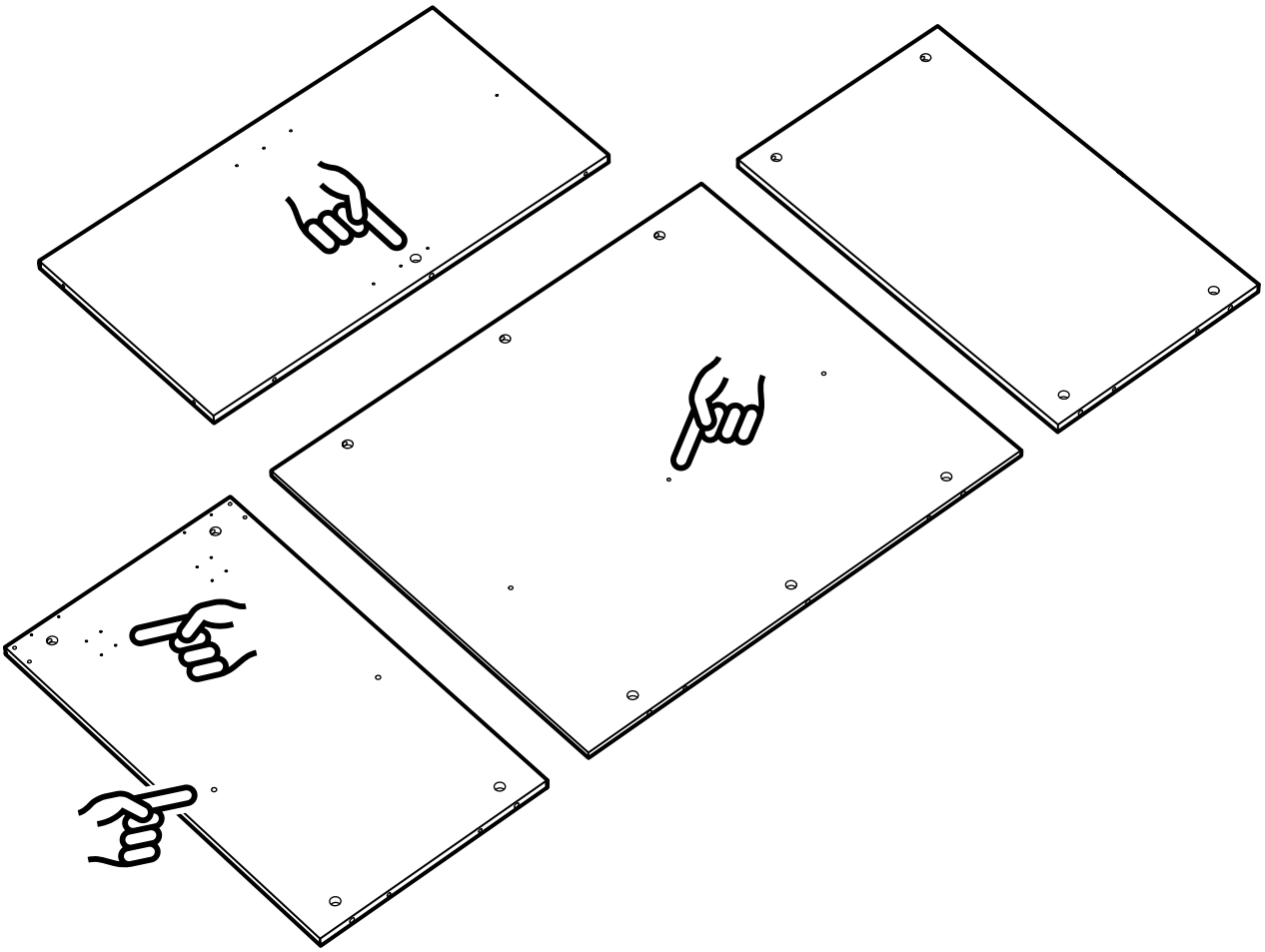

29

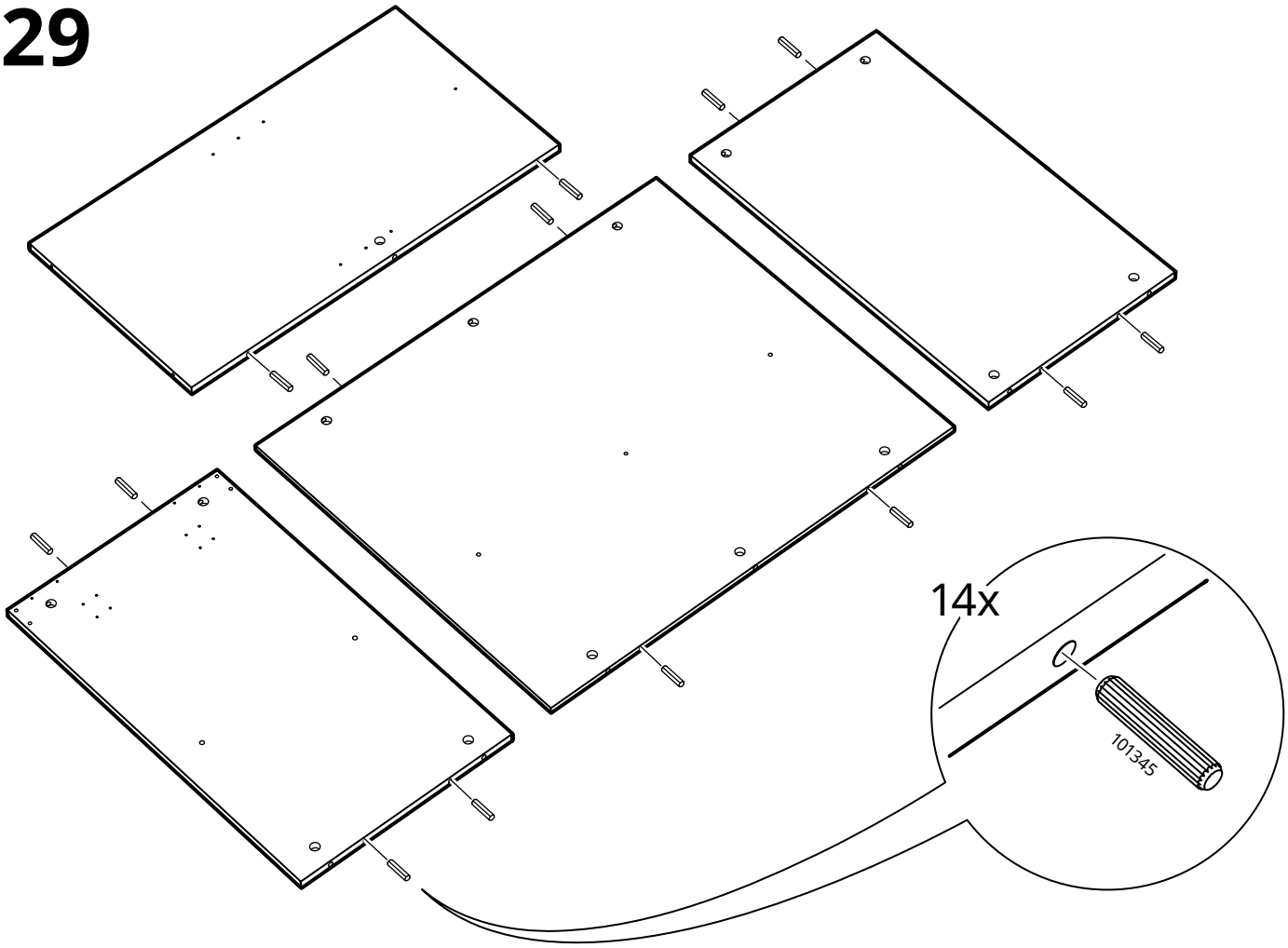

30

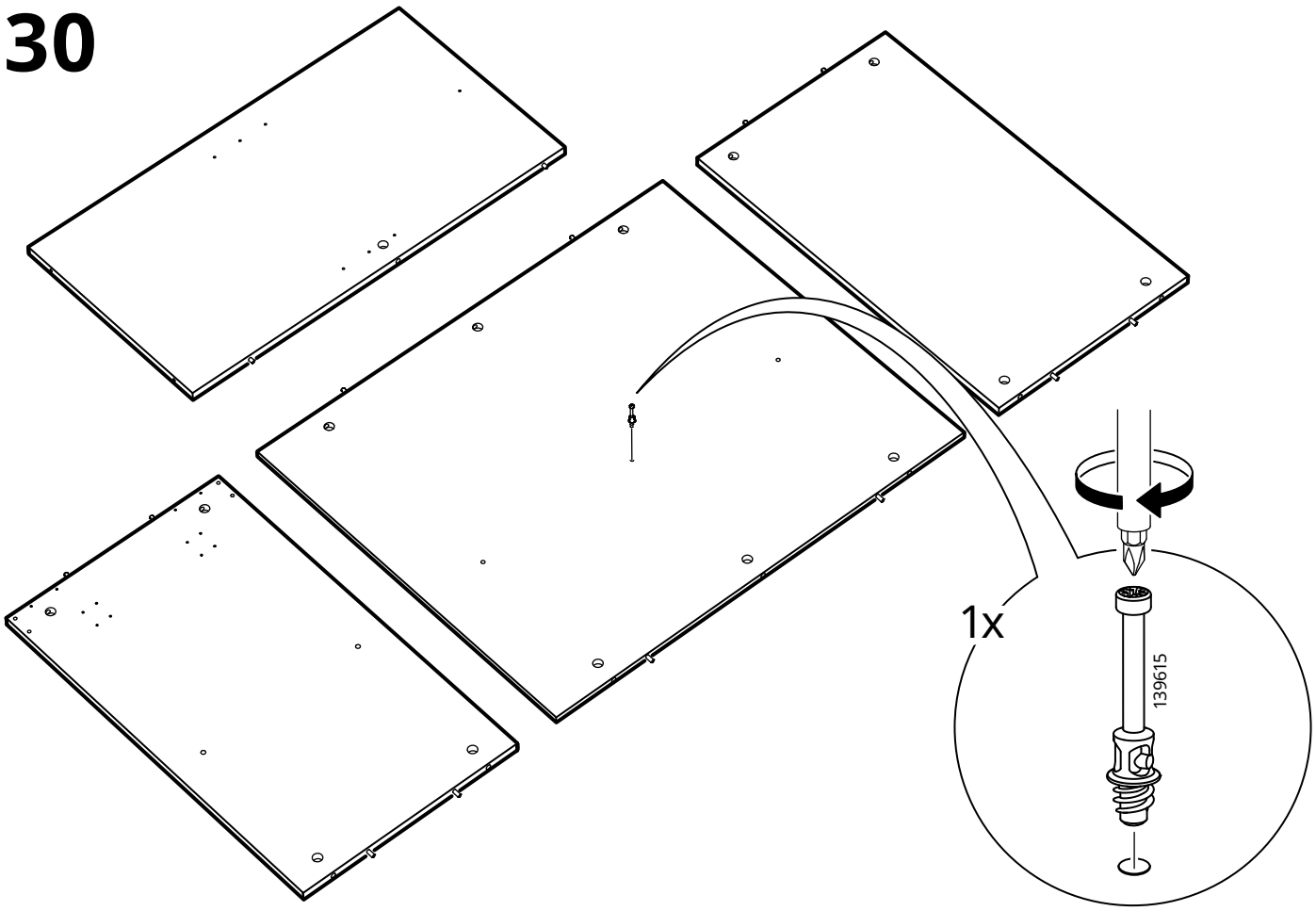

31

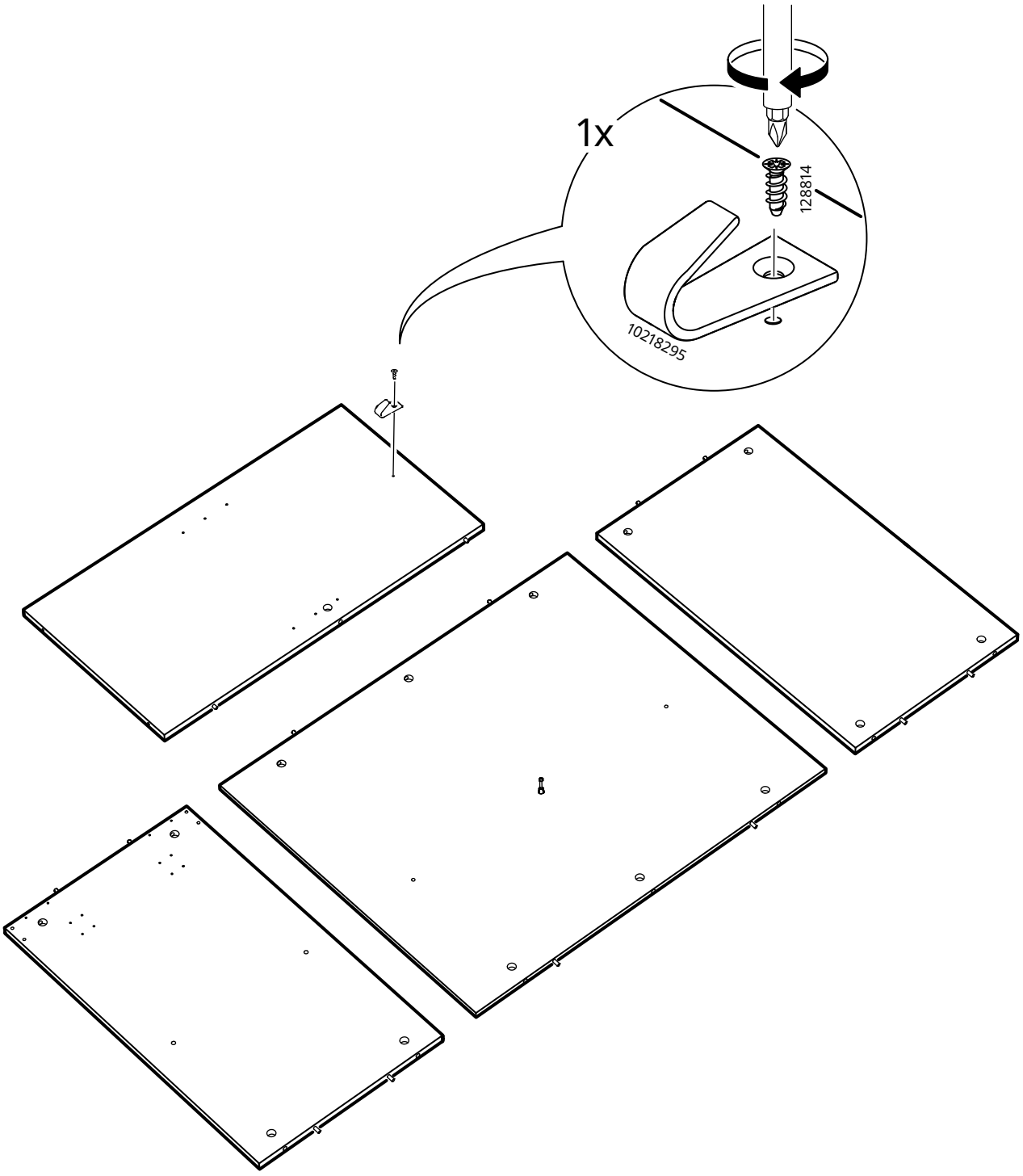

32

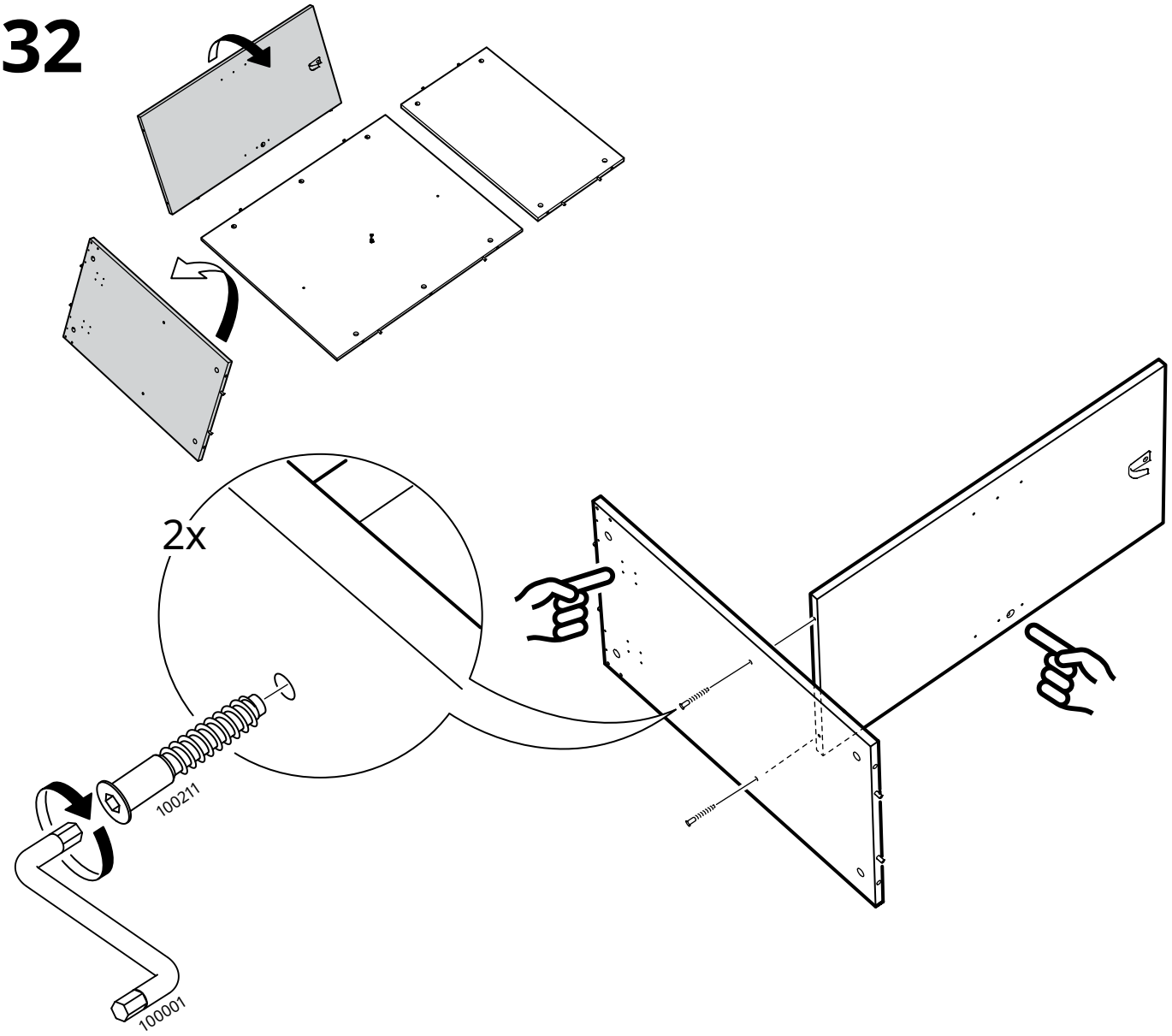

33

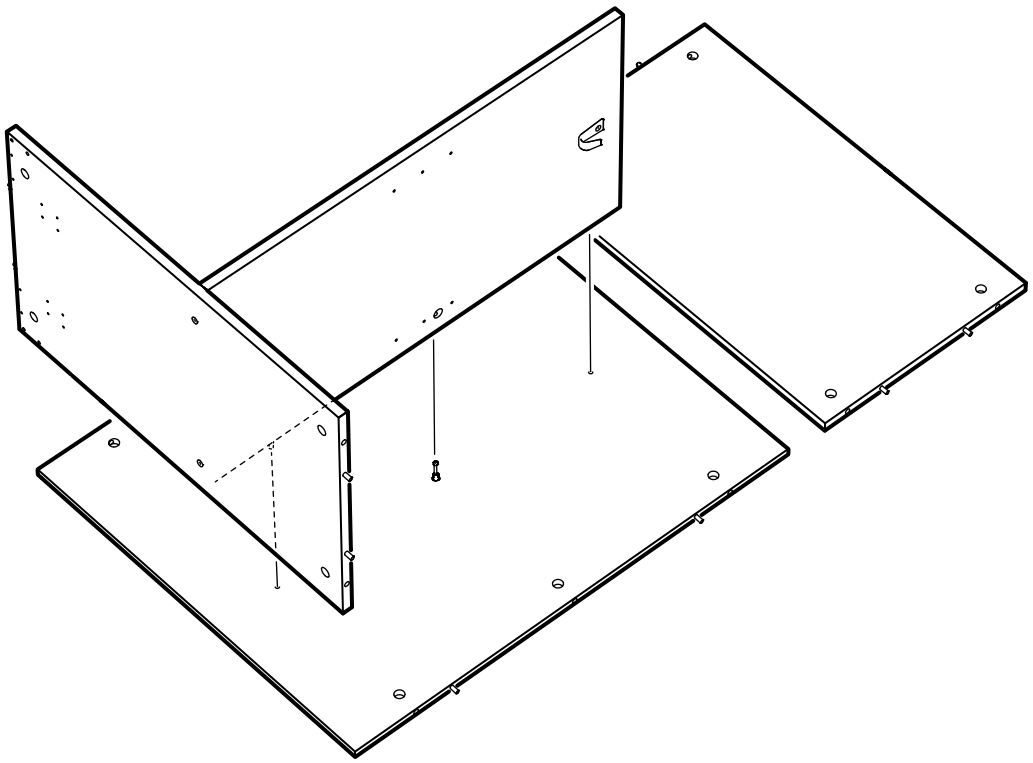

34

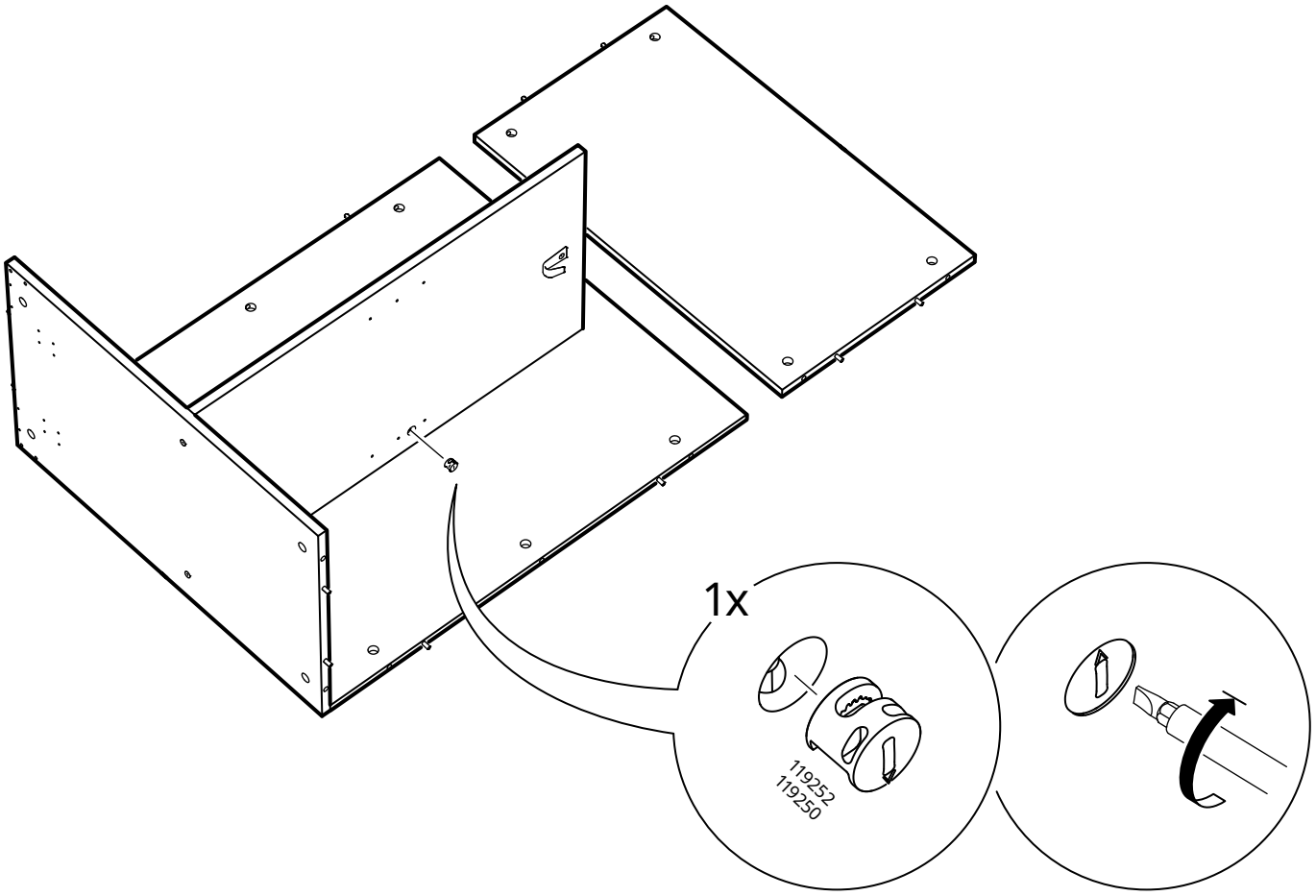

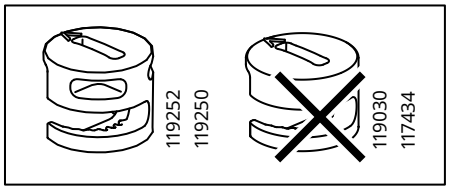

35

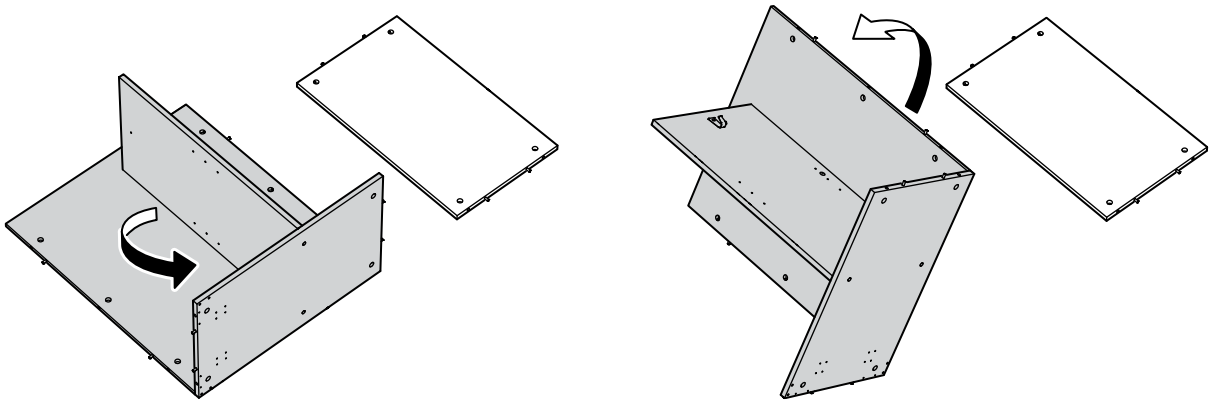

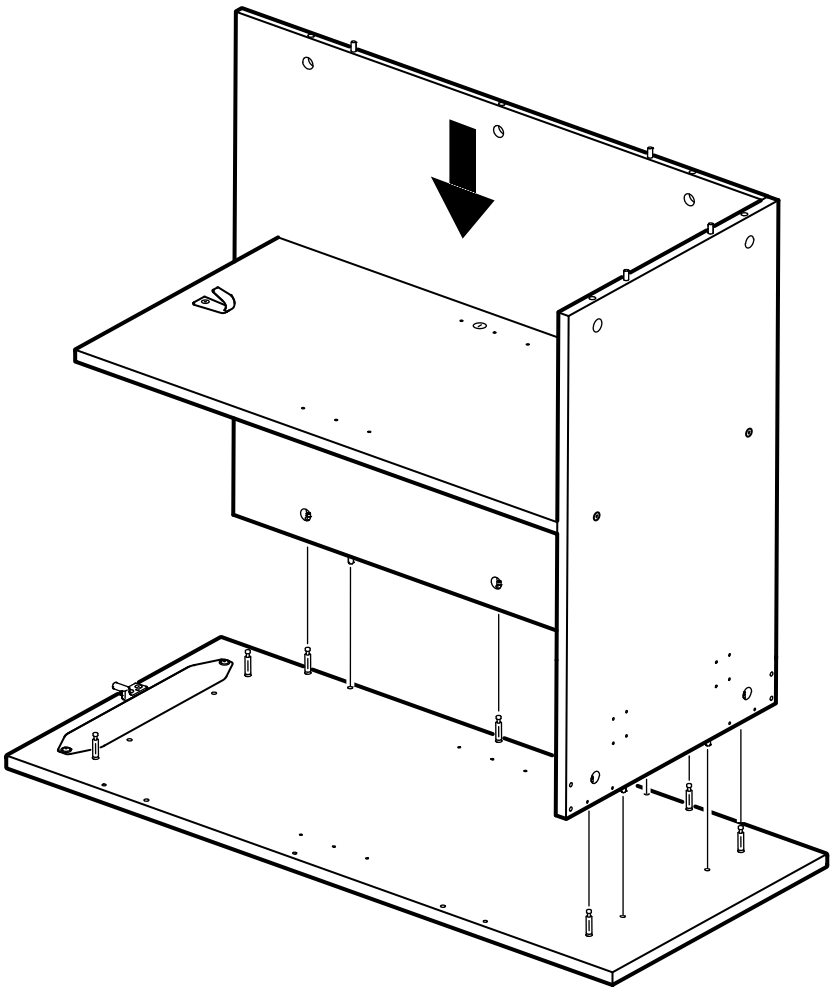

36

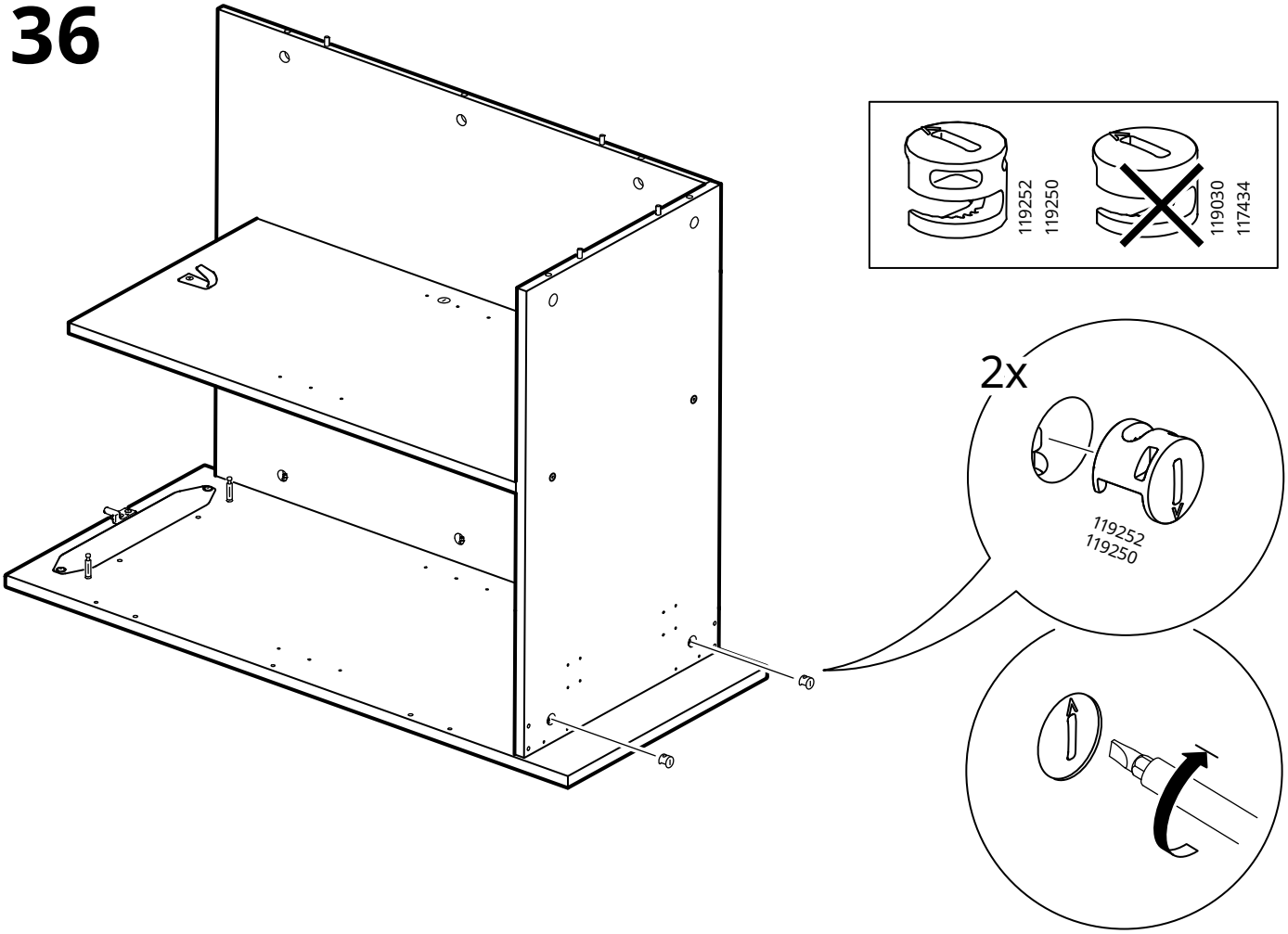
119252
119250
119030
117434
2x
119252
119250

37

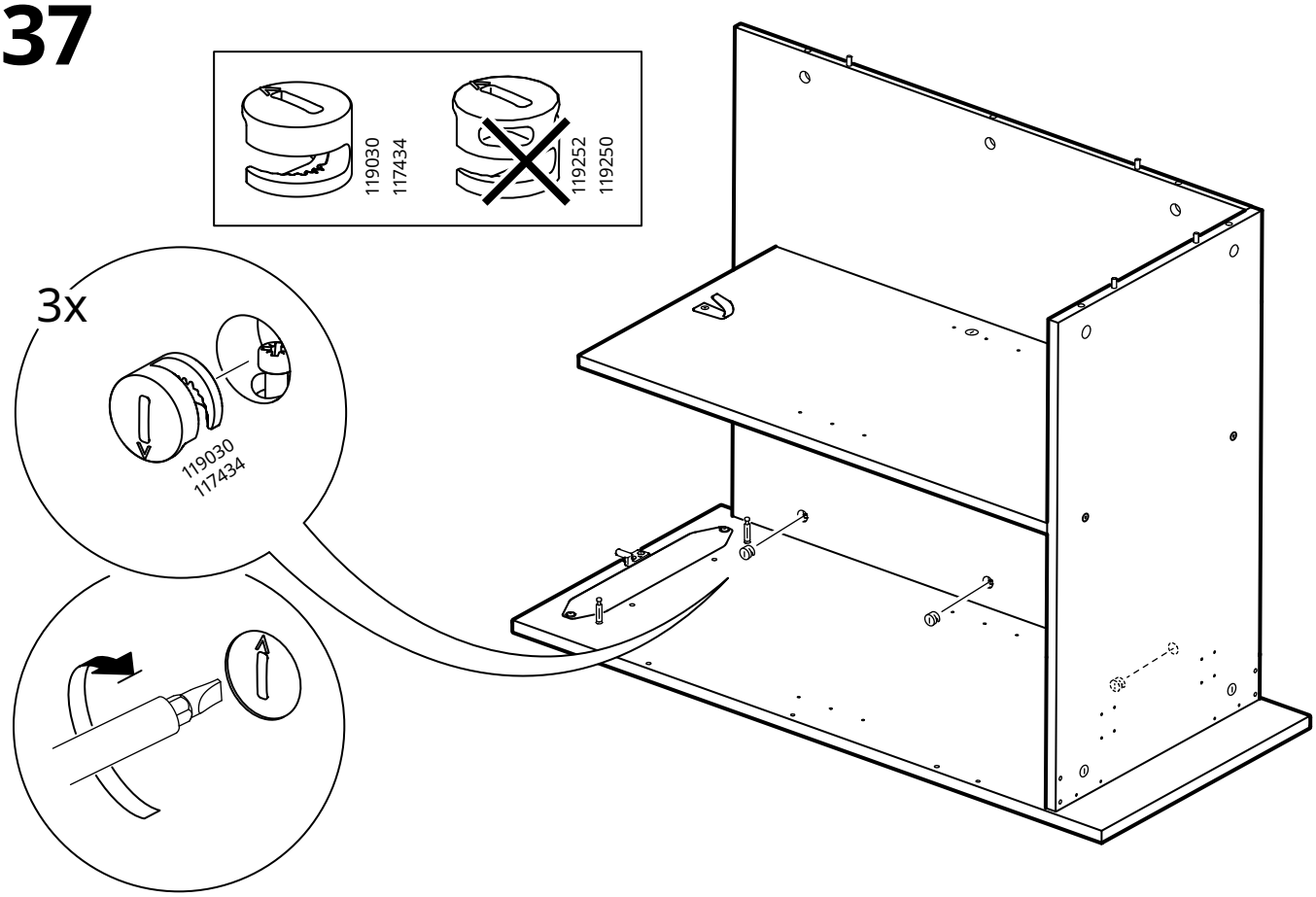
119030
117434
119252
119250
3x
119030
117434

38

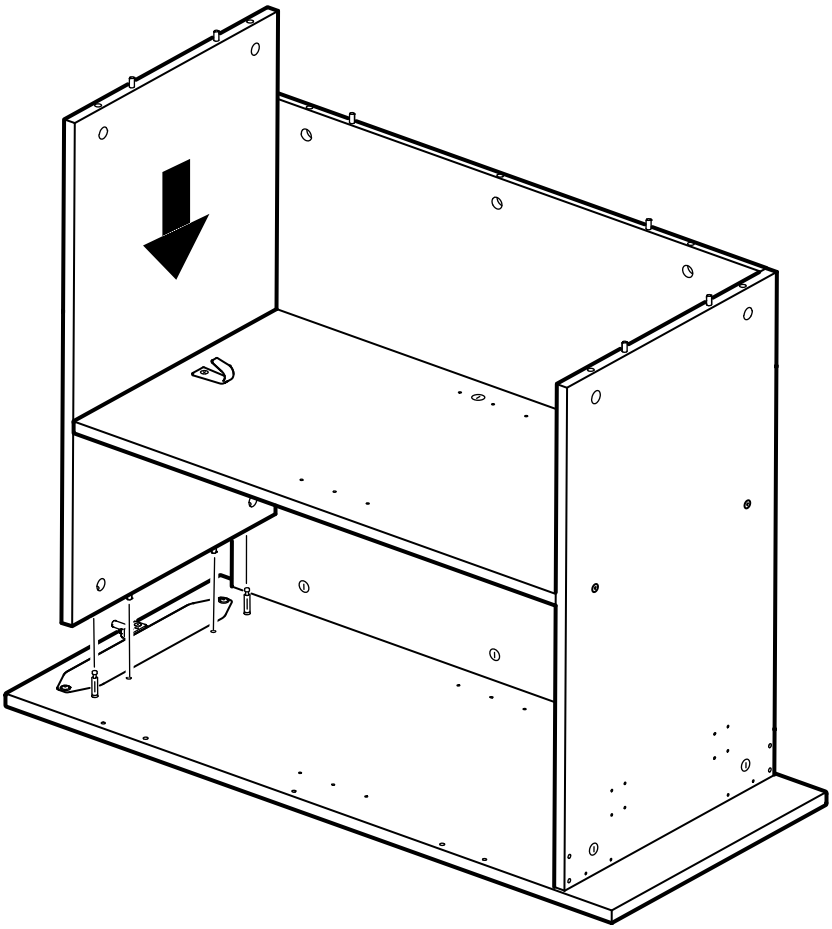

39

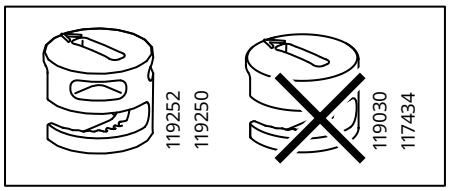

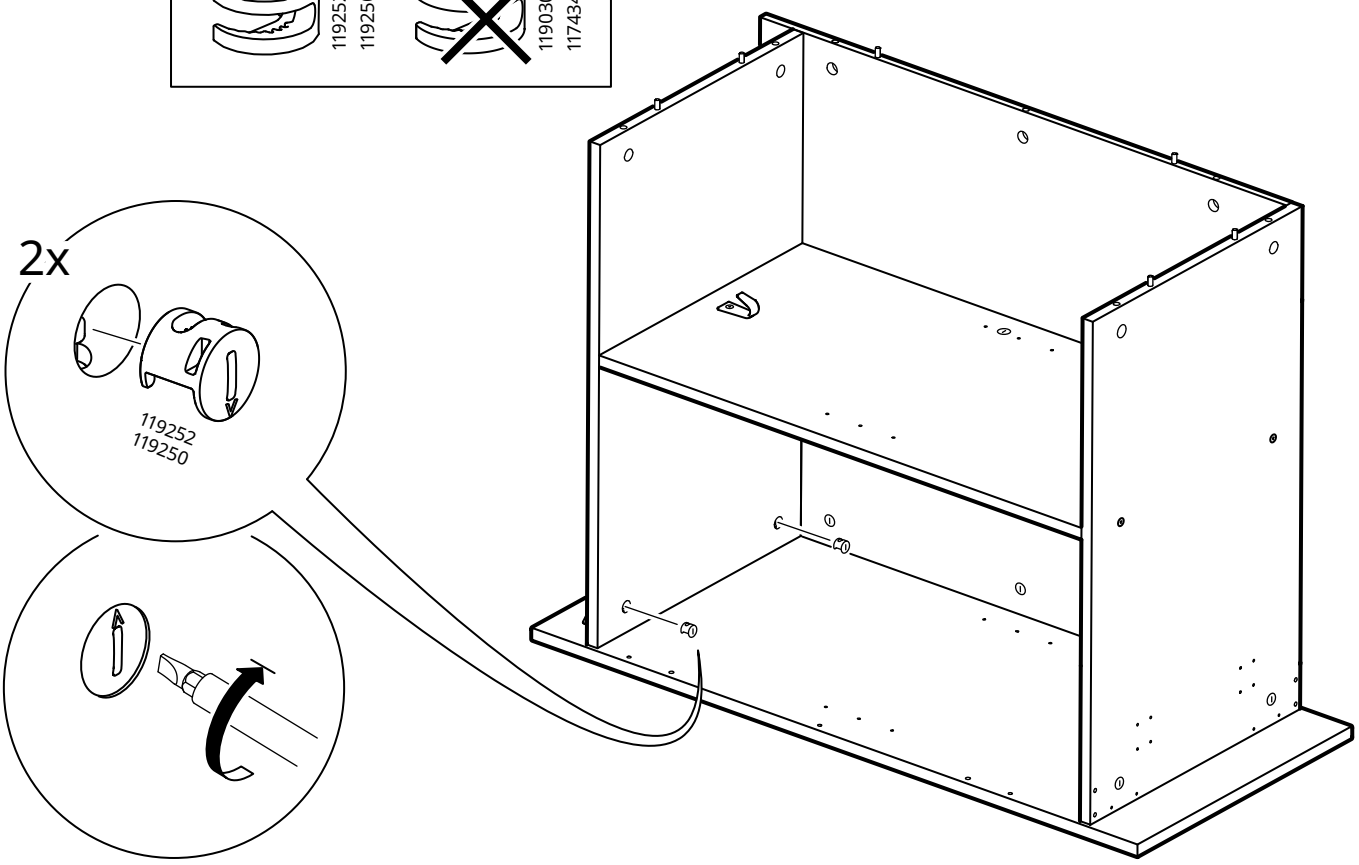

40

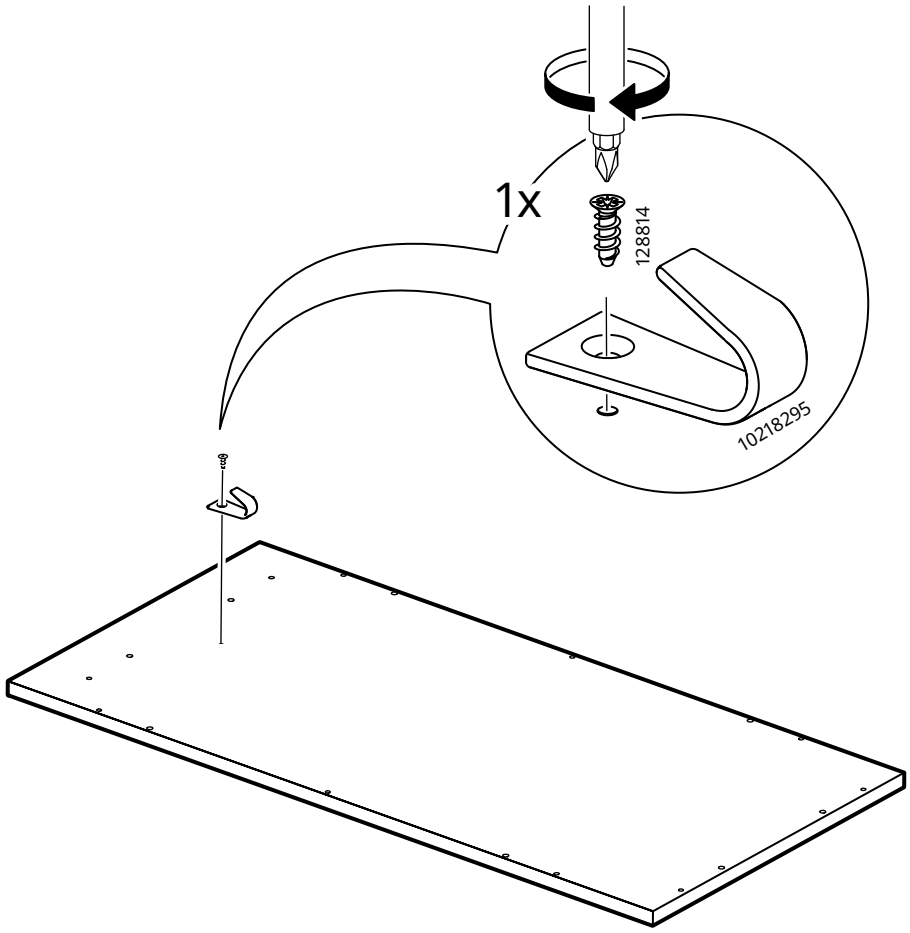

41

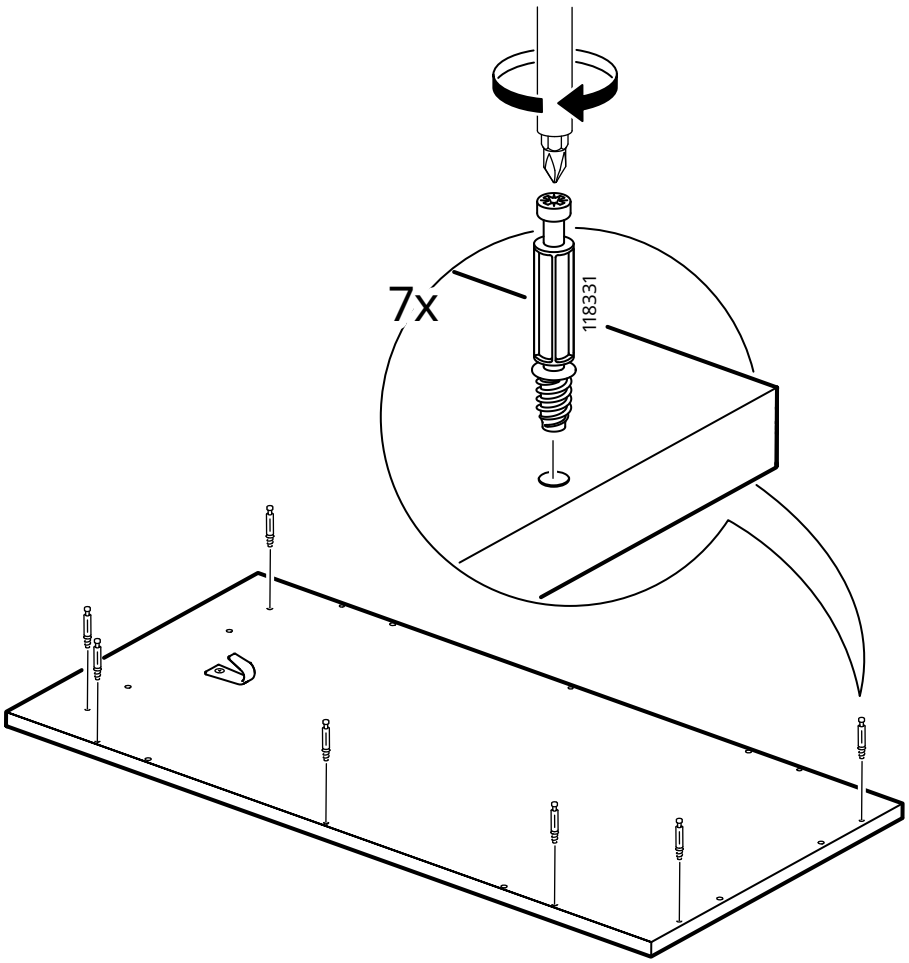

42

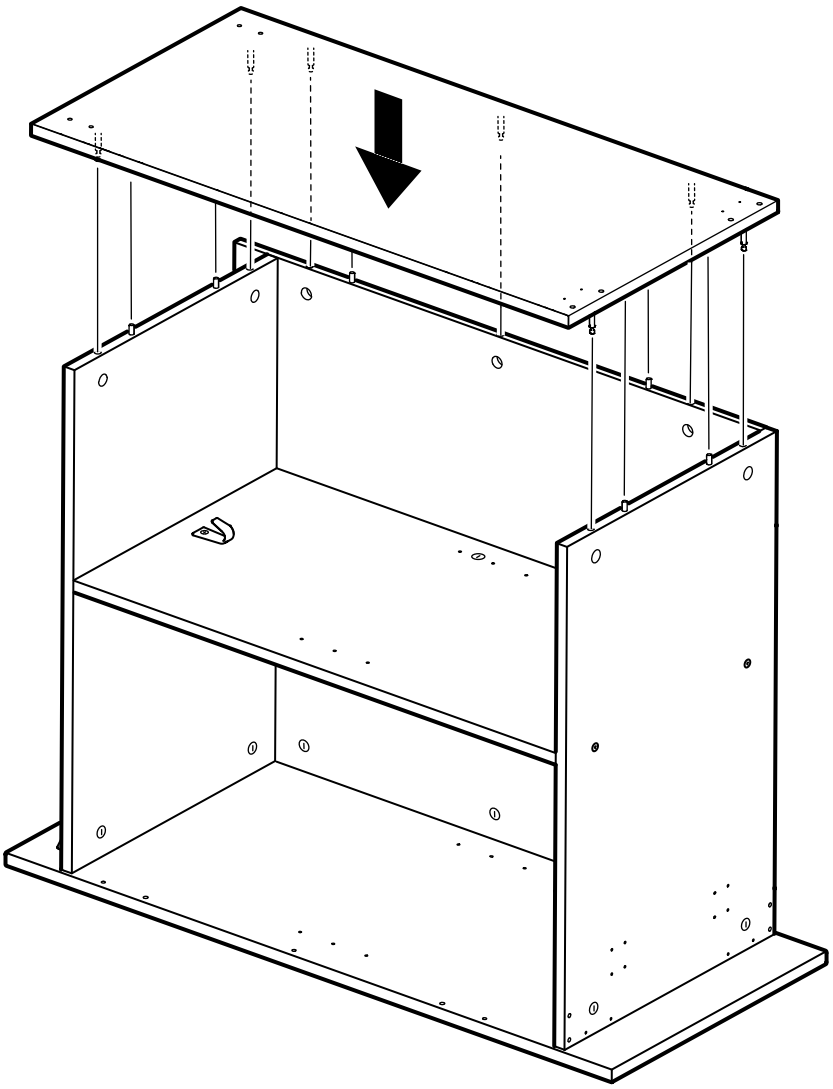

43

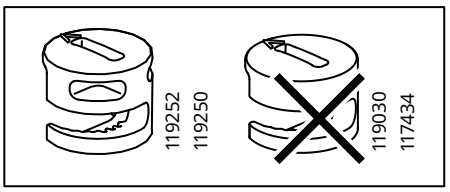
119252
119250
119030
117434

4x
119252
119250

44

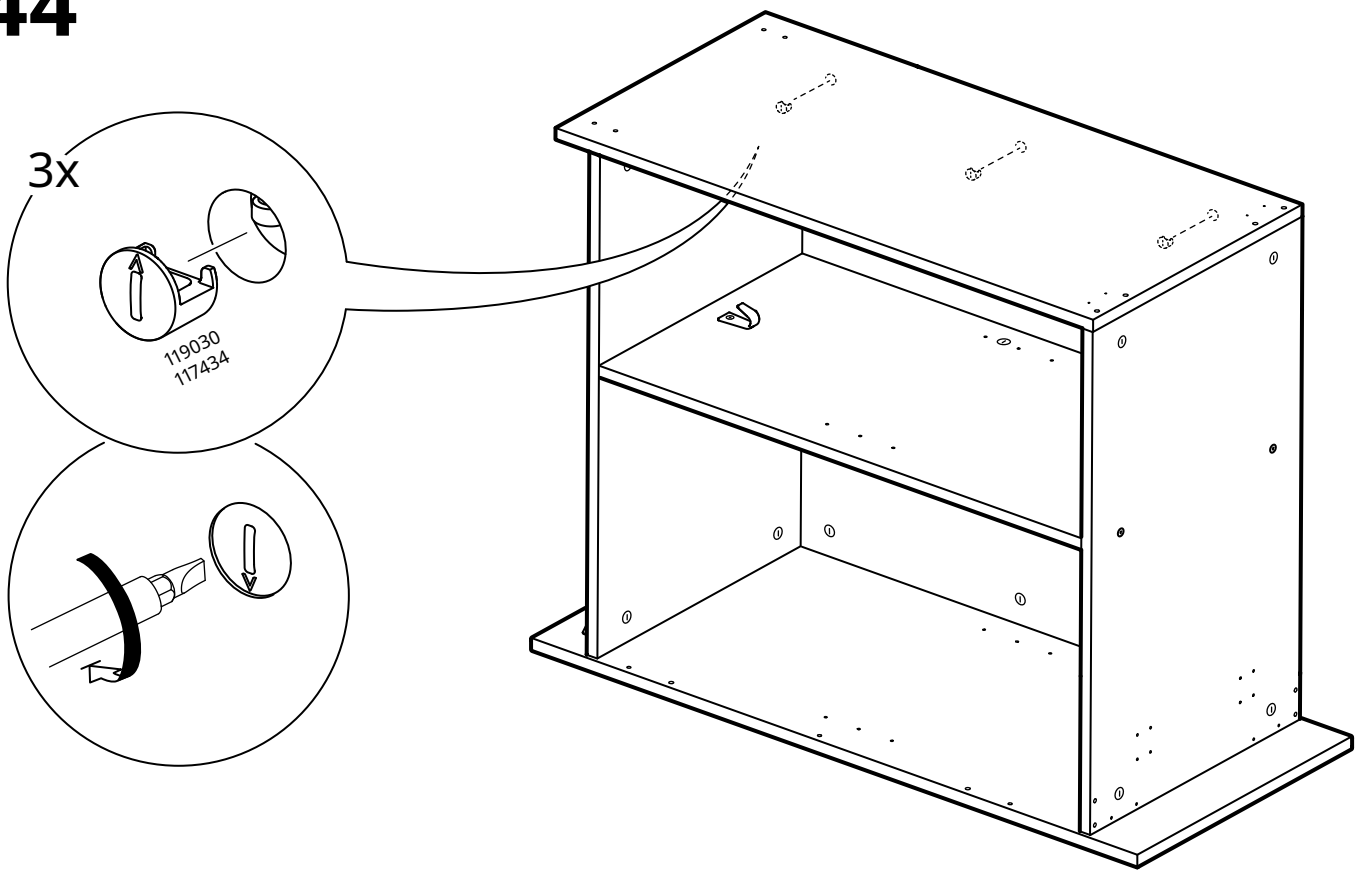
3x
119030
117434

45

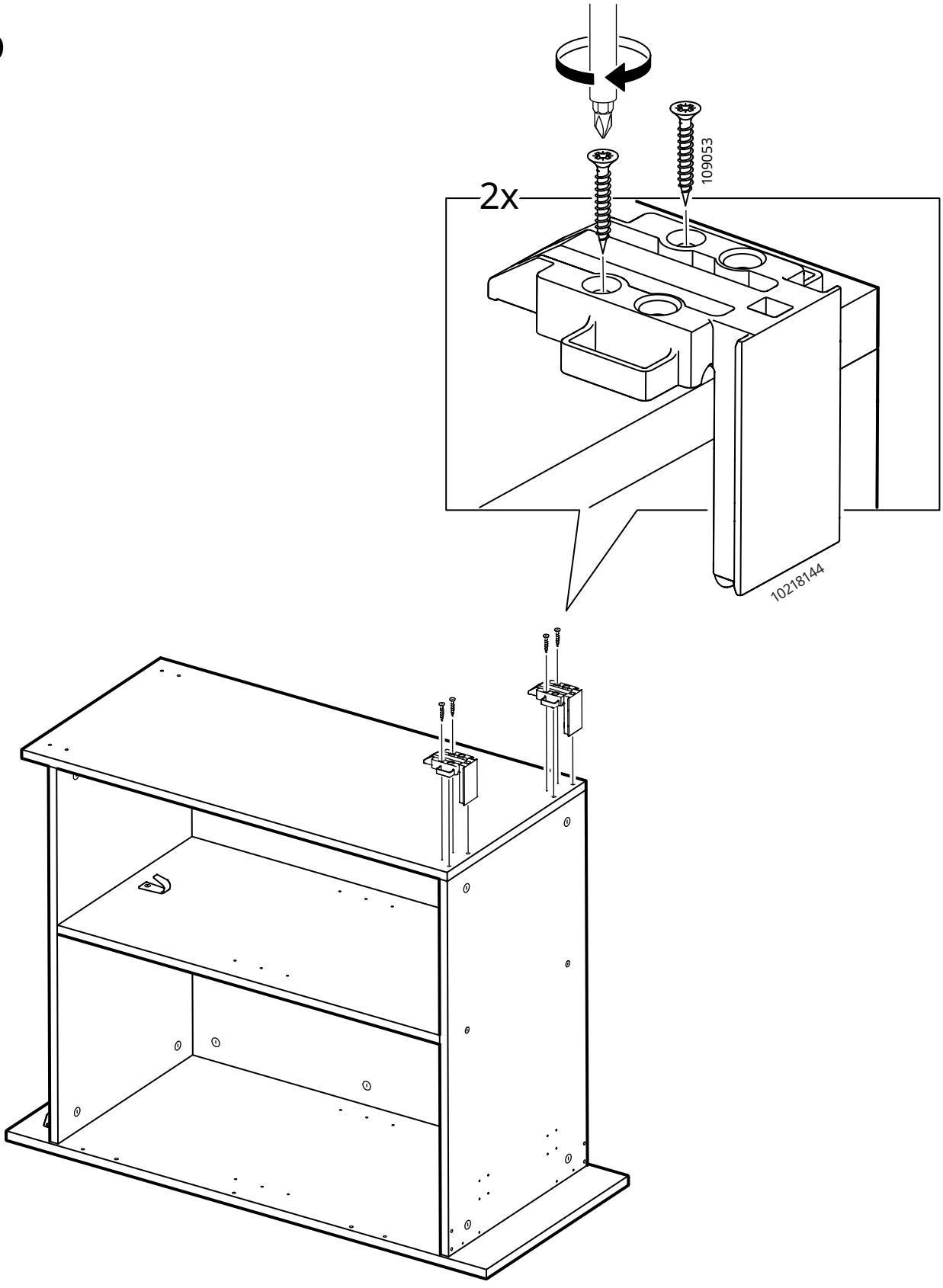

46

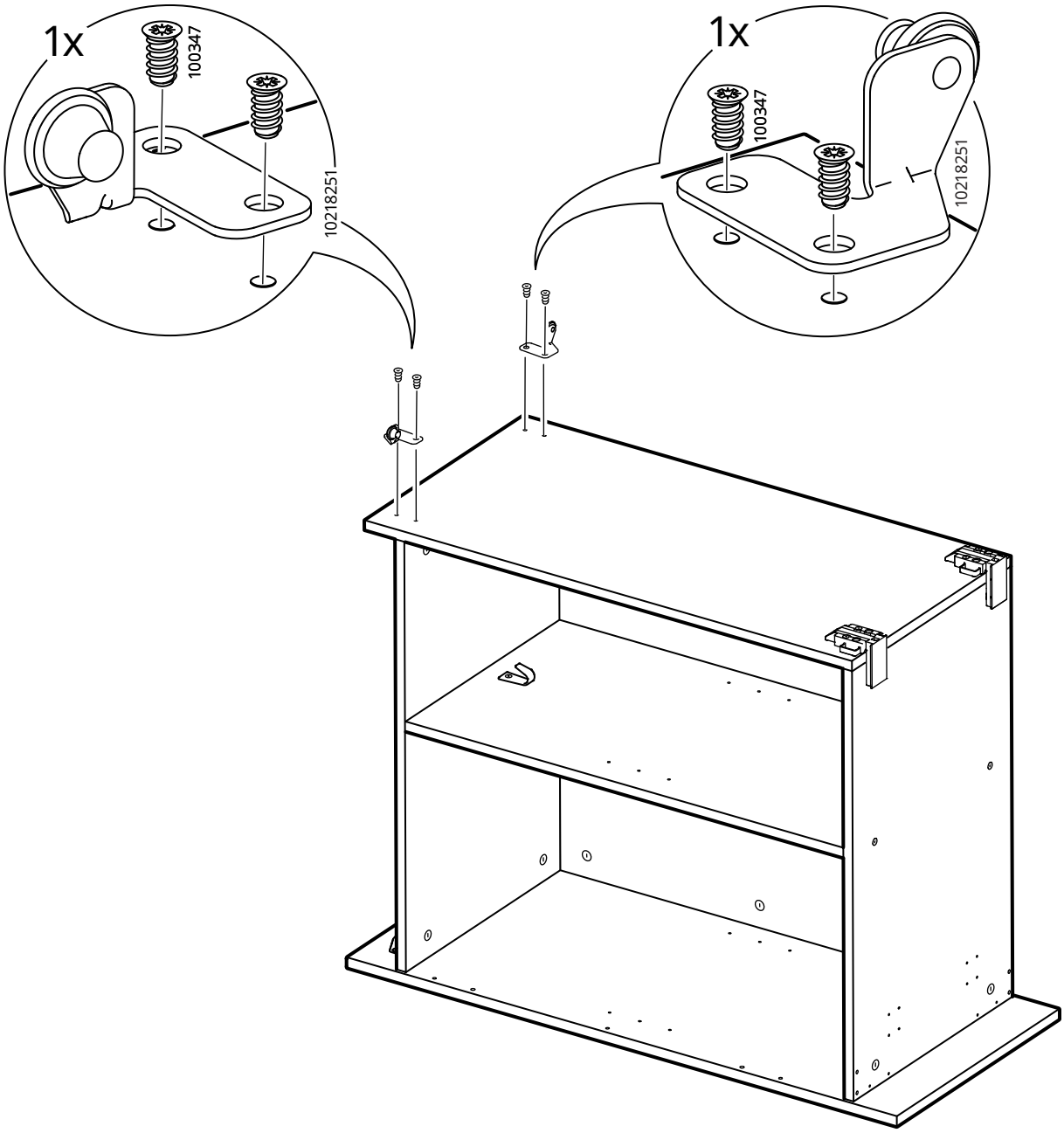

47

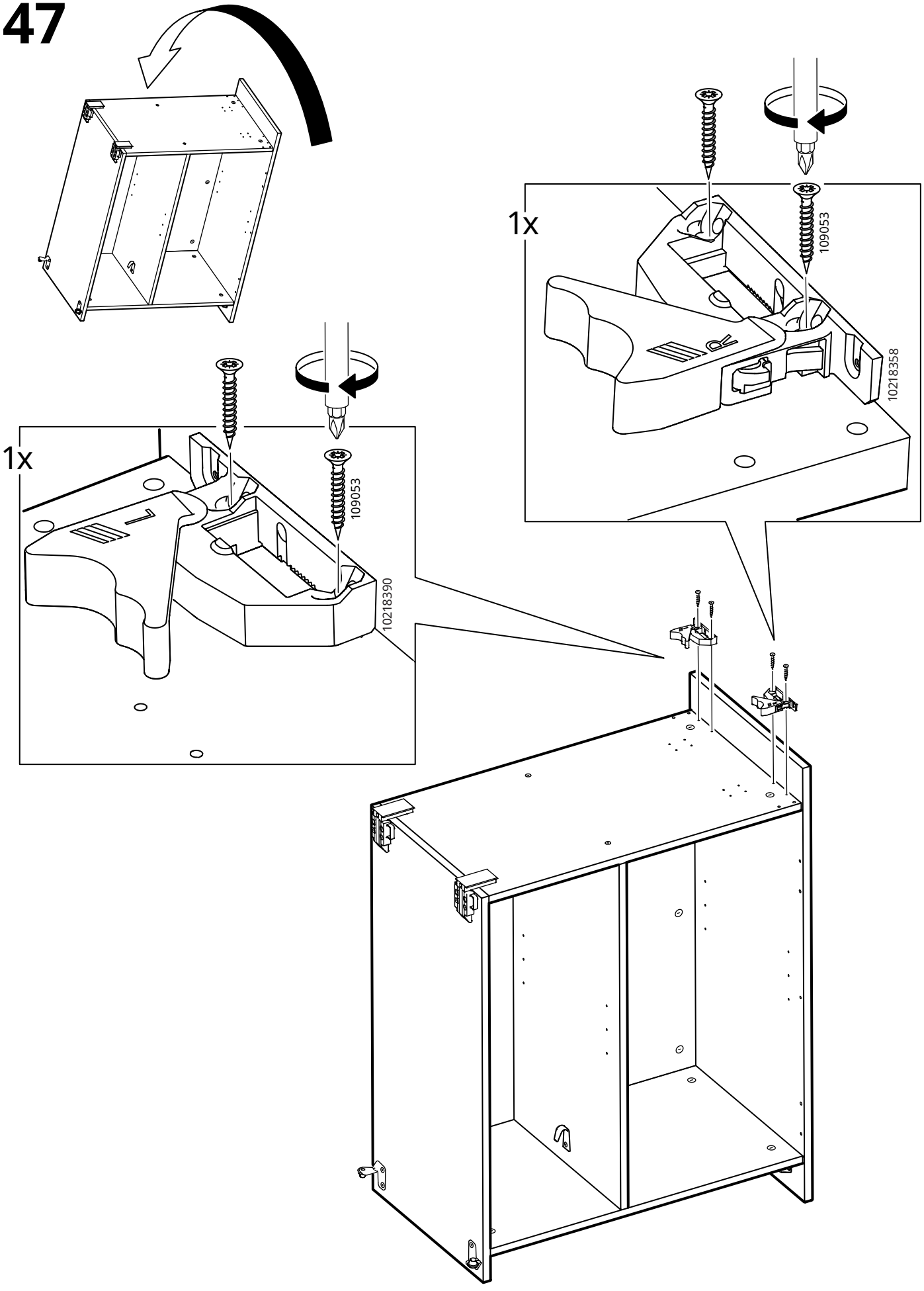

48

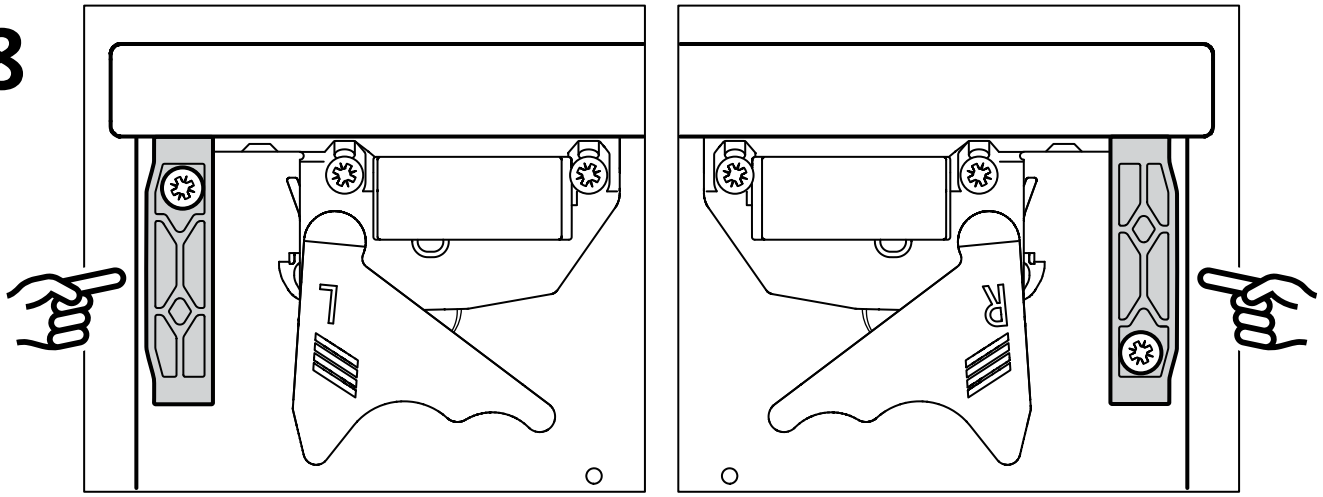

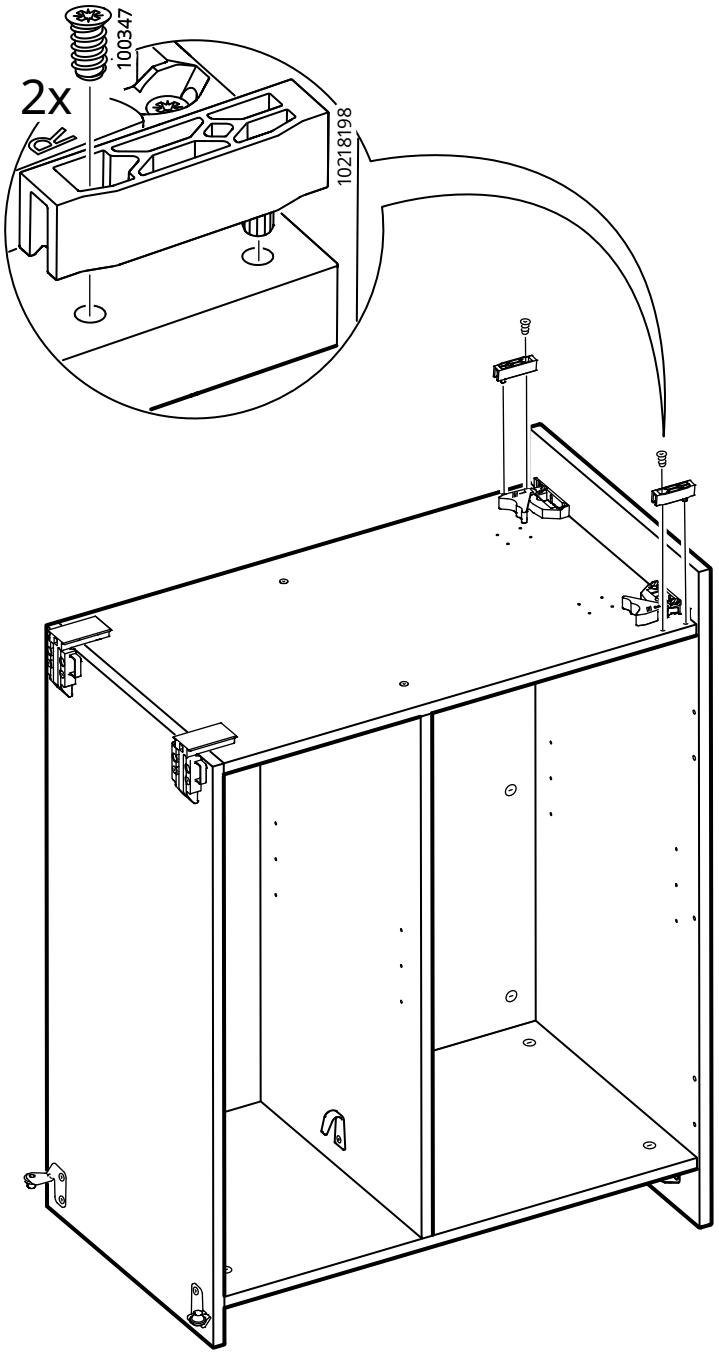

49

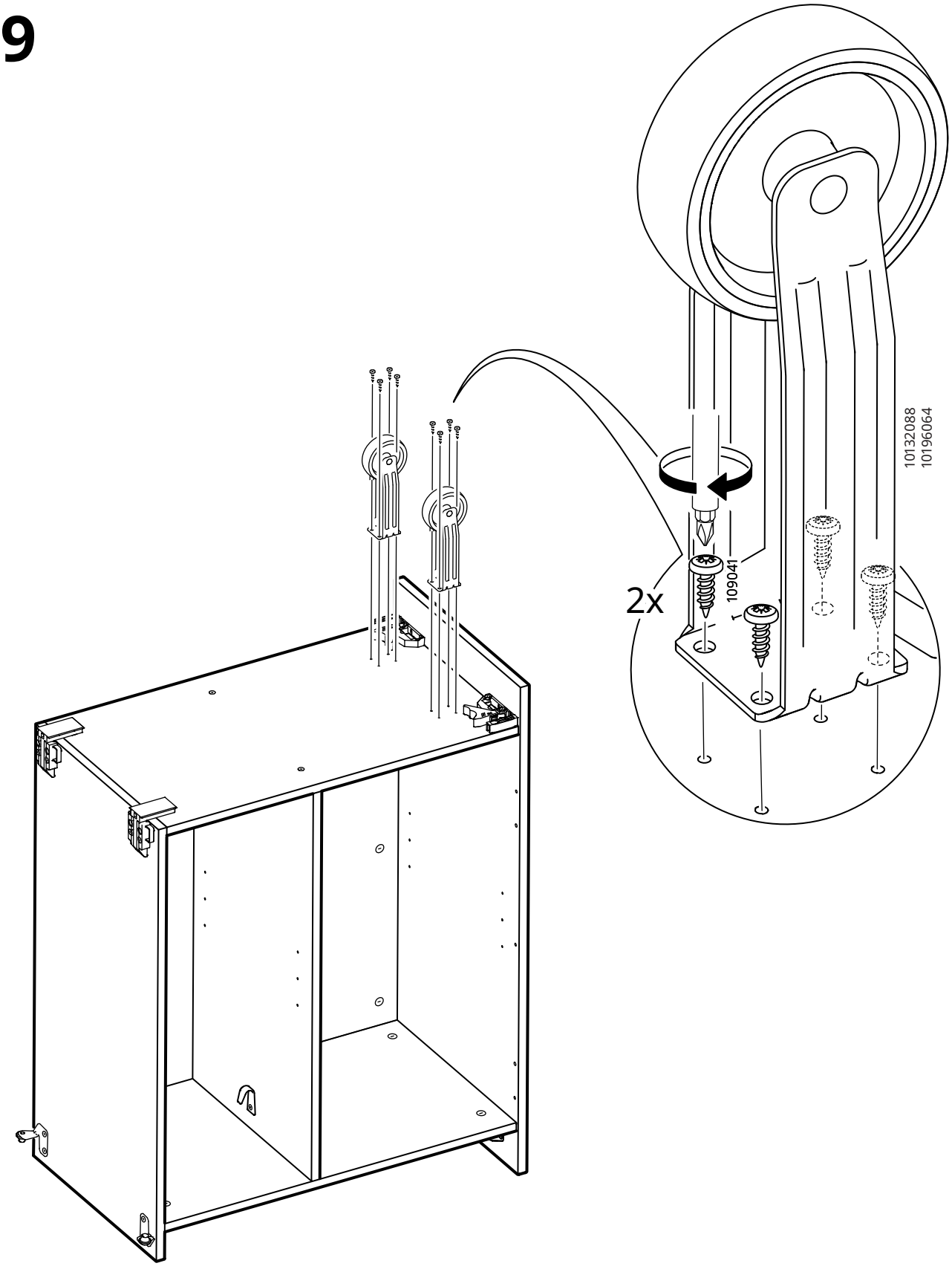

50

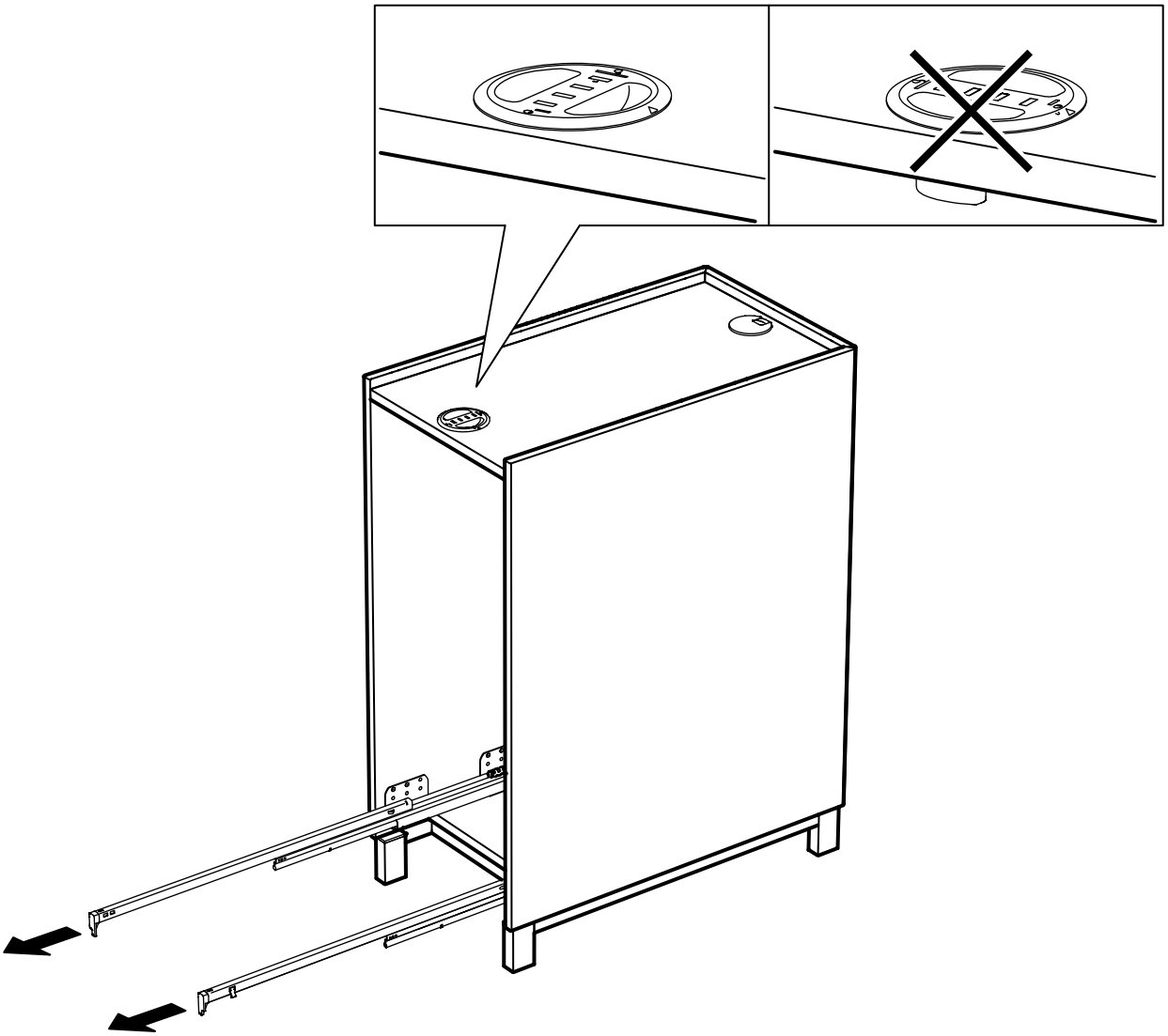

51

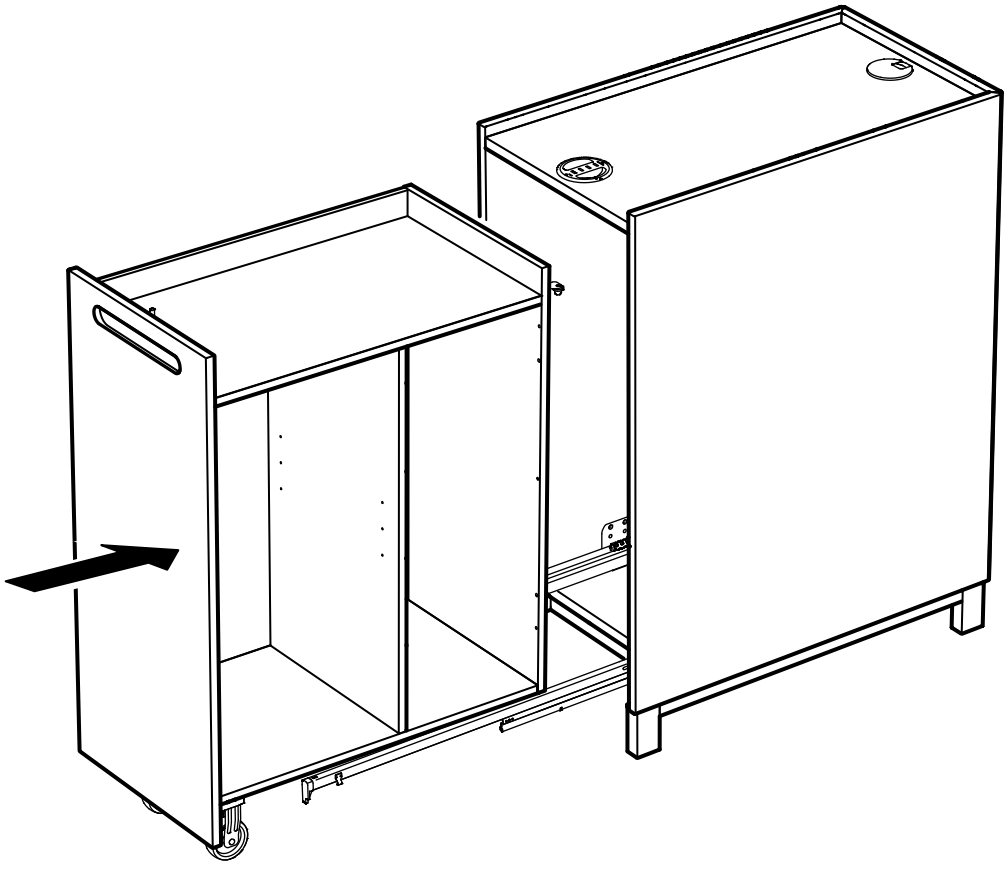

52

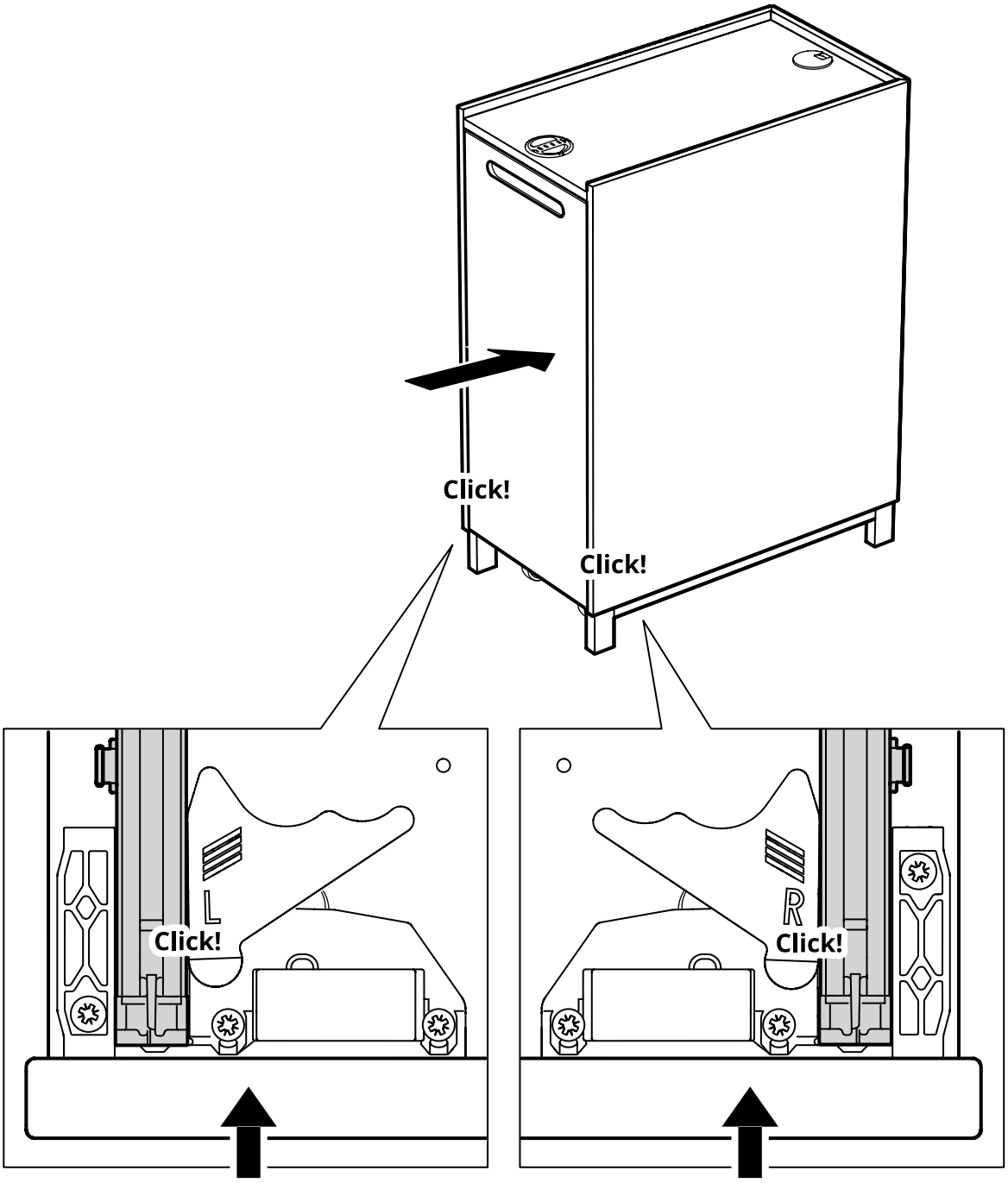

53

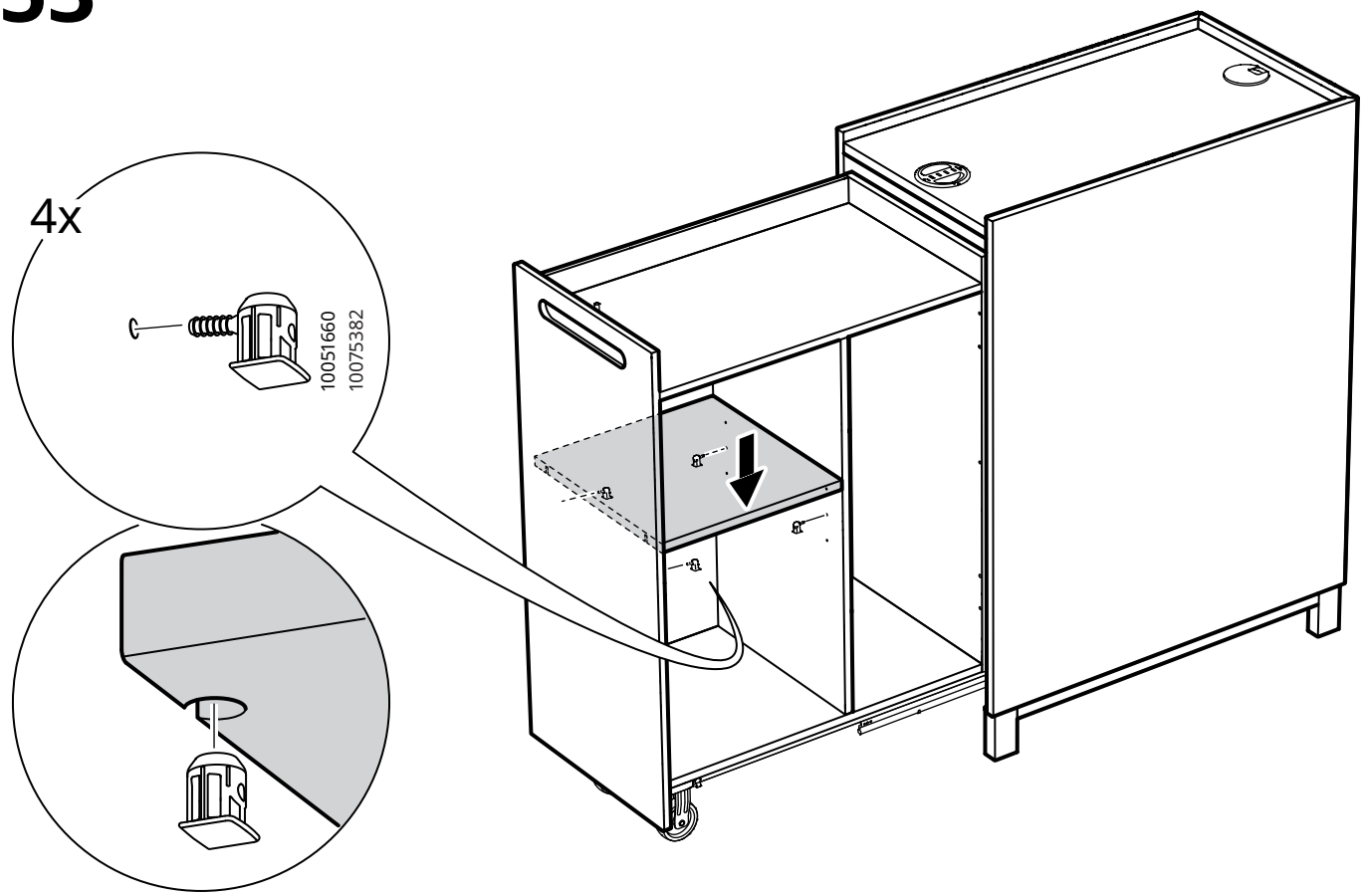

54

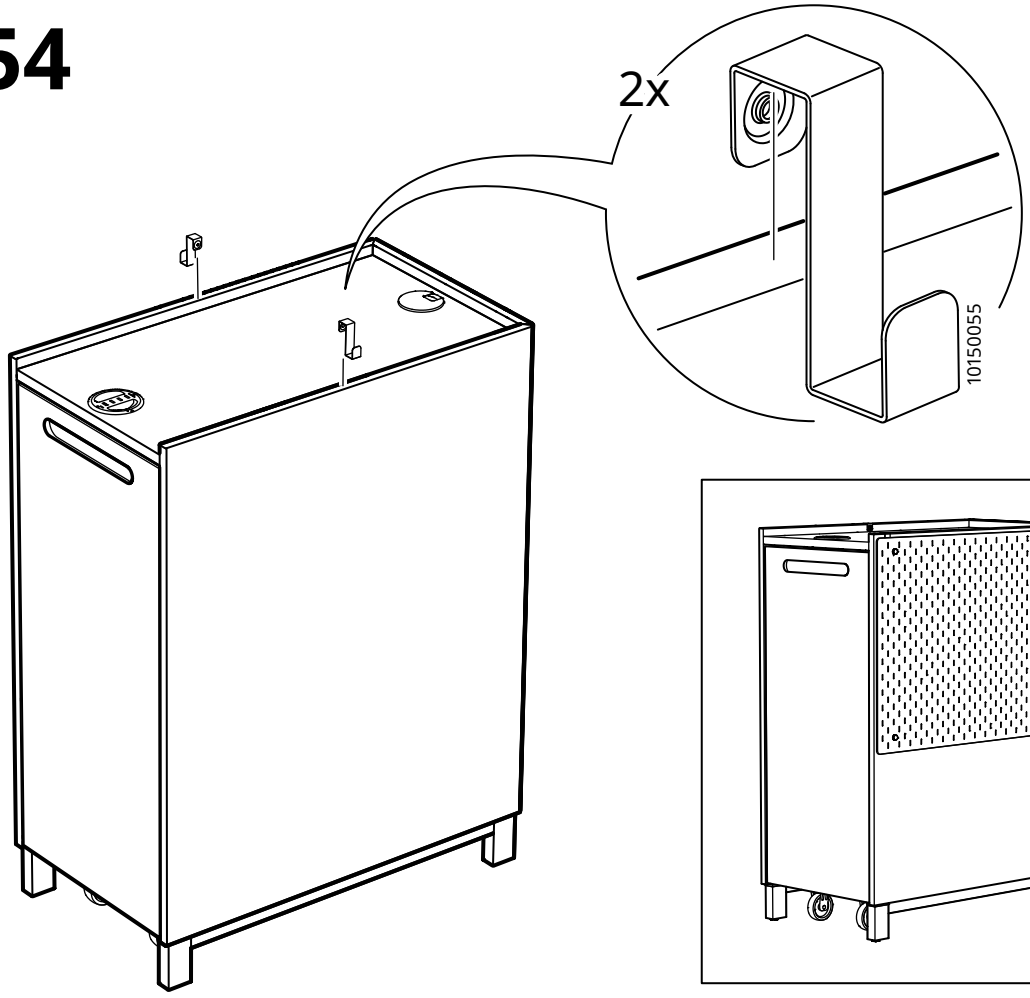

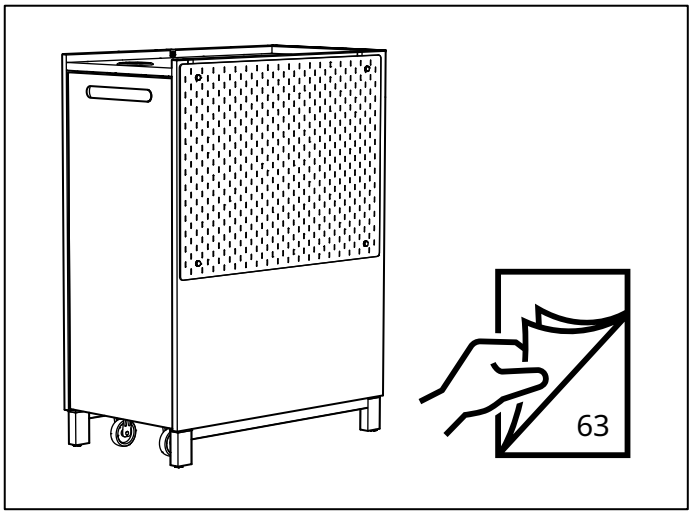

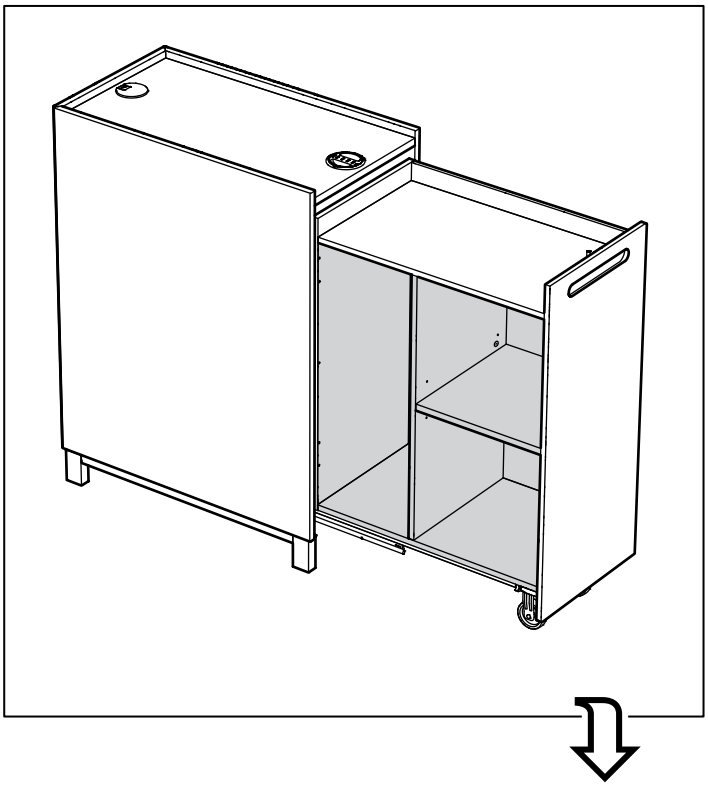

24

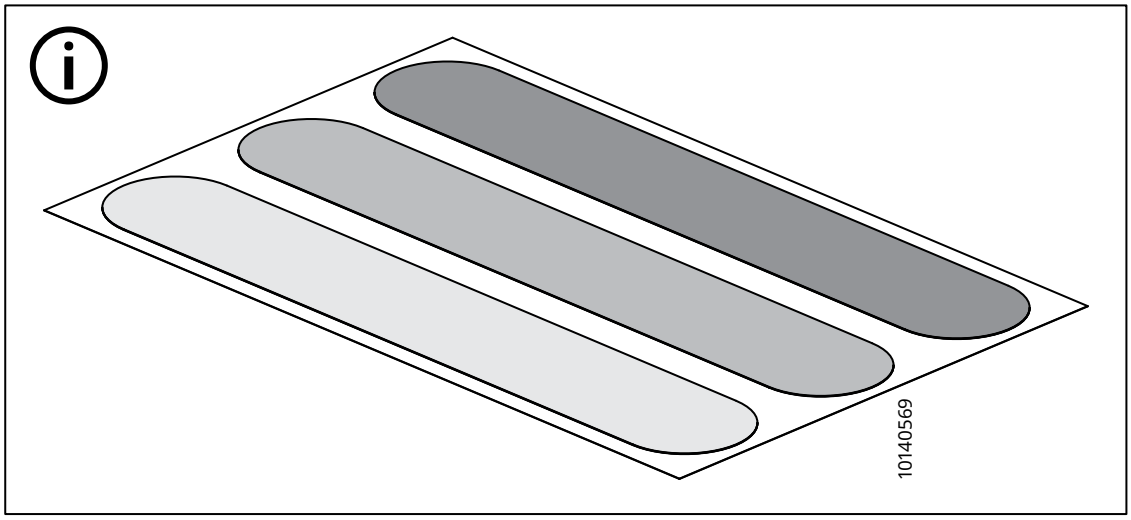

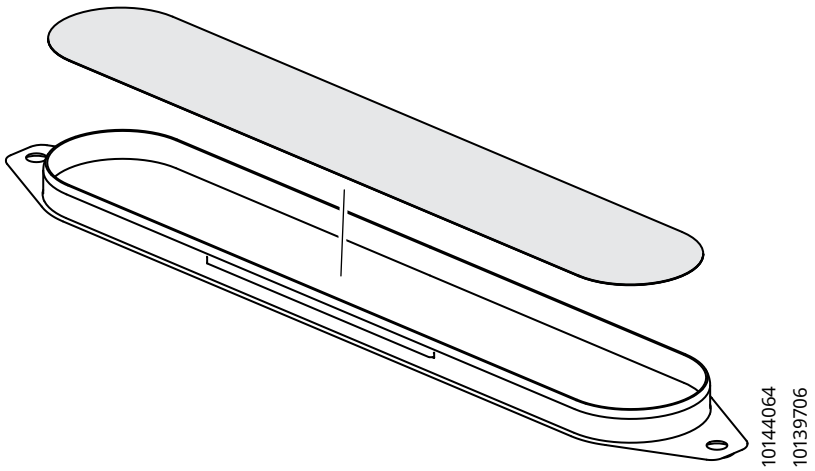

25

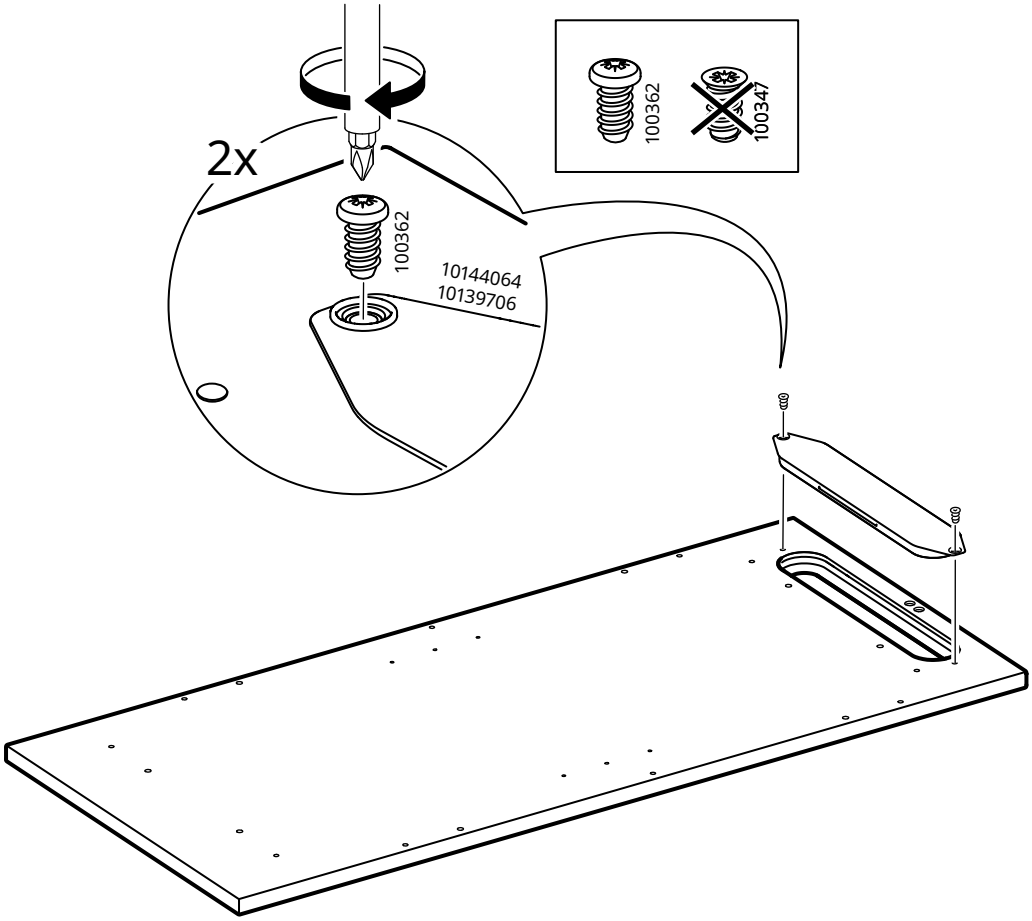
100362
100347
2x
100362
10144064
10139706

26

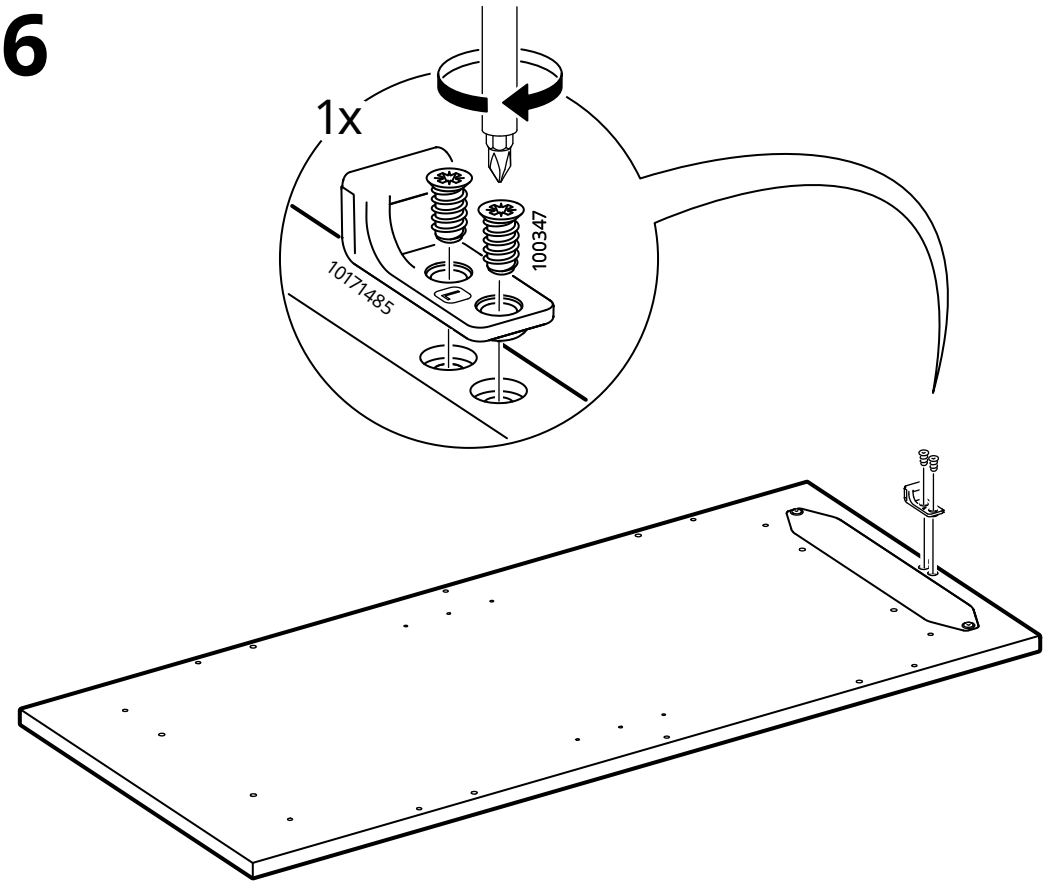
1x
100347
10171485

27

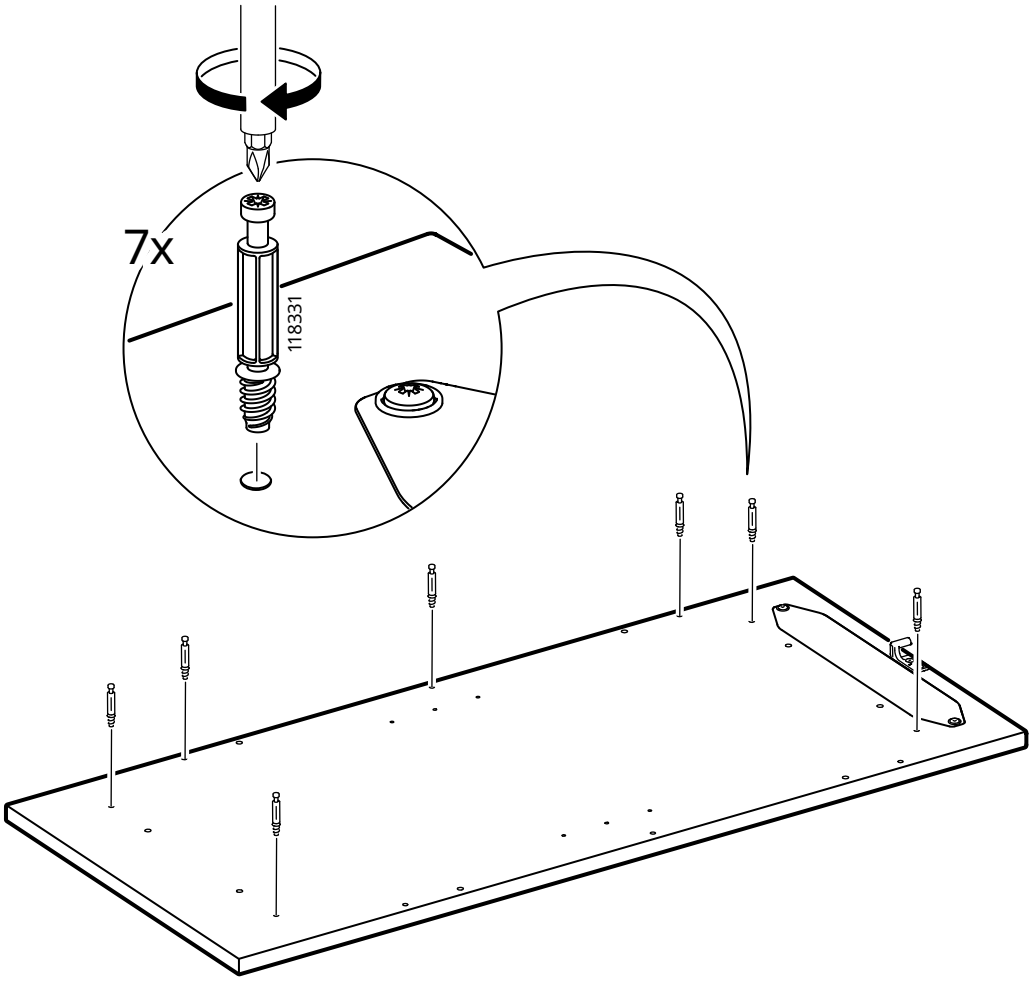

28

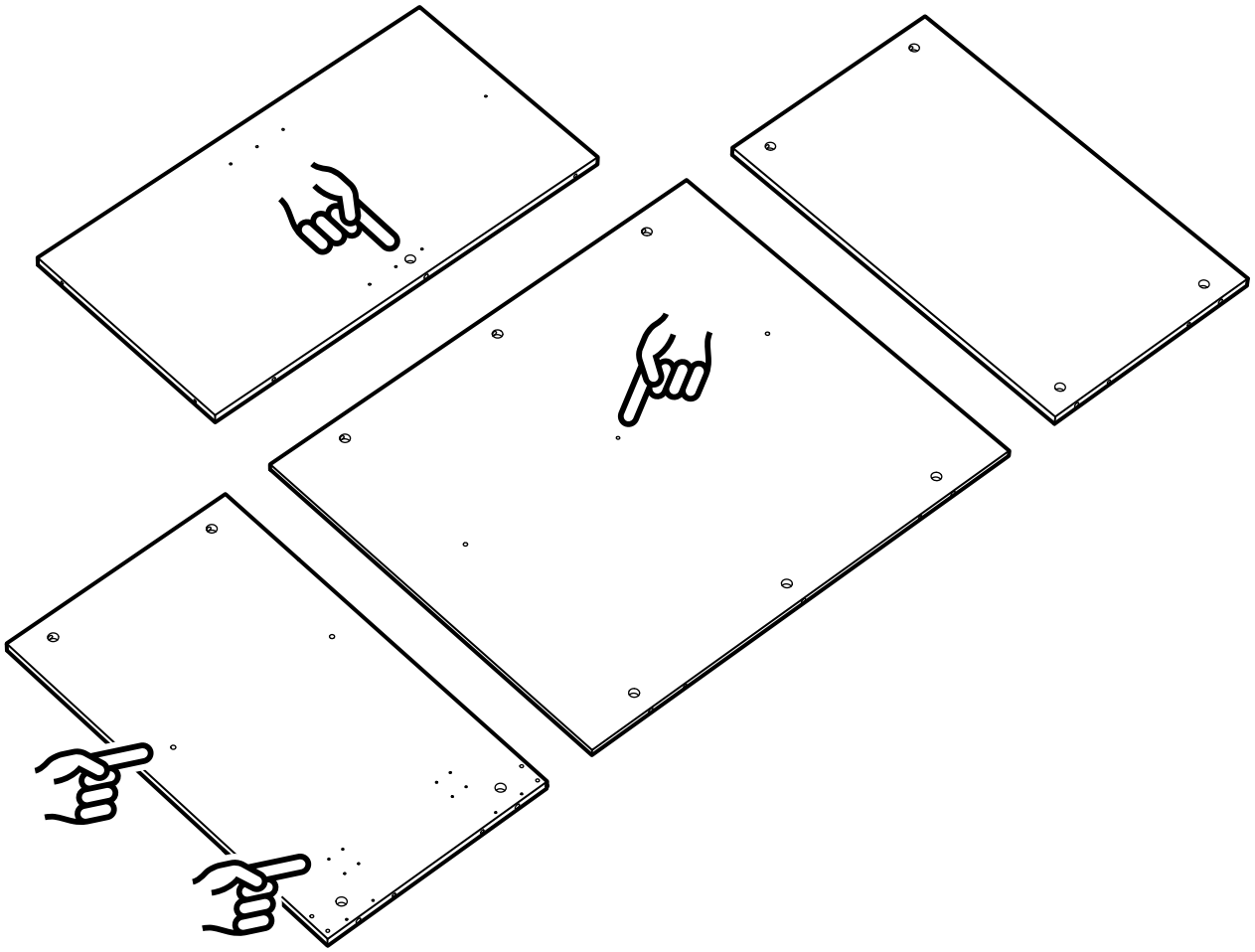

29

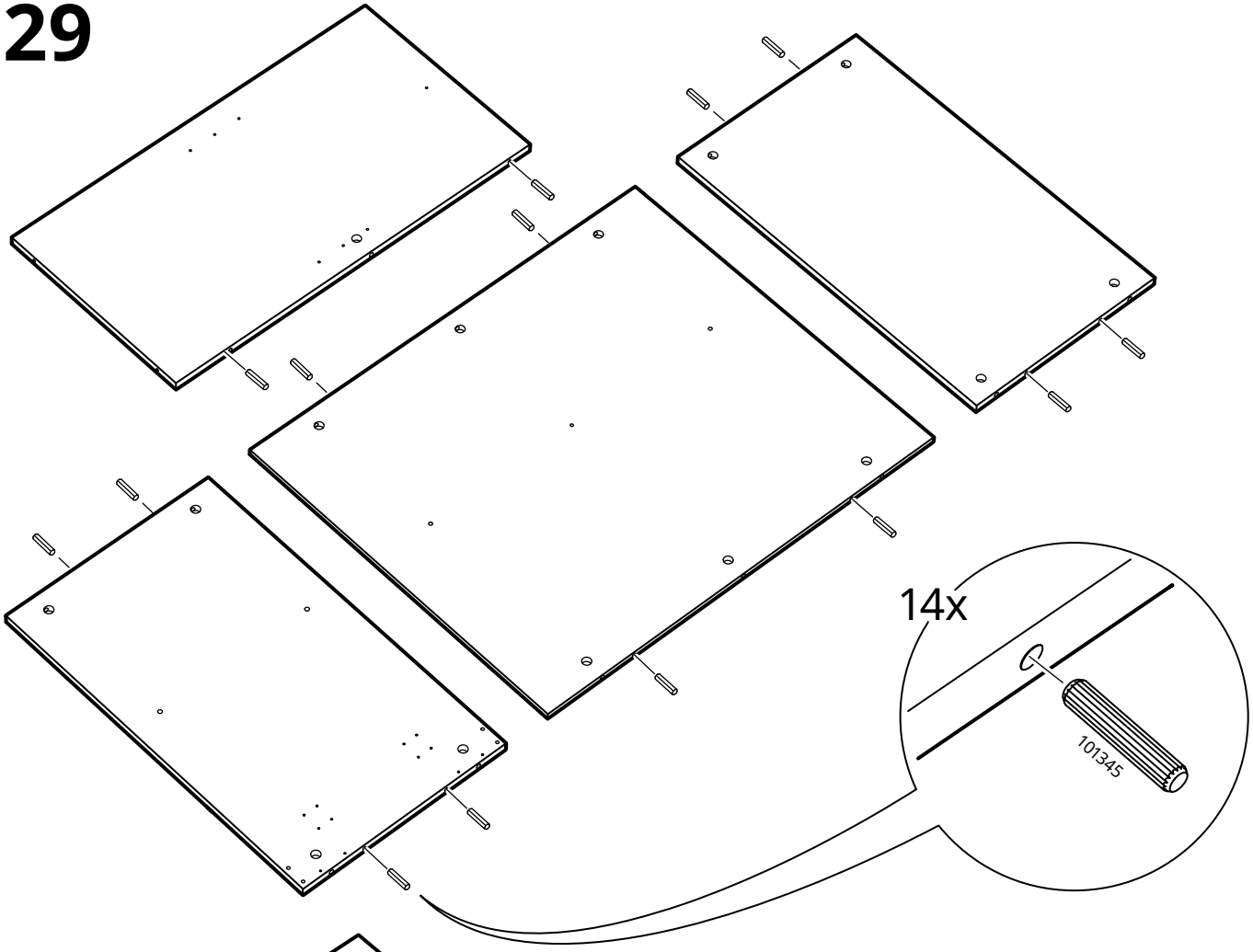

30

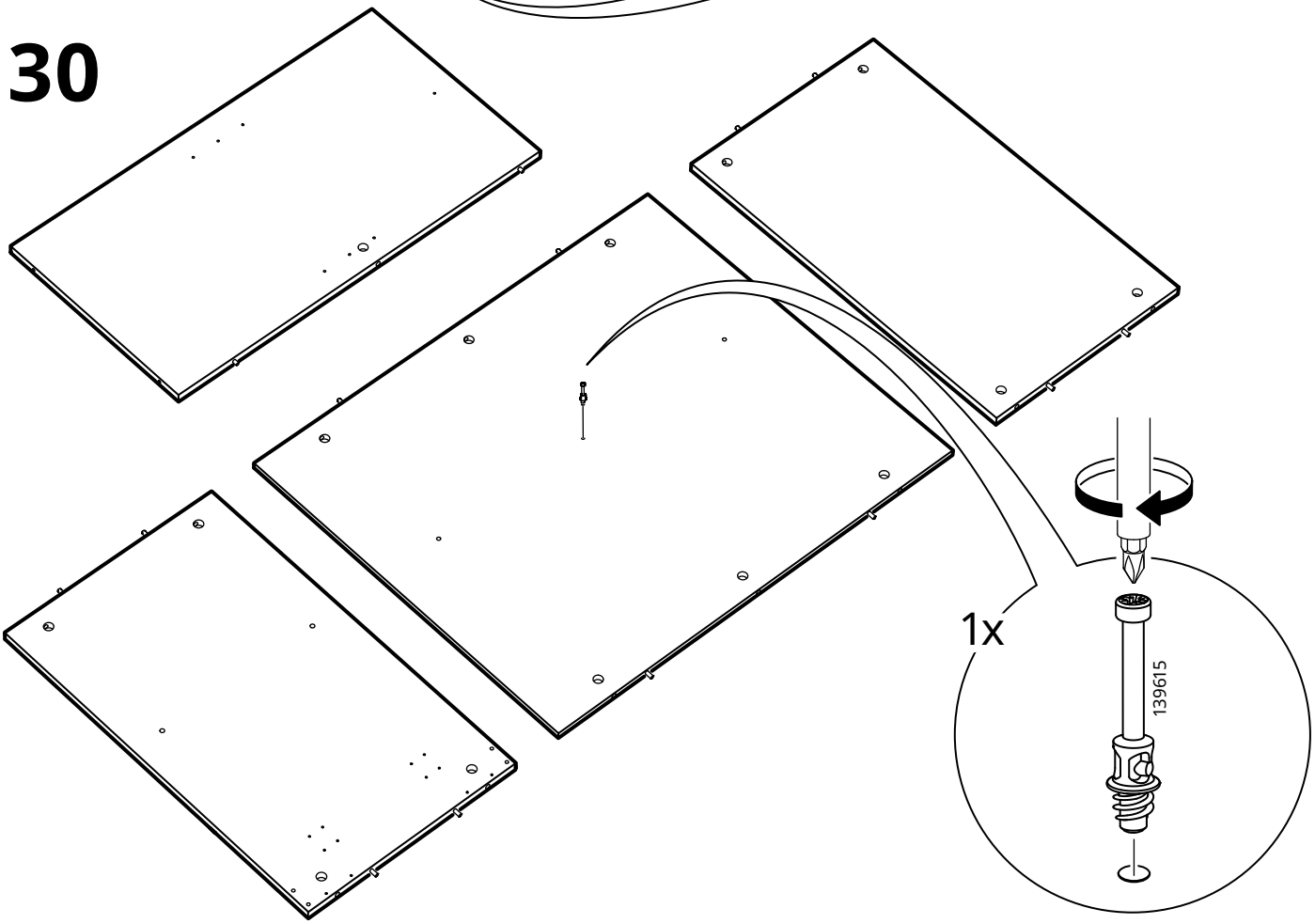

31

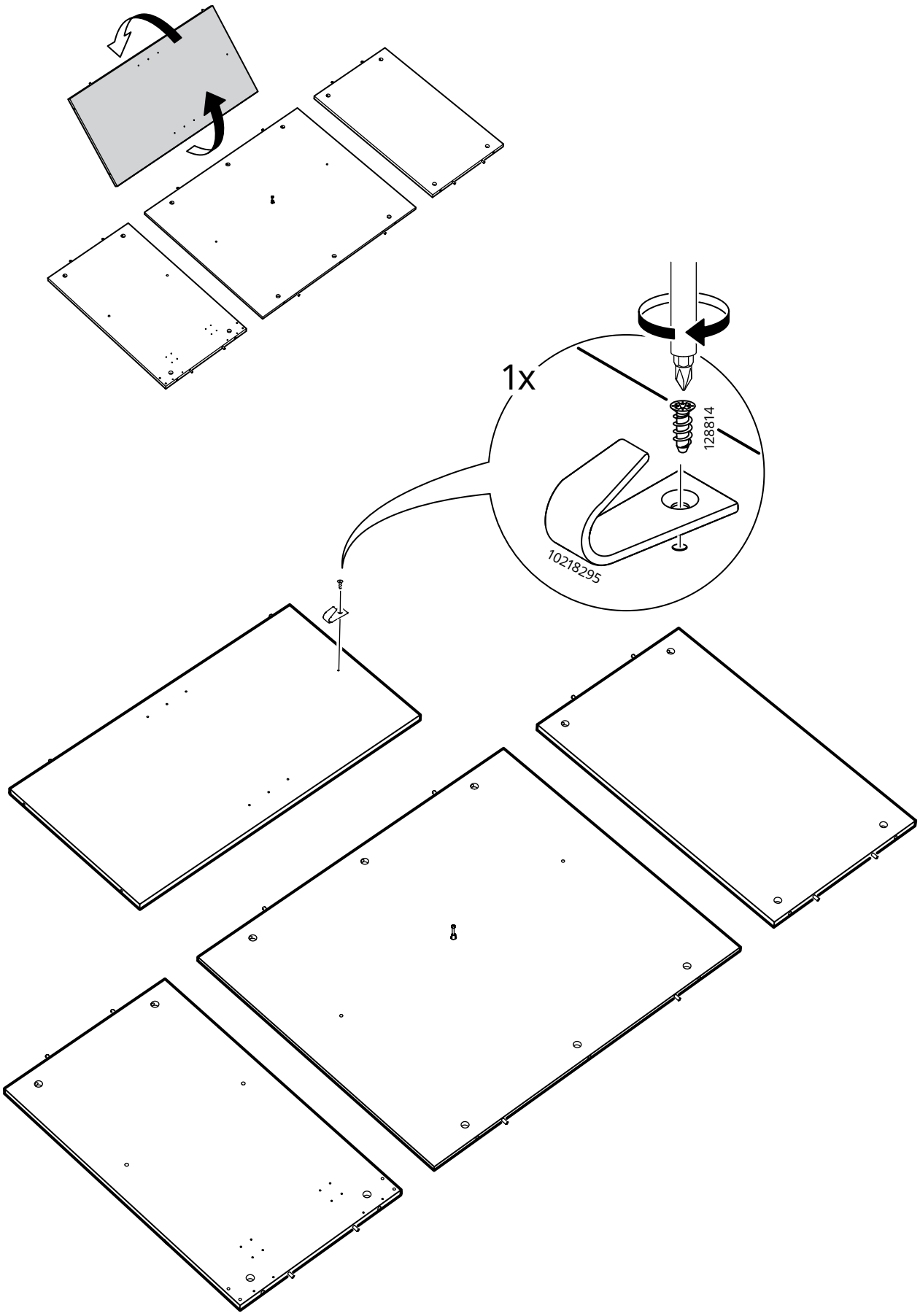

32

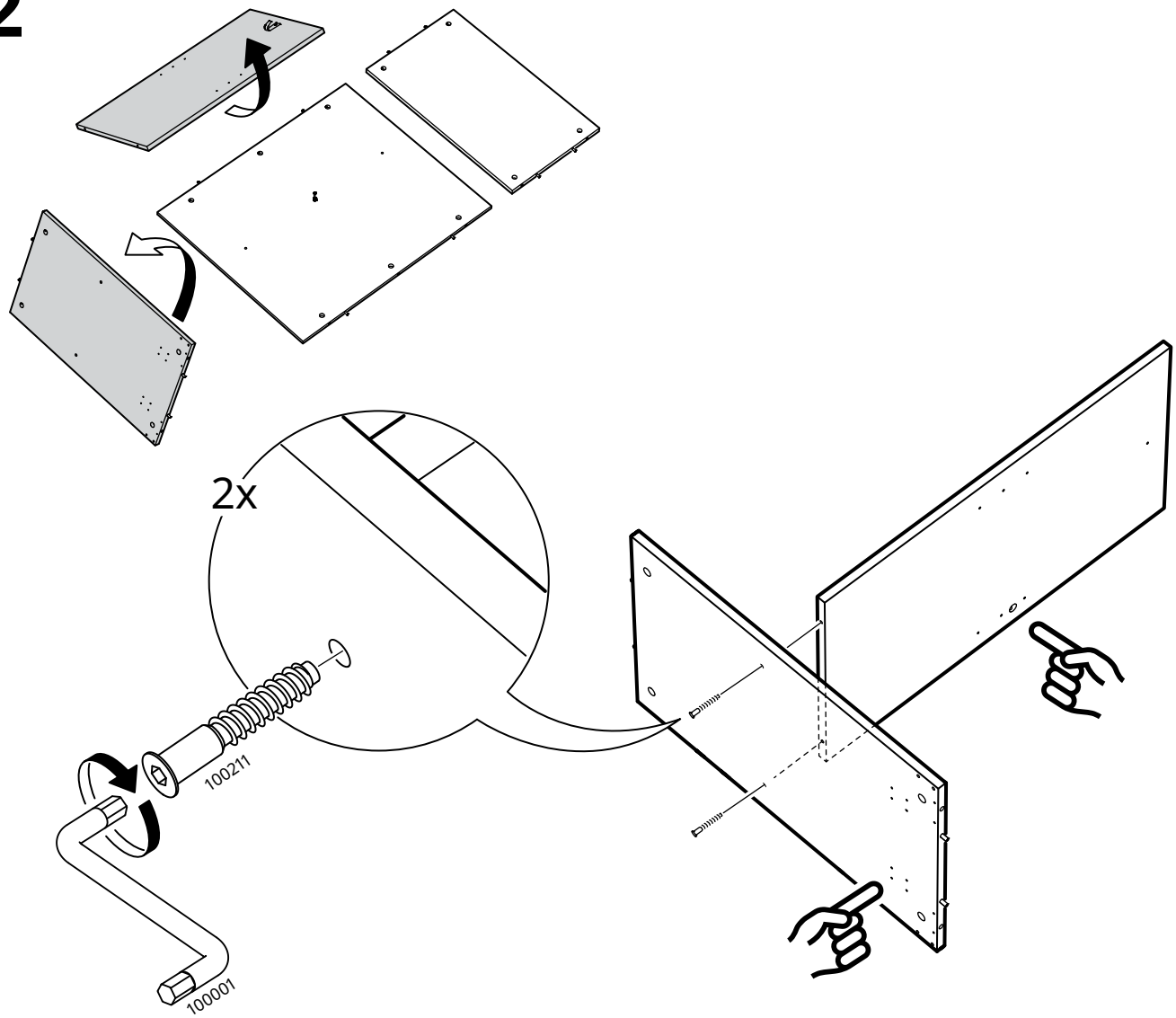

33

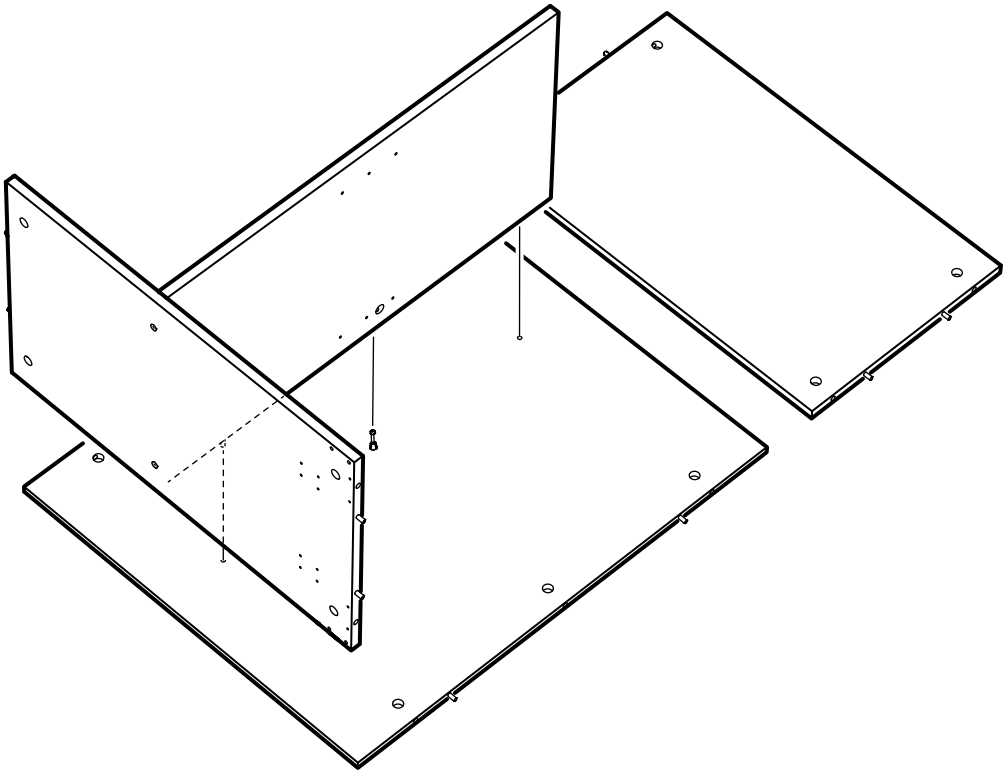

34

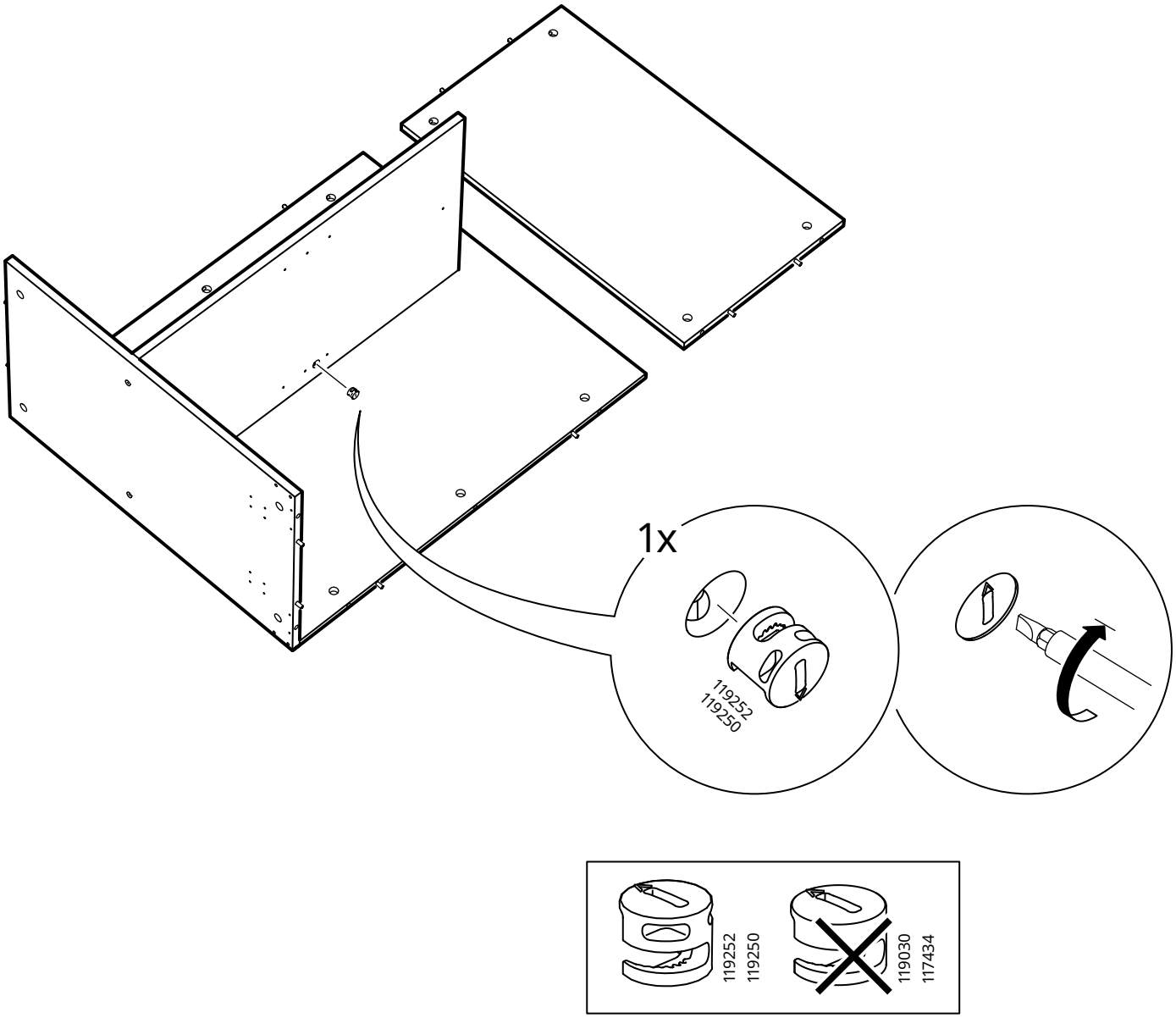

35

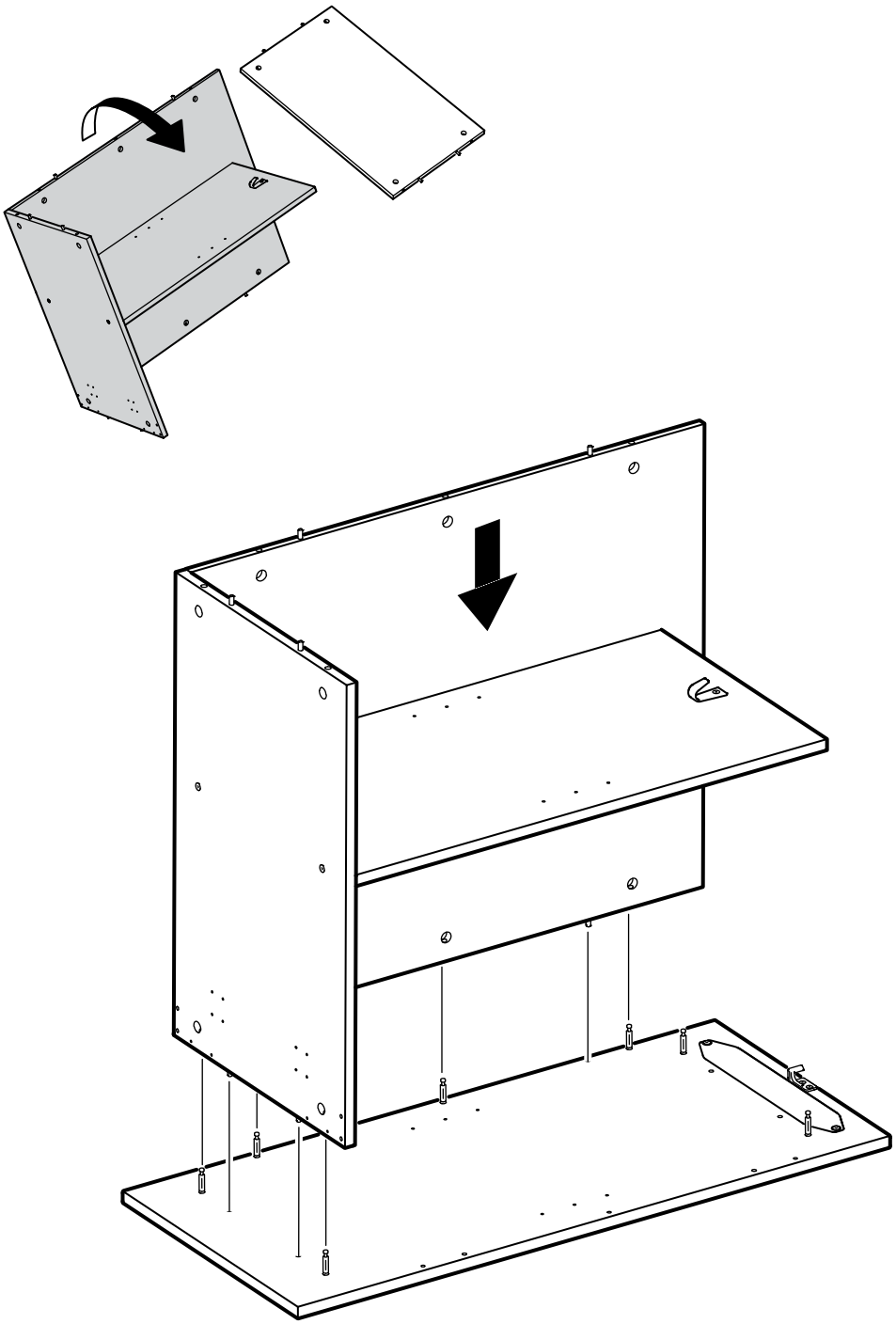

36

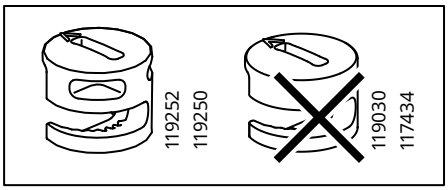
119252
119250
119030
117434

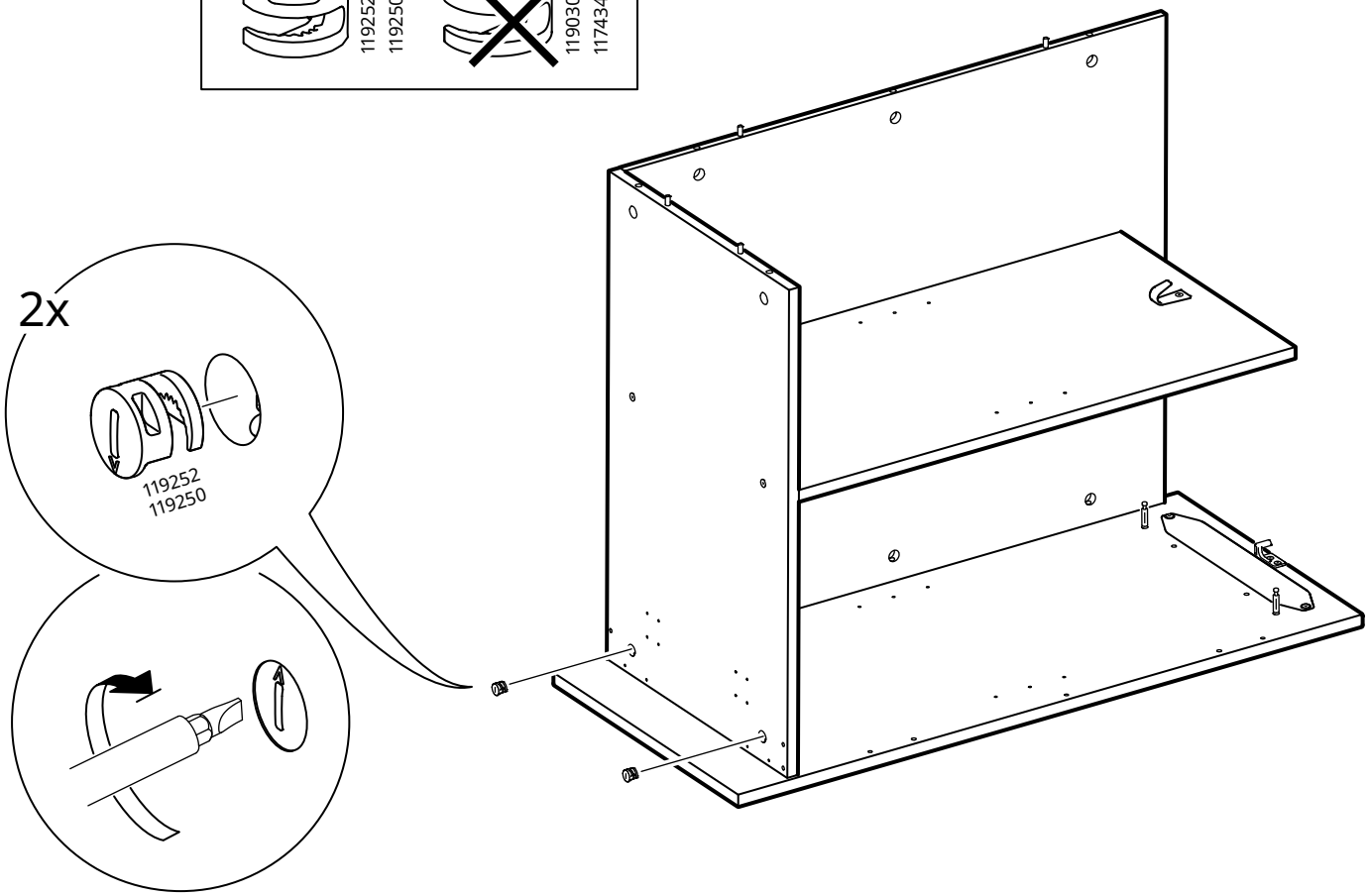
2x
119252
119250

37

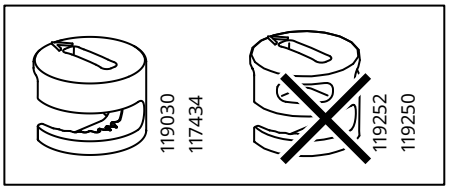
119030
117434
119252
119250

3x
119030
117434

38

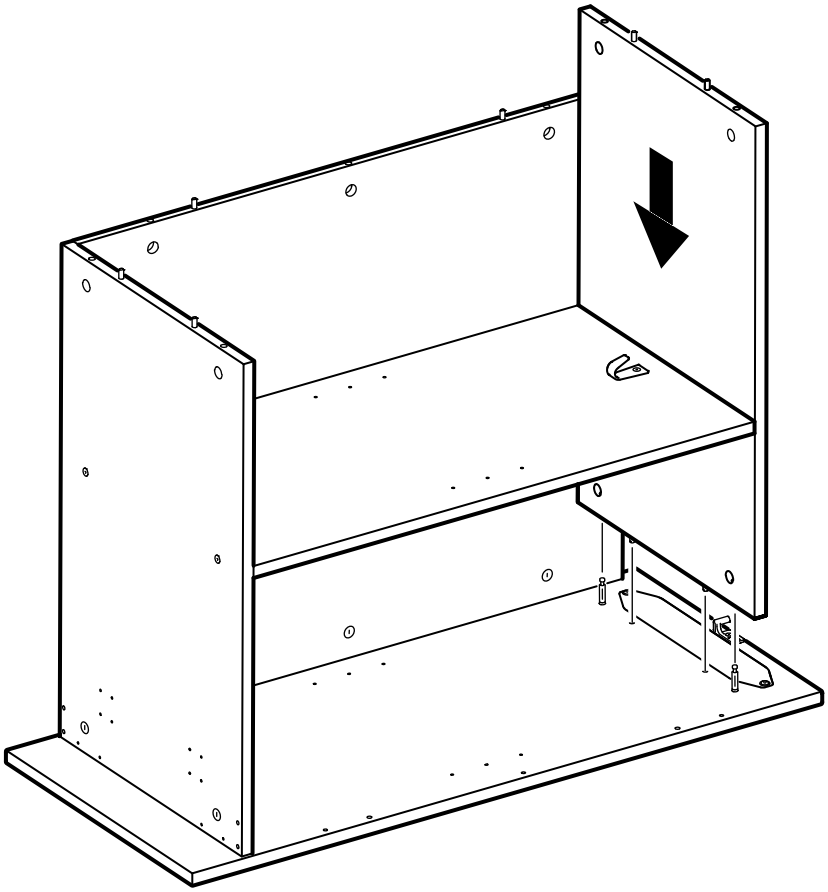

39

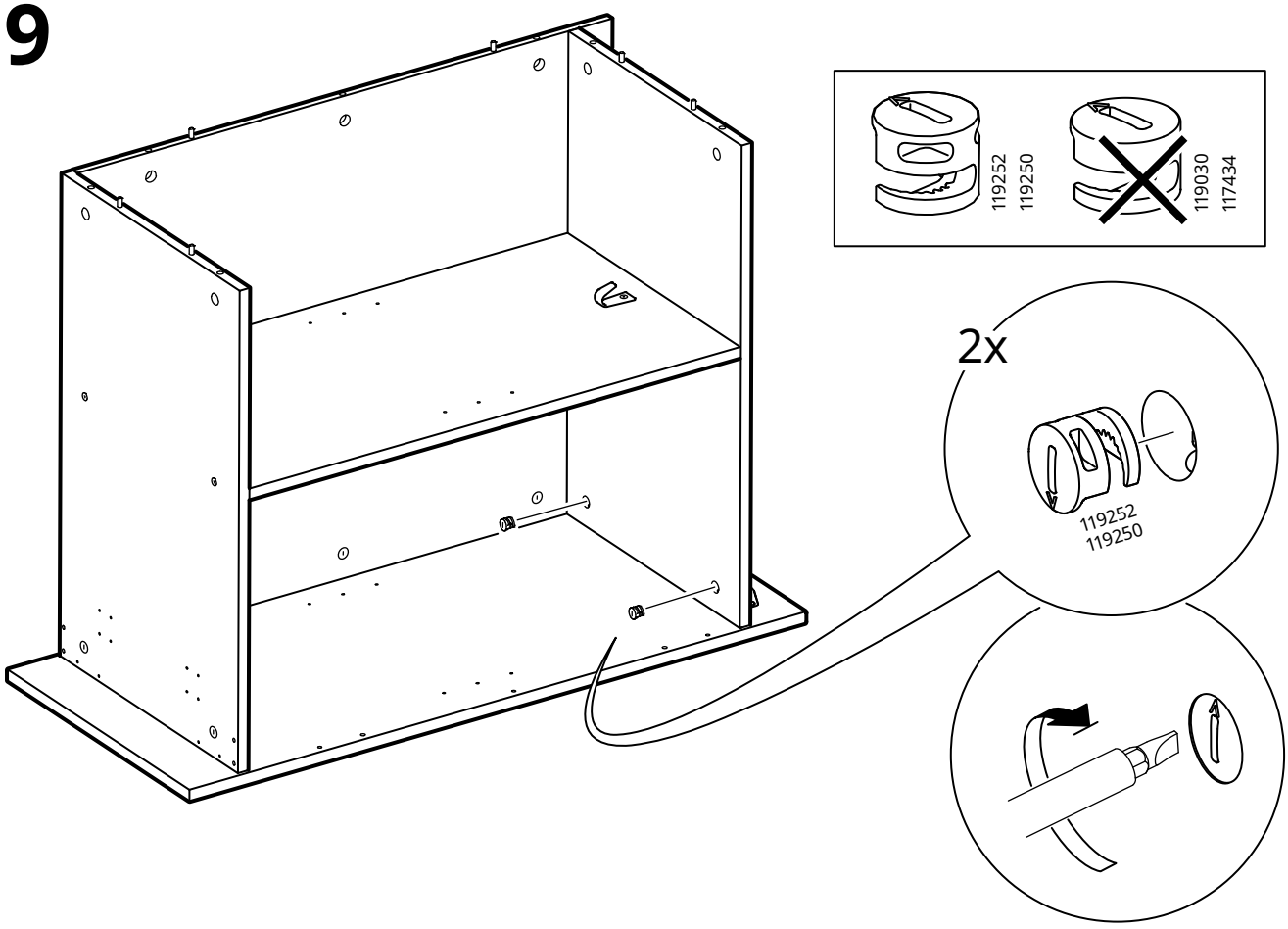

40

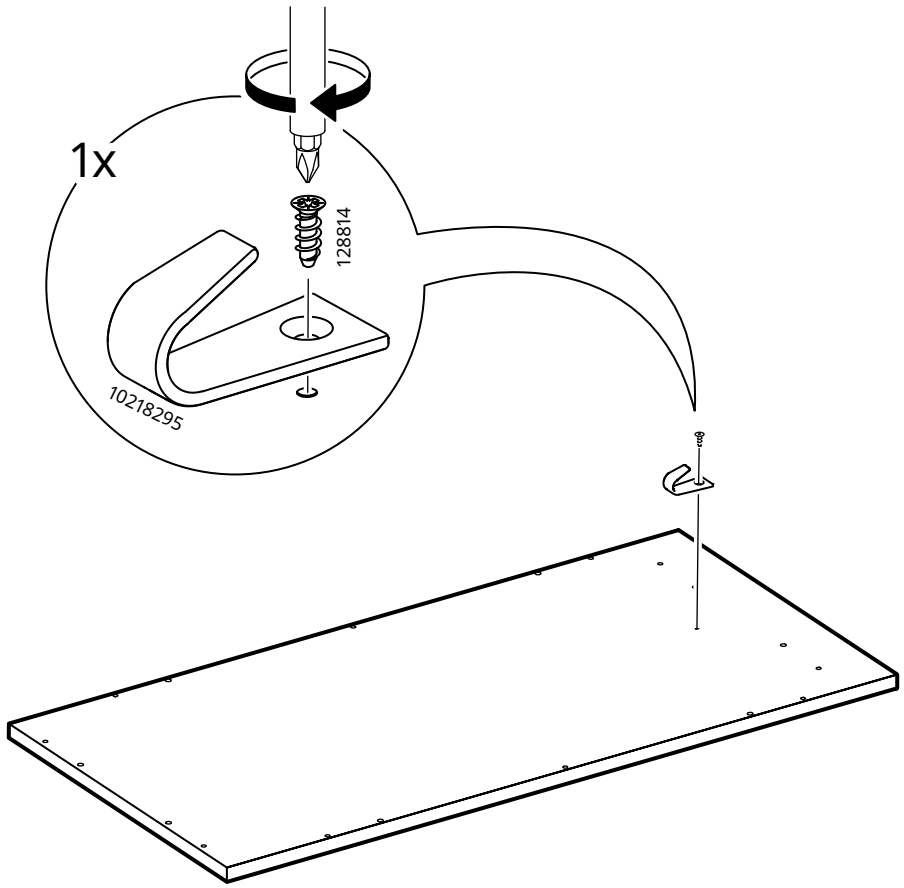

41

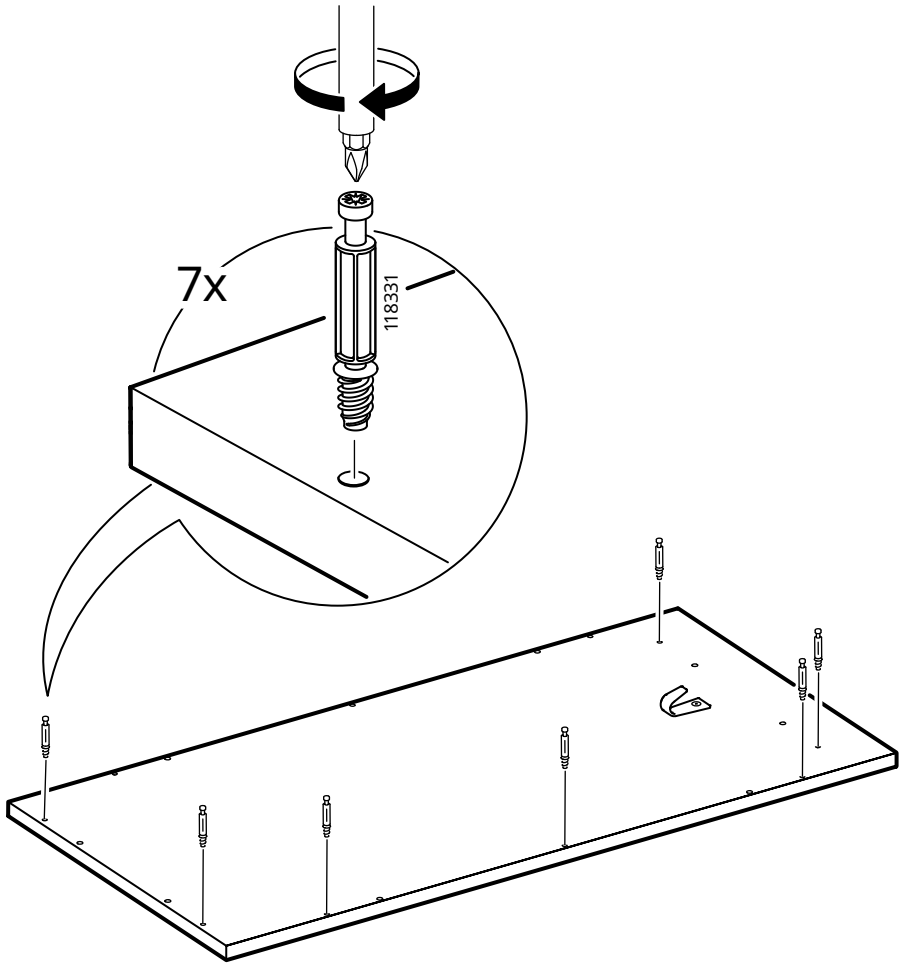

42

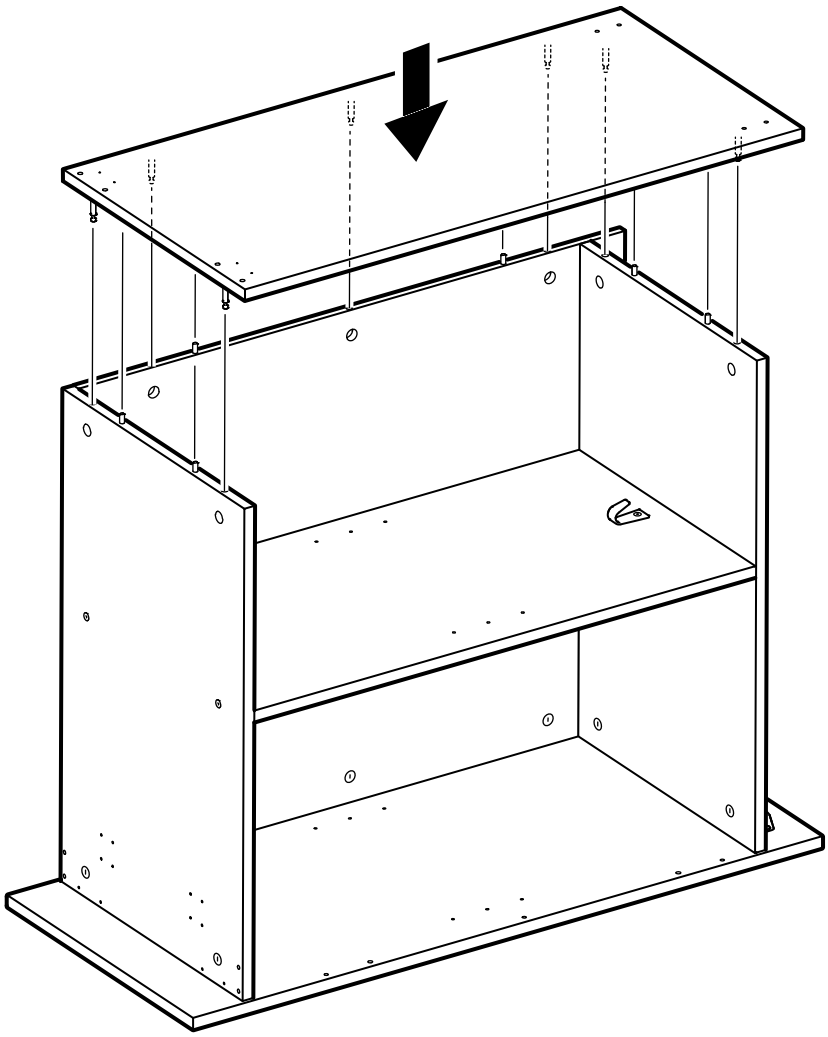

43

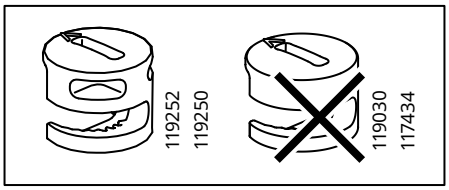
119252
119250
119030
117434

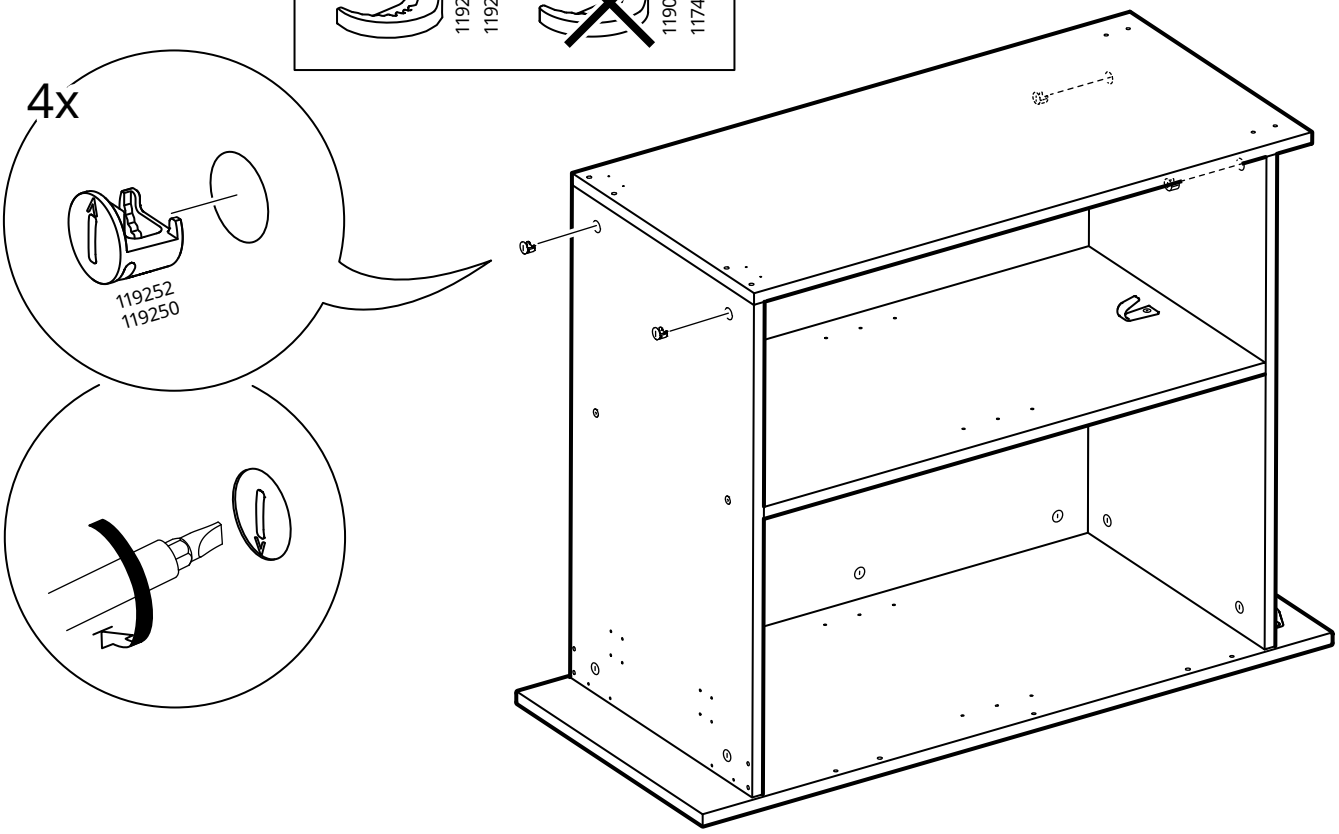
4x
119252
119250

44

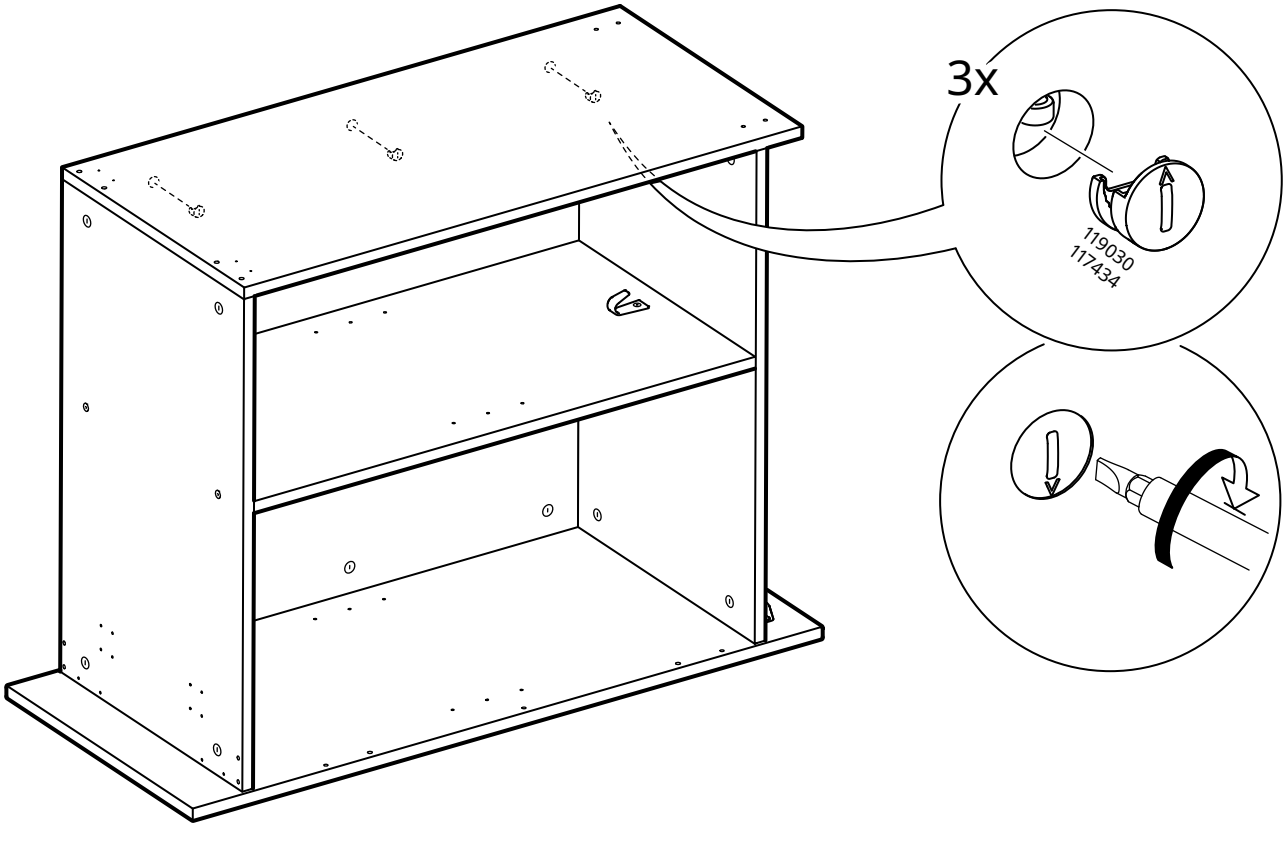
3x
119030
117434

45

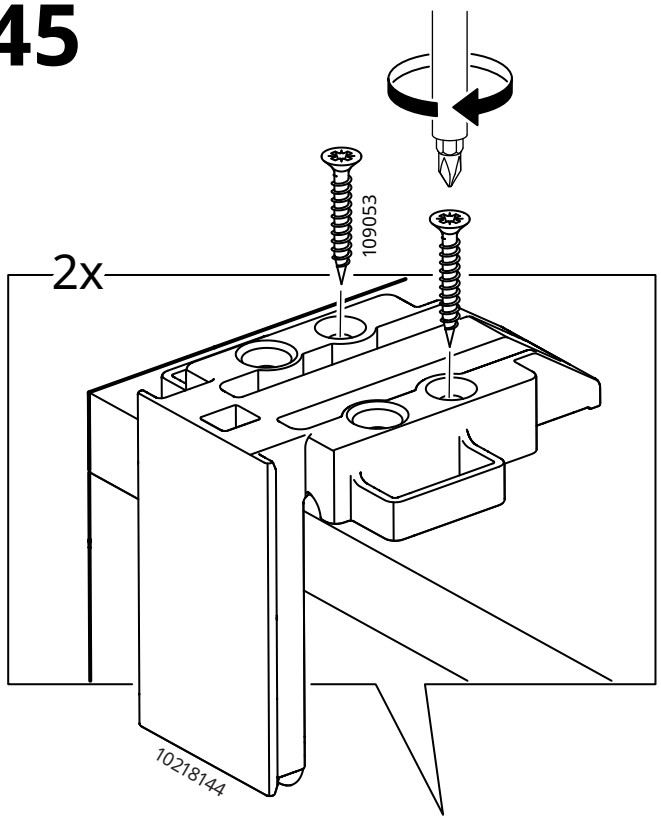

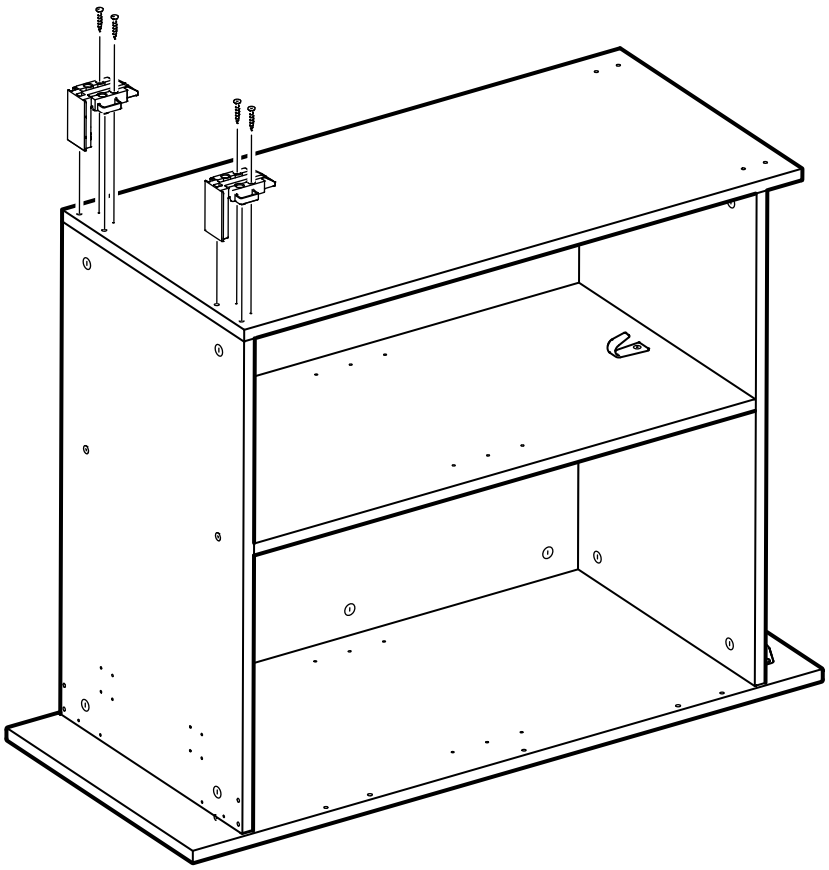

46

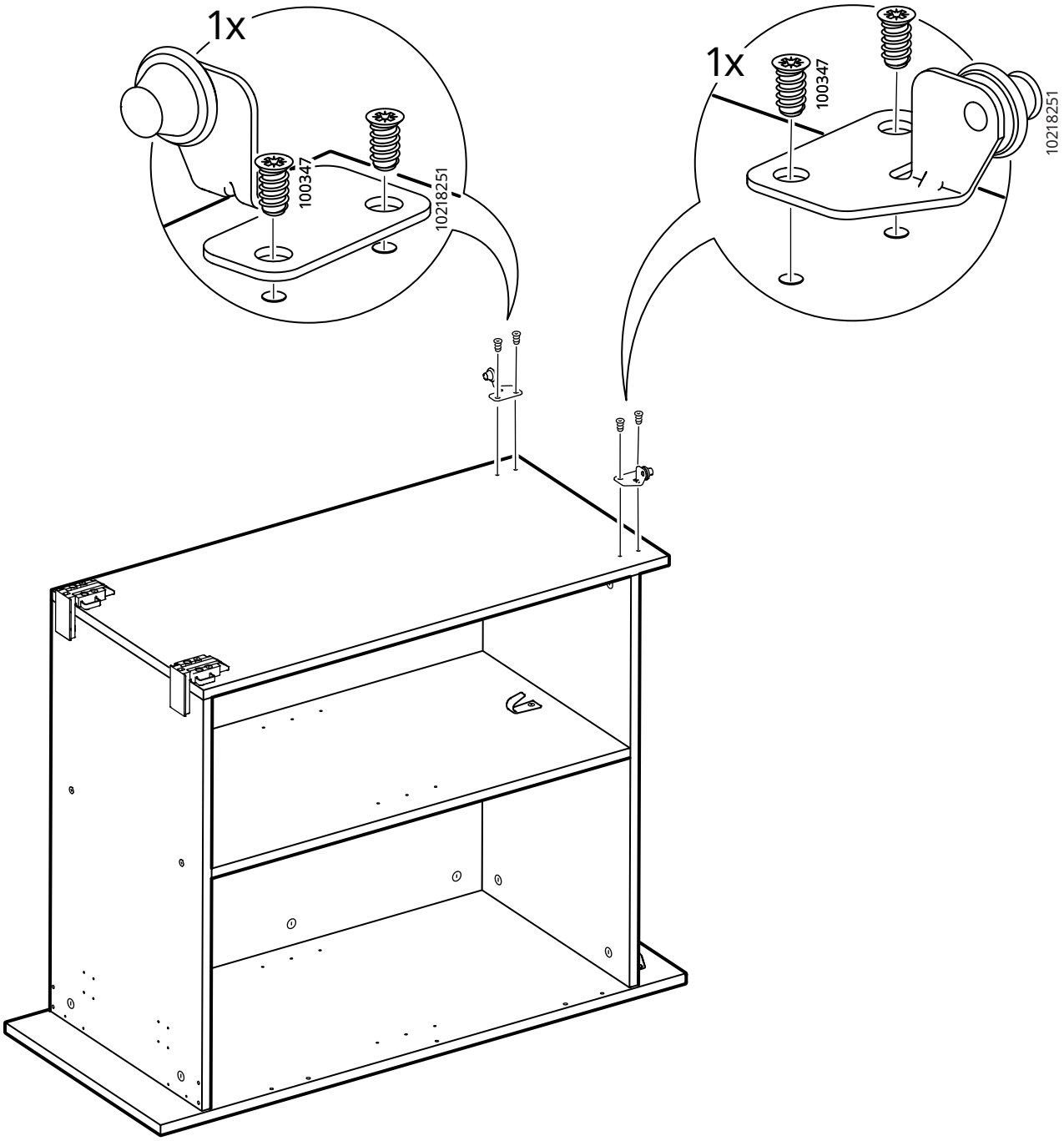

47

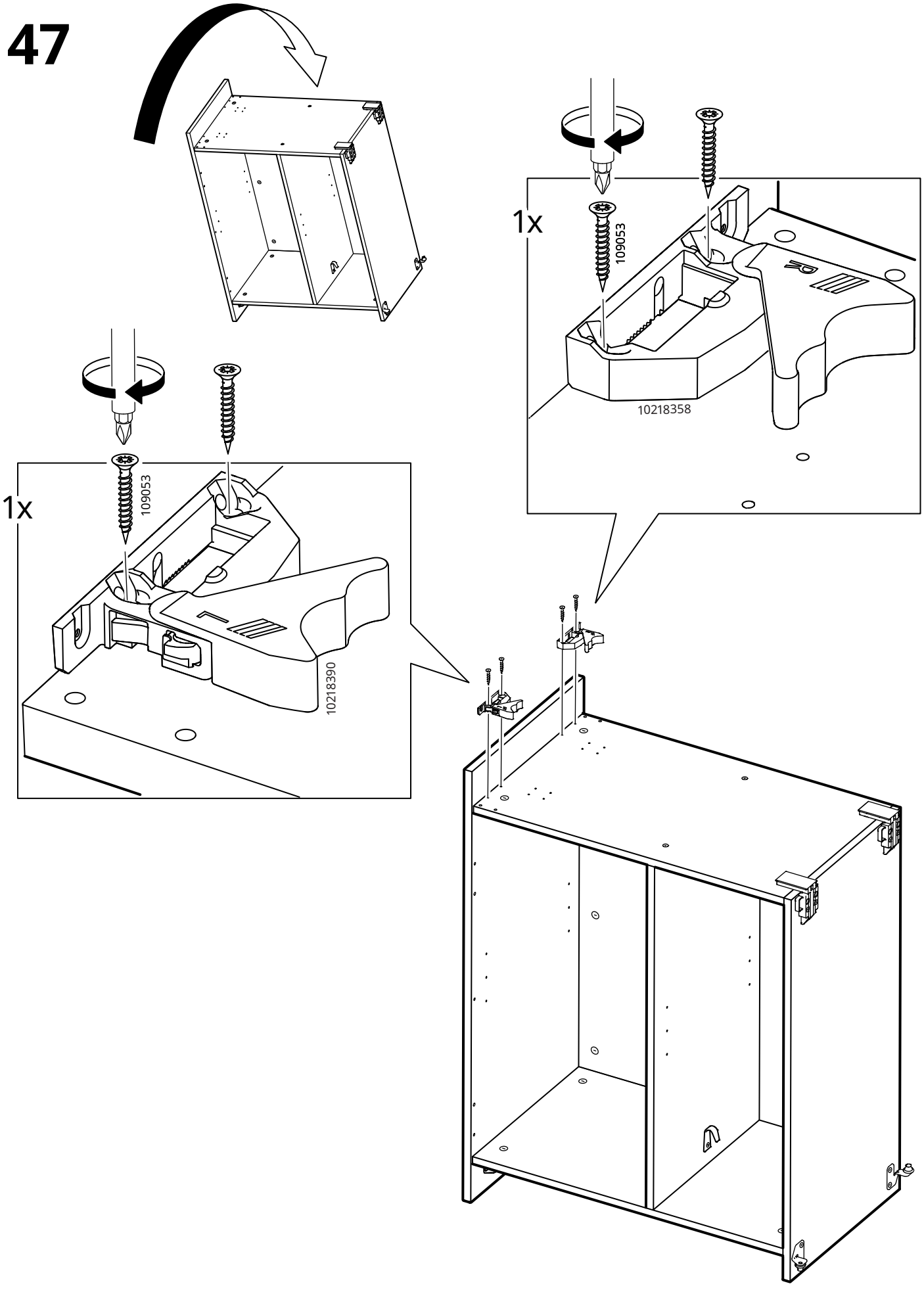

48

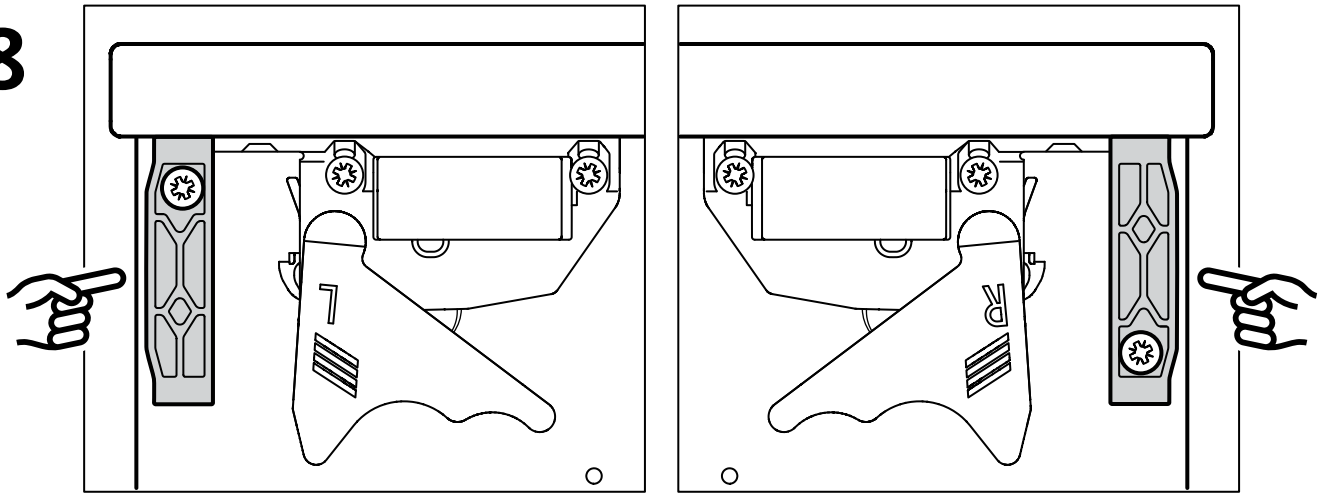

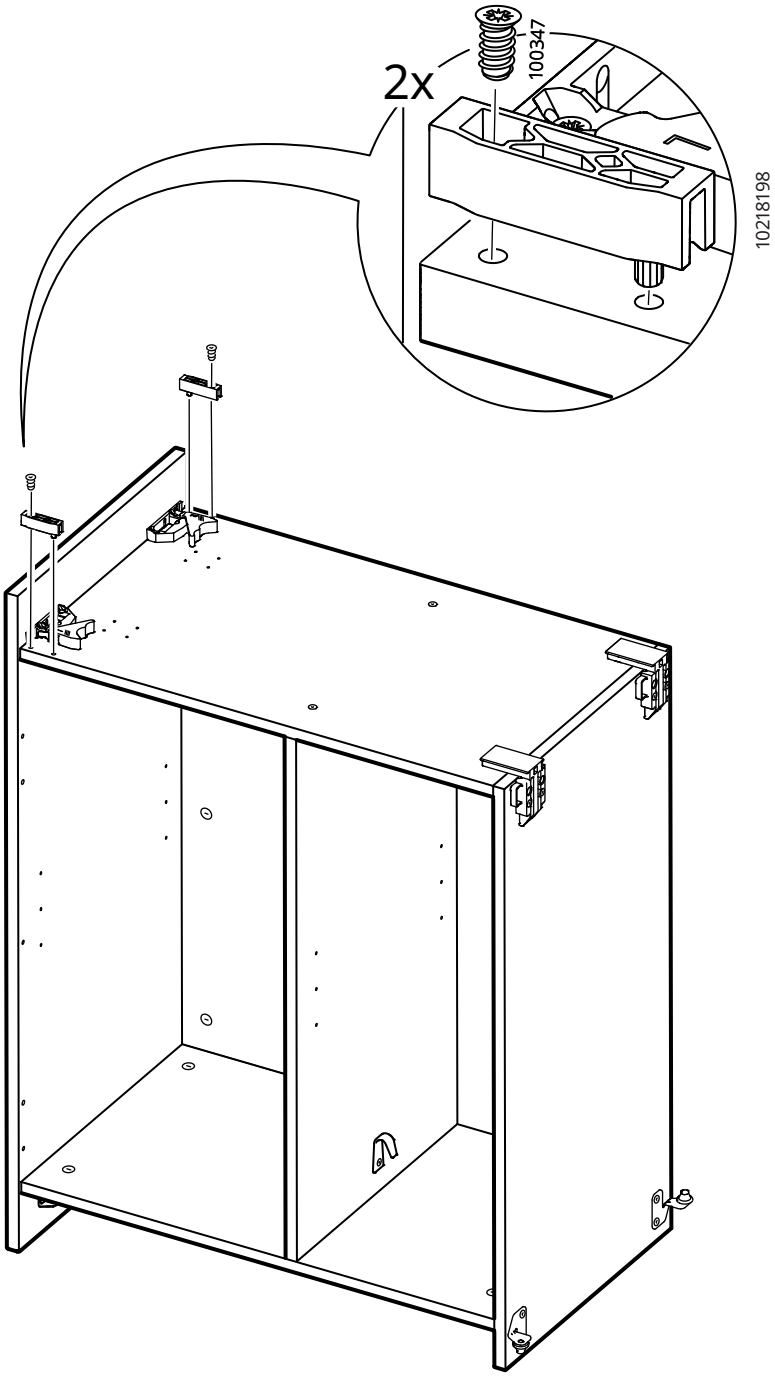

49

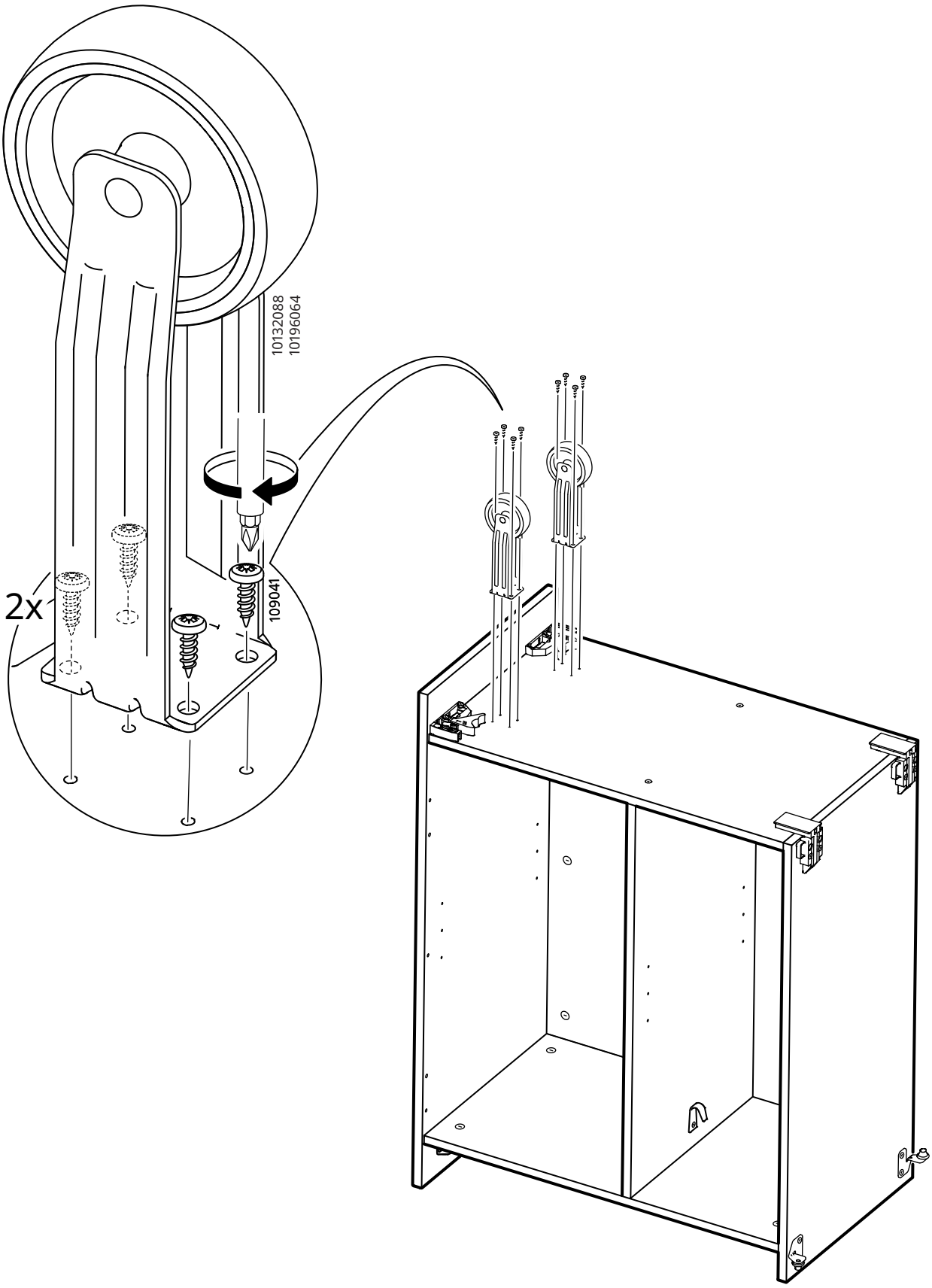

50

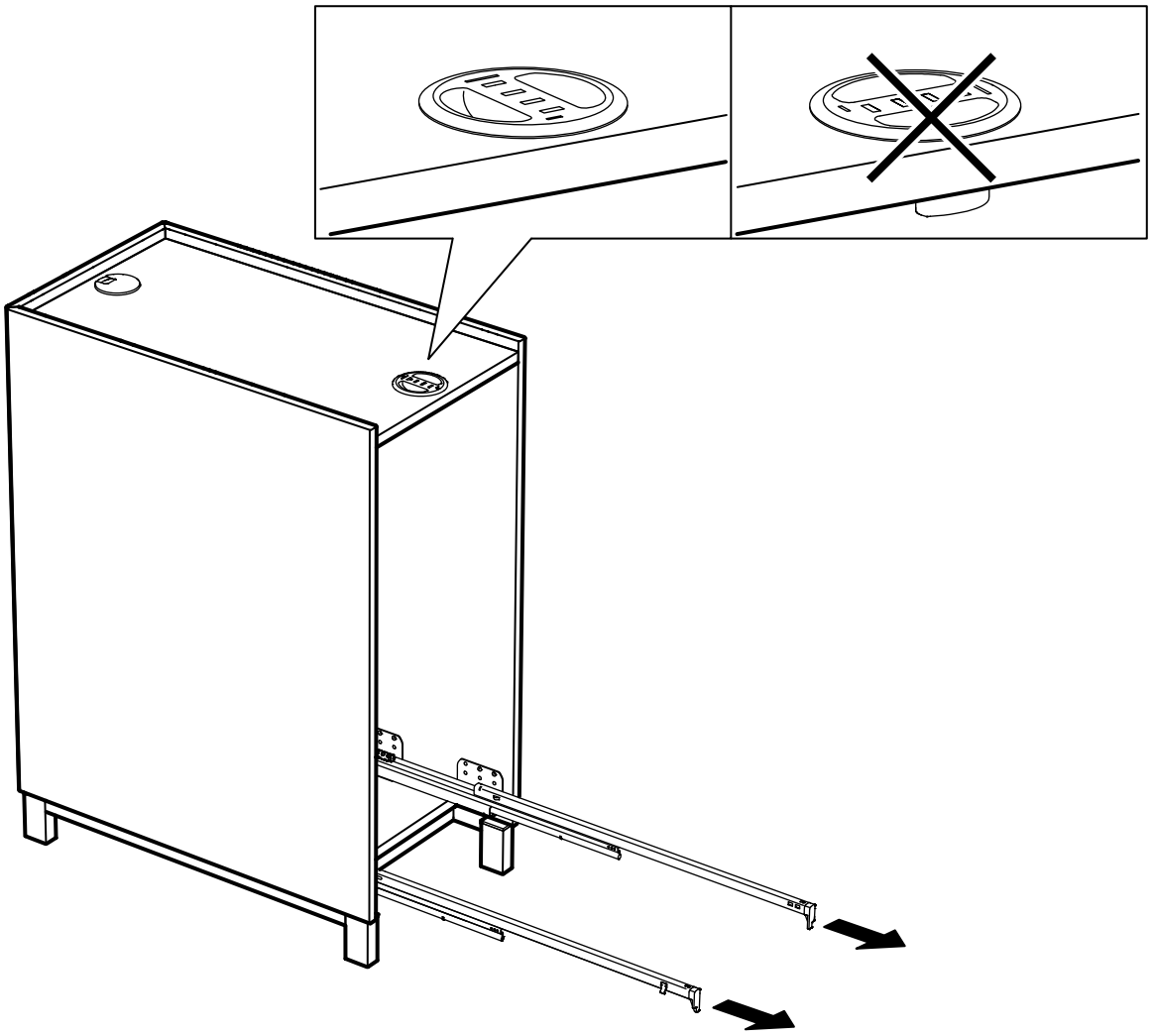

51

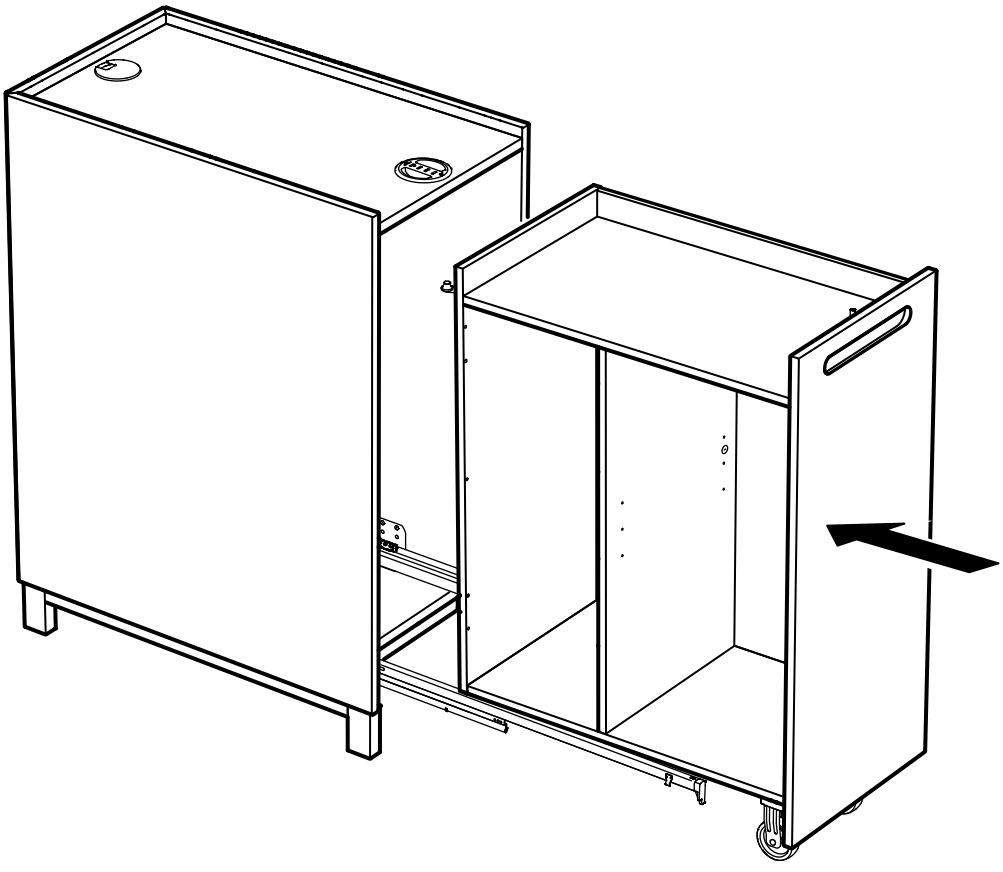

52

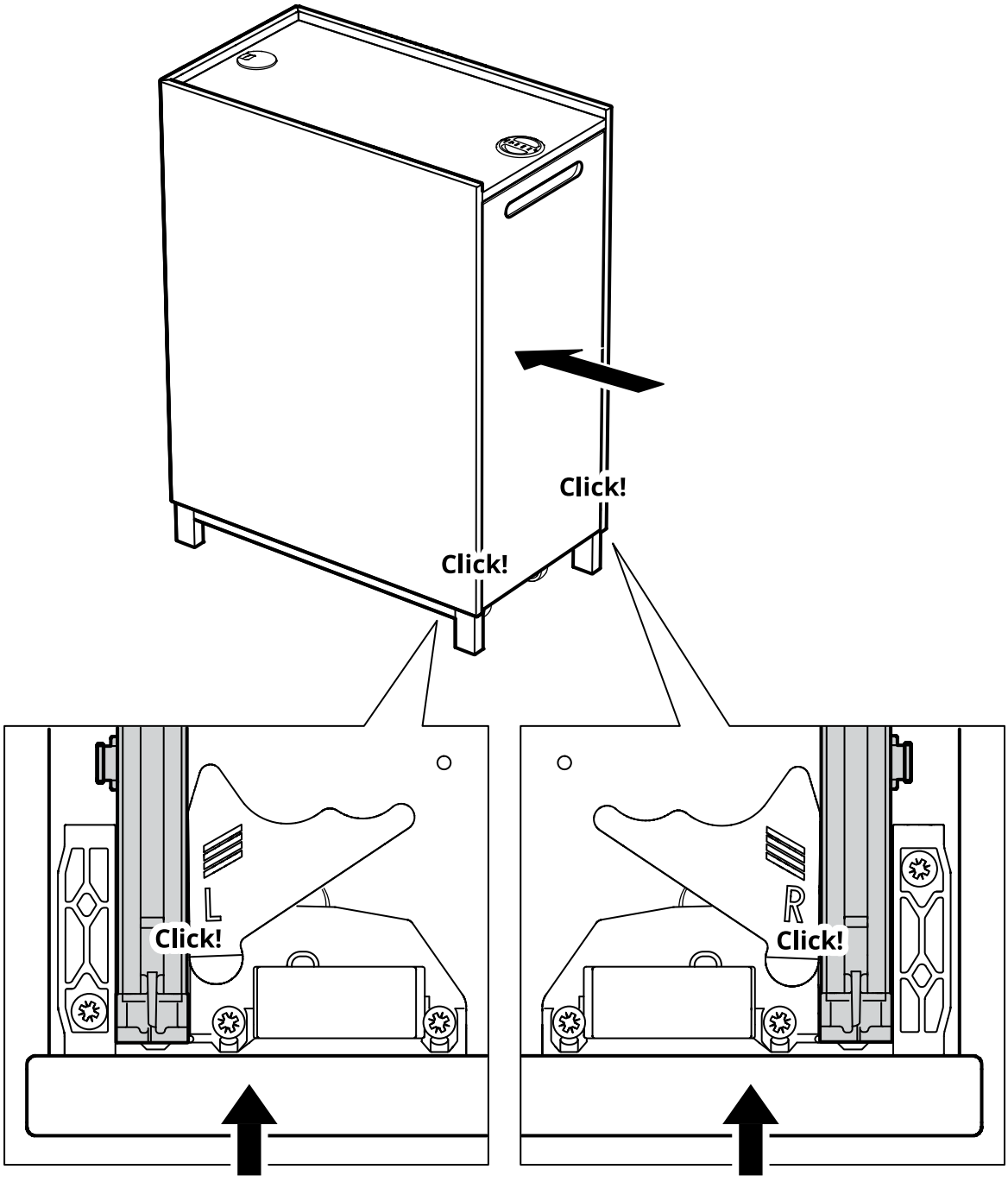

53

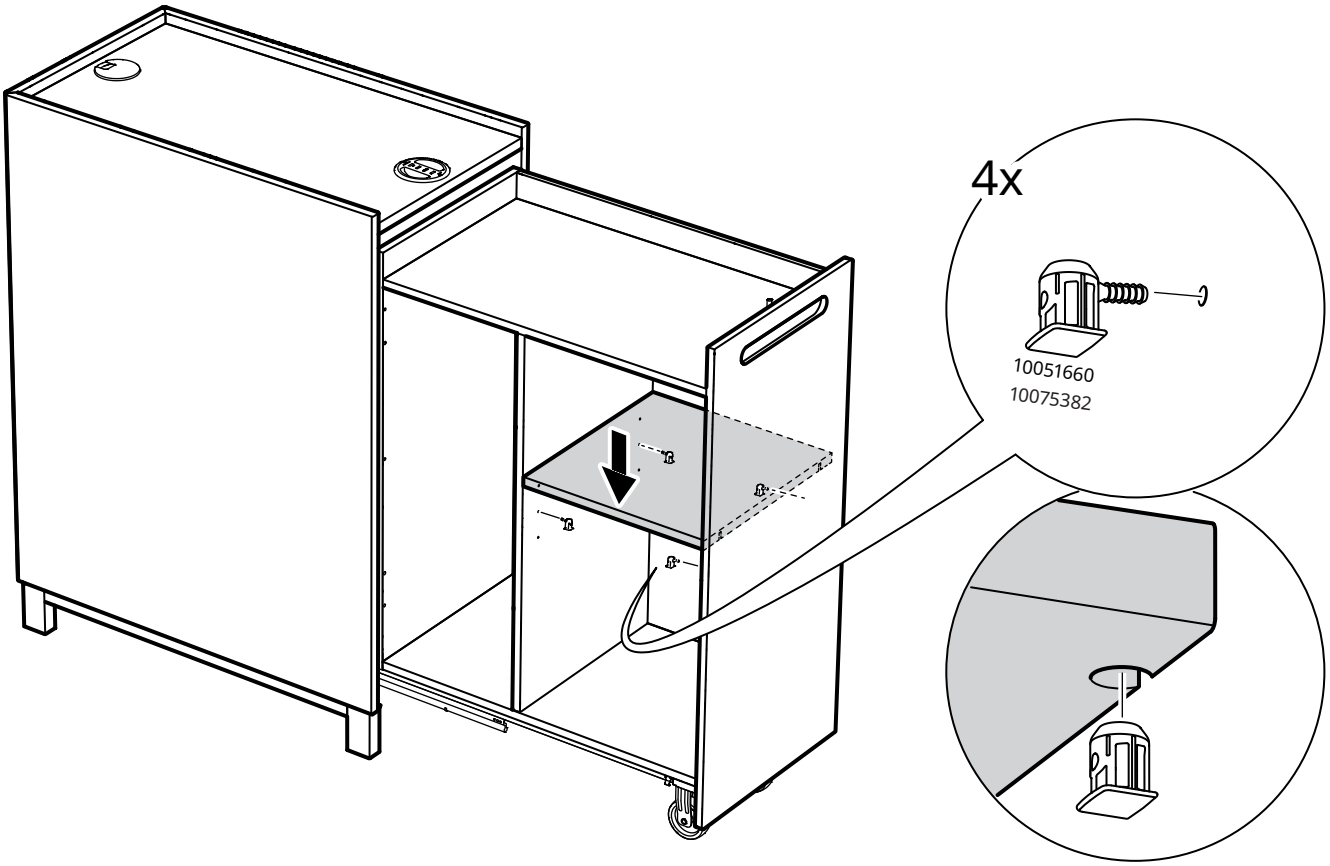

54

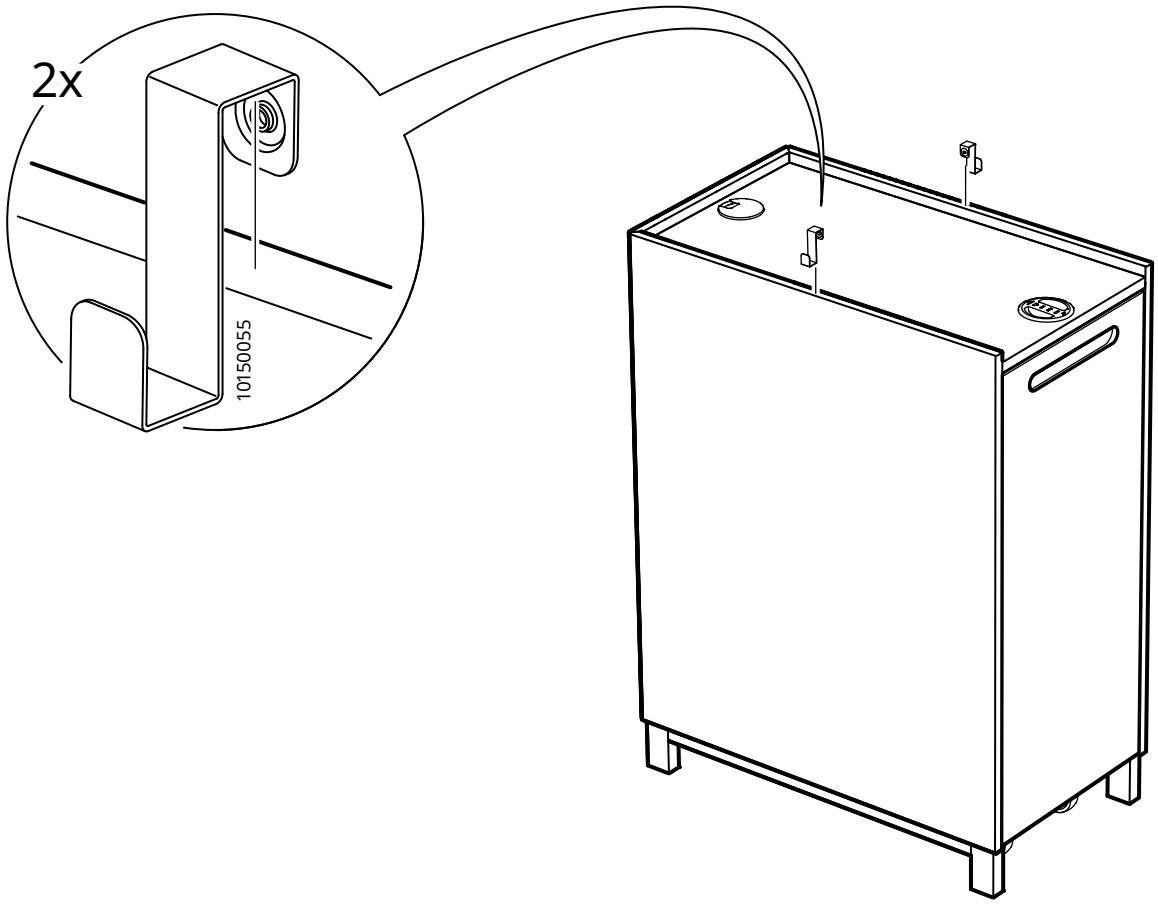

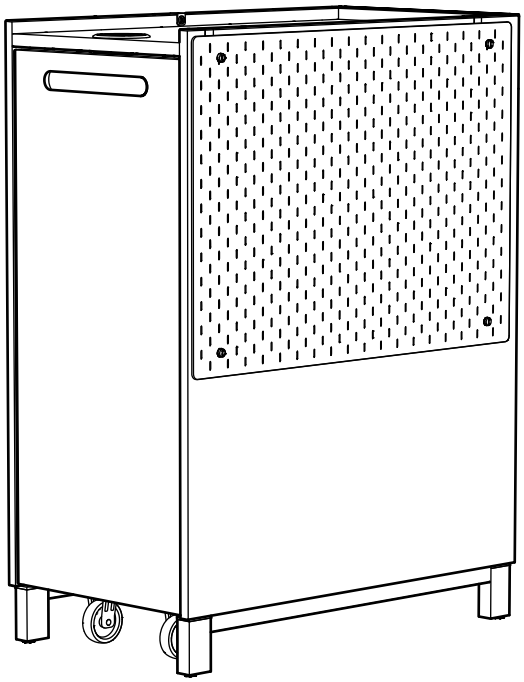

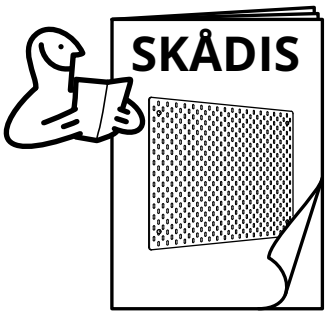

1

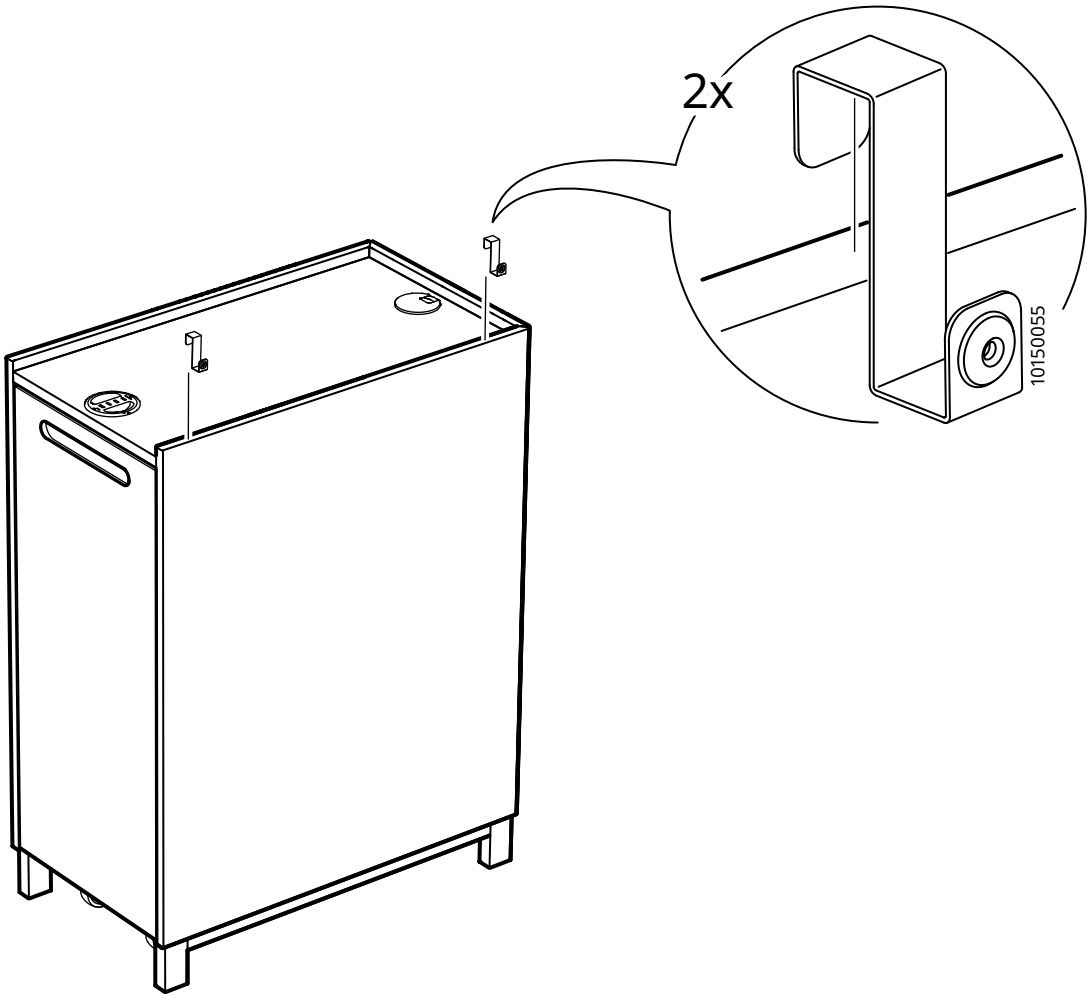

2

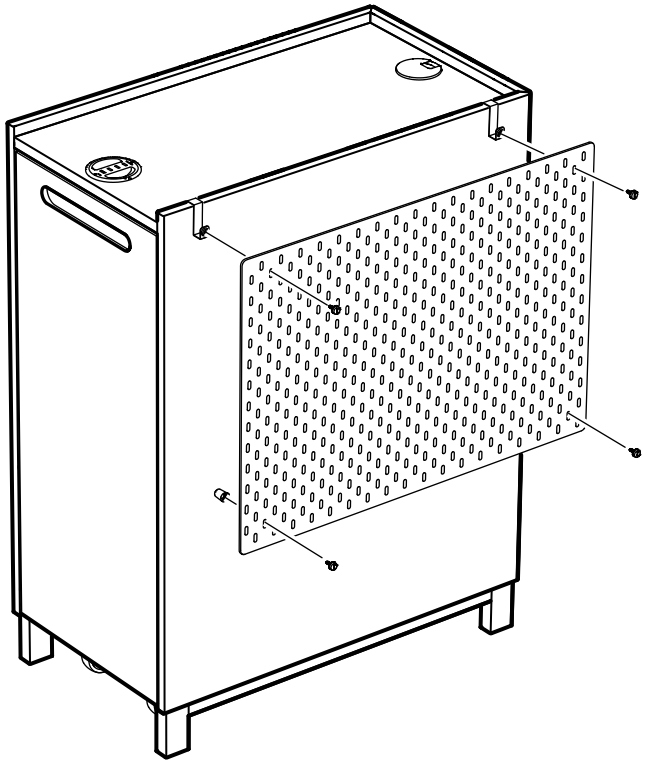

© Inter IKEA Systems B.V. 2026