MITTZON

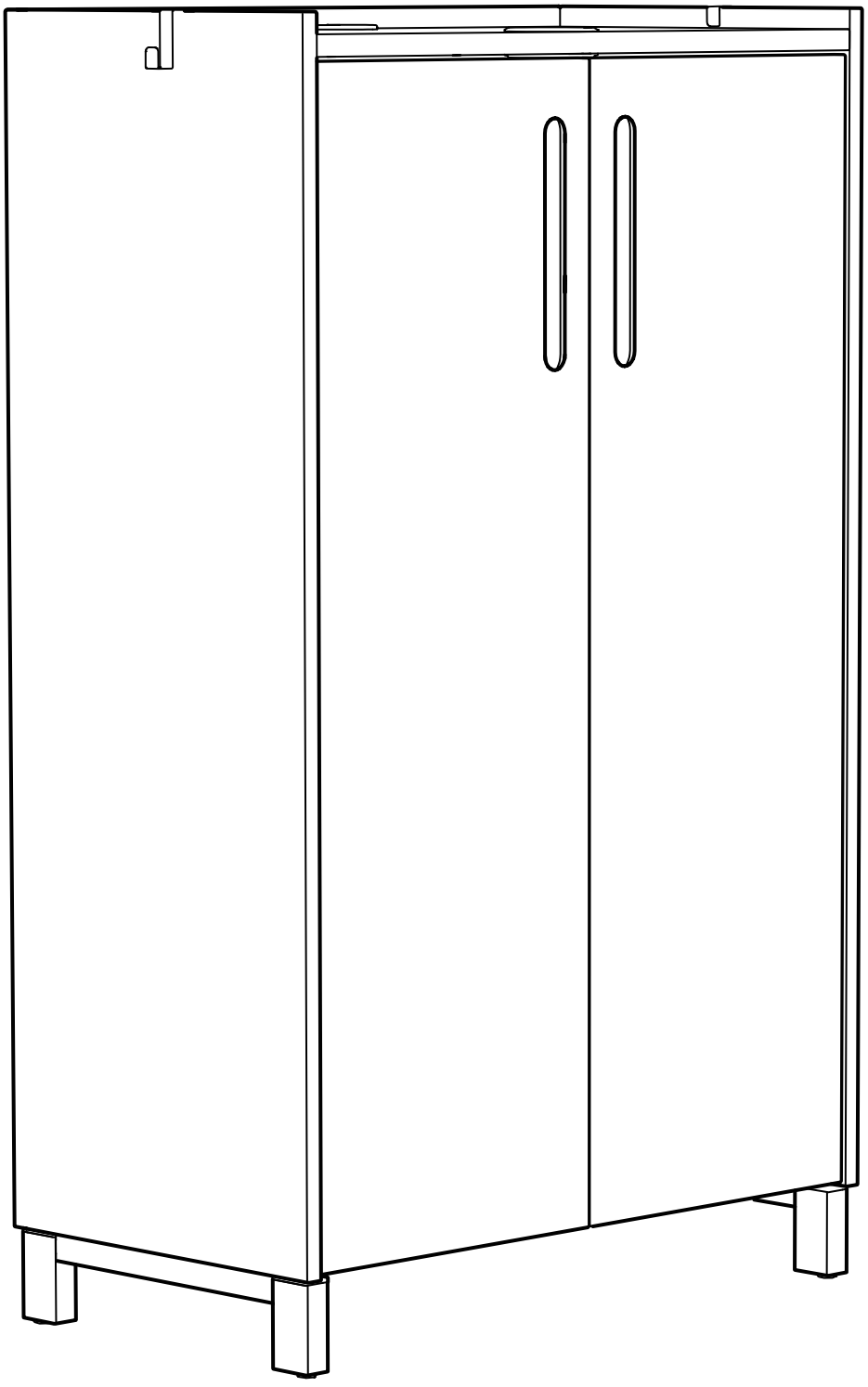

Design and Quality
IKEA of Sweden

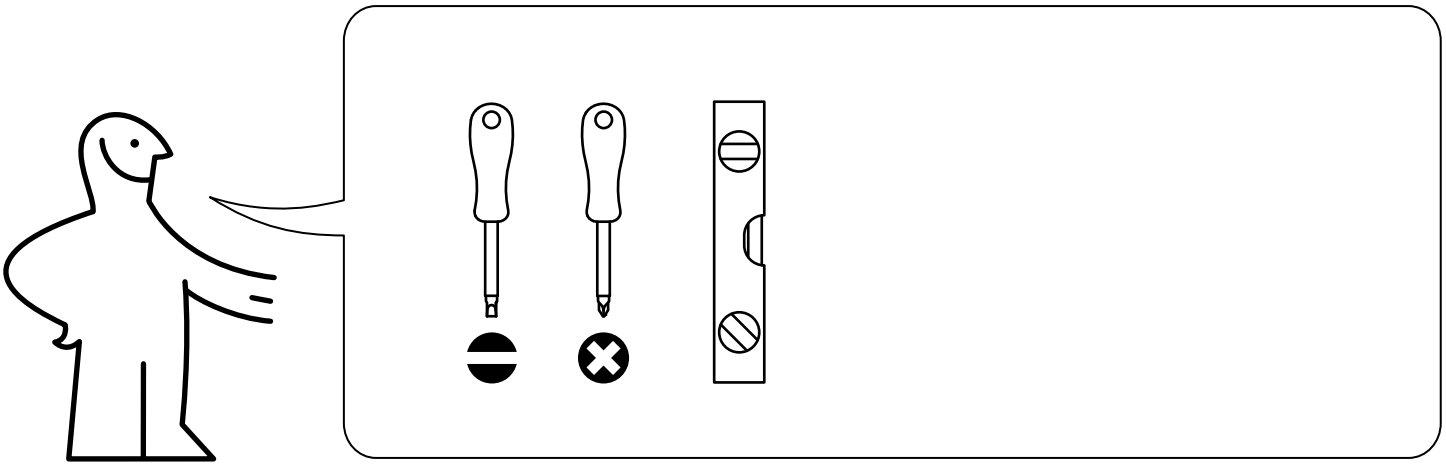

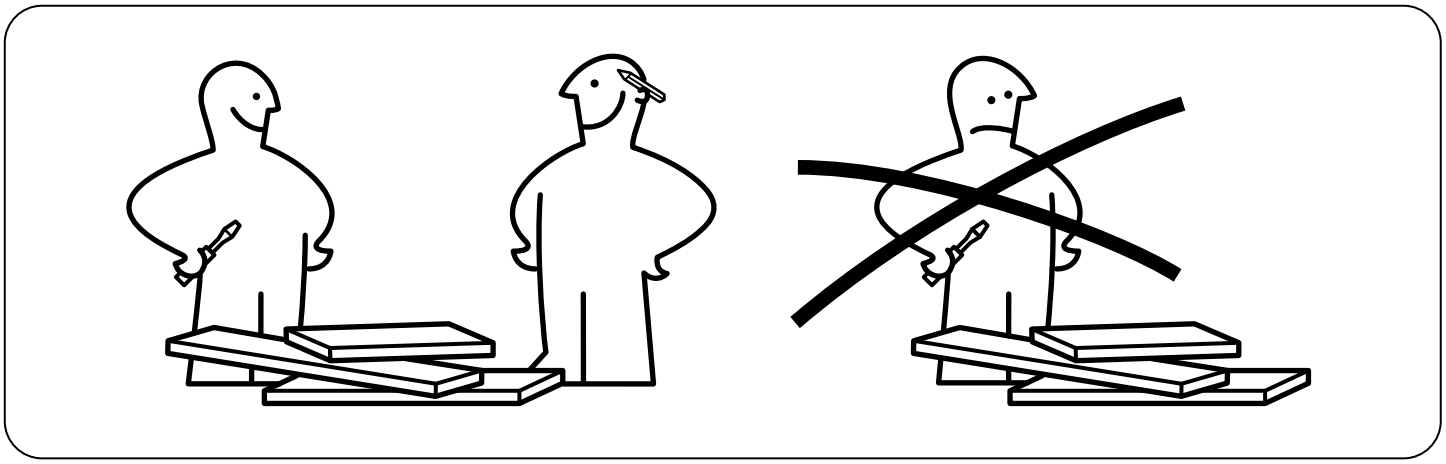

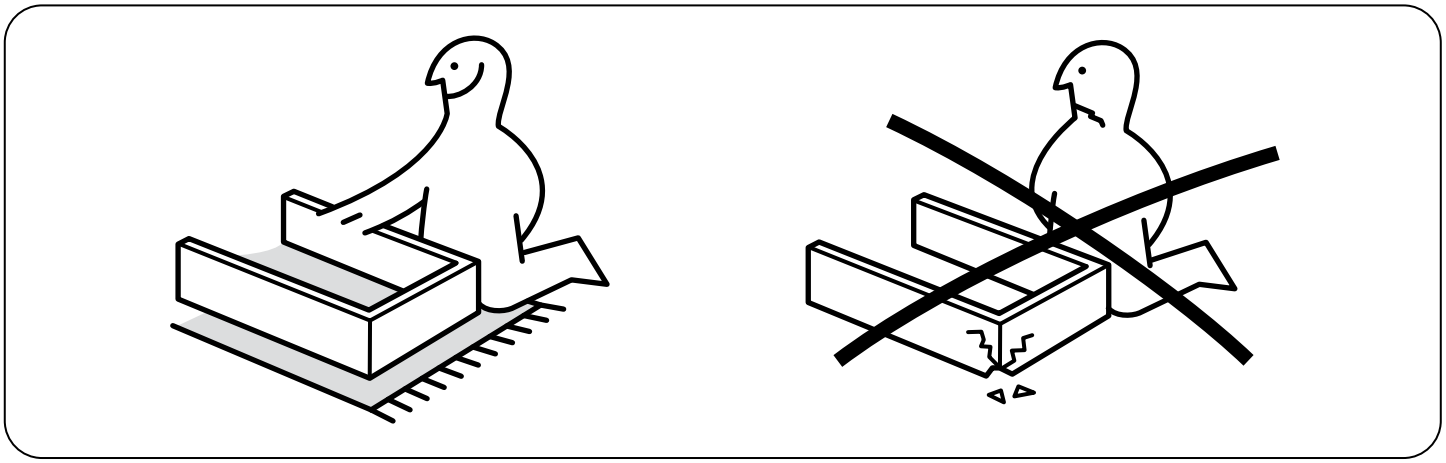

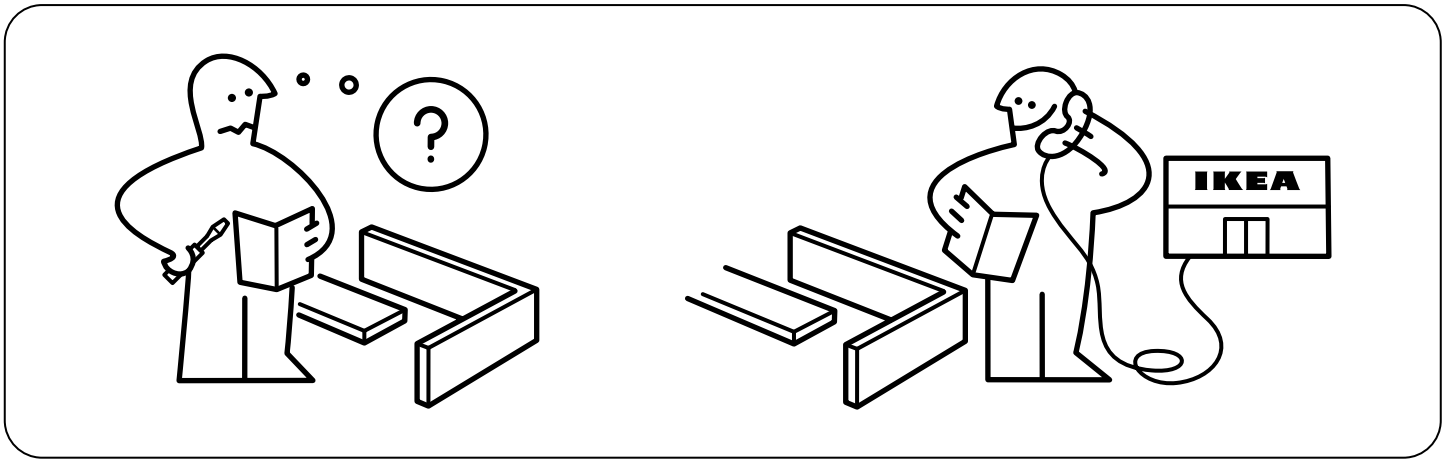
IKEA

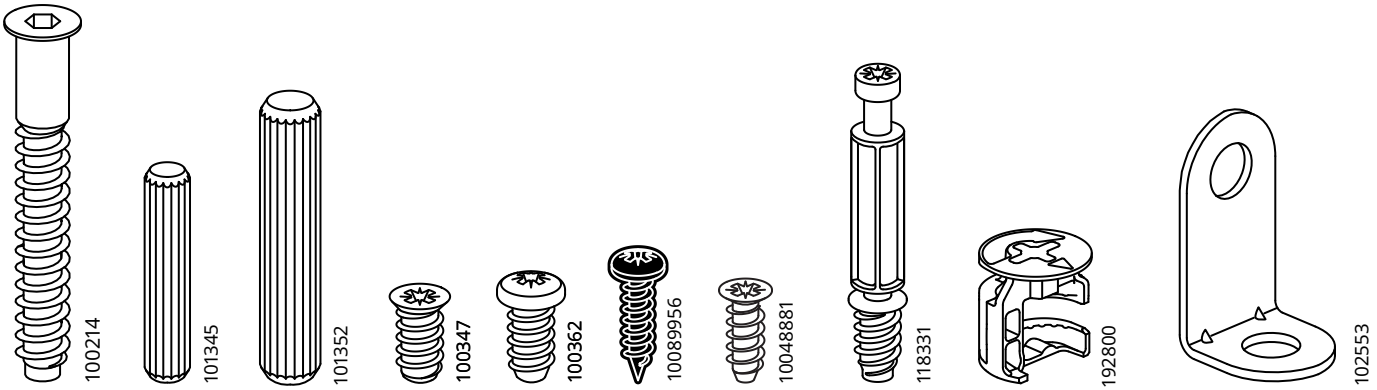

4x 7x 6x 16x 4x 2x 12x 4x 4x 4x

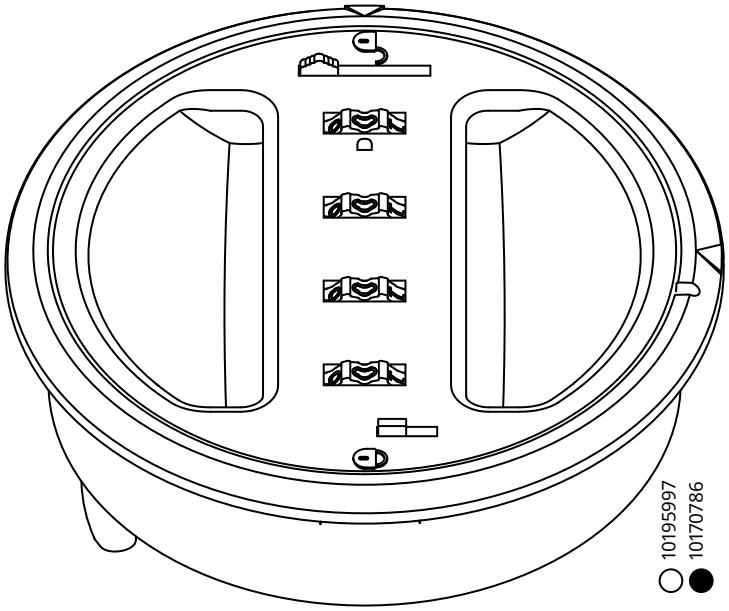

1x

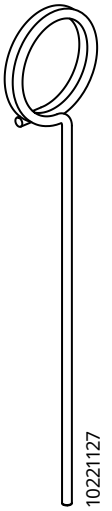

1x

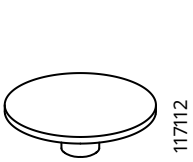

2x

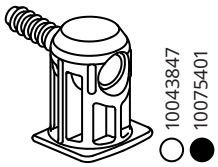

8x

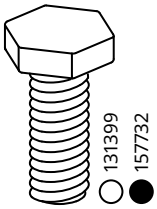

4x

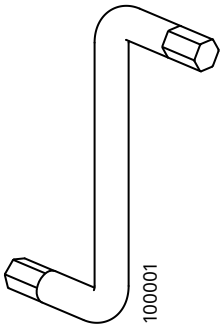

1x

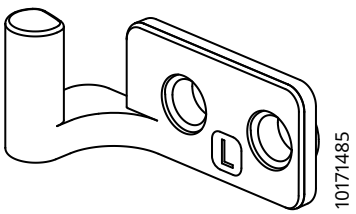

1x

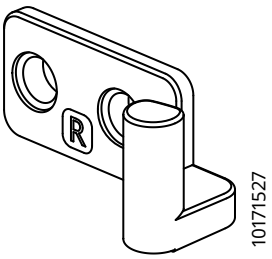

1x

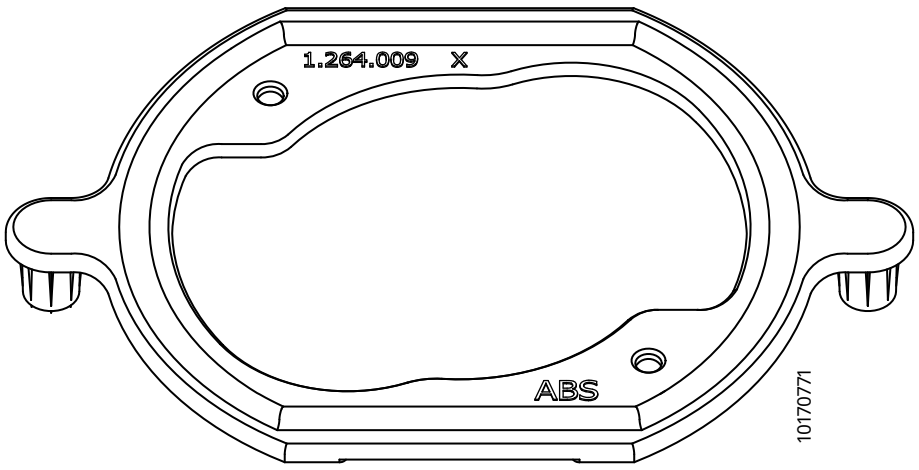

1x

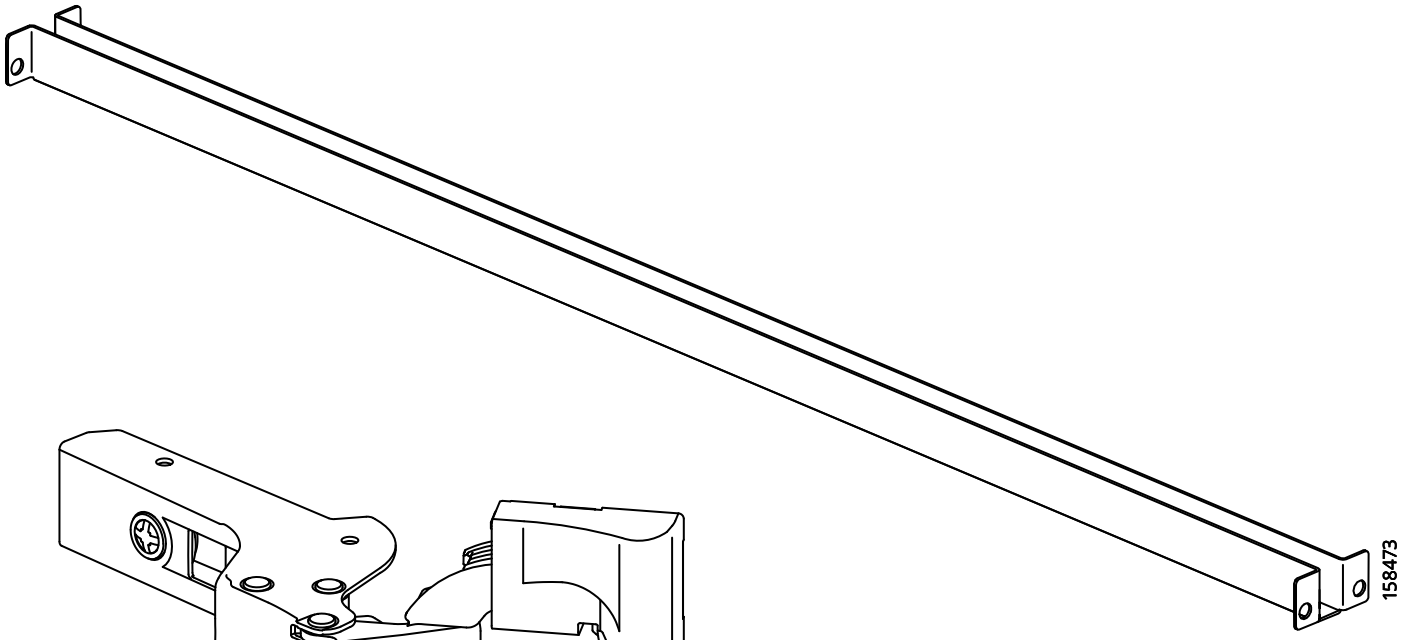

1x

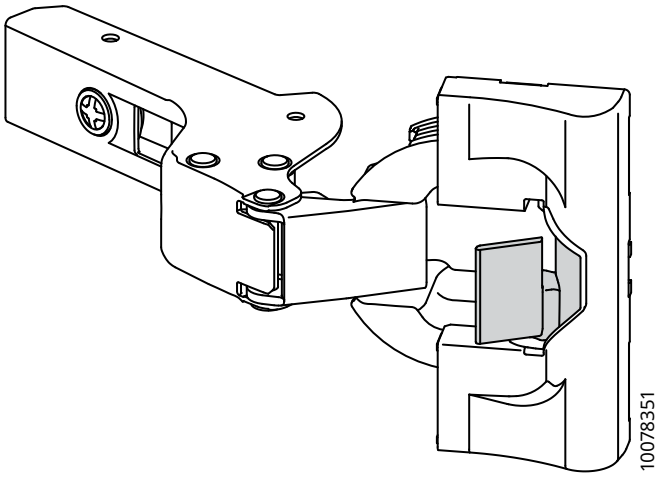

4x

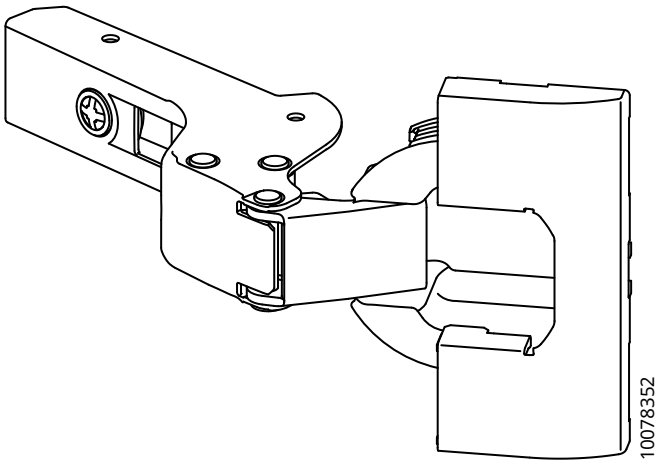

2x

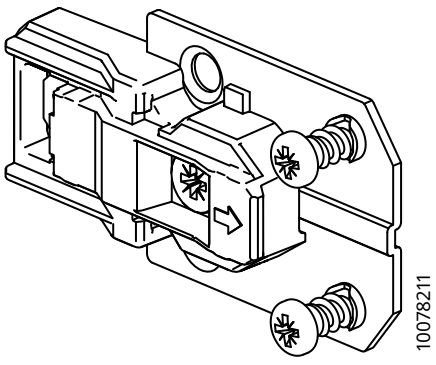

6x

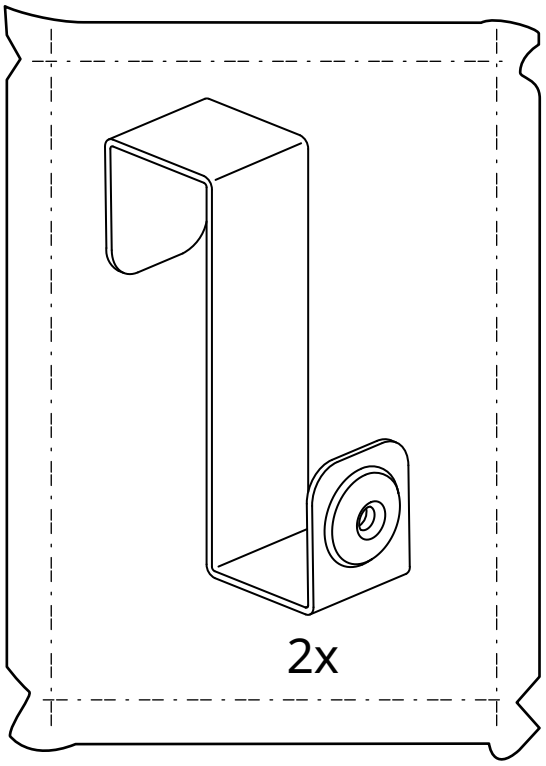

2x

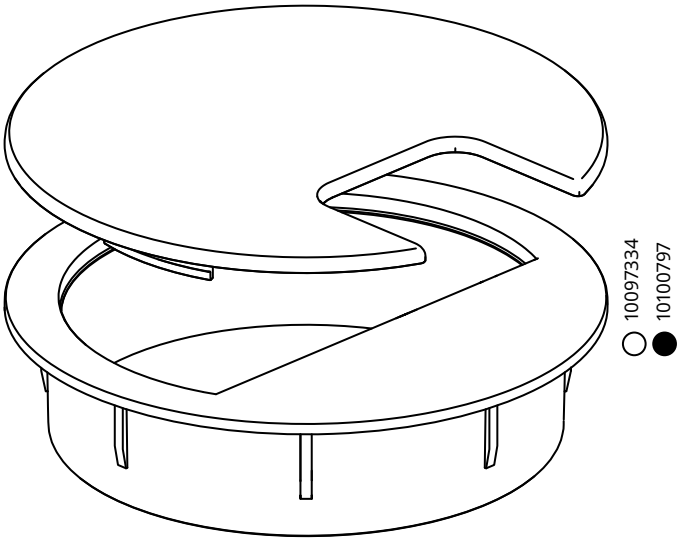

2x

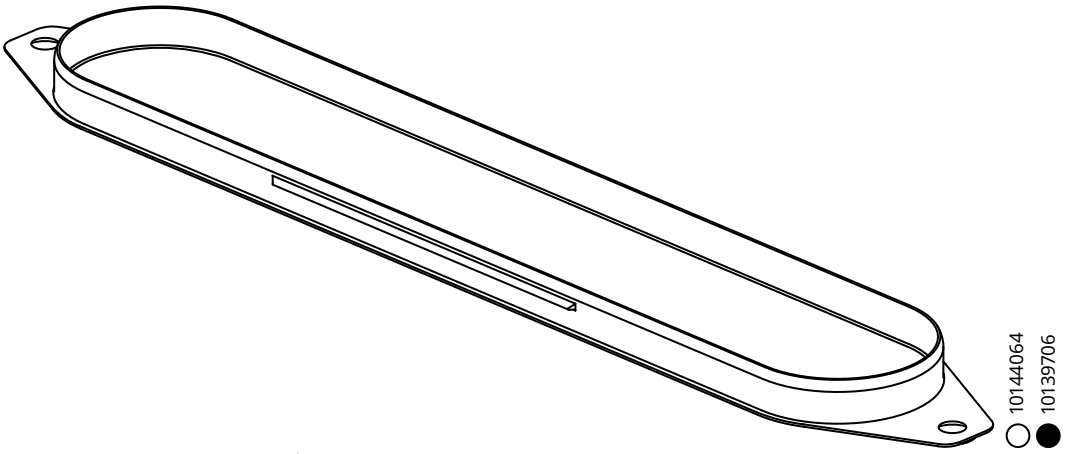

2x

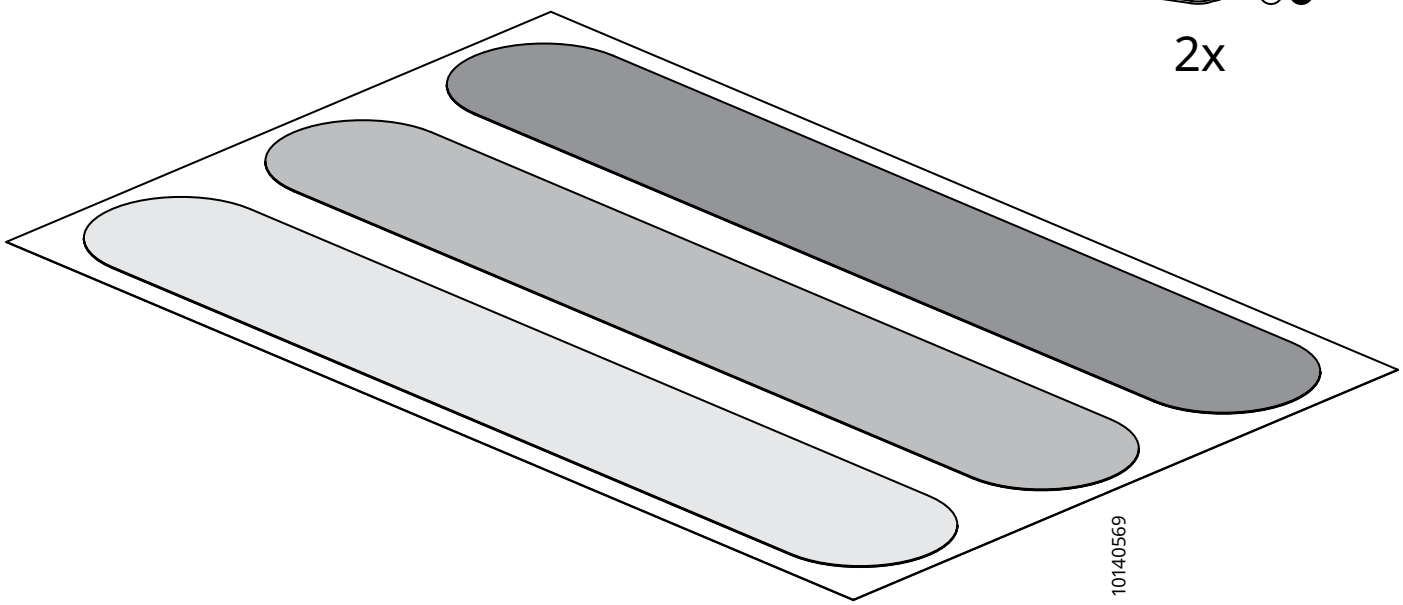

2x

1

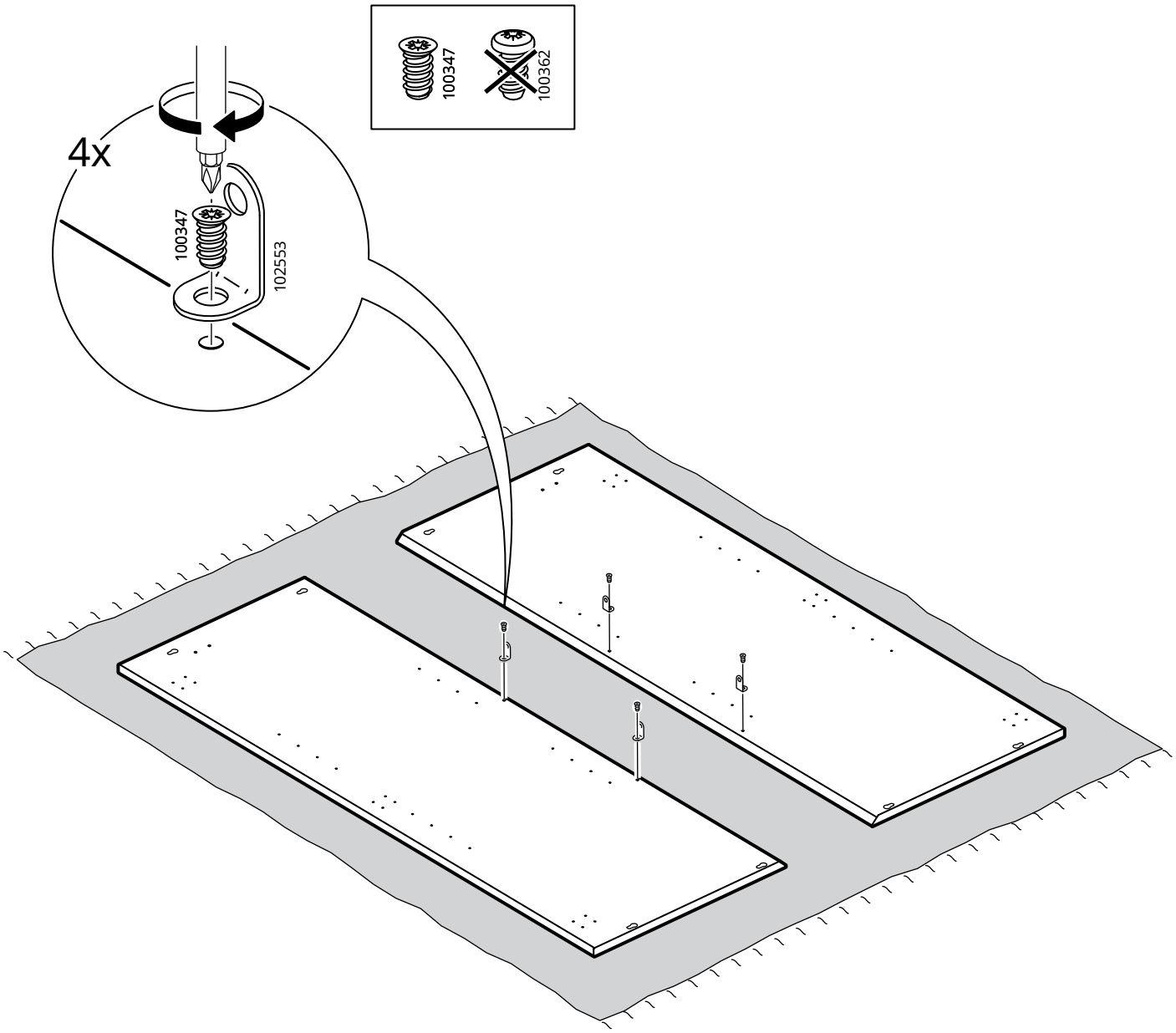

2

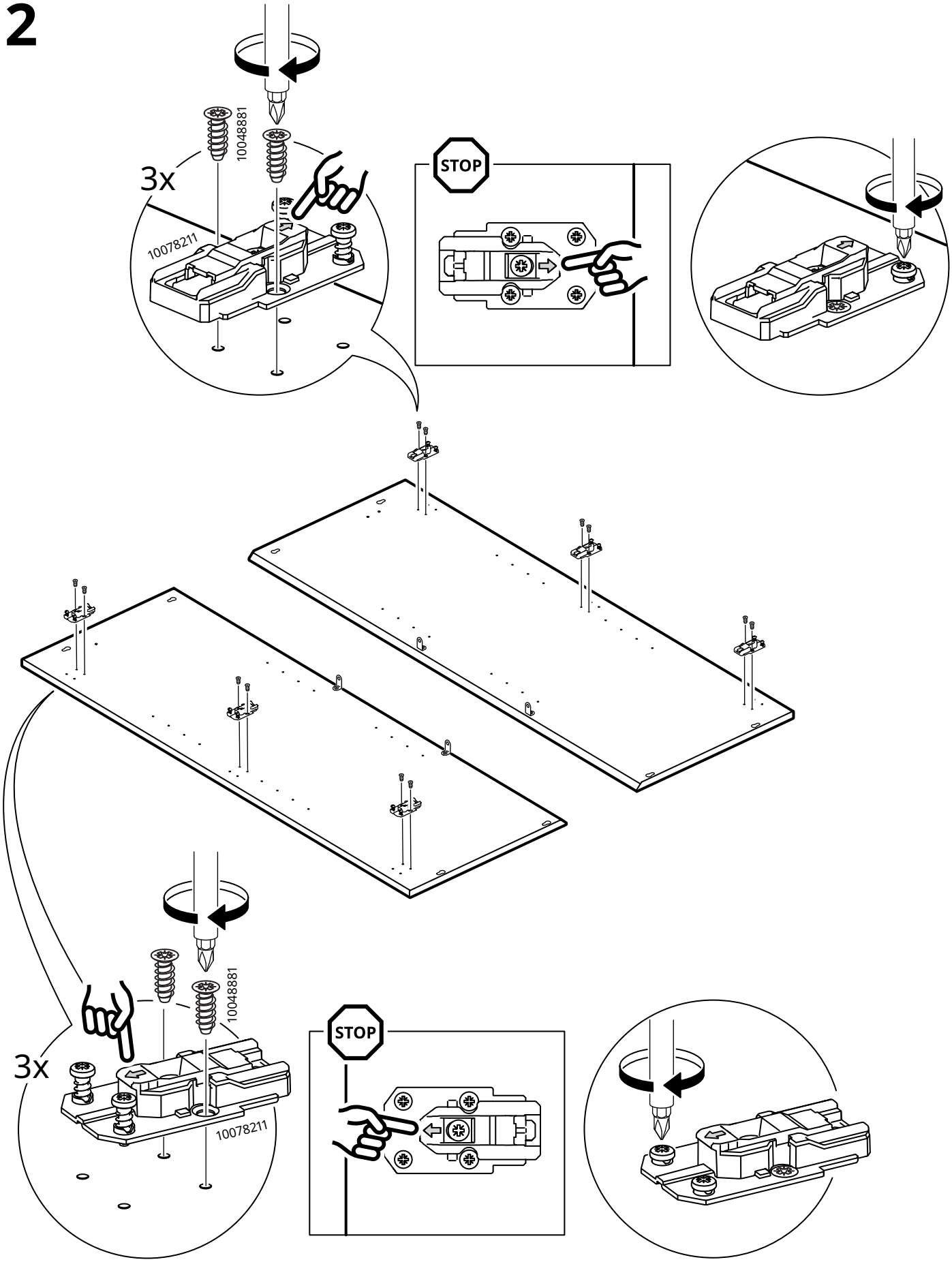

3

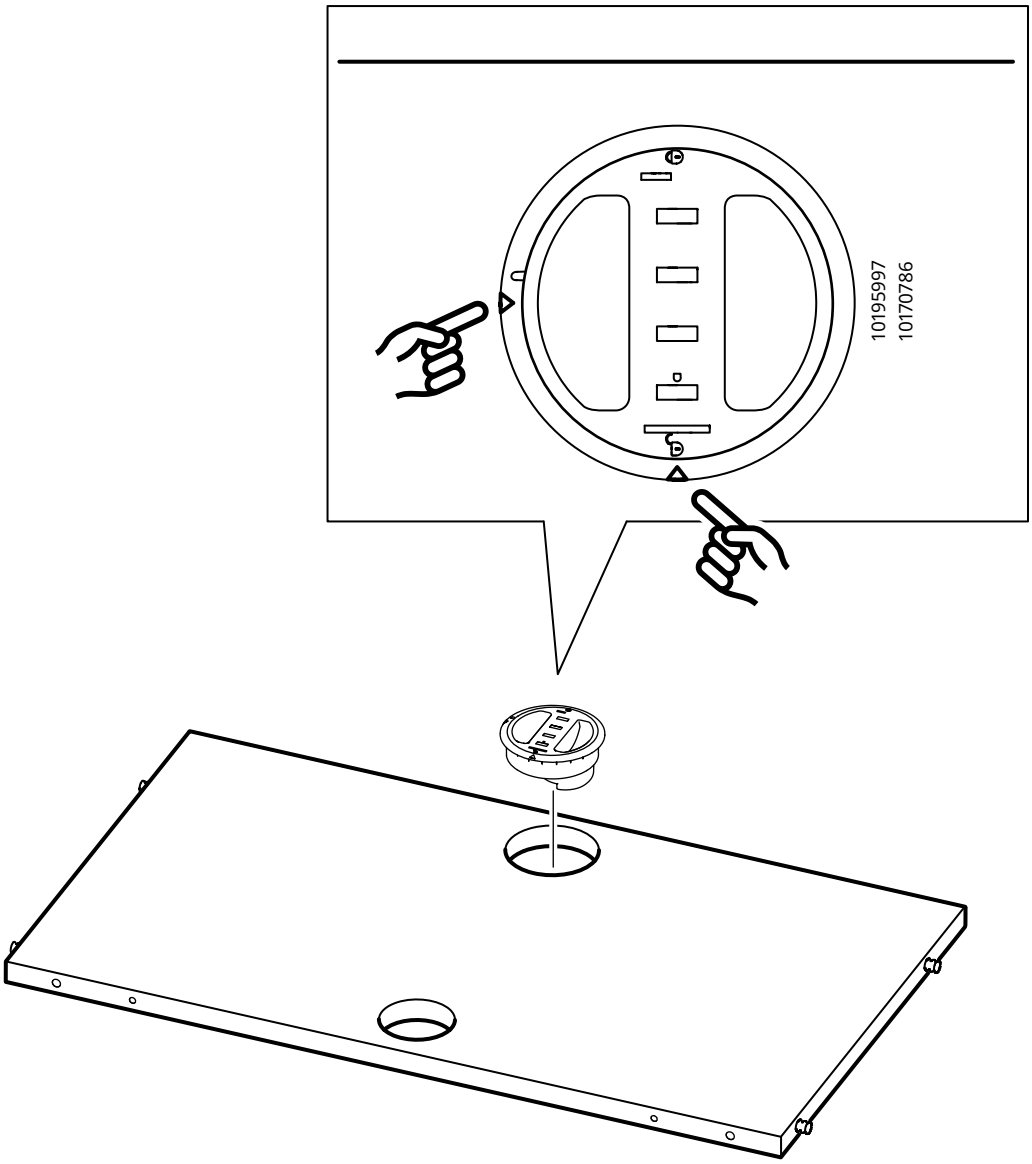

4

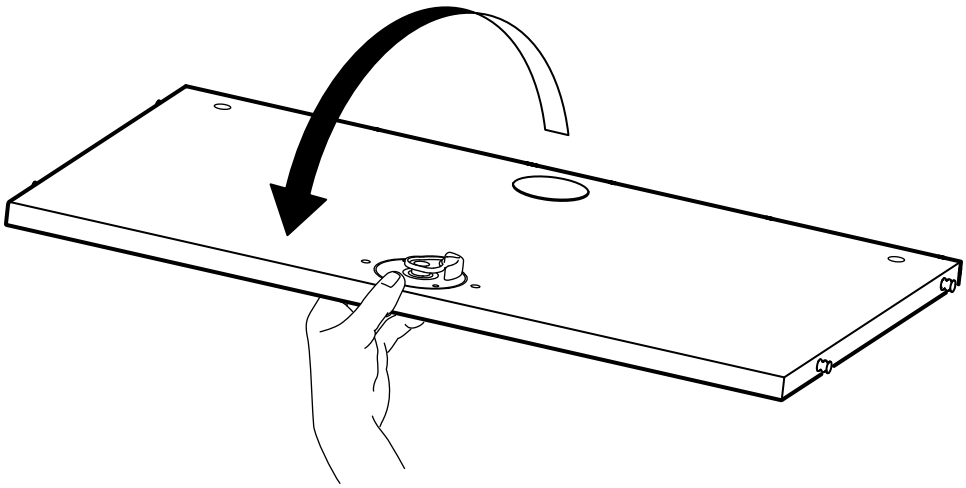

5

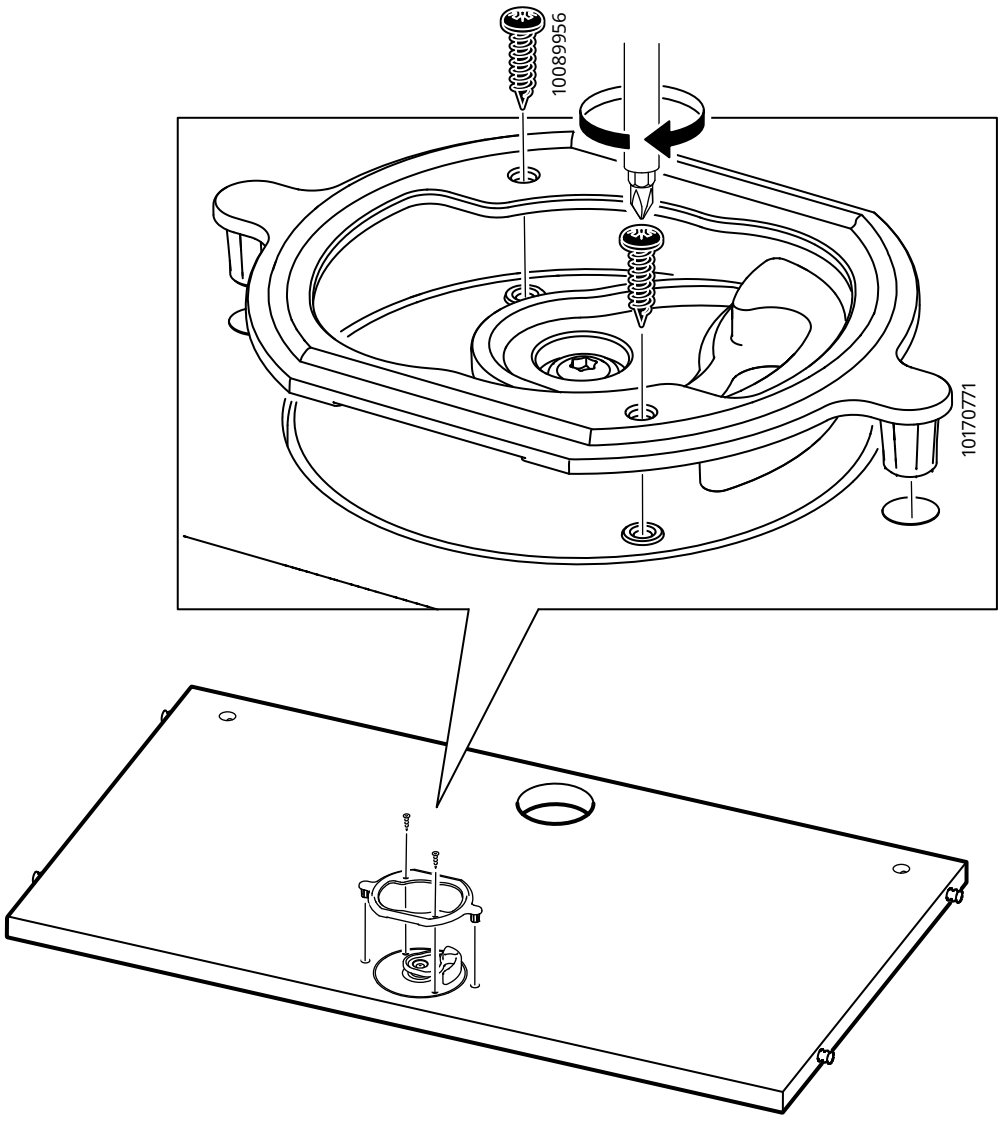

6

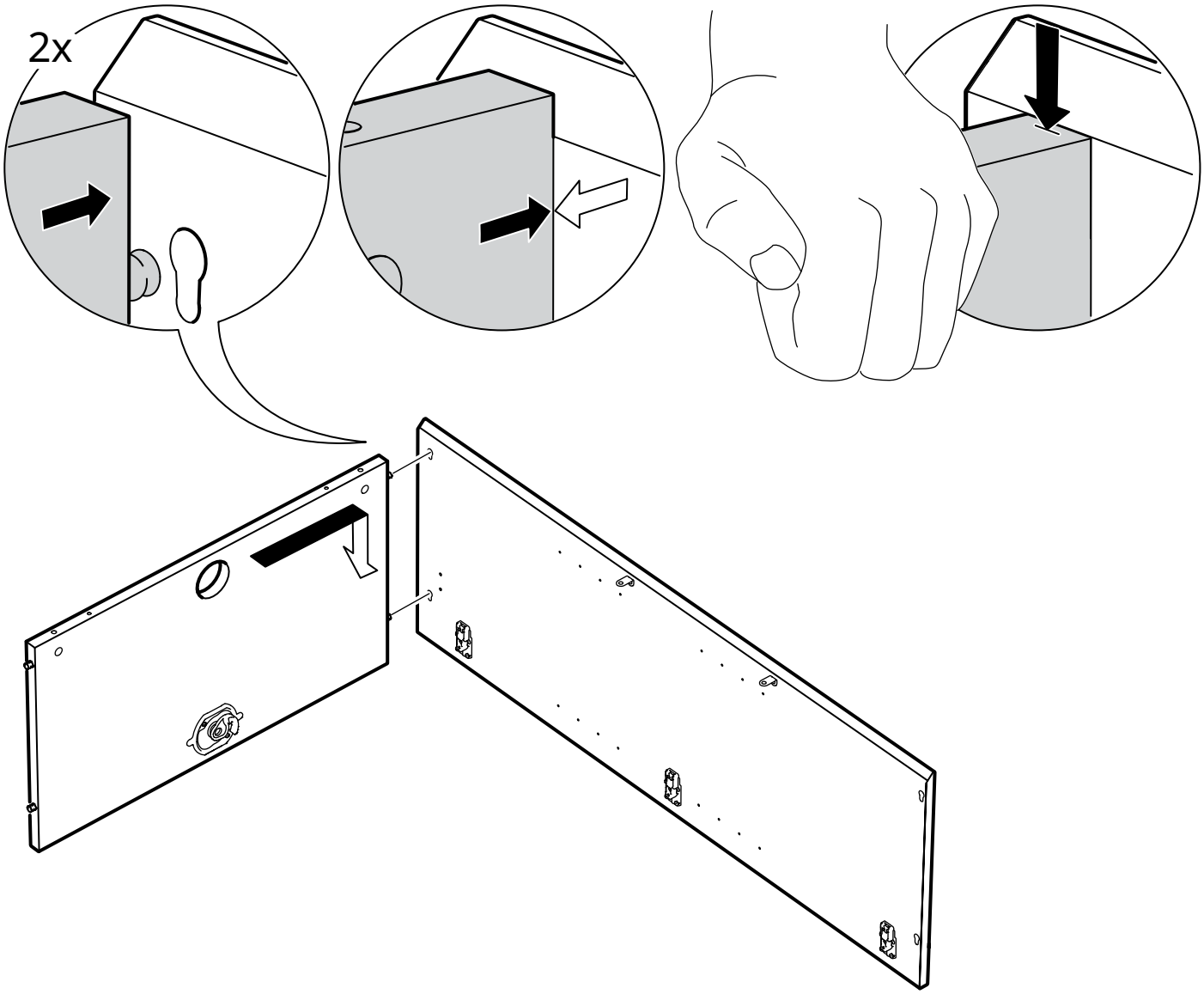

7

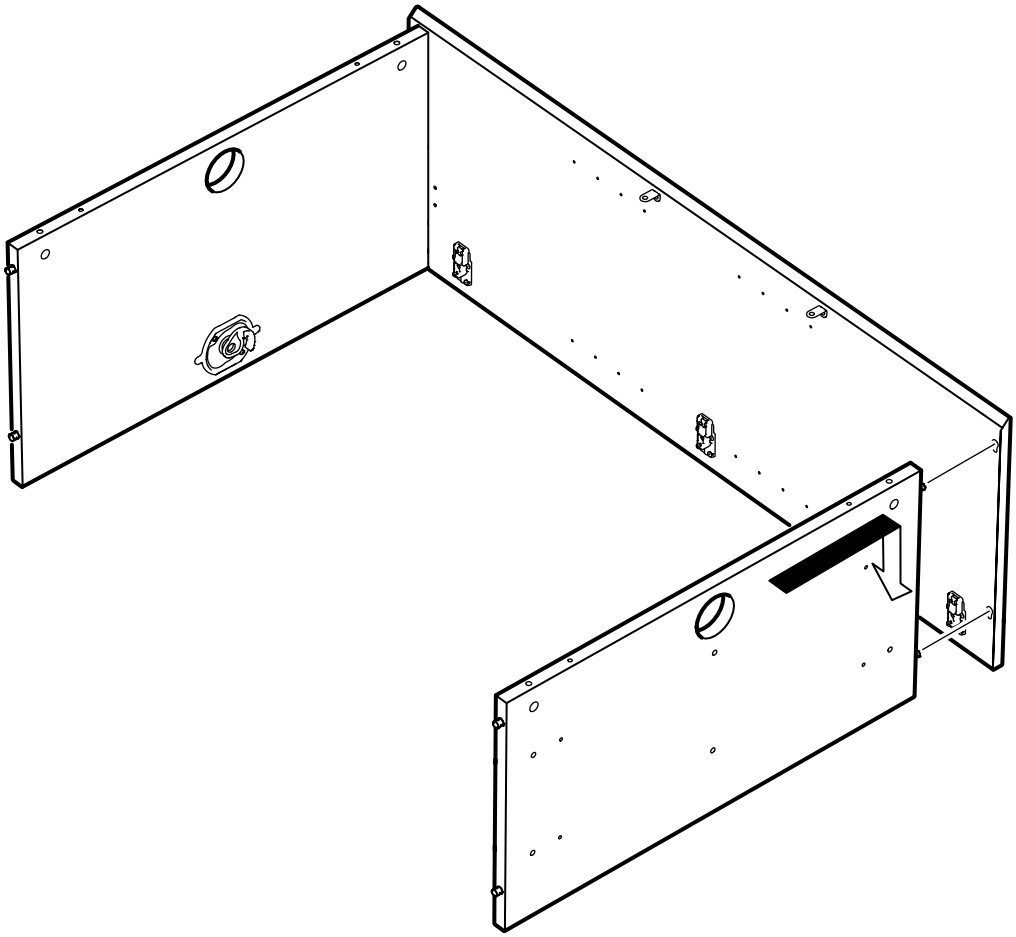

8

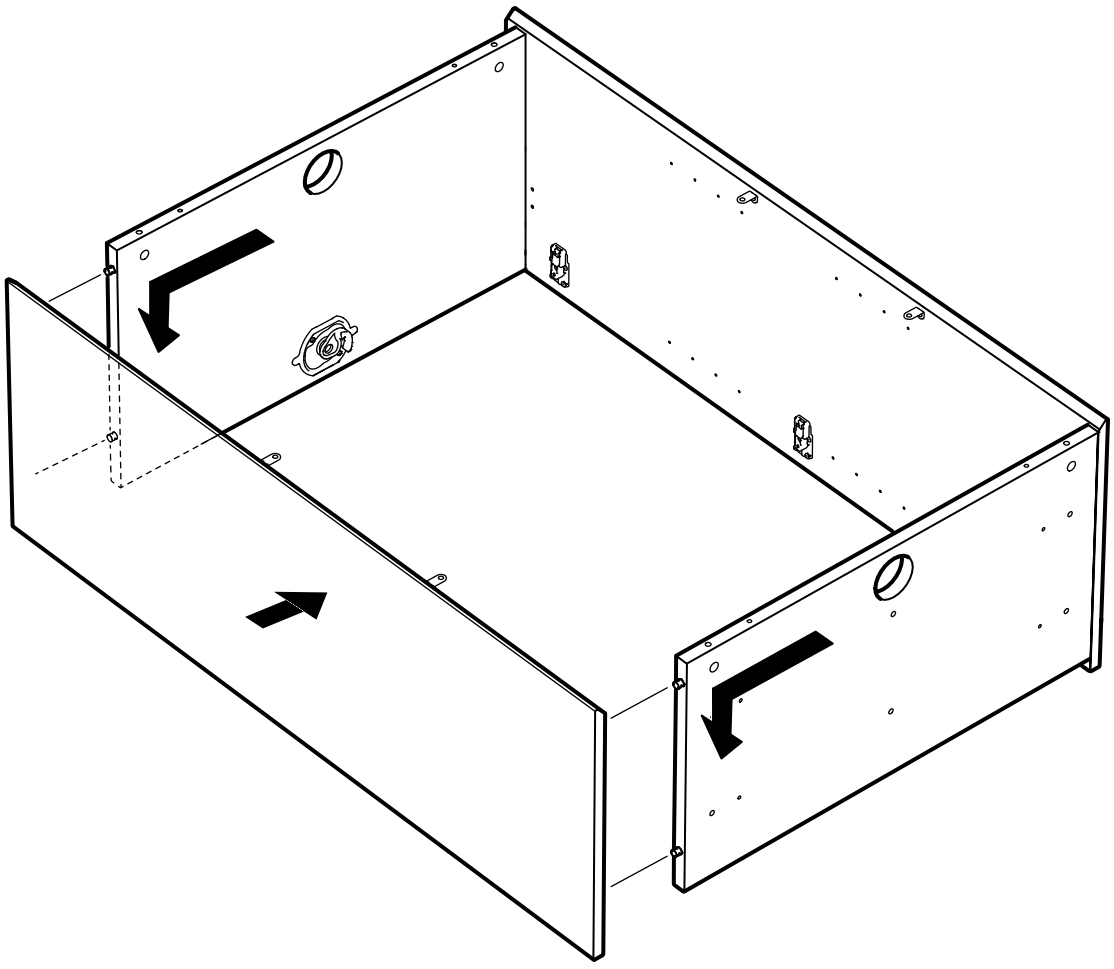

9

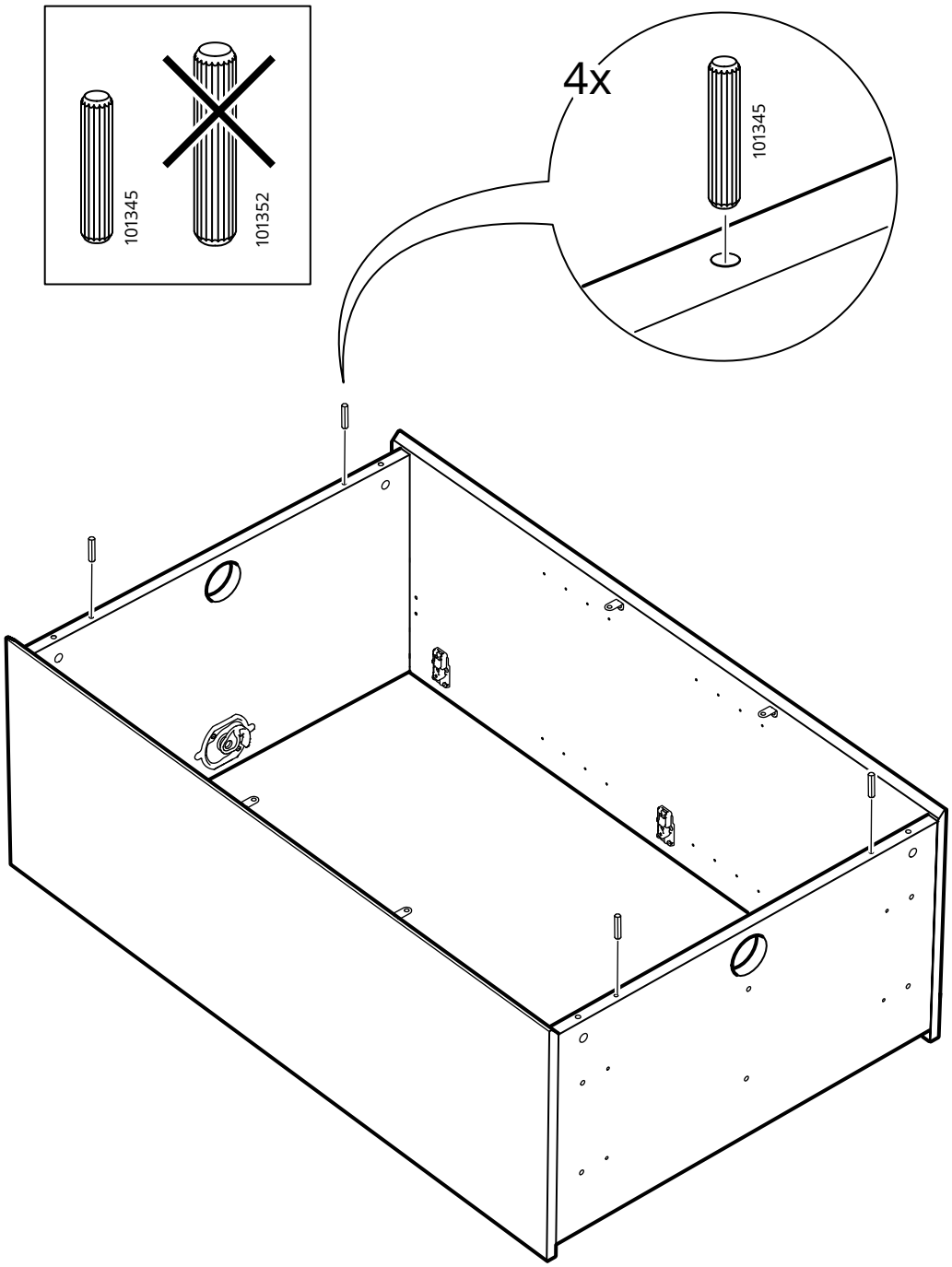

10

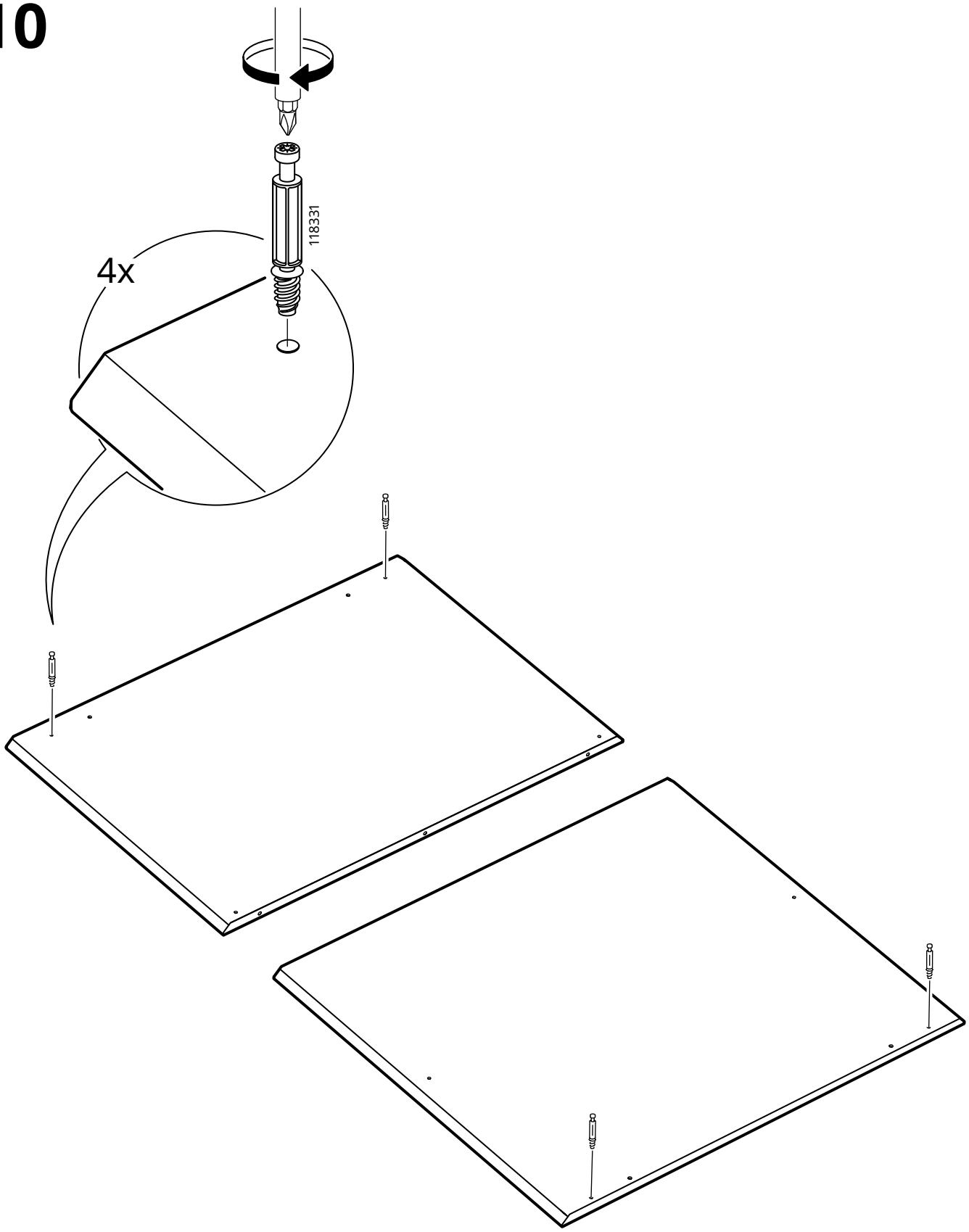

11

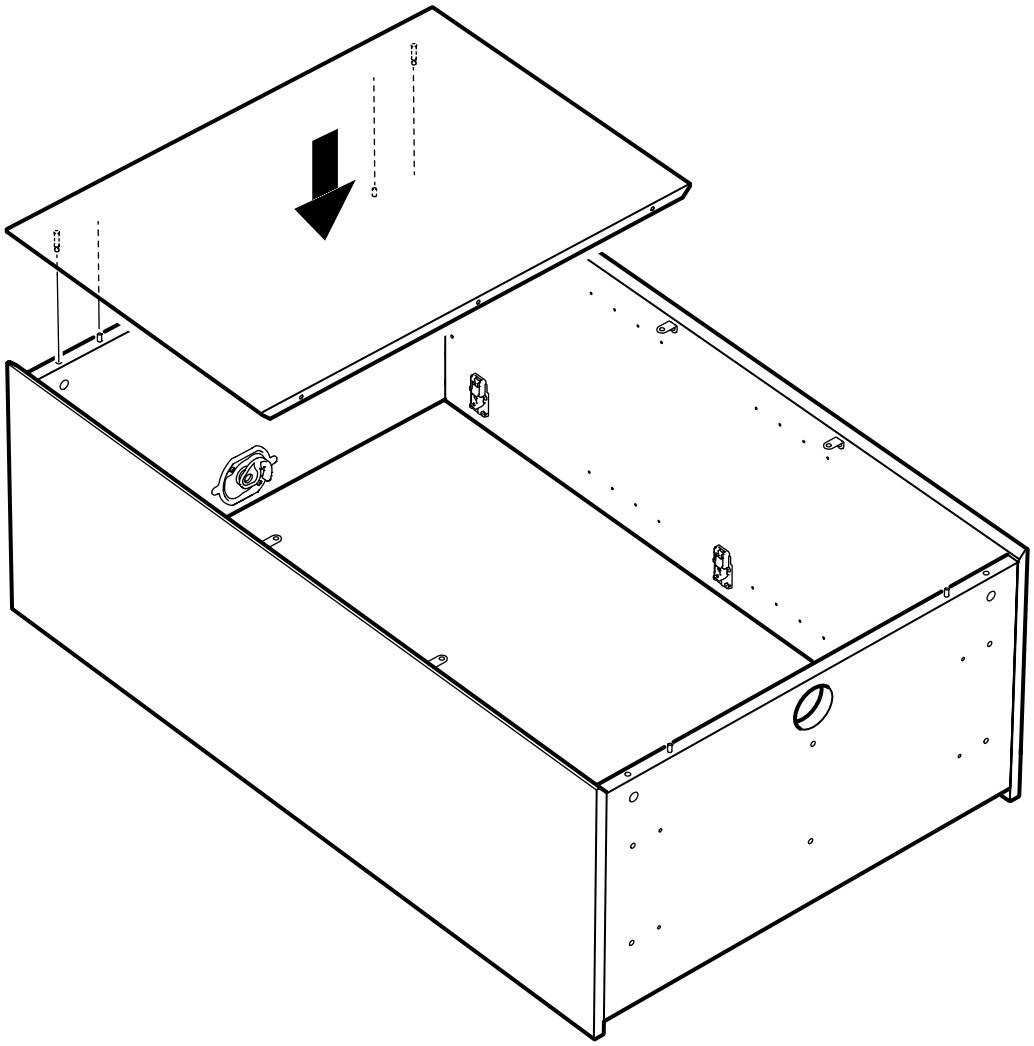

12

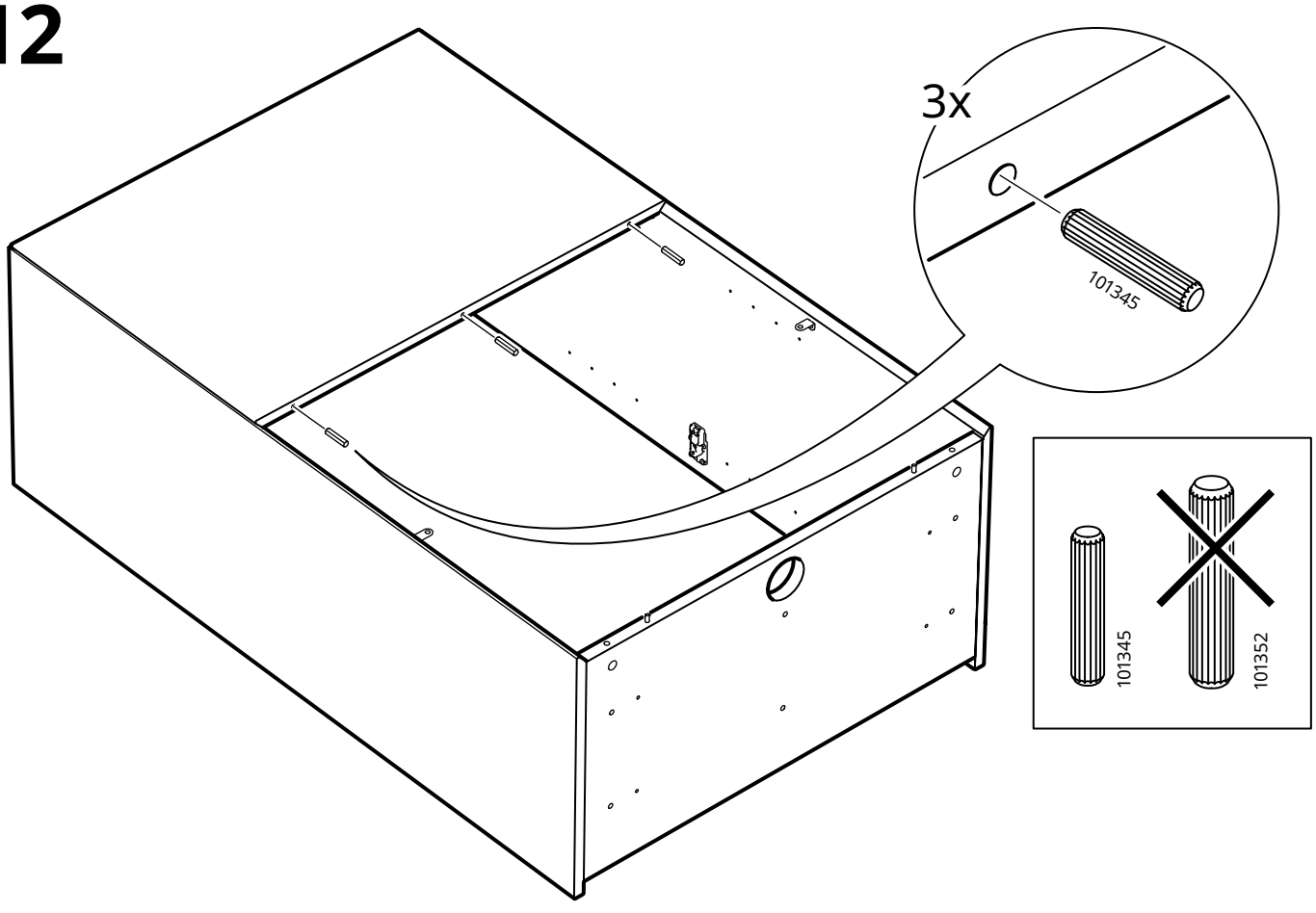

13

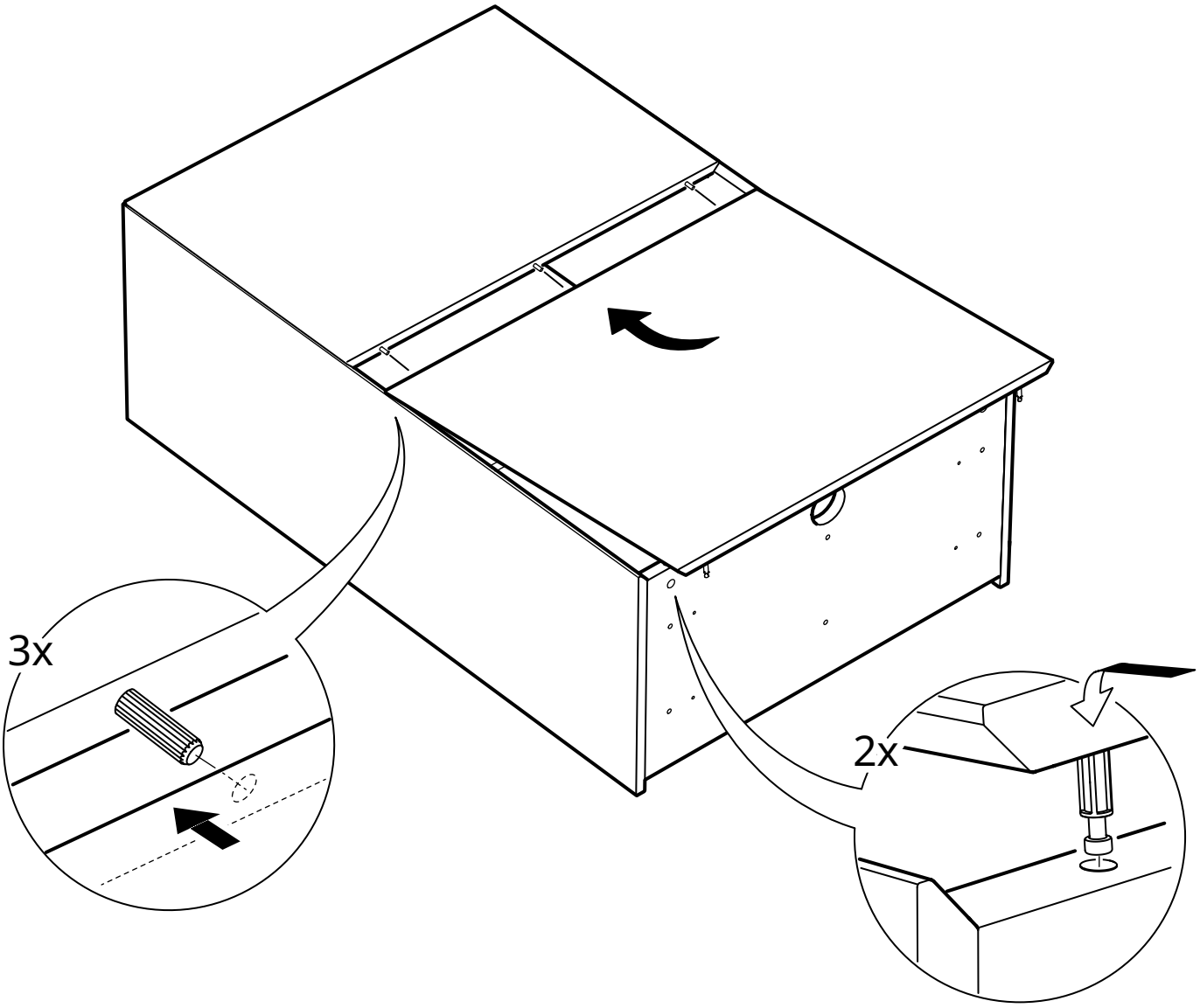

14

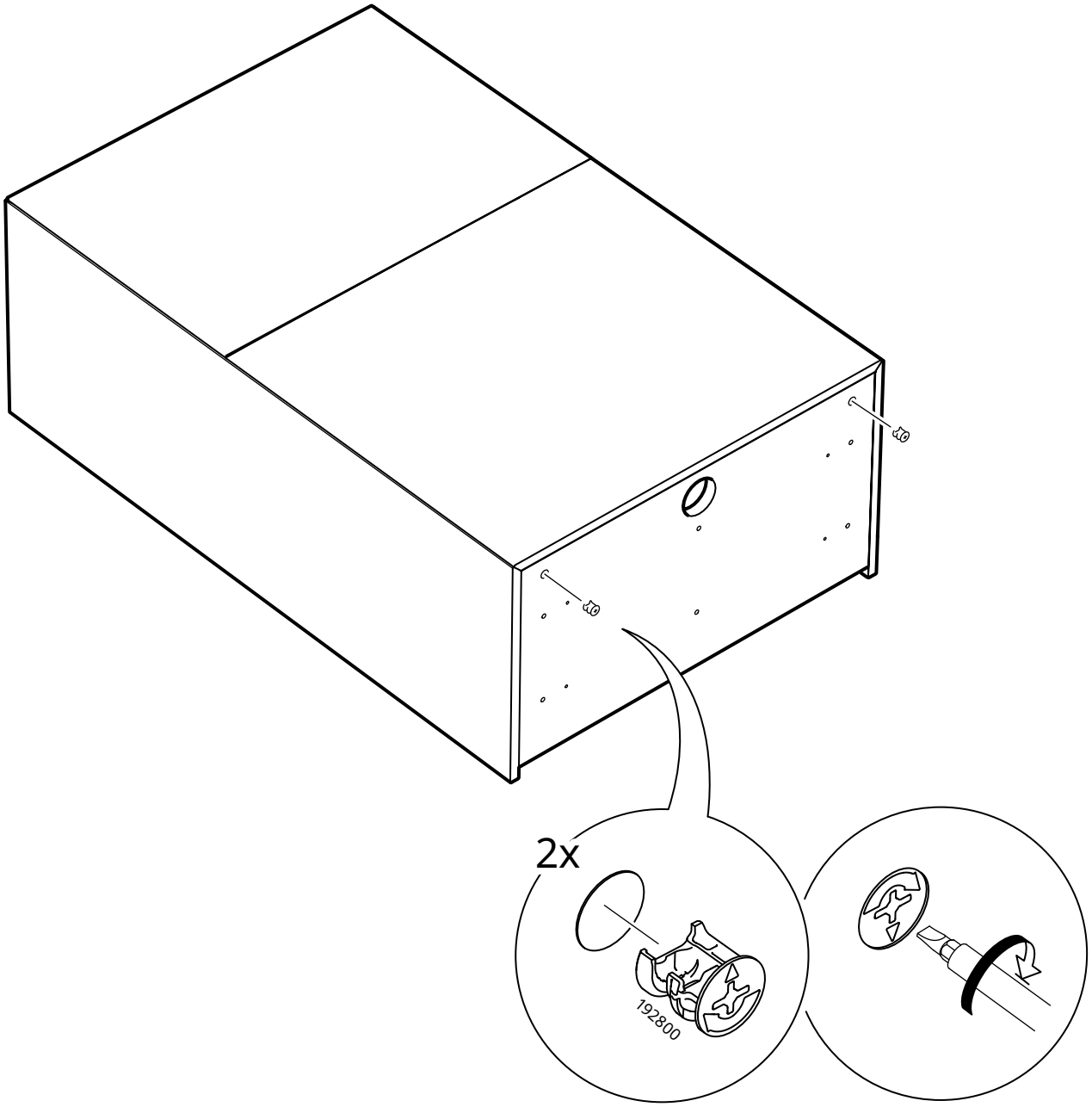

15

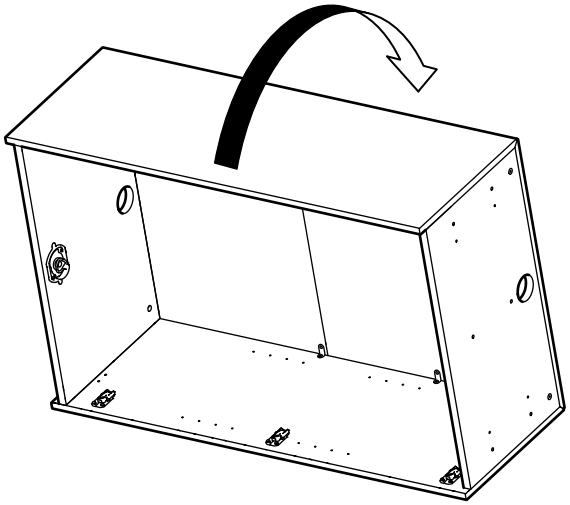

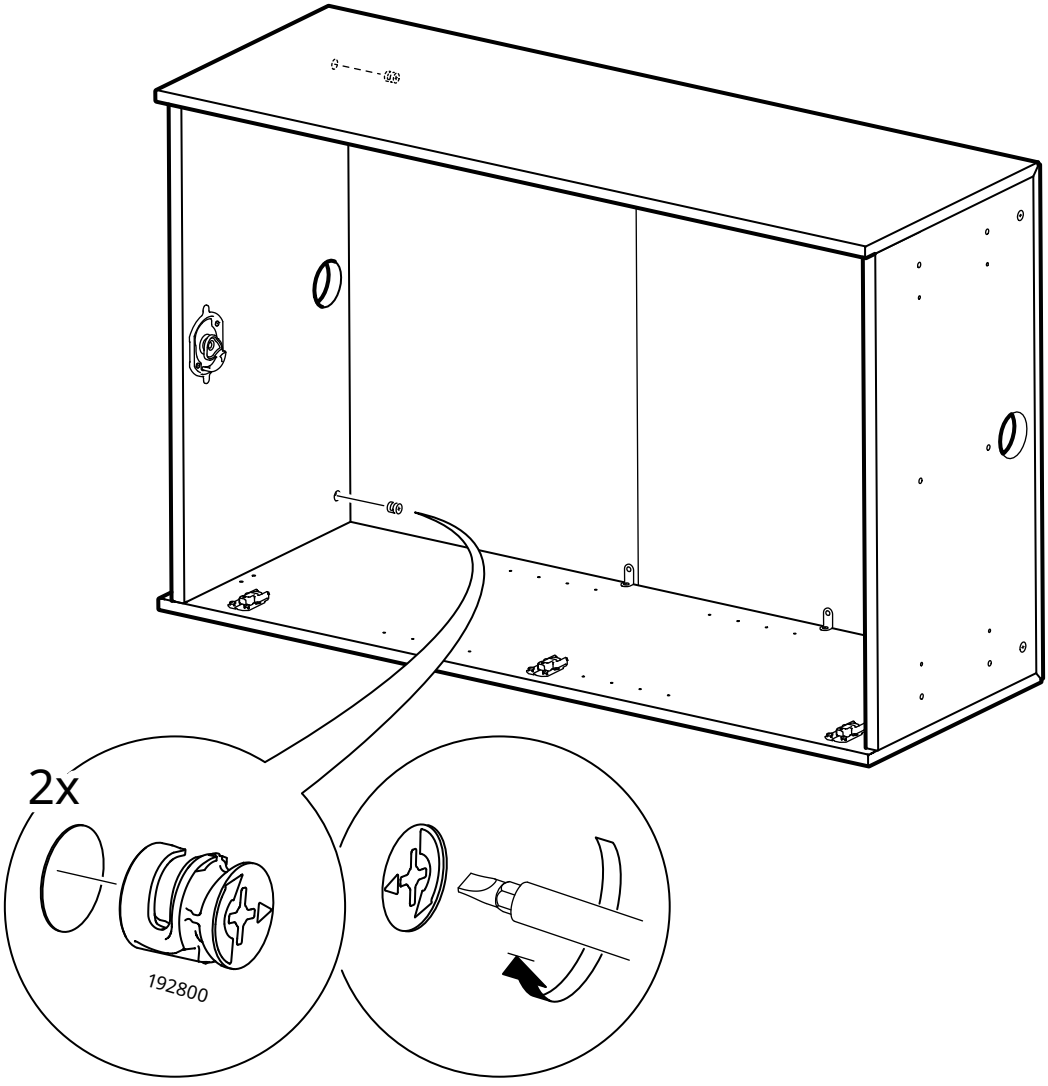

16

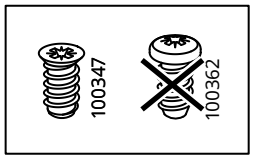

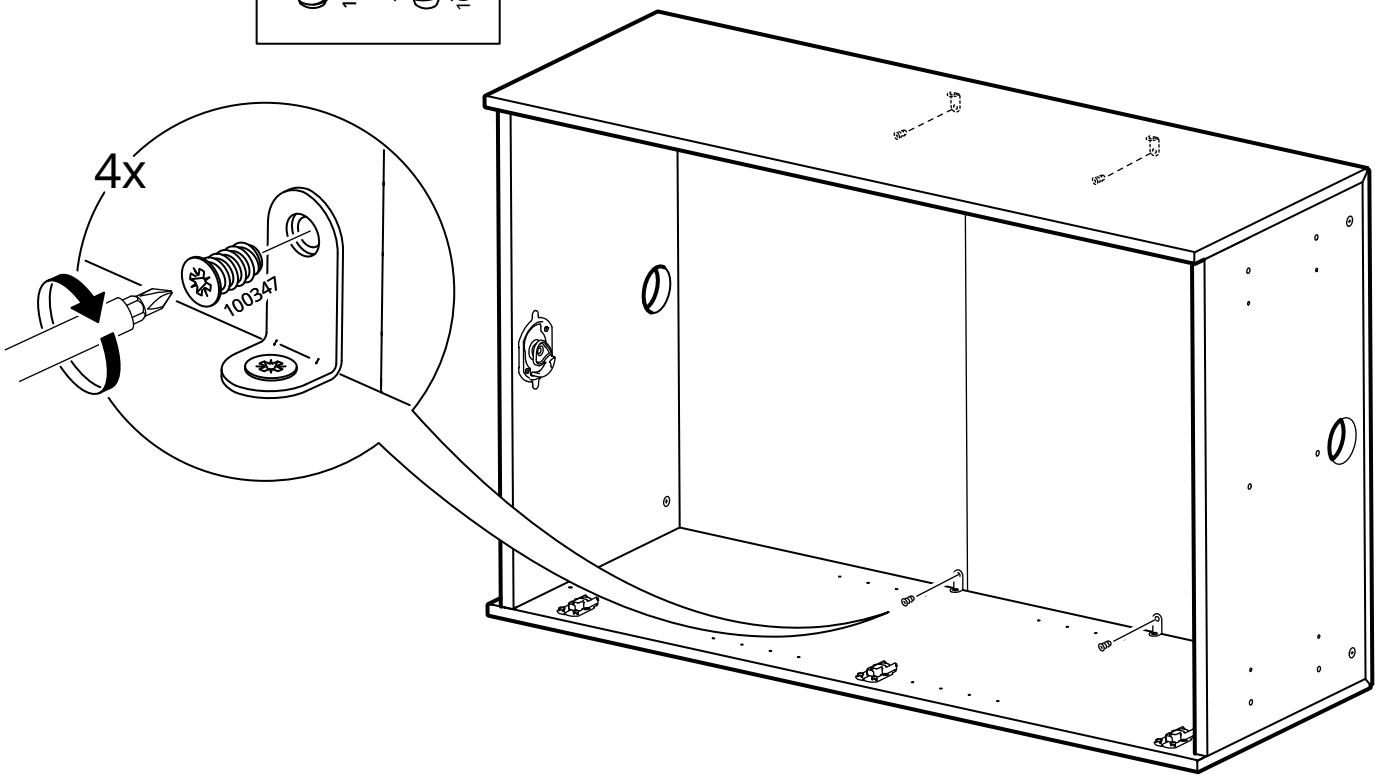

17

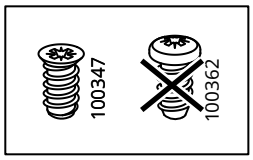

18

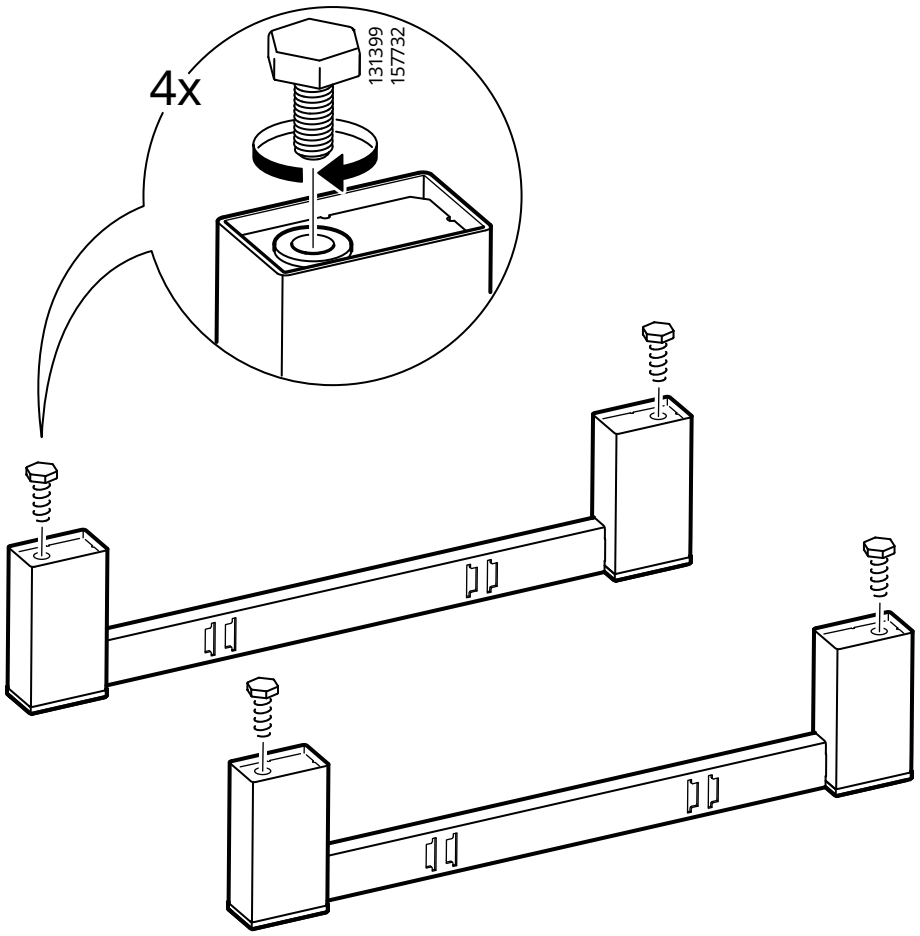

19

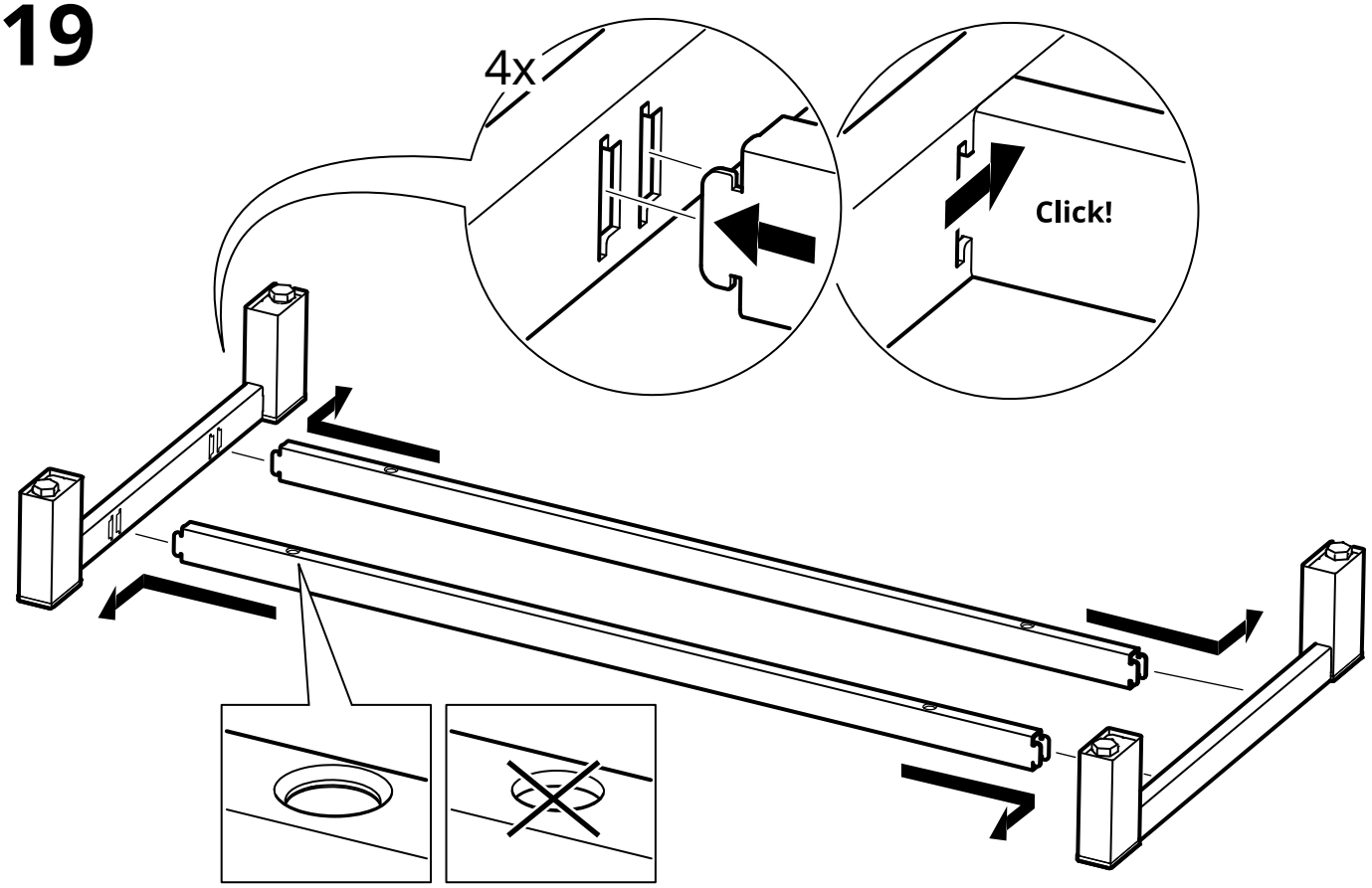

20

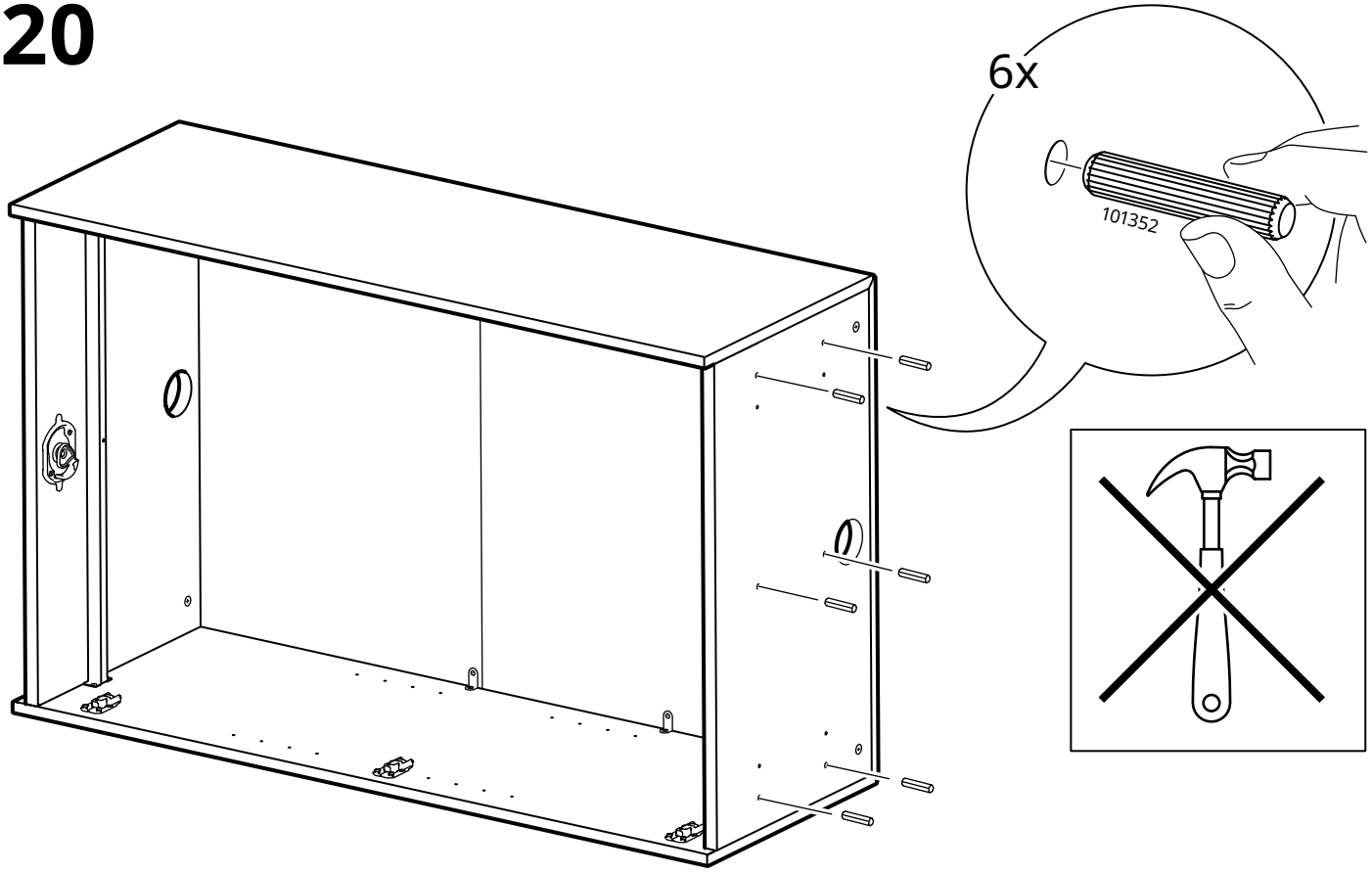

21

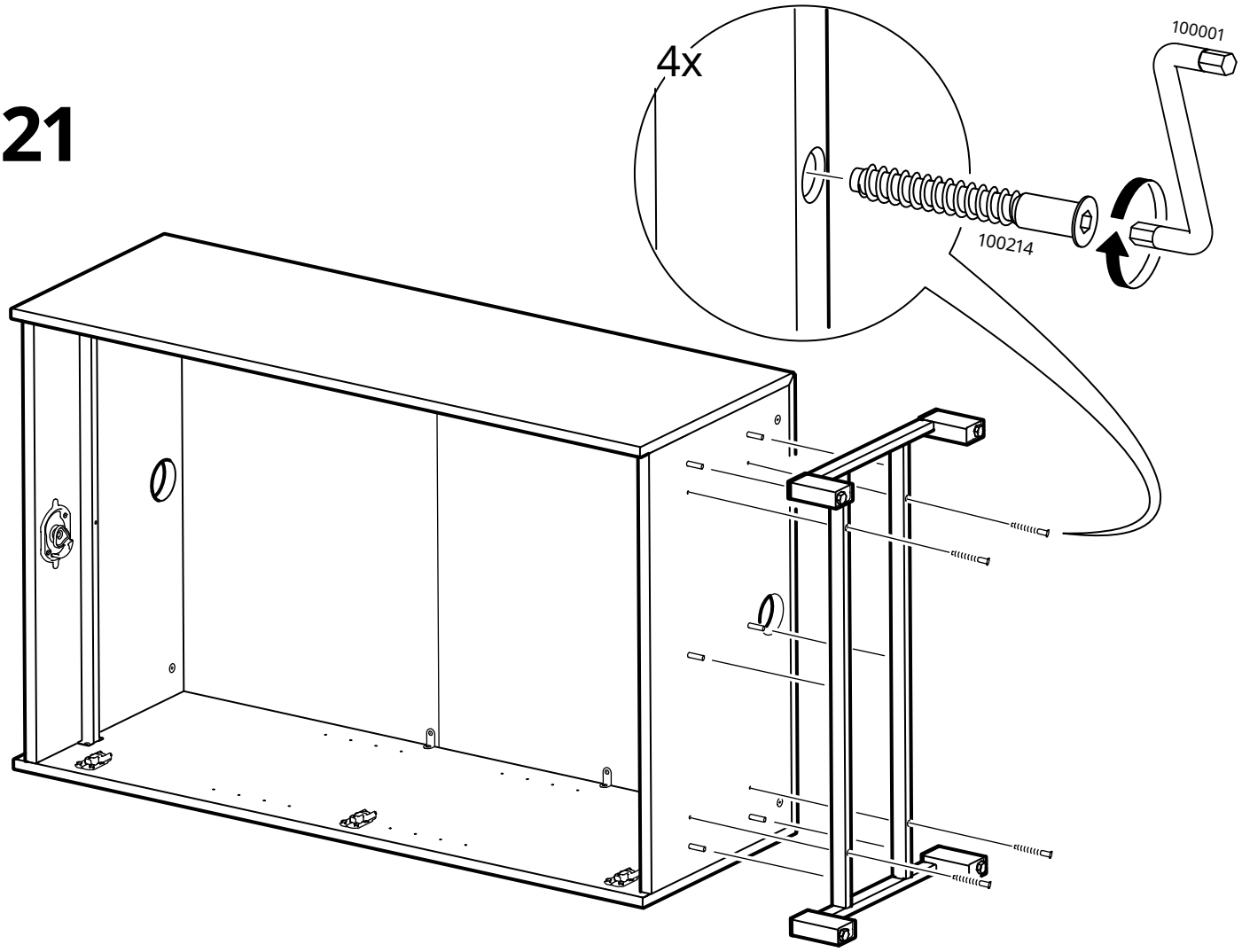

22

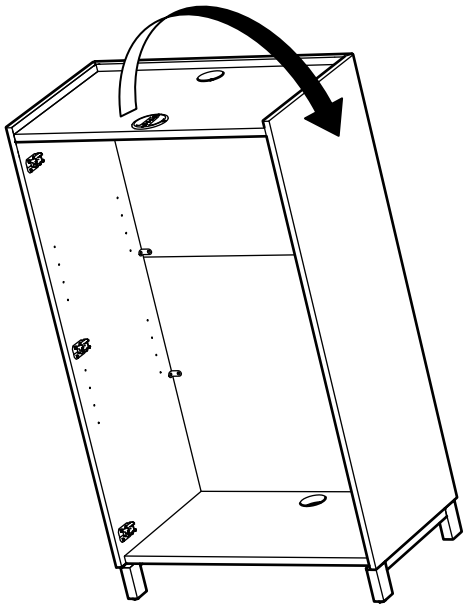

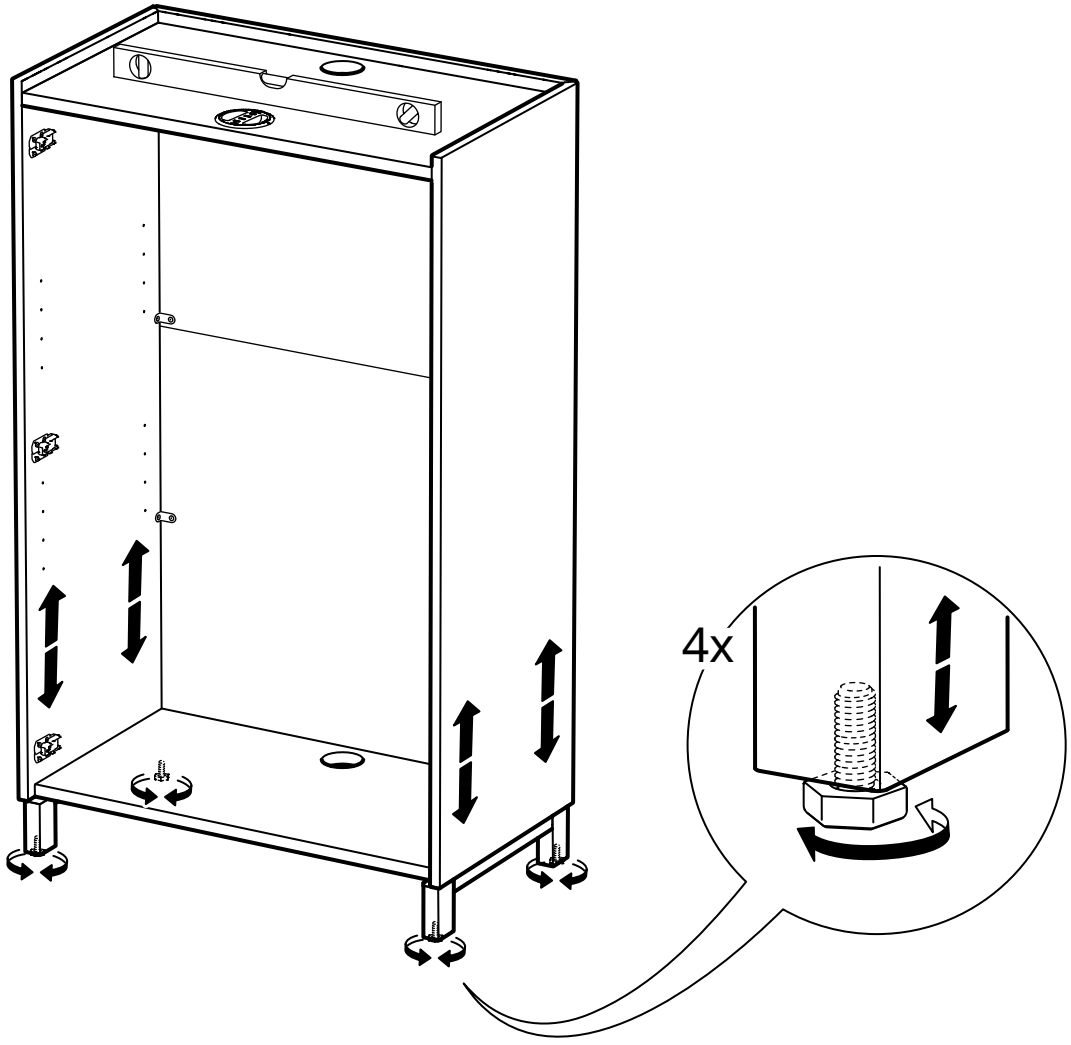

23

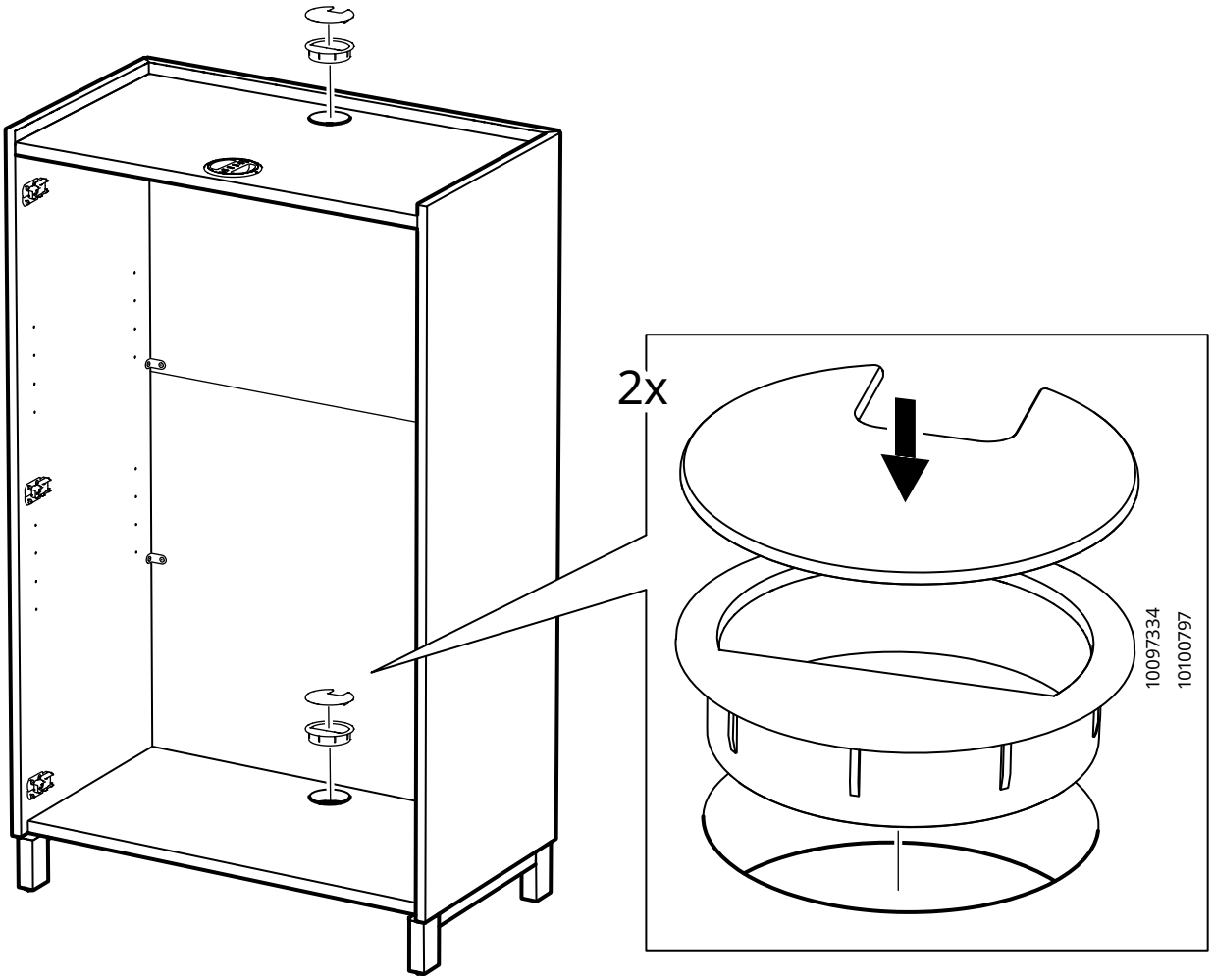

24

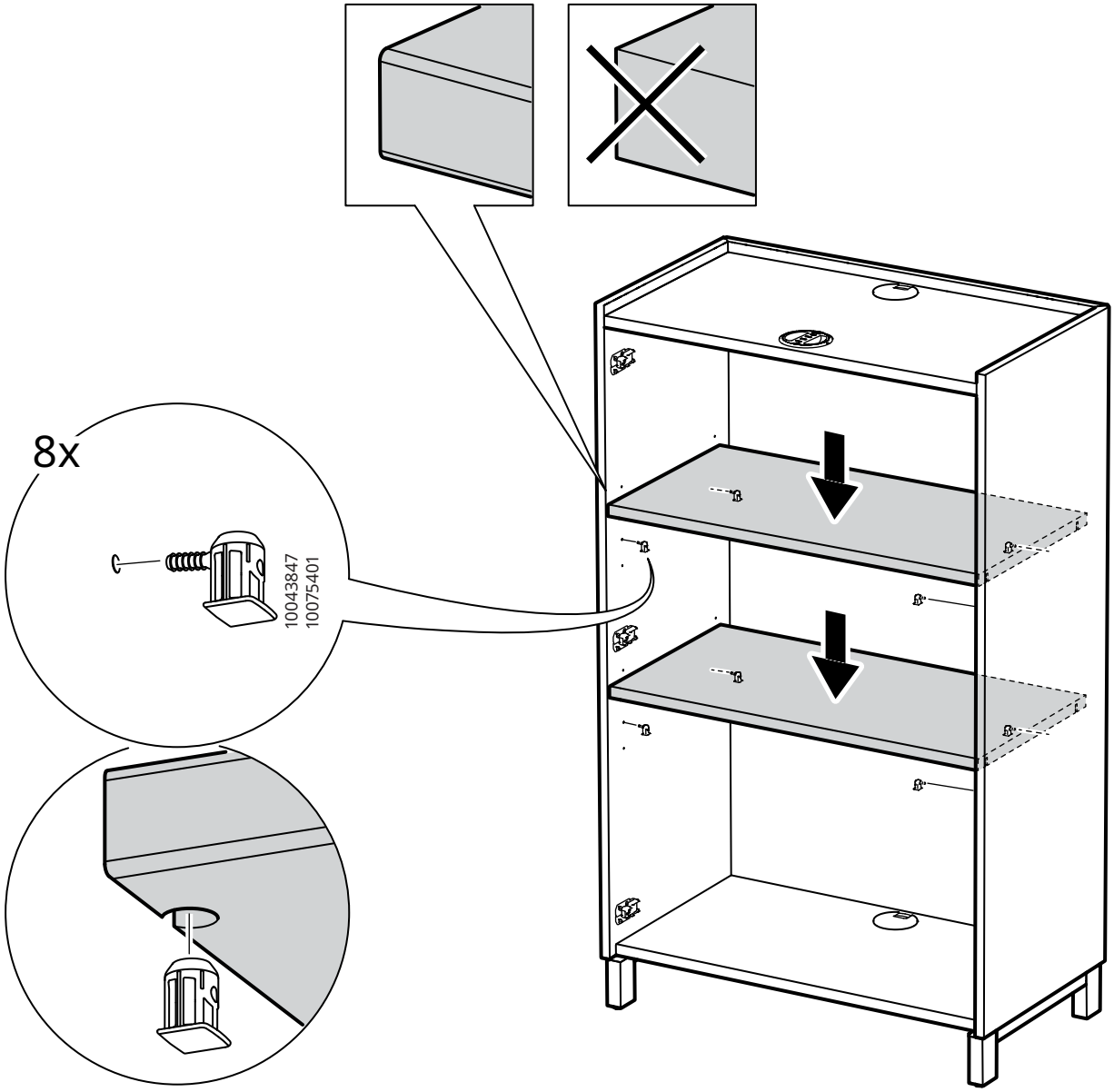

25

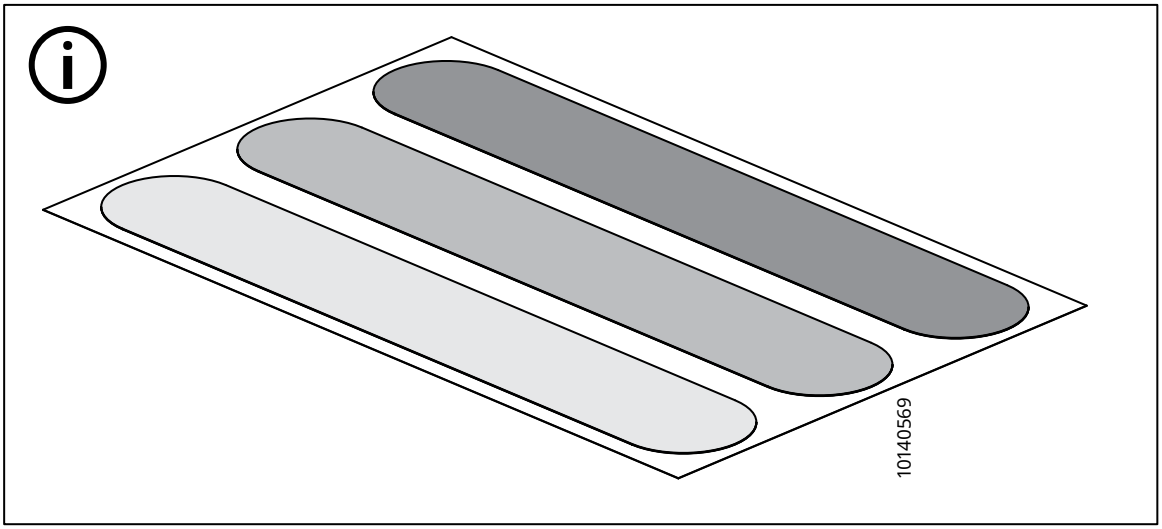
10140569

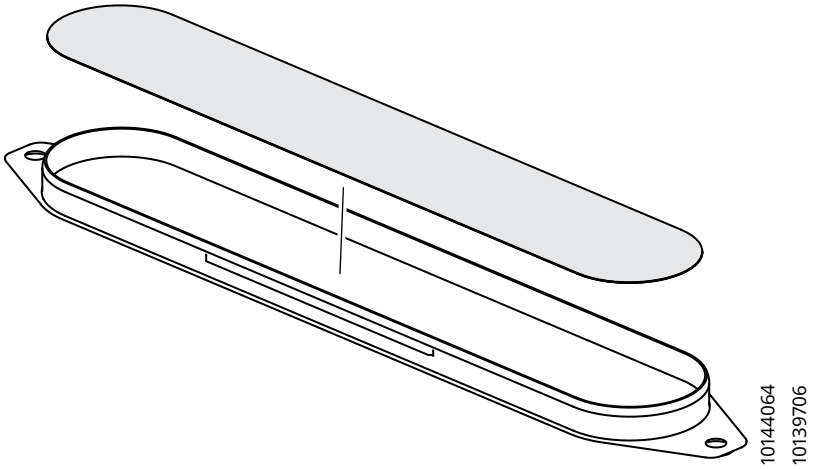
10144064
10139706

26

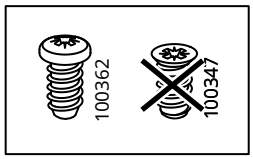
100362
100347

4x
100362
10144064
10139706

27

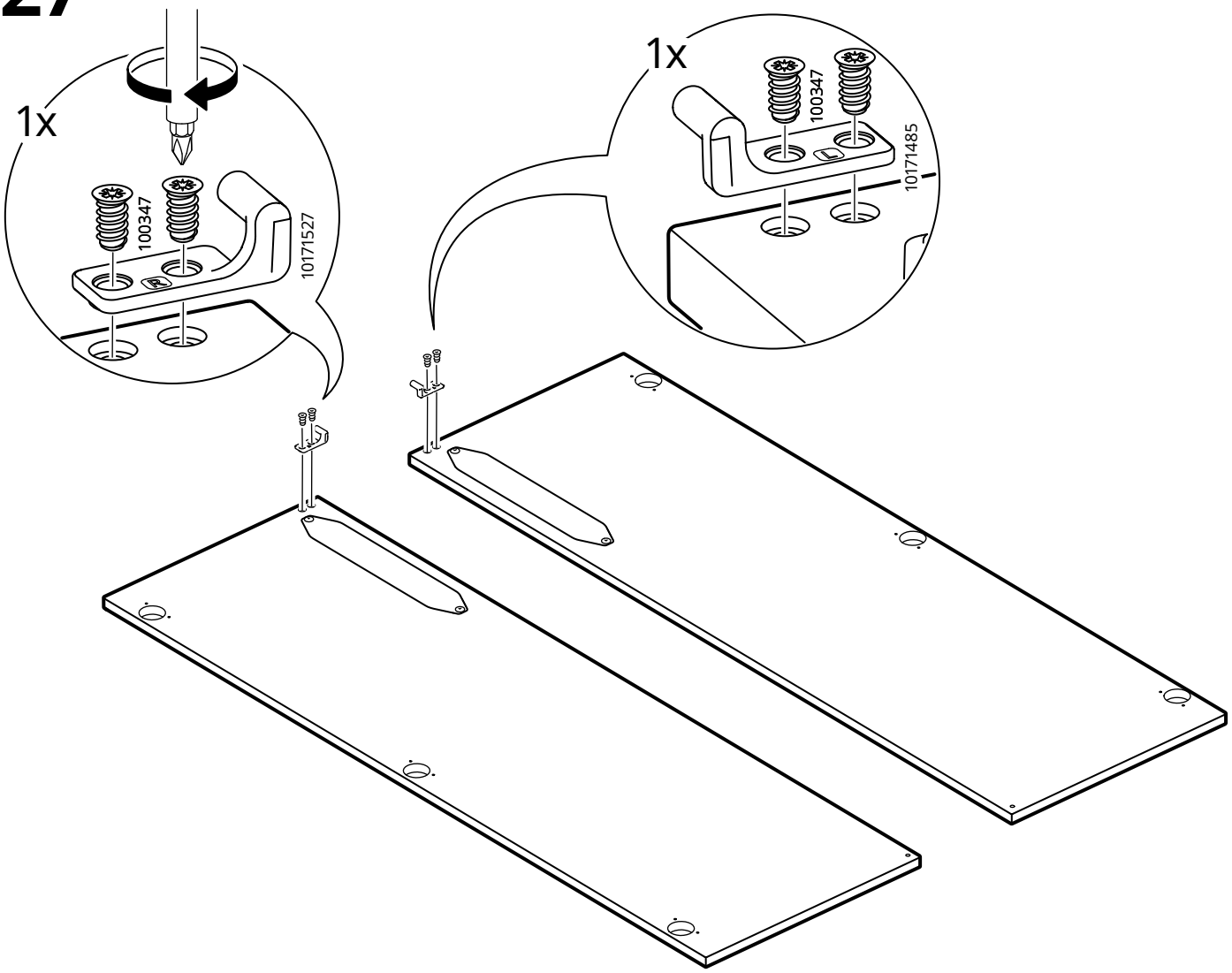

28

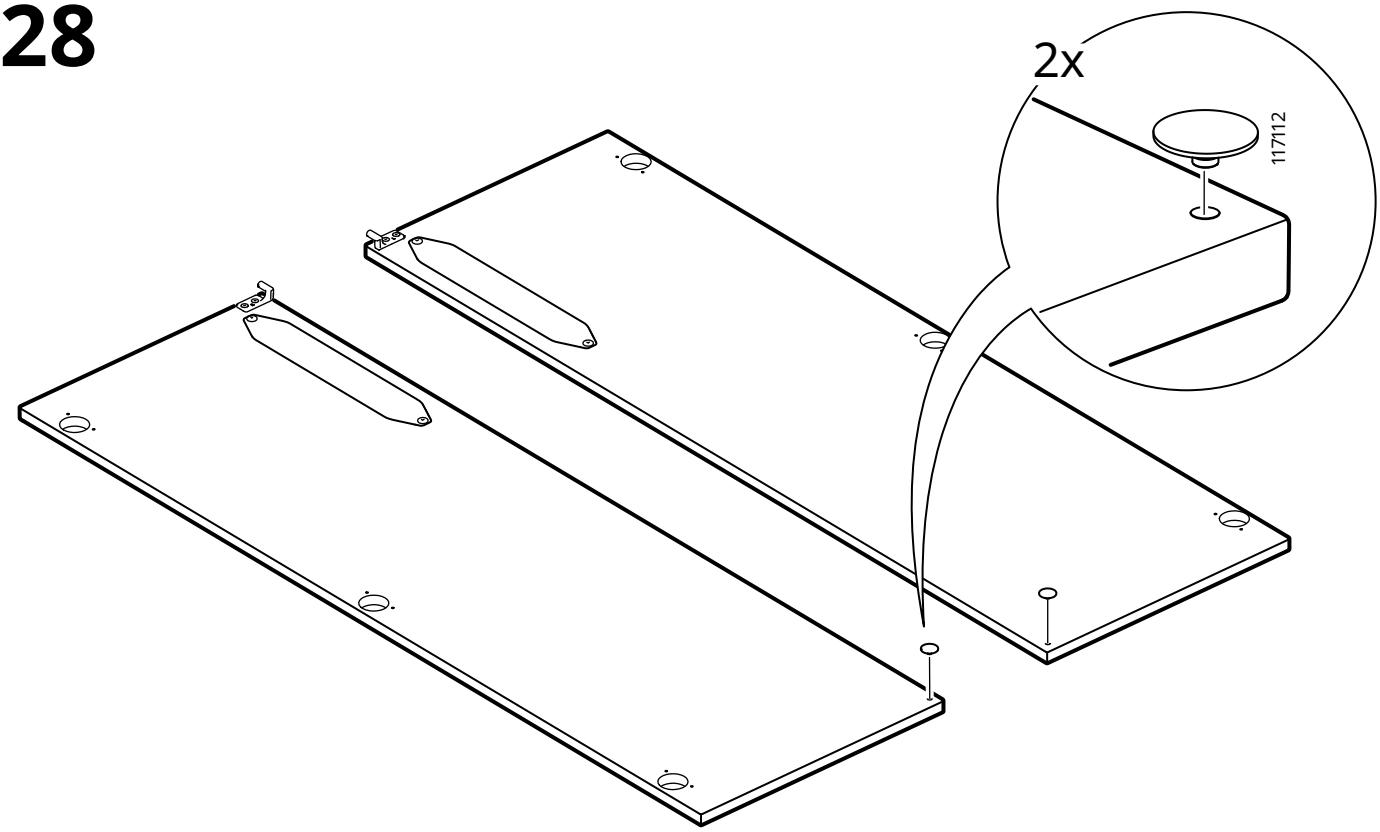

29

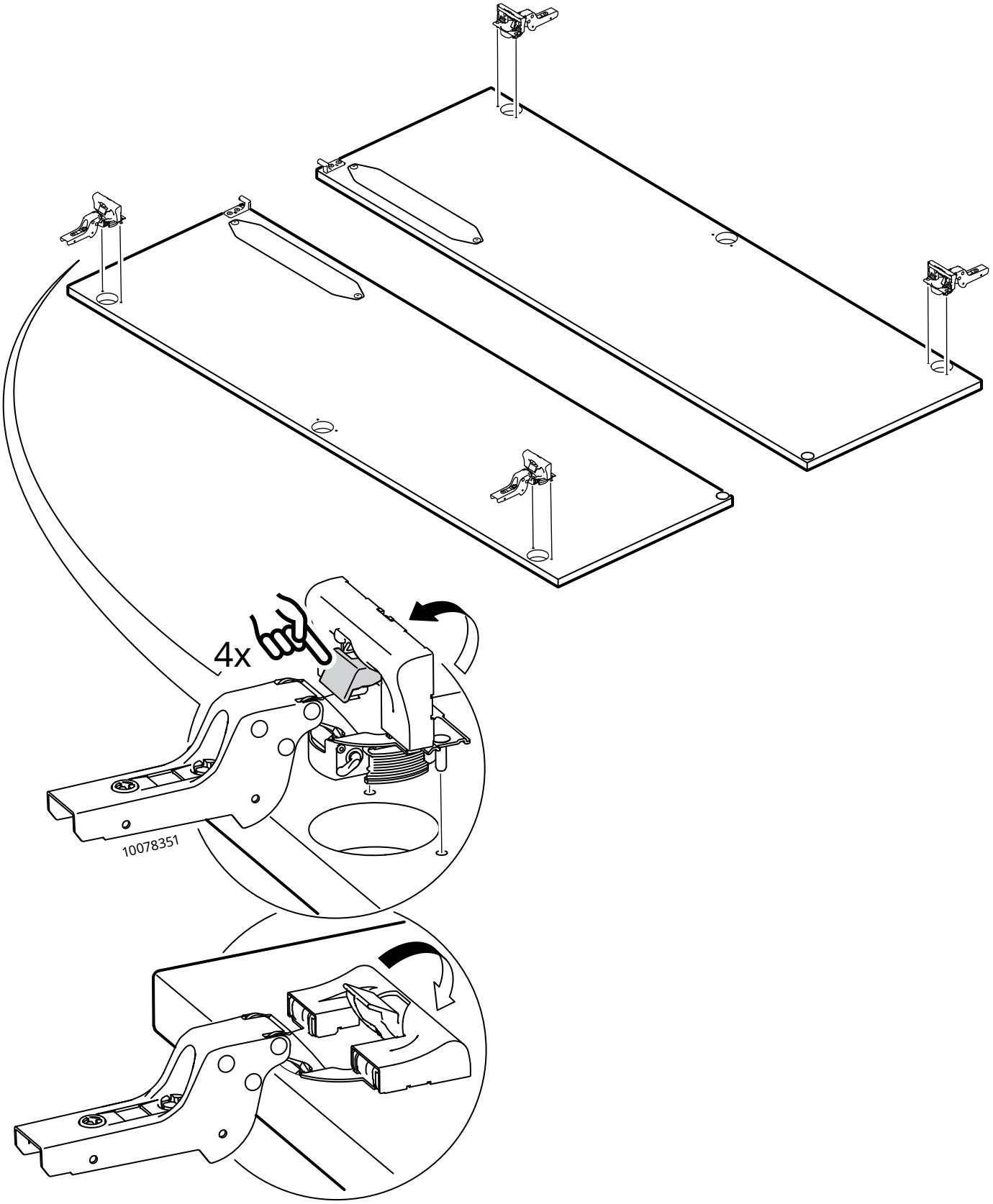

30

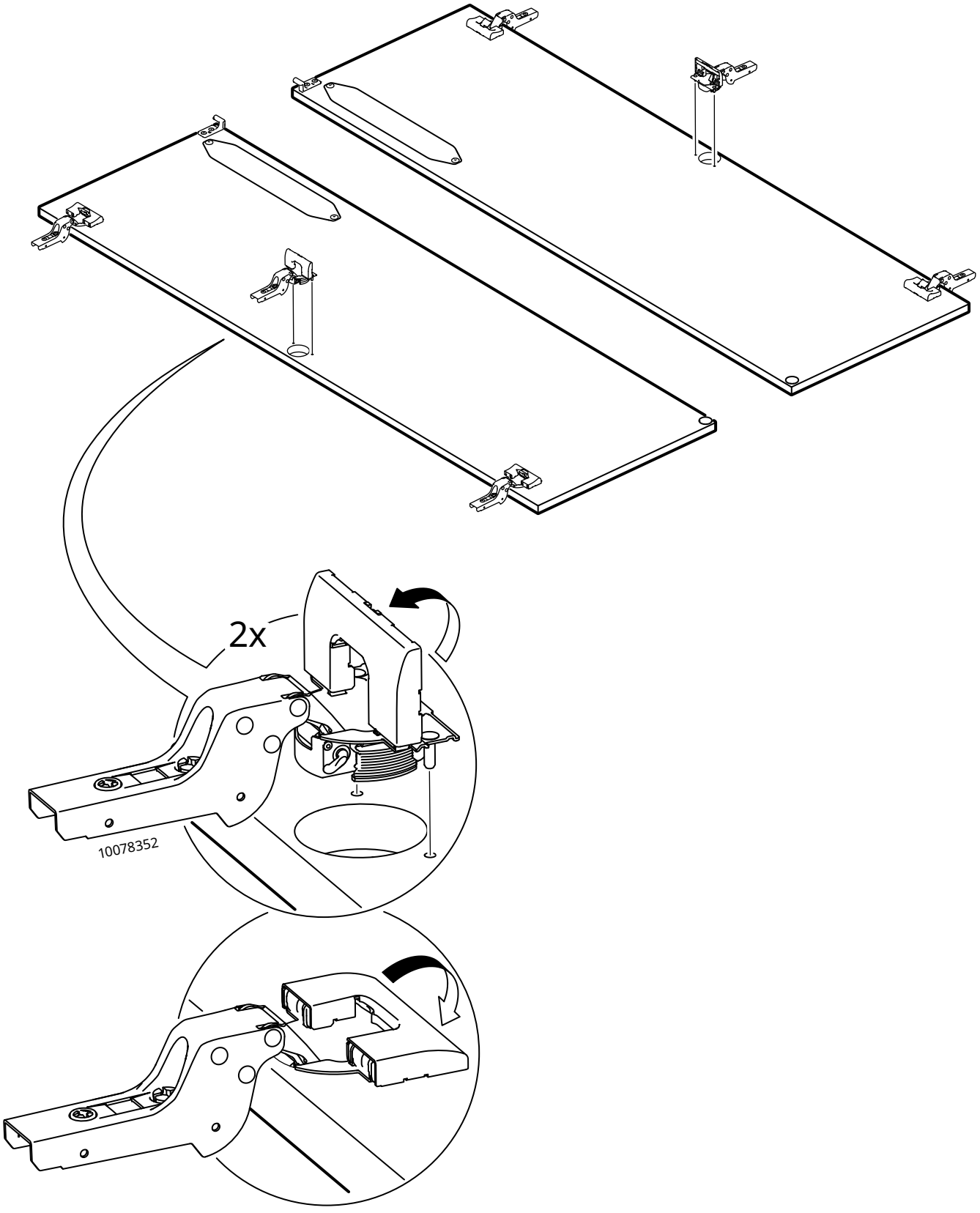

31

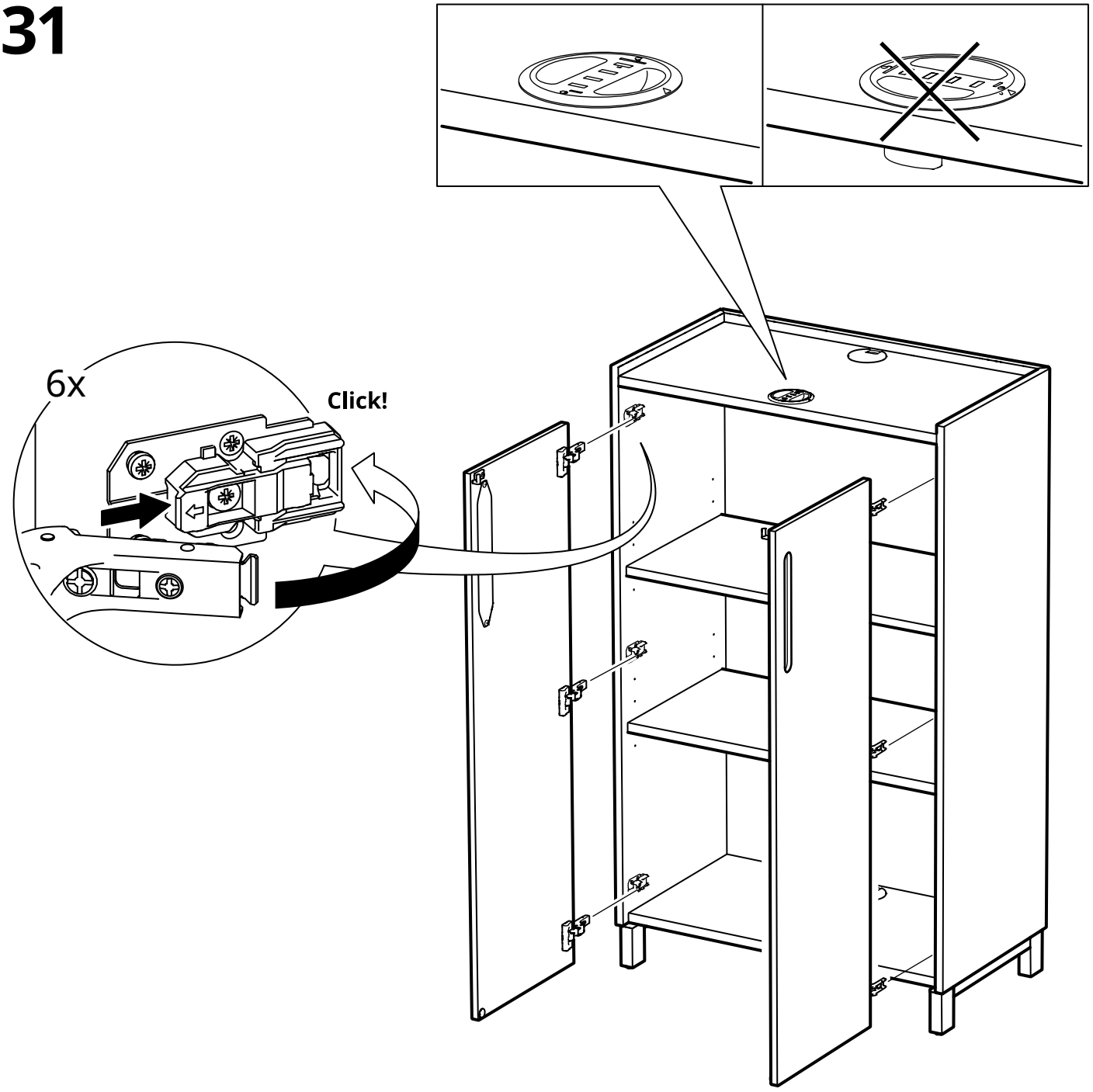

32

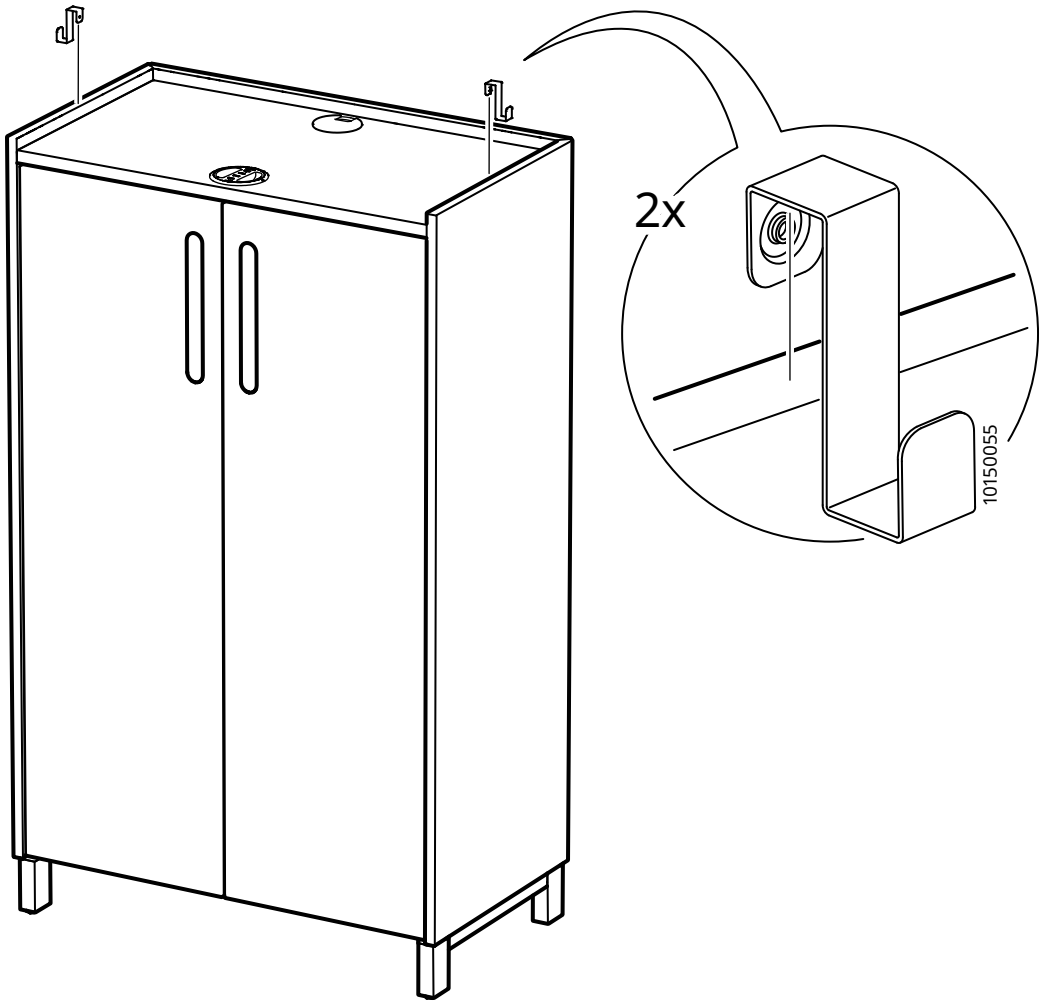

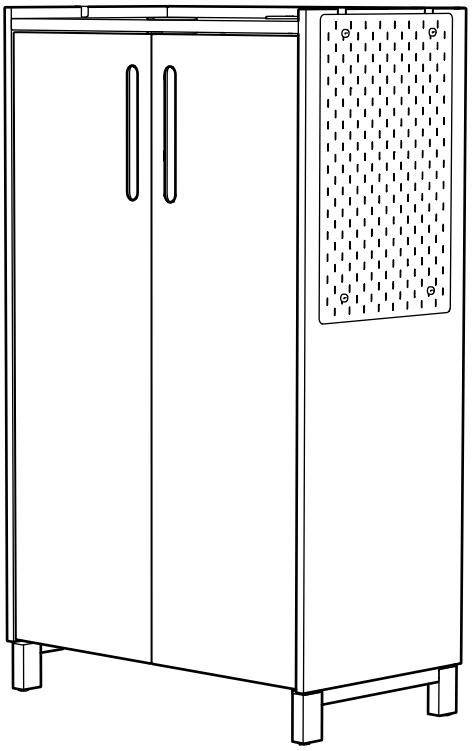

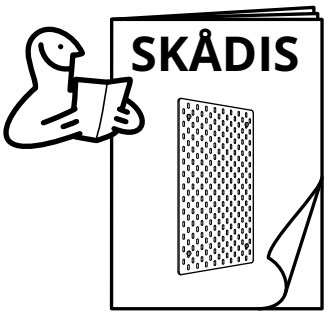

1

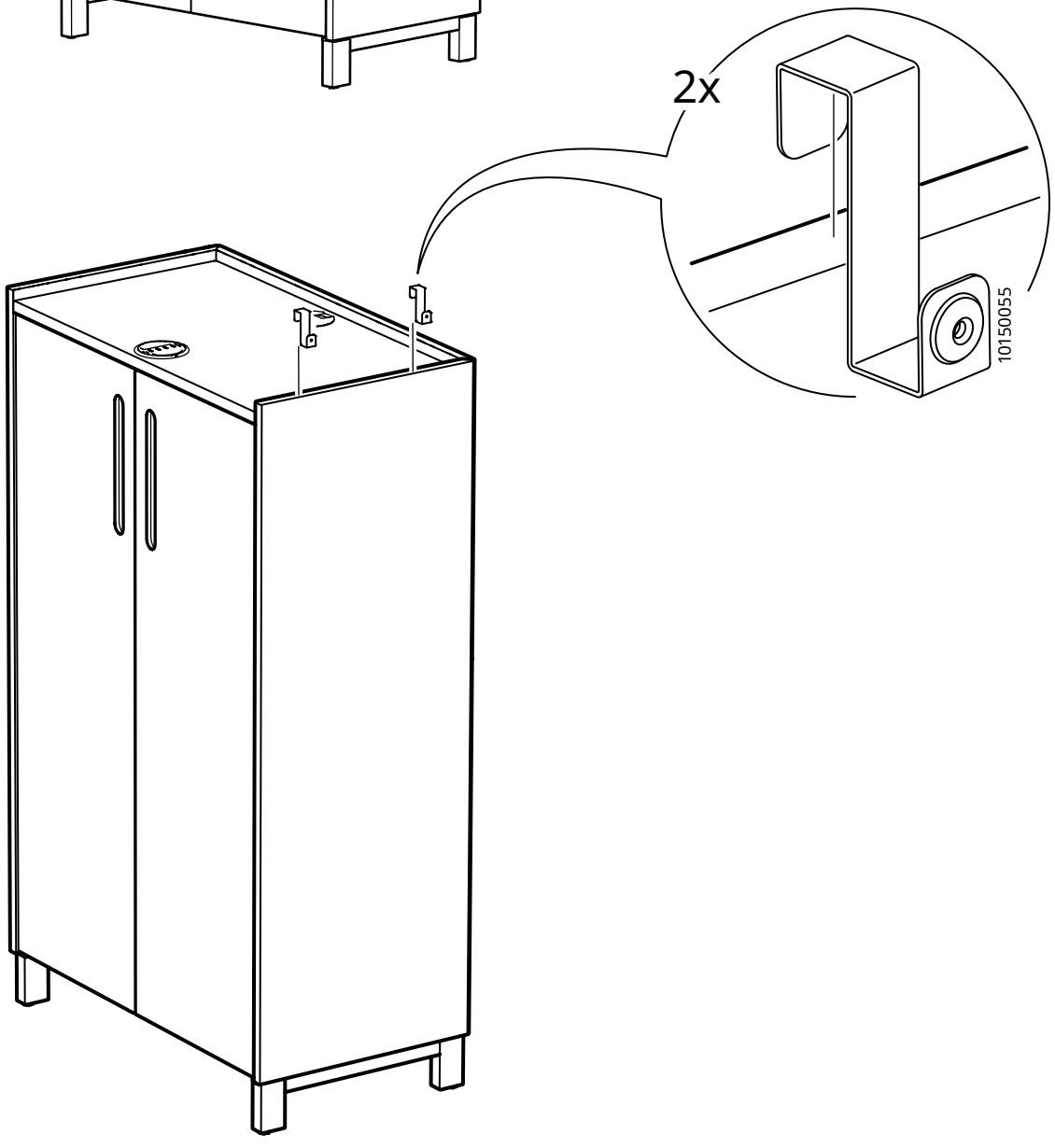

2

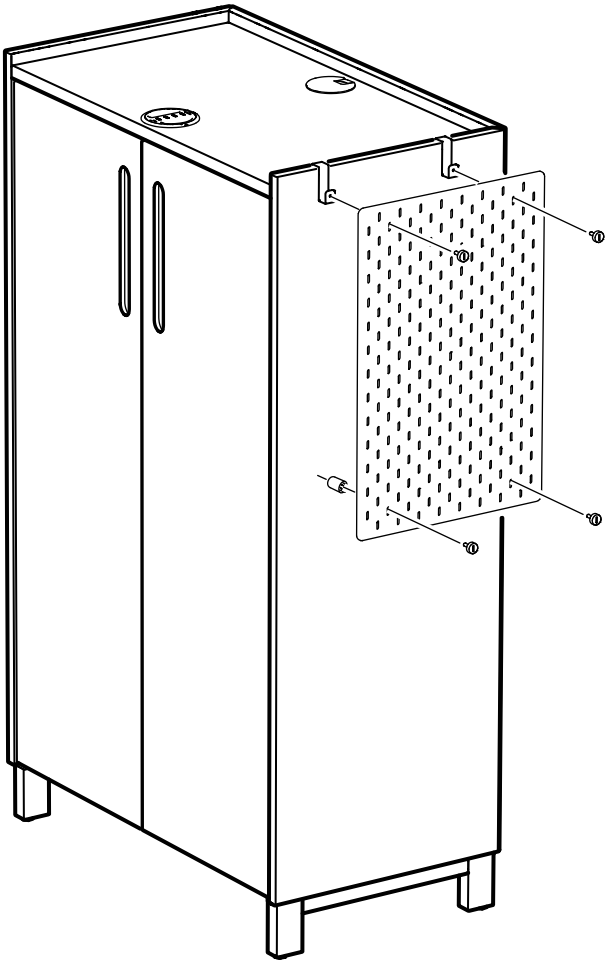

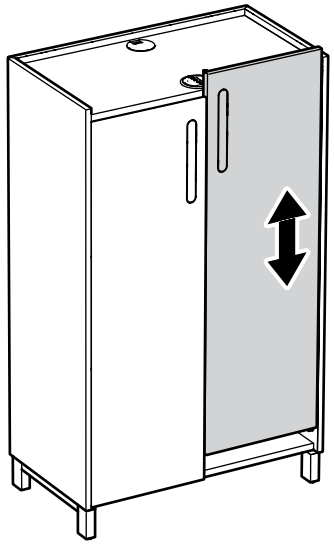

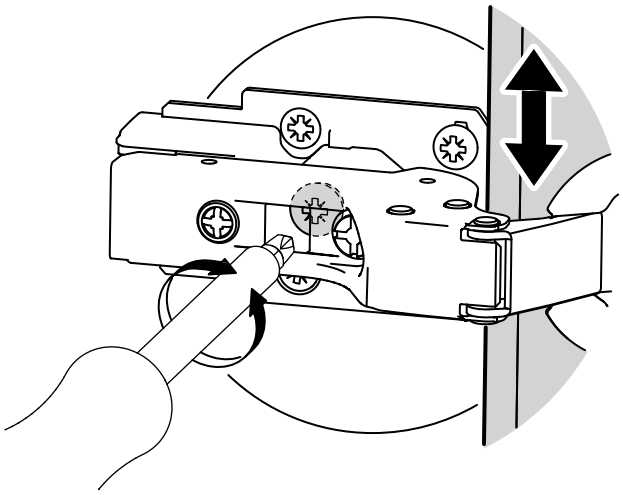

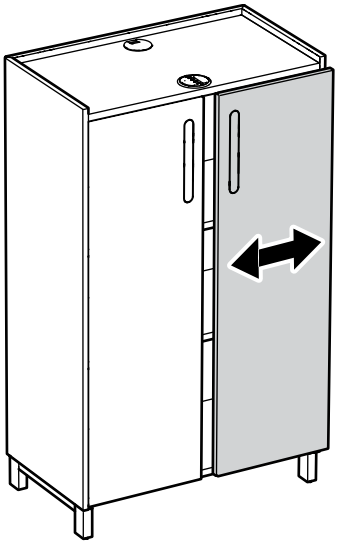

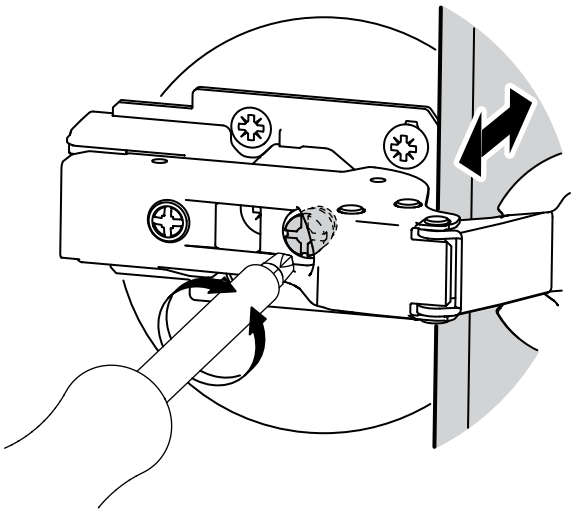

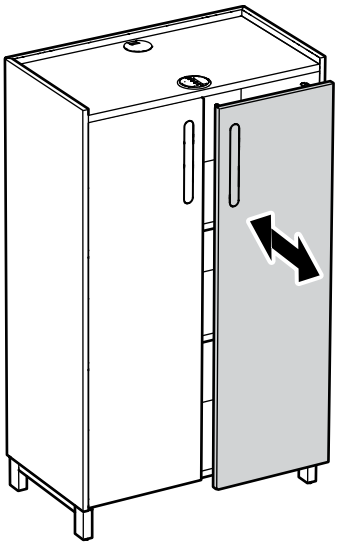

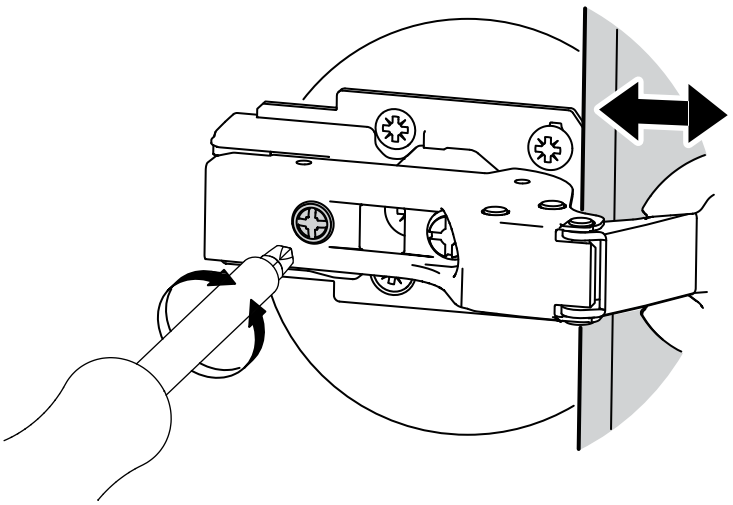

© Inter IKEA Systems B.V. 2026 2026-07-03 AA-2693443-2