FÅGLARÖ

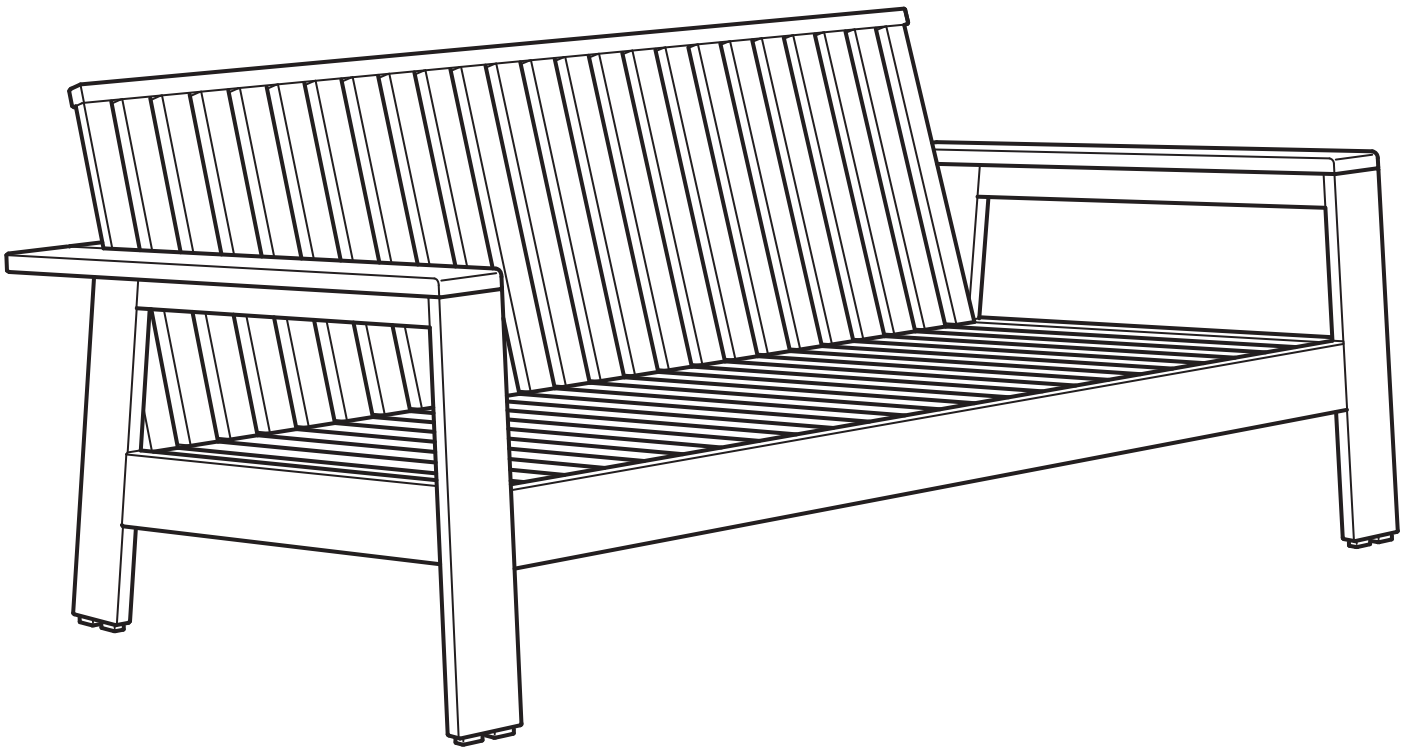

Design and Quality
IKEA of Sweden

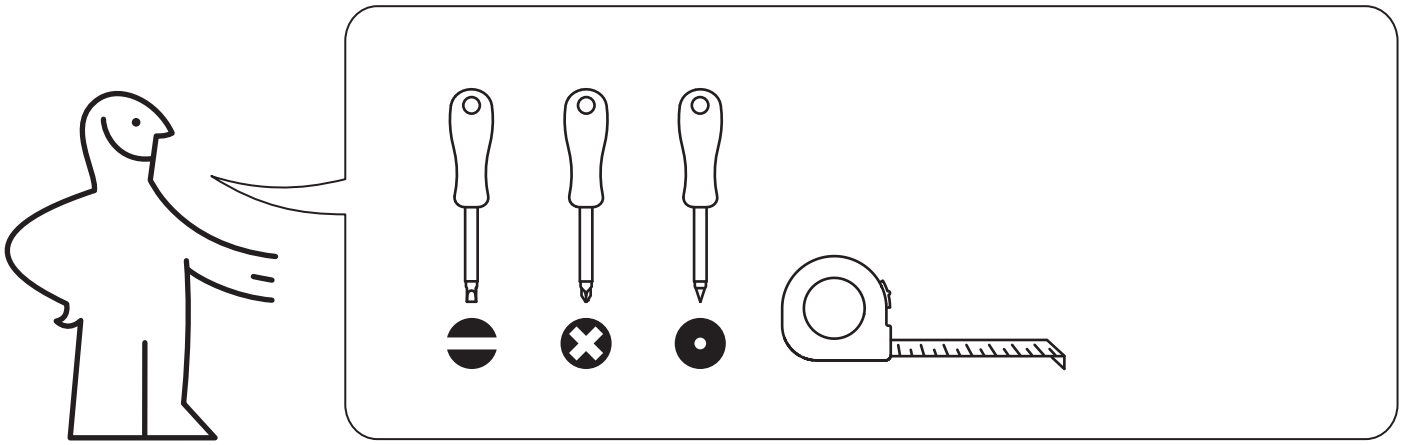

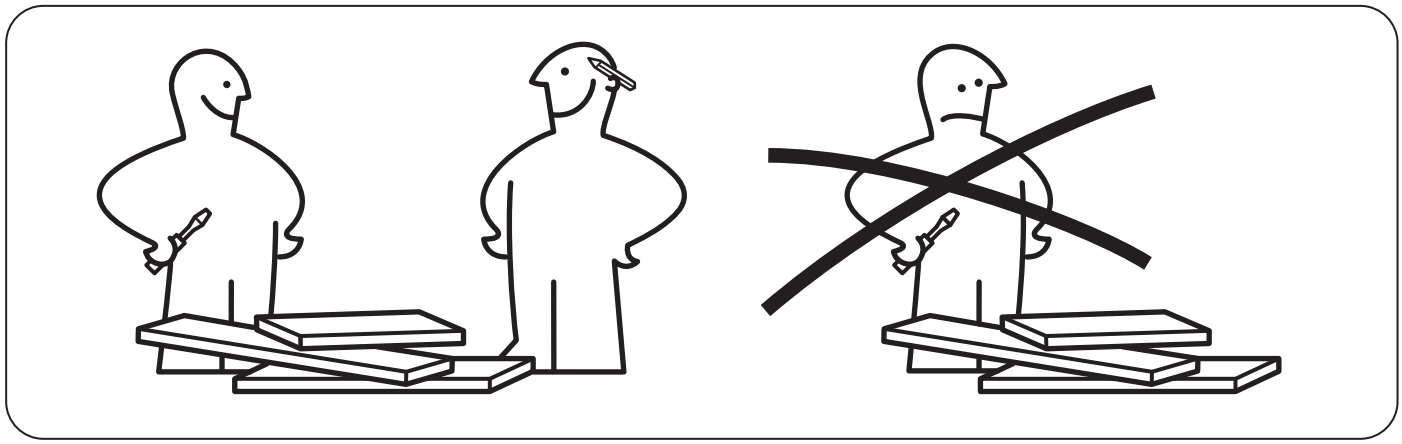

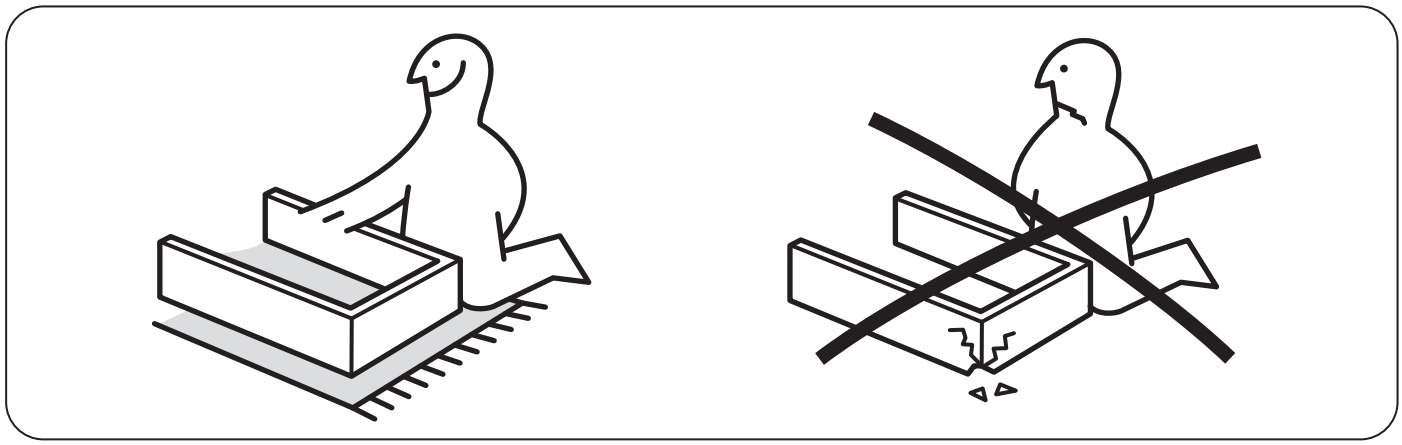

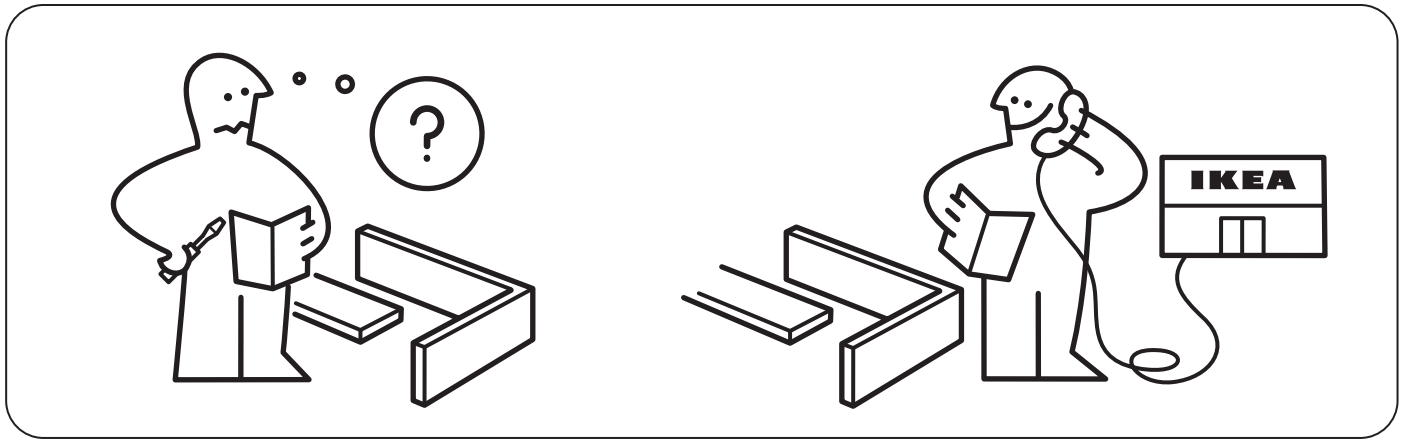
?
IKEA

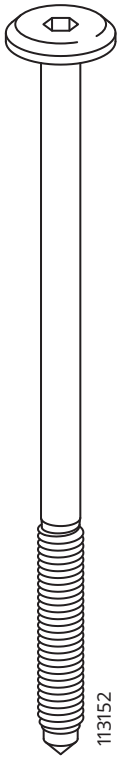

2x



2x

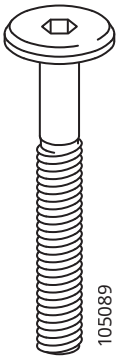

8x

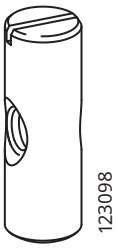

4x

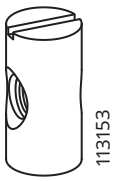

2x

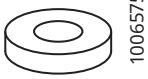

4x



12x

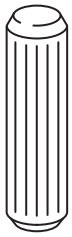

2x



2x

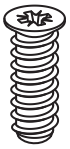

4x

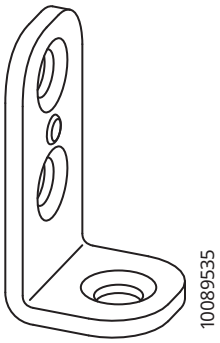

2x

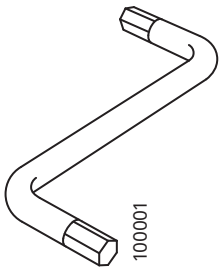

1x

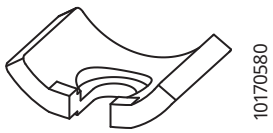

2x

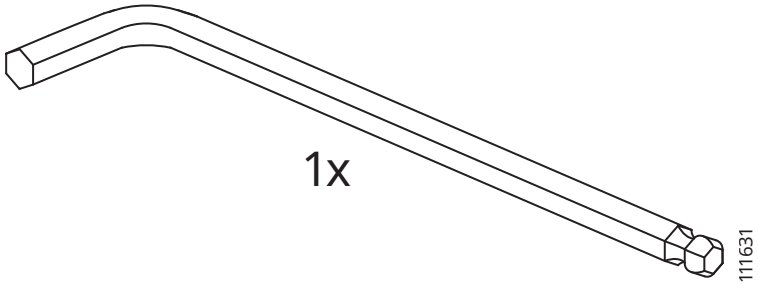

1x

1

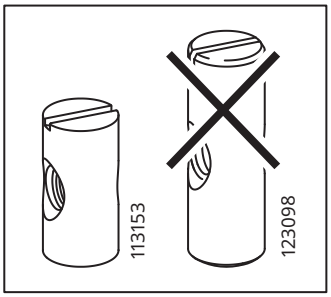
113153
123098

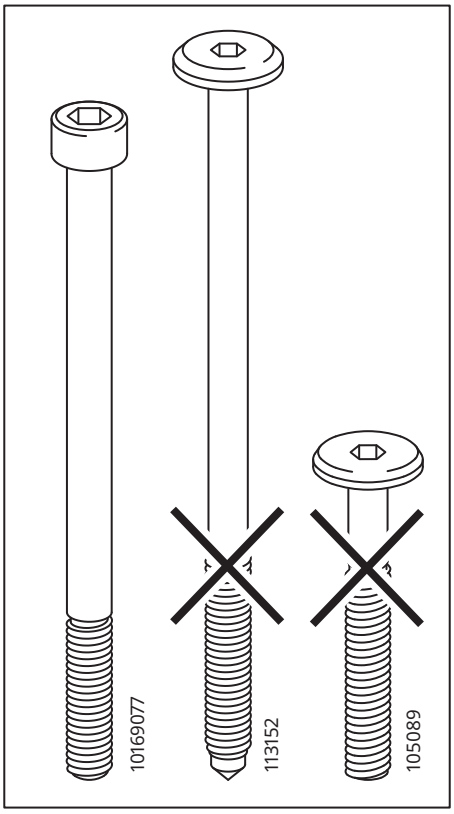
1016077
113152
105089

2x
10169077
2x
113153

35 mm
(1 1/2")

2

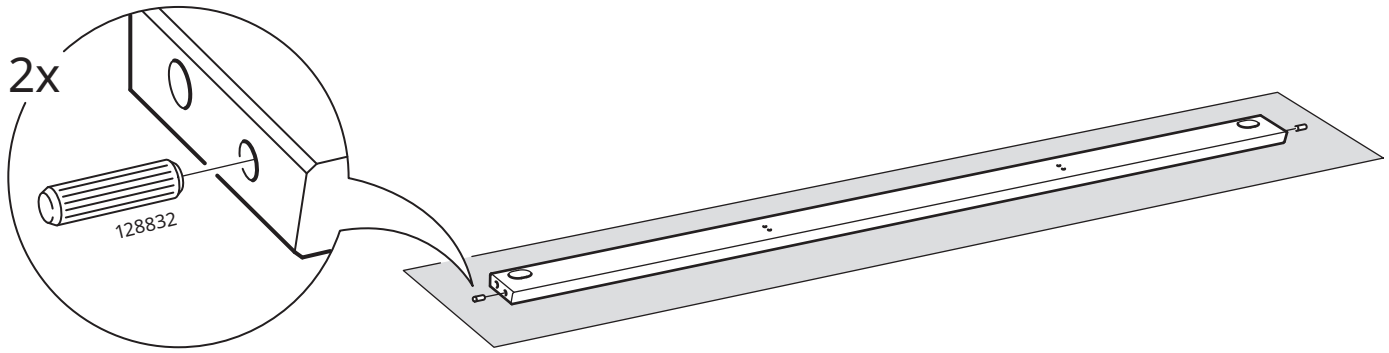

3

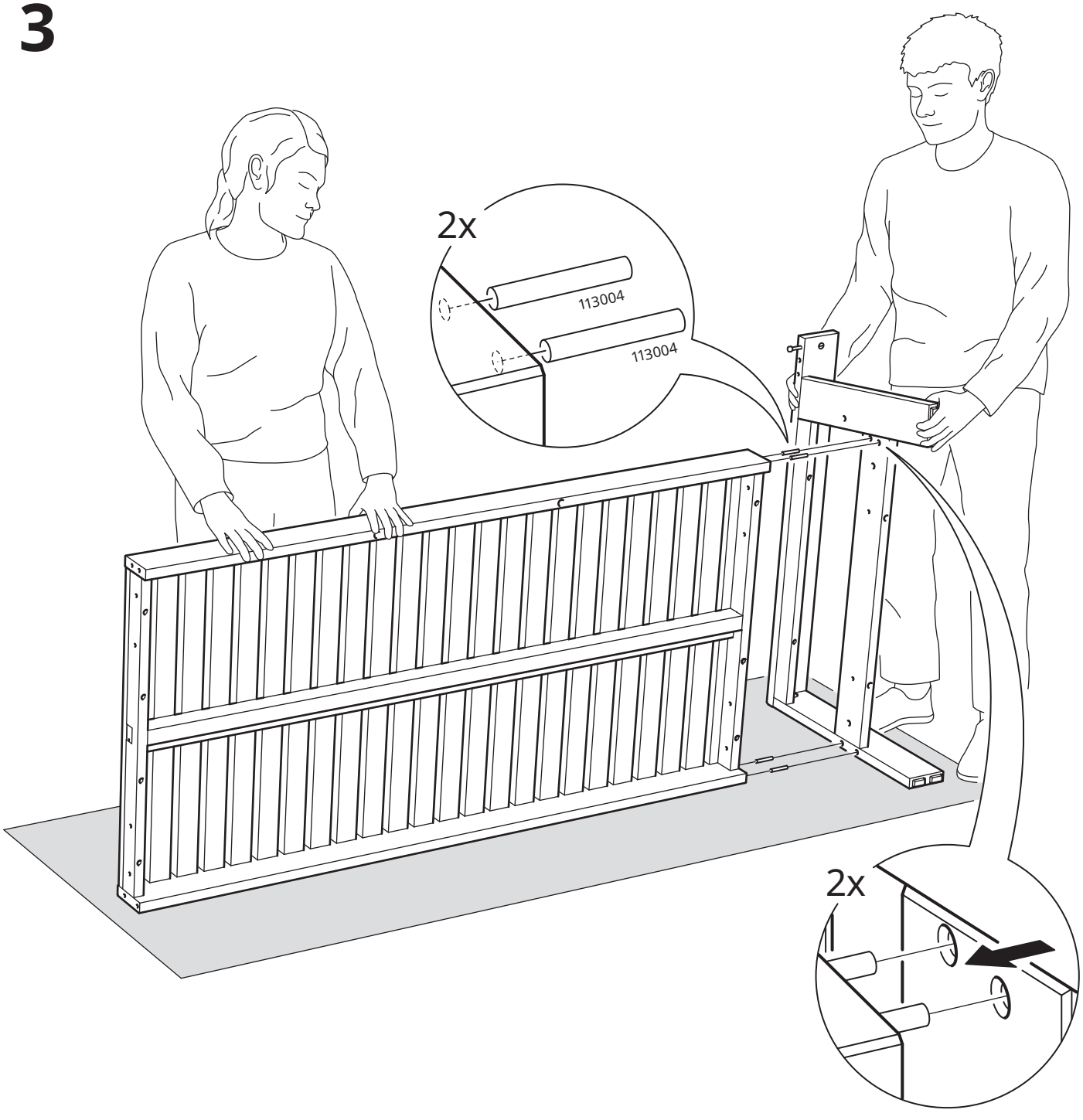

4

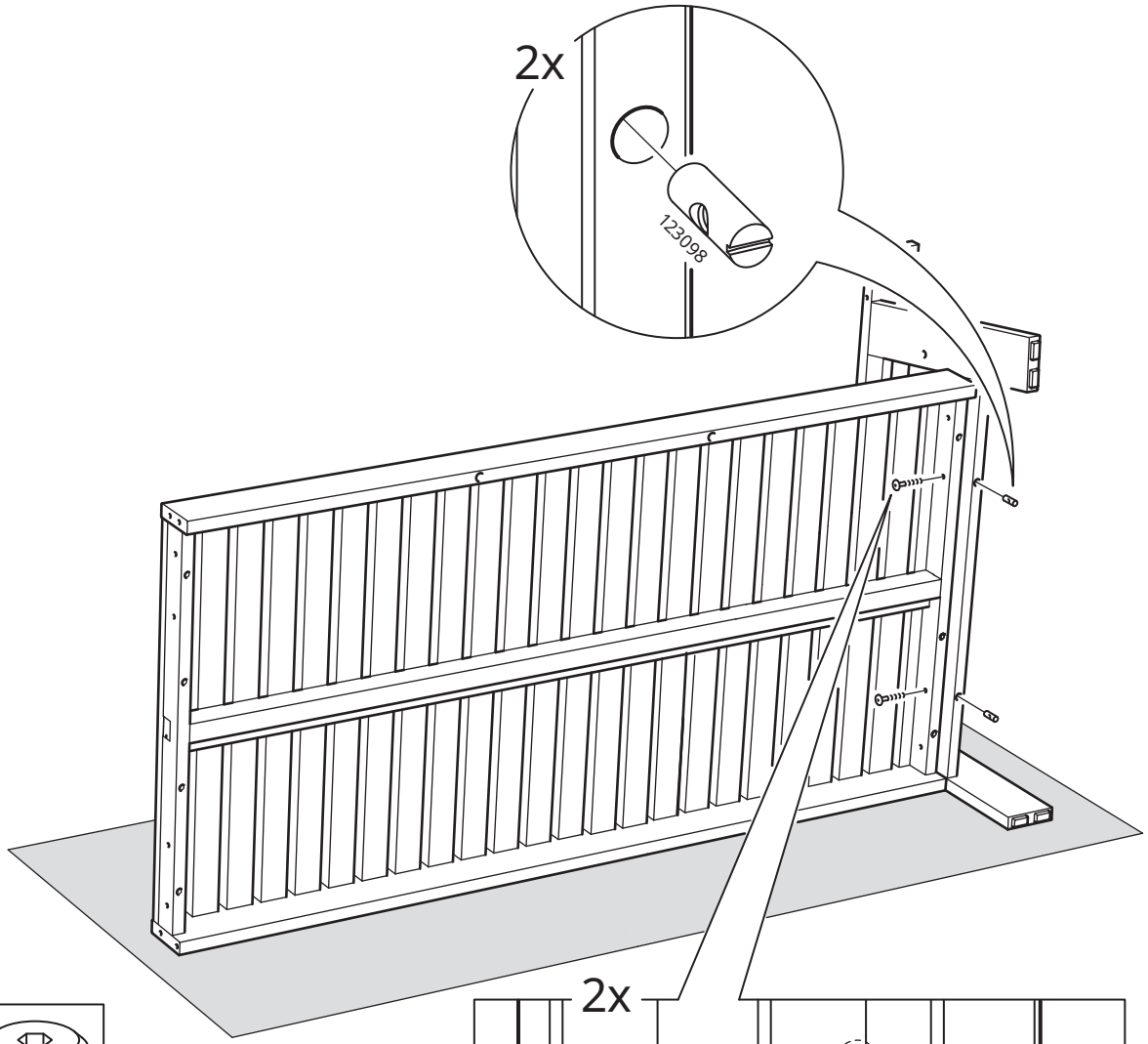

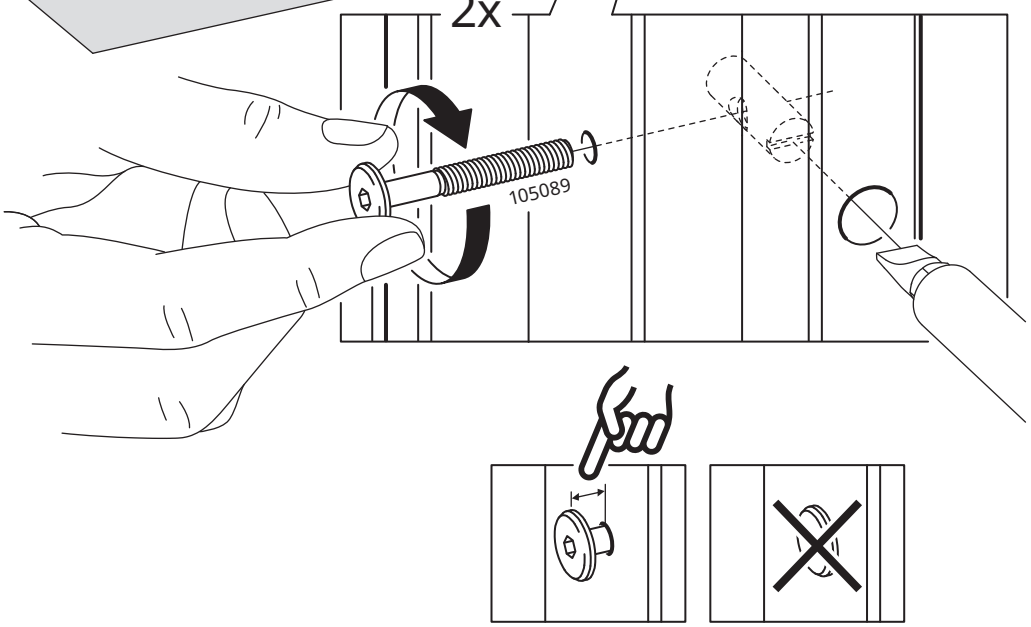

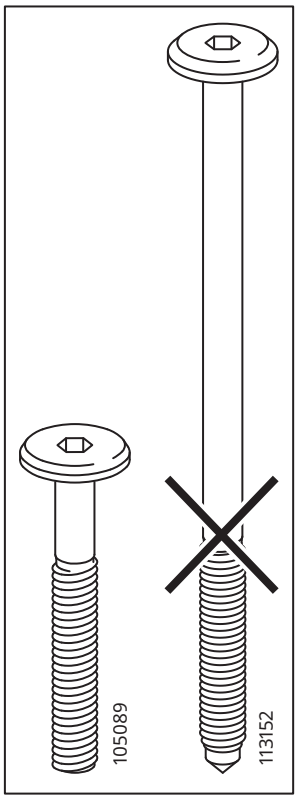

5

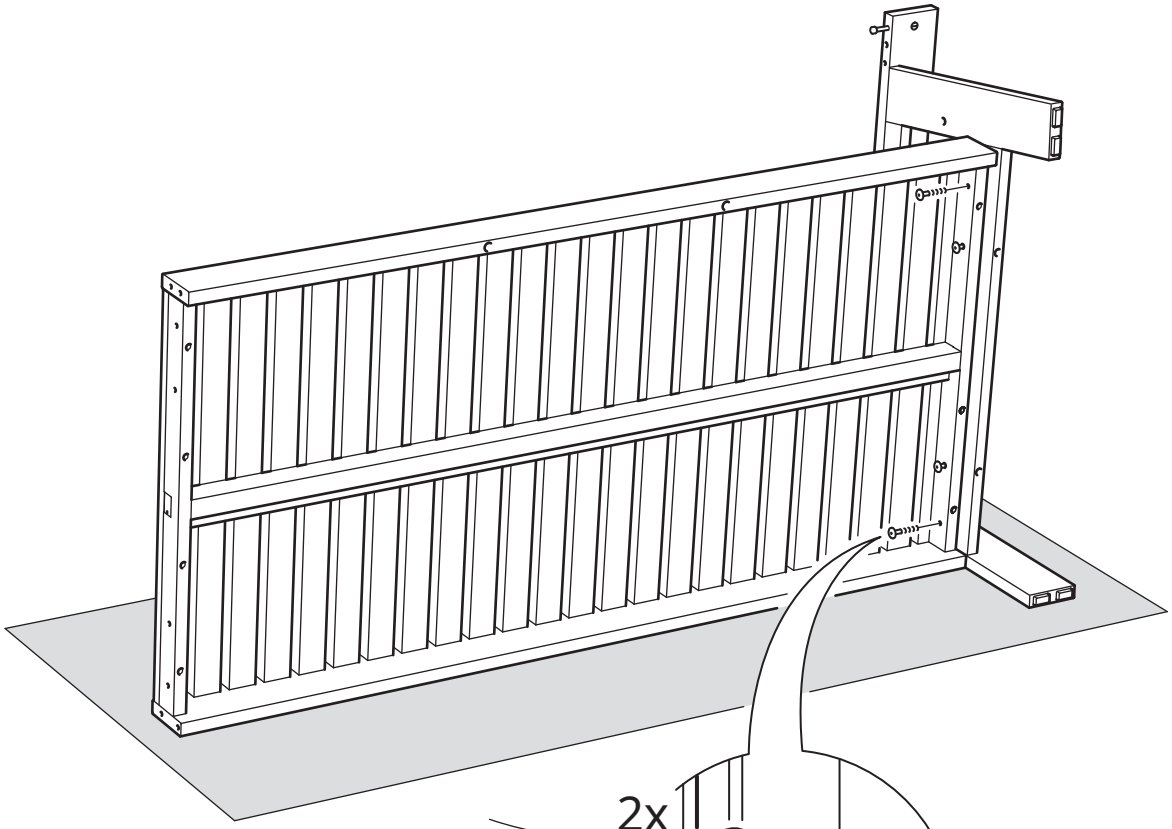

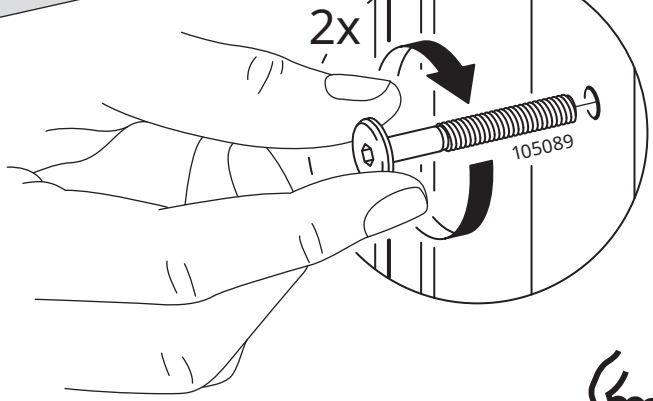

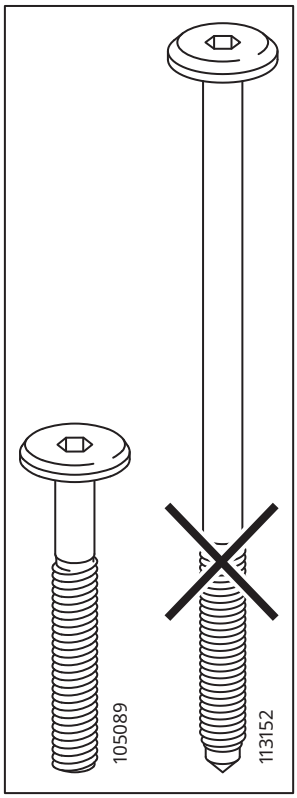

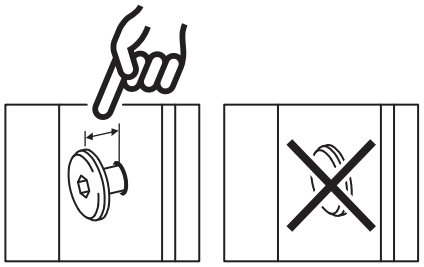

6

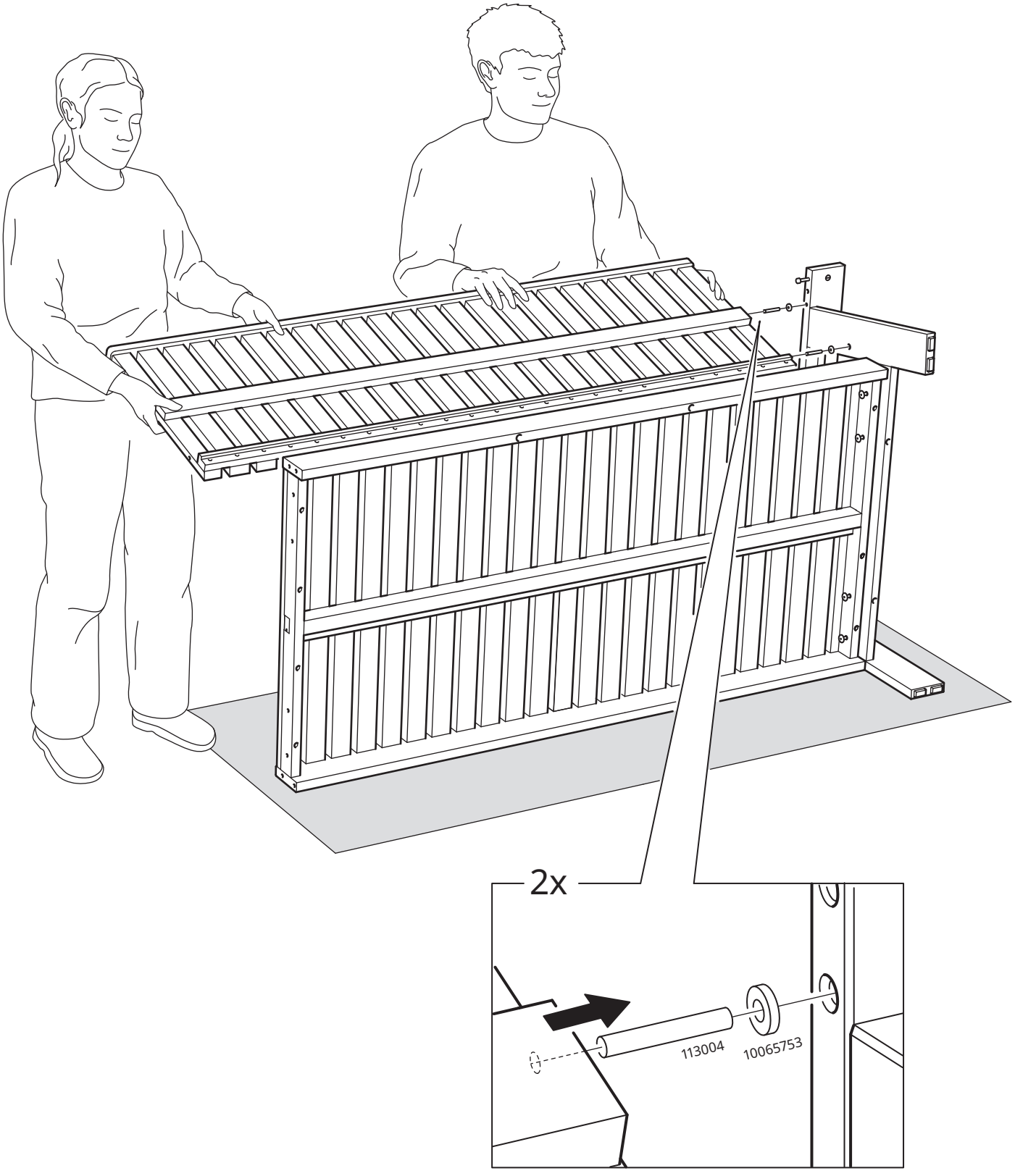

7

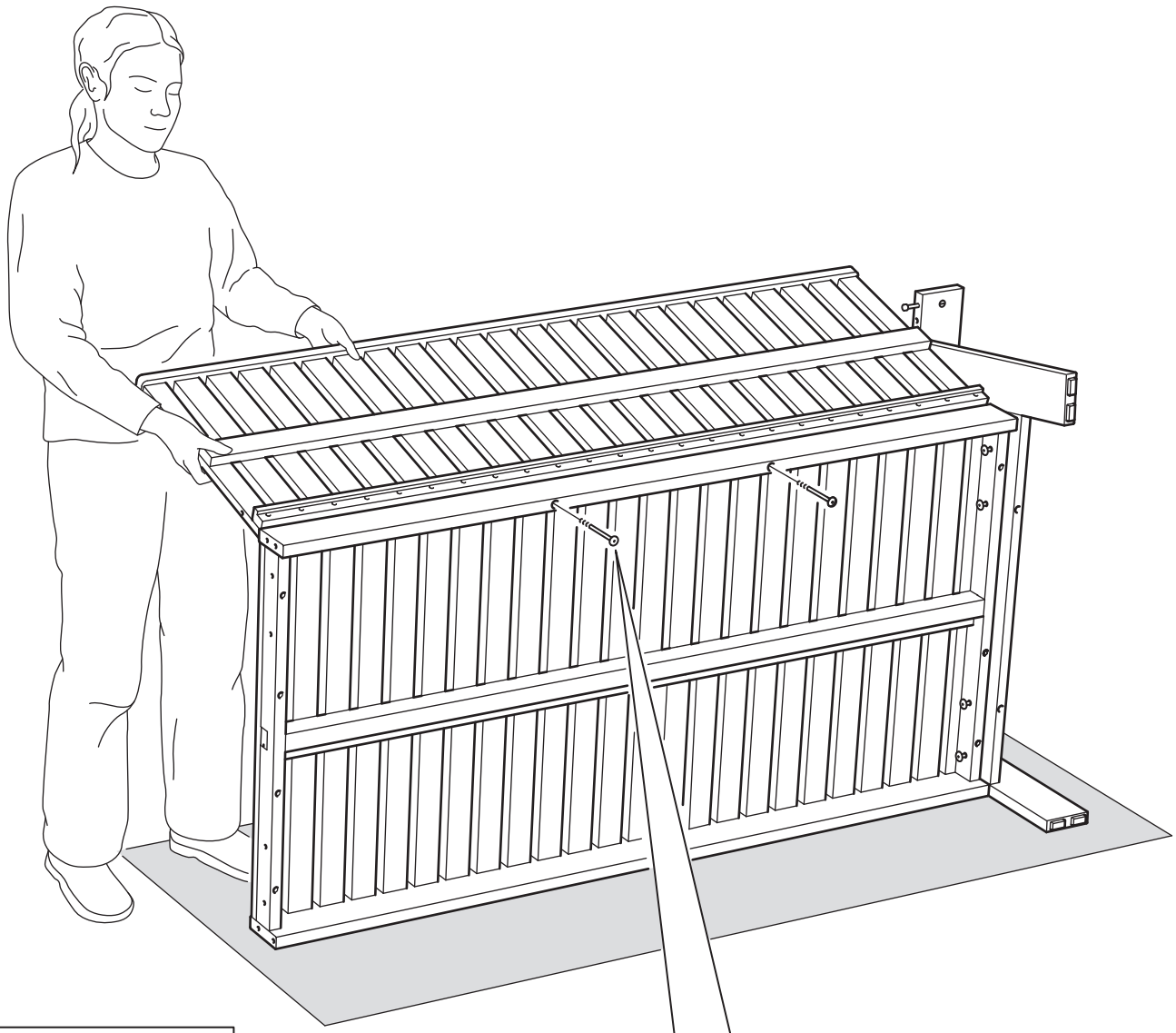

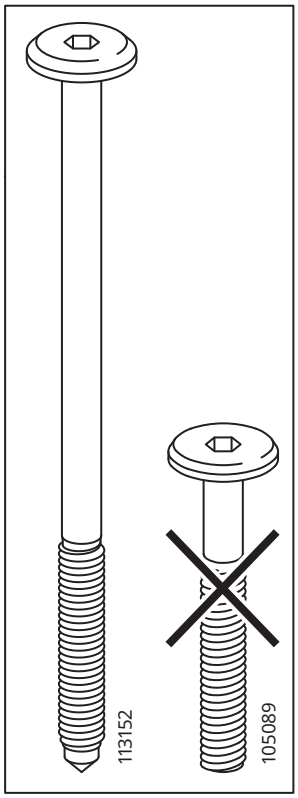

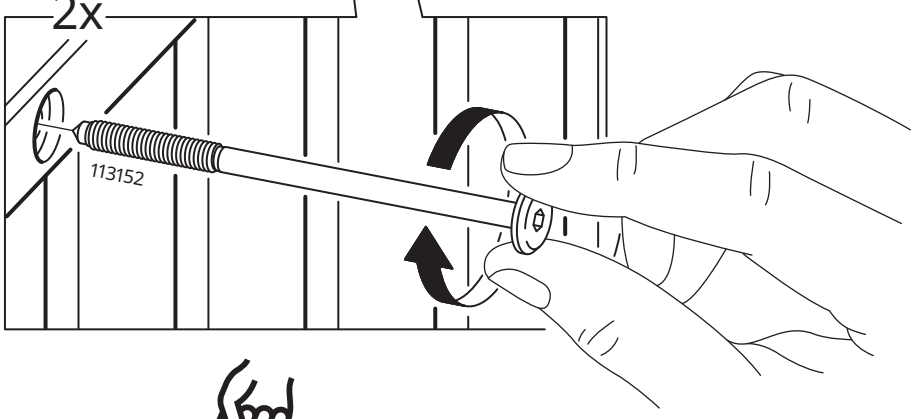

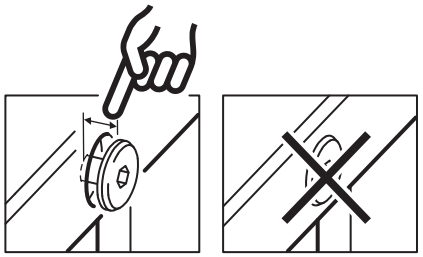

8

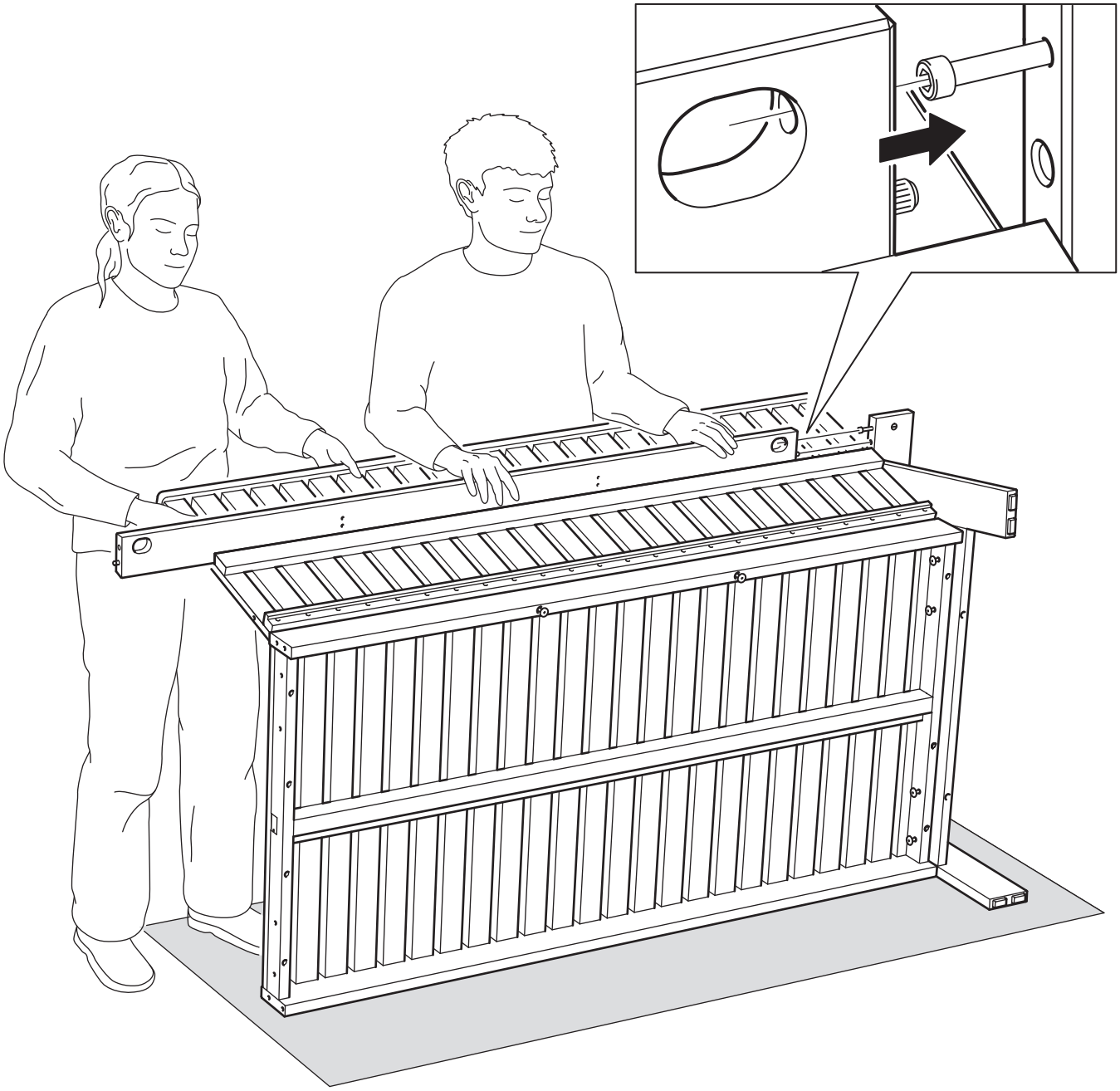

9

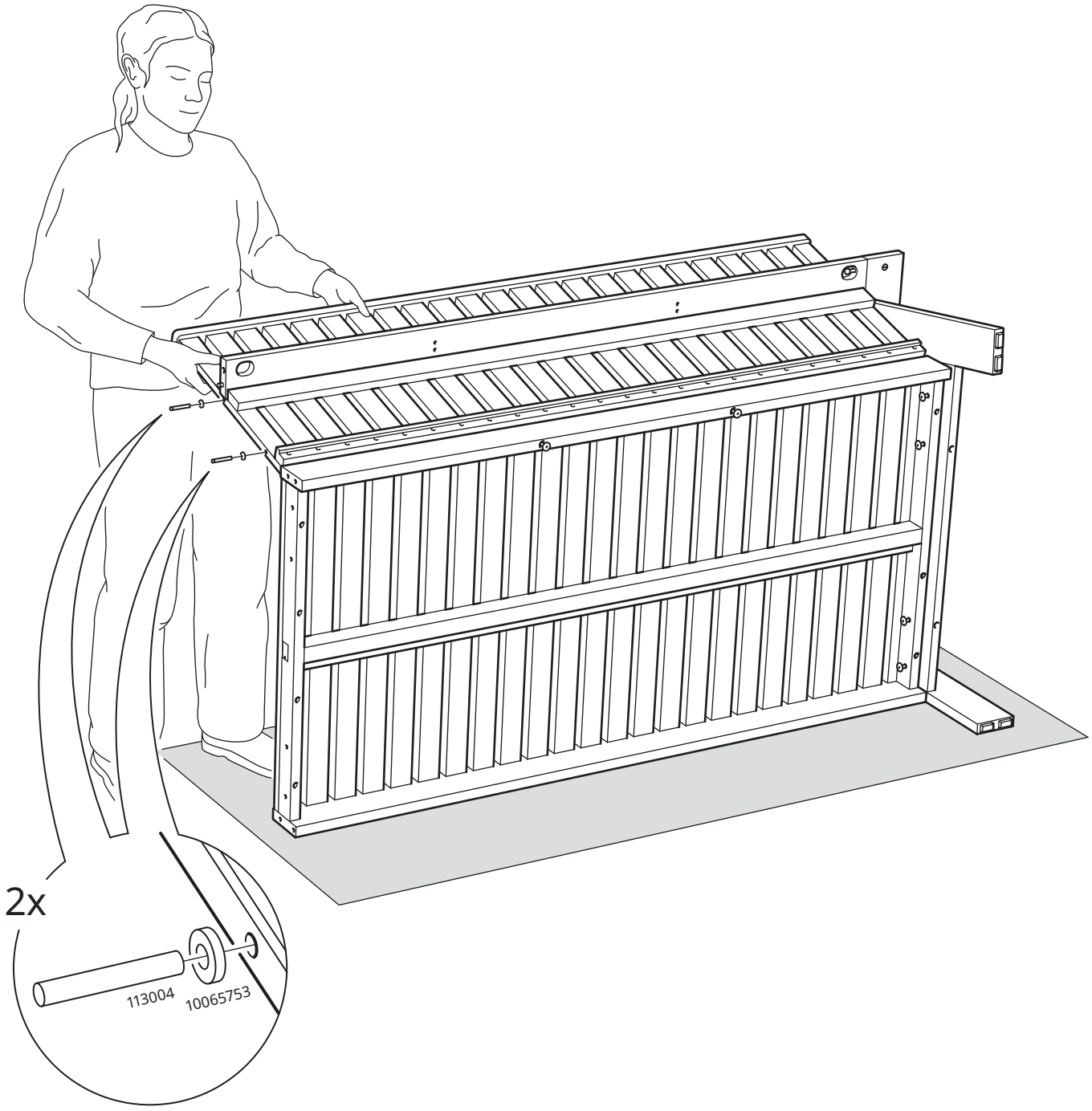

10

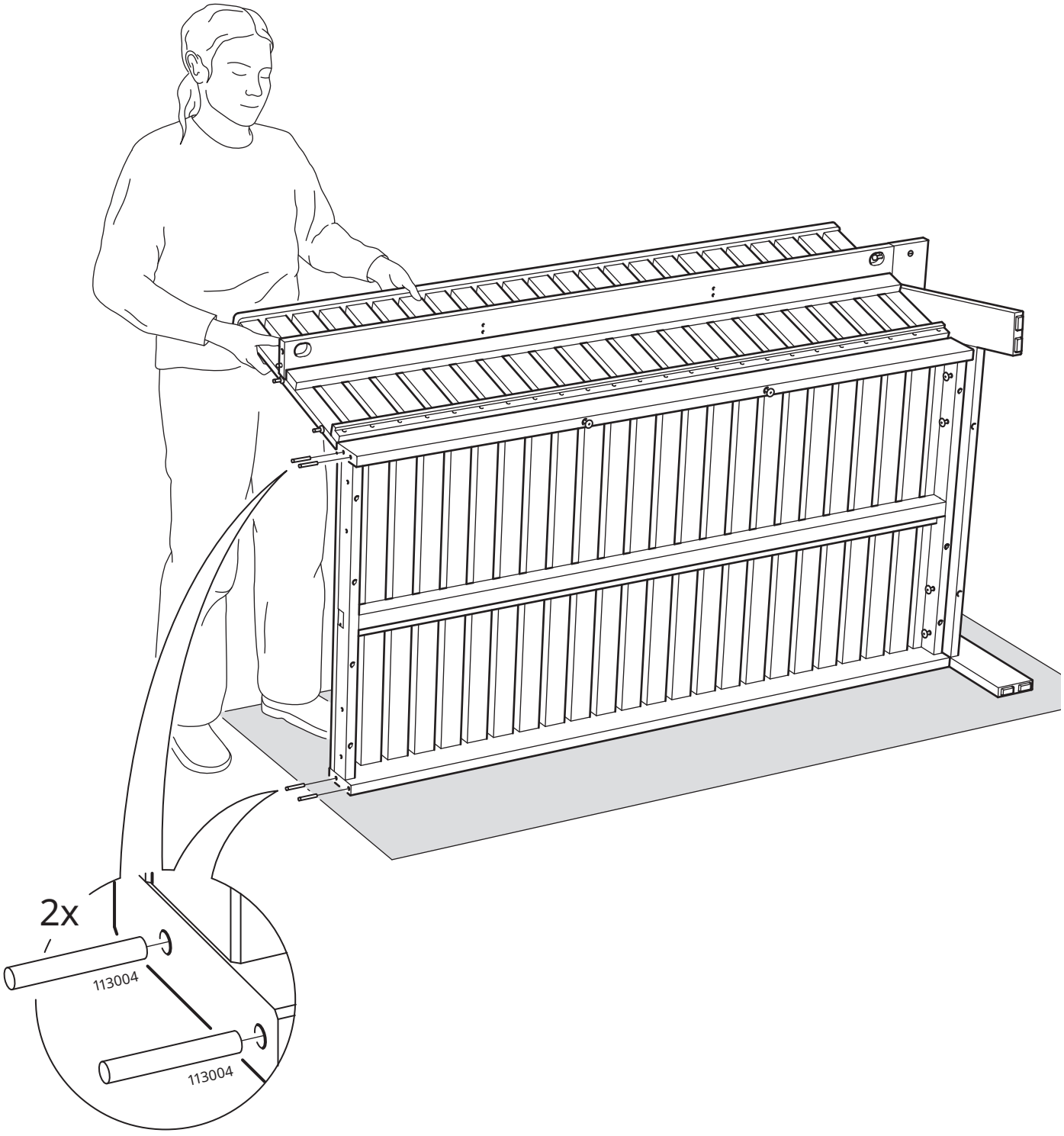

11

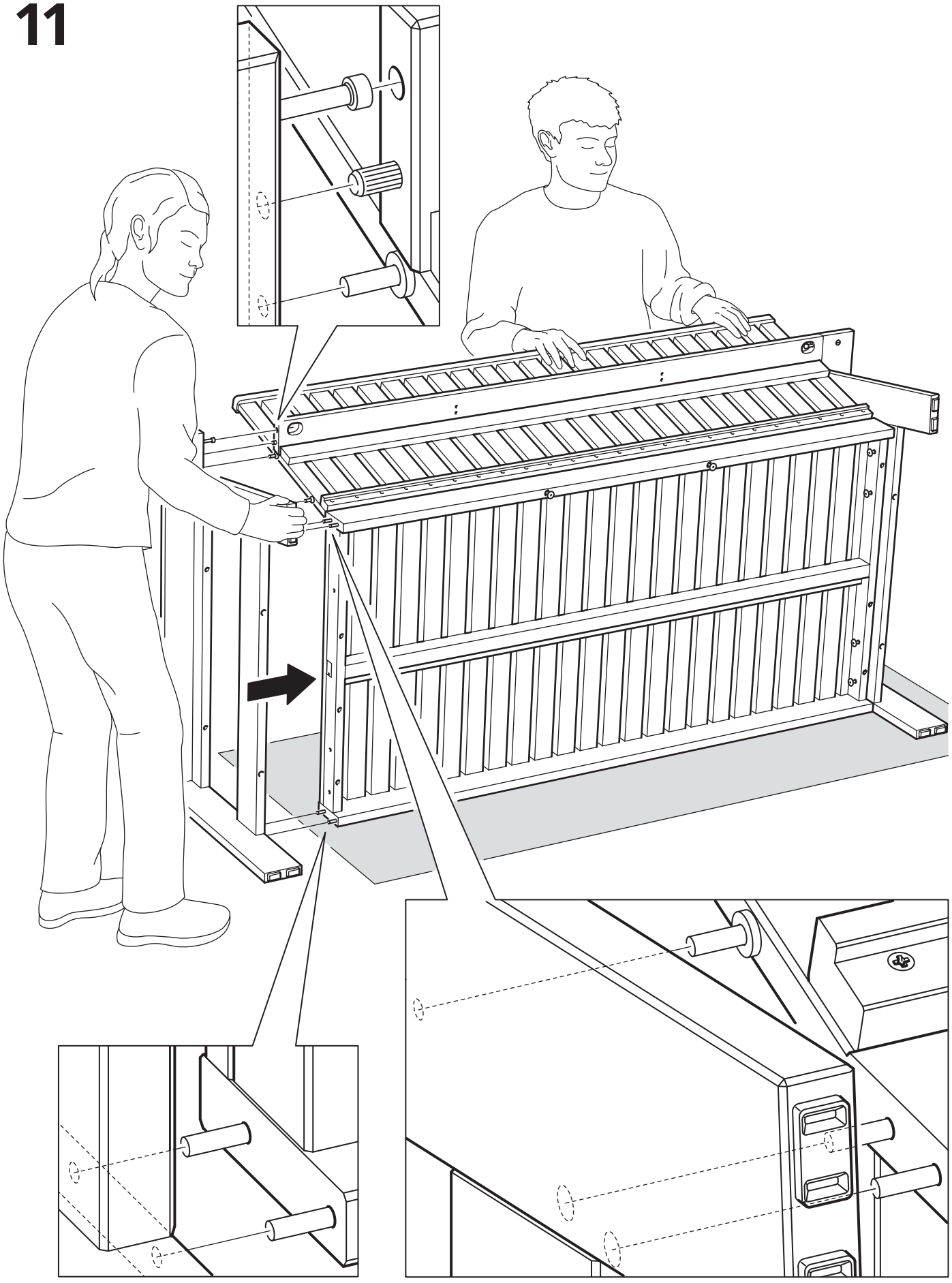

12

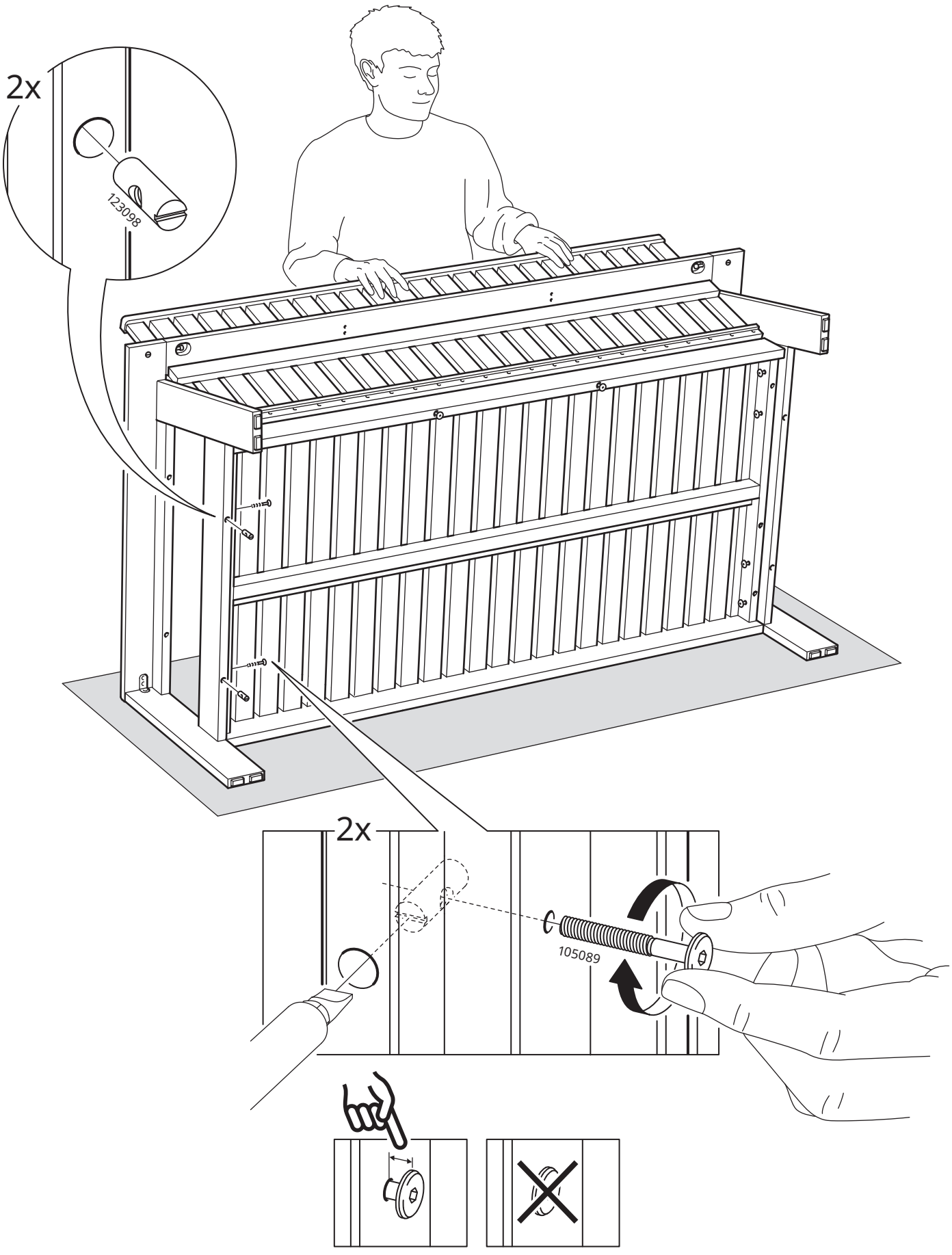

13

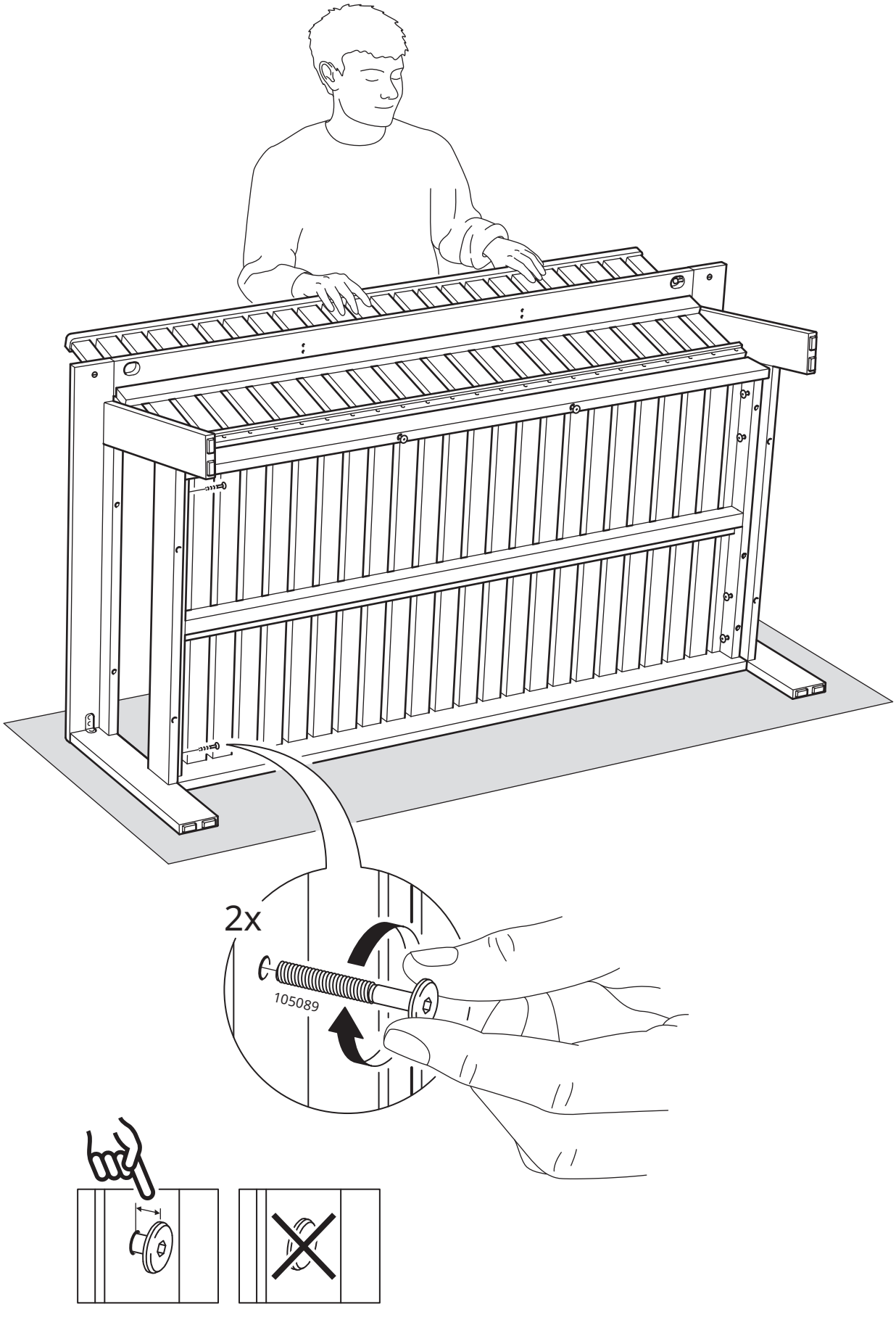

14

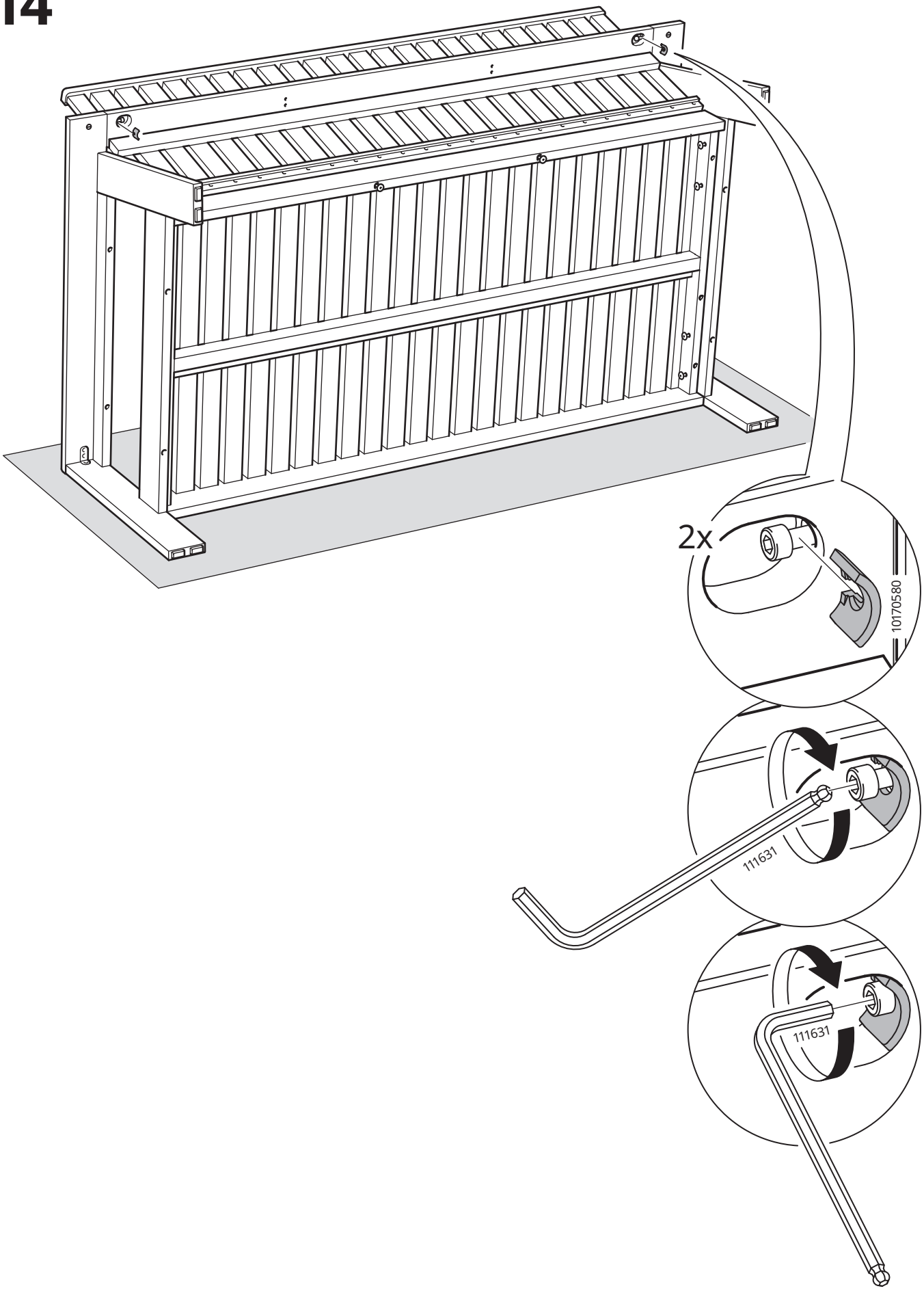

15

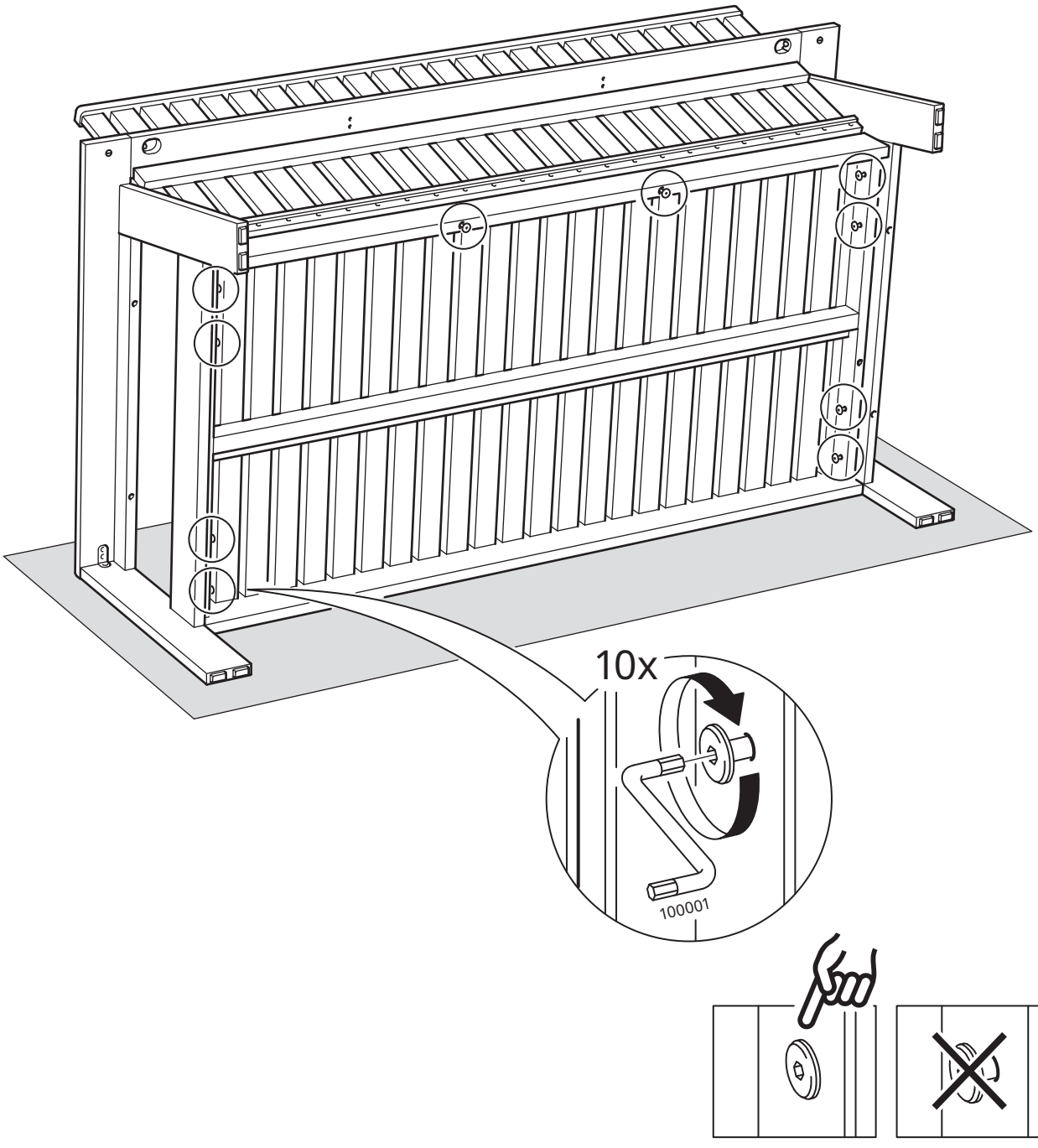

16

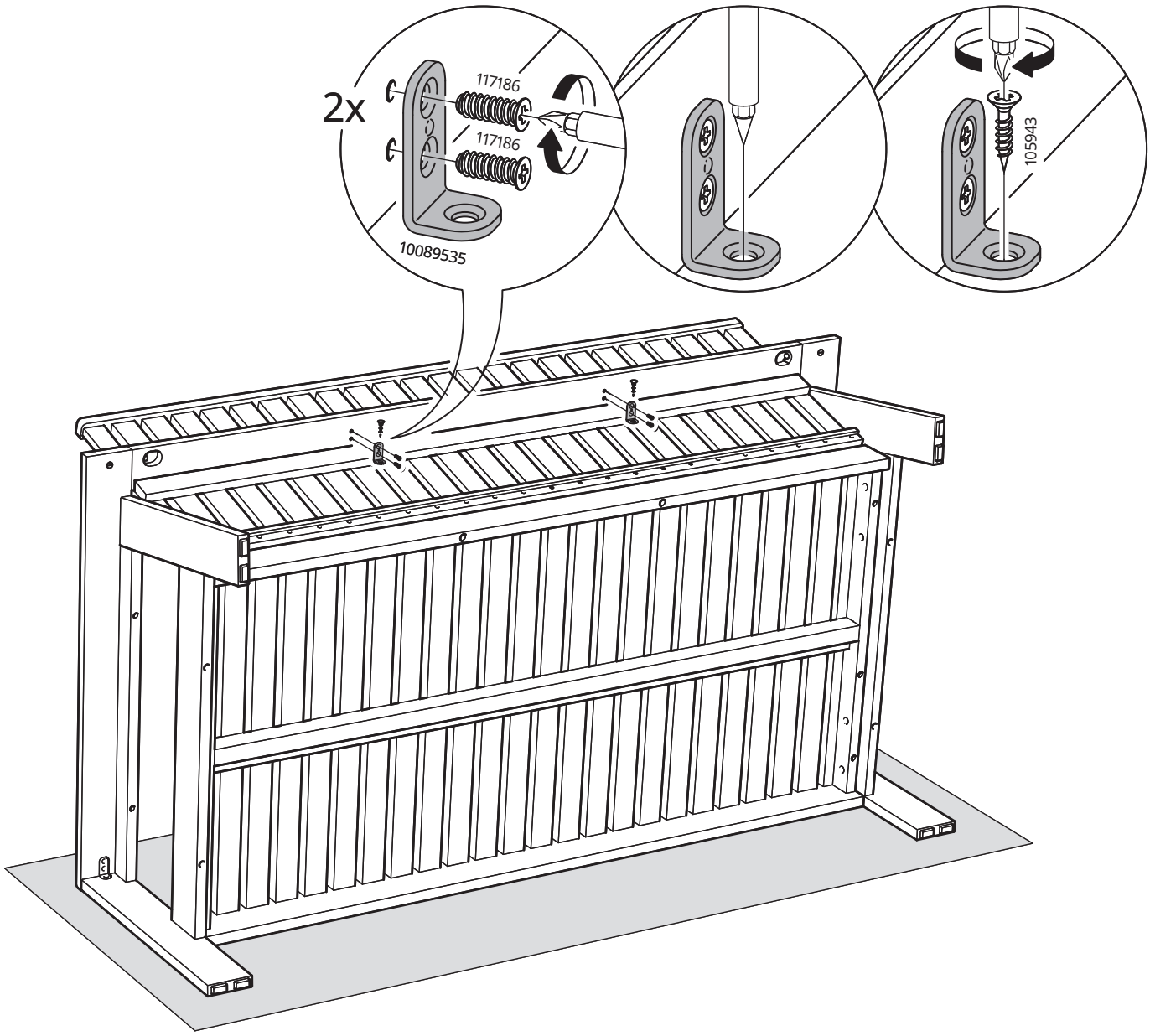

17

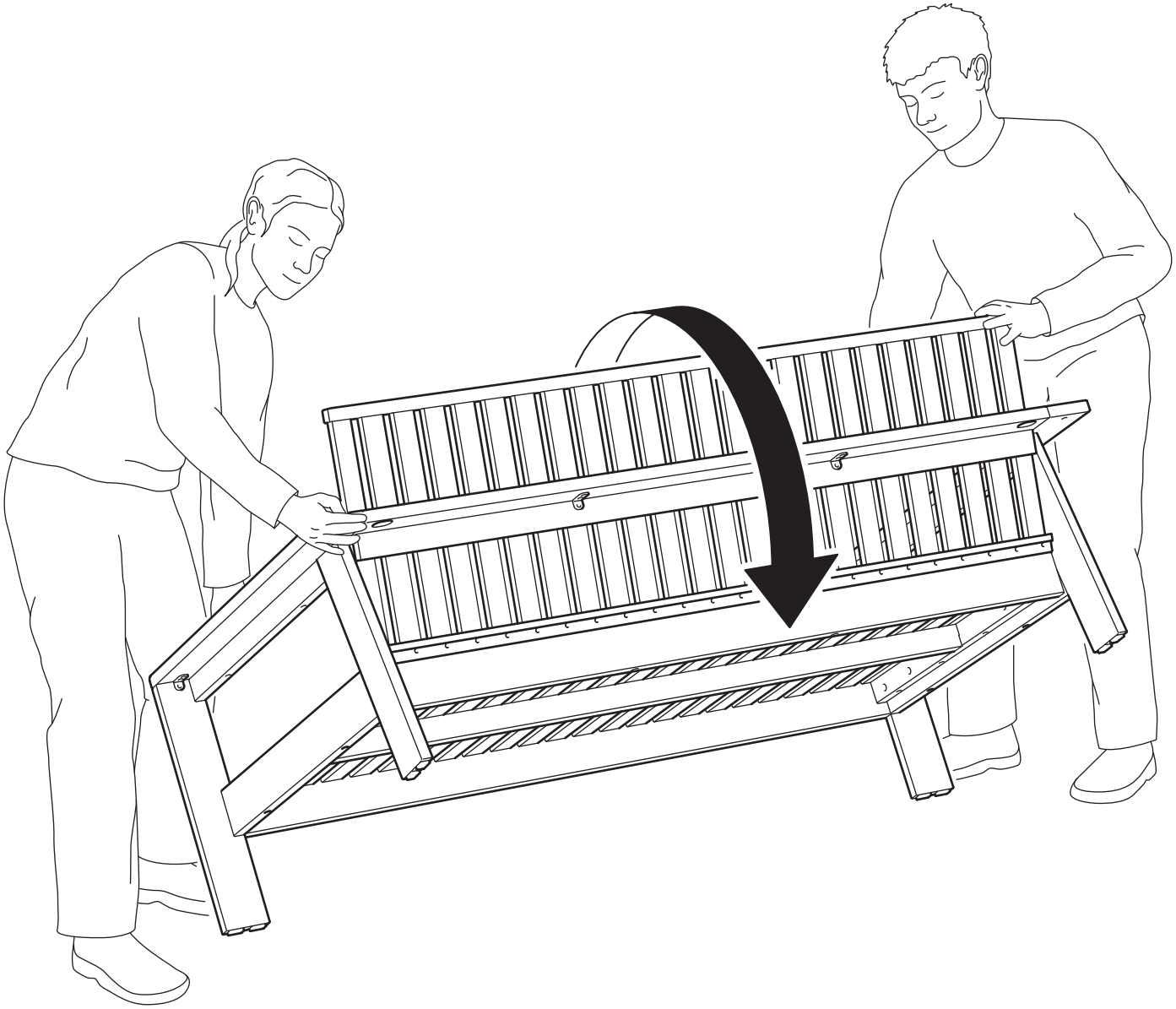

© Inter IKEA Systems B.V. 2025