UDDARP

CZ
HU
BG
RO

Design and Quality
IKEA of Sweden

Na poslední straně tohoto návodu je uveden úplný seznam určených autorizovaných servisních středisek IKEA a příslušná vnitrostátní telefonní čísla.

Kérjük, lapozza fel a jelen kézikönyv utolsó oldalát, ahol megtalálható az IKEA hivatalos szervizközpontjainak teljes listája és a hozzájuk tartozó országos telefonszámok.

Вижте последната страница на това ръководство за пълния списък на оторизираните сервизни центрове, определени от IKEA, и телефонните номера в съответната страна.

Consultați ultima pagină a acestui manual pentru lista completă a centrelor de service autorizate IKEA și numerele de telefon naționale ale acestora.

ČESKY 5

MAGYAR 21

БЪЛГАРСКИ 37

ROMÂNĂ 53

Obsah

Bezpečnostní informace	**5**
Informace o vašem novém výrobku	**8**
Popis výrobku	**9**
Ovládací panel	**10**
První použití	**10**
Každodenní používání	**11**
Programy	**12**
Funkce	**12**
Tabulka programů	**13**
Čištění a údržba	**14**
Rady a tipy	**17**
Co dělat, když...	**18**
Servisní středisko	**19**
Technické údaje	**19**
Poznámky ohledně životního prostředí	**19**
ZÁRUKA IKEA	**20**

Bezpečnostní informace

DŮLEŽITÉ SI PŘEČÍST A NÁSLEDNĚ DODRŽOVAT

Před použitím spotřebiče si přečtěte tyto bezpečnostní pokyny. Uschovejte si jej pro pozdější použití. V těchto pokynech a na samotném spotřebiči jsou uvedena důležitá bezpečnostní upozornění, která je třeba za všech okolností dodržet. Výrobce odmítá nést jakoukoli odpovědnost za poruchy, které byly způsobeny nedodržením bezpečnostních pokynů, nevhodným používáním spotřebiče nebo nesprávným nastavením ovladačů.

⚠ Velmi malé děti (0–3 roky) by se neměly pohybovat v blízkosti spotřebiče. Malé děti (3–8 let) by se neměly ke spotřebiči přibližovat, pokud nejsou pod dozorem. Děti starší 8 let a osoby s fyzickým, smyslovým či duševním postižením nebo bez patřičných zkušeností a znalostí mohou tento spotřebič používat pouze pod dohledem nebo tehdy, pokud obdržely informace o bezpečném použití spotřebiče a rozumějí rizikům, která s jeho používáním souvisejí. Nedovolte dětem, aby si se spotřebičem hrály. Nedovolte dětem, aby bez dohledu prováděly čištění a běžnou údržbu spotřebiče. Nikdy neotvírejte dvířka násilím, ani je nepoužívejte jako stupínek.

SCHVÁLENÉ POUŽITÍ

⚠ **UPOZORNĚNÍ**: Tento spotřebič není určen k řízení pomocí externího zařízení, jako je např. časovač, nebo samostatného systému dálkového ovládání.

⚠ Tento spotřebič je určen k použití v domácnostech a zařízeních, jako jsou: kuchyňské kouty pro zaměstnance v obchodech, kancelářích a na jiných pracovištích; statky; hotely, motely, zařízení typu „bed and breakfast“ a jiná rezidenční prostředí; společně využívané prostory v bytových domech nebo prádelnách.

⚠ Při plnění spotřebiče nepřekračujte jeho maximální kapacitu (v kg suchého prádla) uvedenou v tabulce programů.

⚠ Tento spotřebič není určen pro profesionální použití. Spotřebič nepoužívejte venku.

⚠ Nepoužívejte žádná rozpouštědla (např. terpentýn, technický benzín), čisticí prostředky obsahující rozpouštědla, tekuté čisticí prášky, čisticí prostředky na sklo, univerzální čisticí prostředky či hořlavé tekutiny. V pračce neperte látky, které byly ošetřeny rozpouštědly nebo hořlavými tekutinami.

⚠ V bubnové sušičce nesušte nevyprané prádlo.

⚠ Prádlo znečištěné látkami jako je jedlý olej, aceton, alkohol, benzín, petrolej, odstraňovače skvrn, terpentýn, vosky a odstraňovače vosku by se měly vyprat v horké vodě s velkým množstvím pracího prostředku a teprve pak sušit v bubnové sušičce.

⚠ V bubnové sušičce by se neměly sušit předměty z pěnové pryže (latexová pěna), koupací čepice, nepromokavé tkaniny, oděvy s gumovou vložkou a oděvy nebo polštáře s vycpávkami z pěnové pryže.

⚠ Aviváže a podobné výrobky by se měly používat podle pokynů uvedených na obalech samotných výrobků.

⚠ Závěrečná část cyklu v sušičce probíhá bez ohřevu (zchlazovací cyklus) a tím je

zajištěno ponechání prádla v teplotě, která prádlo nepoškodí.

⚠ Sušičku nikdy nezastavujte před koncem cyklu sušení, pokud prádlo rychle nevytáhnete a nerozložíte, aby se teplo rozptýlilo.

⚠ Během fáze sušení mají dvířka tendenci se poměrně hodně zahřívat.

⚠ Nepoužívejte spotřebič k sušení oděvů, které byly pro praní ošetřeny hořlavými rozpouštědly (např. trichlorethylenem).

⚠ Nepoužívejte spotřebič k sušení pěnové gumy nebo podobných elastomerů.

⚠ Nezapomeňte se ujistit, že vodovodní kohoutek je v průběhu sušicích cyklů otevřený.

⚠ Odstraňte všechny předměty z kapes, například zapalovače a sirky.

INSTALACE

⚠ K stěhování a instalaci spotřebiče jsou nutné minimálně dvě osoby – nebezpečí zranění. Při rozbalování a instalaci používejte ochranné rukavice – nebezpečí pořezání.
Pokud chcete na pračku umístit sušičku, nejdříve si v našich obchodech nebo u specializovaného prodejce vyžádejte informaci, zda je to možné. Je to možné pouze v případě, kdy je sušička připevněna k pračce pomocí vhodné stohovací sady, která je dostupná v našich obchodech nebo u specializovaných prodejců.

⚠ Při přemísťování nikdy nedržte spotřebič za horní desku nebo víko.

⚠ Instalaci, včetně připojení přívodu vody a elektřiny, včetně oprav, musí provádět kvalifikovaný technik. Neopravujte ani nevyměňujte žádnou část spotřebiče, pokud to není výslovně uvedeno v návodu k použití. Nedovolte dětem, aby se přibližovaly k místu instalace.
Po vybalení spotřebiče se přesvědčte, že nebyl při dopravě poškozen. Po instalaci musí být obalový materiál (plasty, polystyrenová pěna atd.) uložen mimo dosah dětí – nebezpečí udušení. Před zahájením instalace je nutné spotřebič odpojit od elektrické sítě – nebezpečí úrazu elektrickým proudem. Během instalace se ujistěte, že zařízení nepoškozuje napájecí kabel – nebezpečí požáru a úrazu elektrickým proudem. Zařízení nezapínejte, dokud nebyla ukončena instalace.

⚠ Neumisťujte zařízení do míst, kde by mohlo být vystaveno extrémním podmínkám, jako např.: špatné větrání, teplota nižší než 5 °C nebo vyšší než 35 °C.

⚠ Přesvědčte se, zda všechny čtyři nožky stojí pevně na zemi, podle potřeby je nastavte a pomocí vodováhy zkontrolujte, zda je spotřebič dokonale vodorovný.

⚠ Instalujete-li spotřebič na dřevěnou nebo plovoucí podlahu (určité parketové nebo laminátové materiály), připevněte k podlaze desku z překližky o rozměrech nejméně 60 × 60 × 3 cm a na ni spotřebič postavte.

⚠ Přívodní hadici(e) připojte v souladu s pokyny místních vodáren.

⚠ Pračka je vybavena ochrannými přepravními šrouby, které chrání vnitřek pračky před poškozením při přepravě. Před použitím pračky musí být přepravní šrouby bezpodmínečně odstraněny.
Po odstranění šroubů zakryjte otvory čtyřmi přiloženými plastovými krytkami.

⚠ Zkontrolujte, zda nejsou větrací otvory v podstavci pračky (je-li u daného modelu k dispozici) zakryté kobercem nebo jiným předmětem.

⚠ Pro připojení spotřebiče k rozvodu vody používejte pouze nové hadice. Stará souprava hadic není určena k opětovnému použití.

⚠ Tlak přívodní vody se musí pohybovat v rozmezí 0,1–1 MPa.

⚠ Neopravujte ani nevyměňujte žádnou část spotřebiče, pokud to není výslovně uvedeno v návodu k použití. Využívejte pouze autorizované obchody.
Opravy provedené svépomocí nebo neprofesionálně mohou vést k nebezpečným situacím a následně k ohrožení života či zdraví nebo k vážným škodám na majetku.

⚠Náhradní díly pro domácí spotřebiče

budou k dispozici 10 let od uvedení posledního zařízení na trh, jak se stanoví v evropském nařízení o ekodesignu.

DŮLEŽITÁ UPOZORNĚNÍ TÝKAJÍCÍ SE ELEKTRICKÉHO ZAPOJENÍ

⚠ V souladu s národními bezpečnostními normami týkajícími se elektrických zařízení musí být možné odpojit spotřebič od elektrické sítě vytažením zástrčky, pokud je zástrčka přístupná, nebo, v souladu s pravidly pro zapojování, prostřednictvím vícepólového vypínače umístěného před zásuvkou a spotřebič musí být uzemněn.

⚠ Nepoužívejte prodlužovací kabely, sdružené zásuvky nebo adaptéry. Po provedení instalace nesmí být elektrické prvky spotřebiče pro uživatele přístupné. Nepoužívejte spotřebič, pokud jste mokří nebo naboso. Tento spotřebič nezapínejte, pokud je poškozen napájecí síťový kabel či zástrčka, pokud správně nefunguje nebo byl poškozen či spadl.

⚠ Jestliže je poškozený přívodní kabel, za identický ho smí vyměnit pouze výrobce, servisní technik nebo osoba s obdobnou kvalifikací, jinak by mohlo dojít k úrazu – riziko elektrického šoku.

ČIŠTĚNÍ A ÚDRŽBA

⚠**VAROVÁNÍ**: Předtím, než začnete provádět jakoukoli údržbu, ujistěte se, že je spotřebič odpojen od elektrické sítě. Abyste se vyhnuli zranění, používejte ochranné rukavice (riziko tržných poranění) a bezpečnostní obuv (riziko pohmoždění); zajistěte manipulaci ve dvou osobách (snížení hmotnosti břemene); nikdy nepoužívejte parní čističe (riziko elektrického šoku). Neprofesionální provádění oprav, které výrobce nepovoluje, by mohla vést k ohrožení zdraví a bezpečnosti, za což výrobce nelze činit odpovědným. Na vady nebo poškození zapříčiněné prováděním neprofesionálních oprav nebo údržby se nevztahuje záruka, jejíž podmínky jsou uvedeny v dokumentaci, která byla k jednotce dodaná.

Informace o vašem novém výrobku

Vaše nová pračka/sušička je vybavena následujícími funkcemi, které vám pomohou dosáhnout ideálních výsledků praní.

Funkce	Popis
Technologie snímání	Pokročilá technologie senzorů se schopností přizpůsobovat zdroje a detekovat objem a typ náplně. Tím se ušetří až 50 %* energie, vody a času. (*Srovnání provedeno mezi maximálním objemem náplně a 1 kg náplně u pračky vybavené snímací technologií a při použití programu Bavlna 60 °).
Fresh Plus	Konec cyklu ošetření. Po skončení pracího cyklu následuje fáze jemného napařování a převalování v bubnu, která představuje ideální kombinaci funkcí udržující oděvy stále čerstvě vyprané po dobu až 6 hodin. Toto ošetření omezuje pomačkání prádla a brání vzniku zápachu.
Parní praní	Jemný program pouze na bázi páry je určený k osvěžení oblečení, odstranění nepříjemných pachů, uvolnění vláken a vyhlazení záhybů.
Invertní motor	Spolehlivost motoru je zajištěna bezkartáčovou technologií a díky systému invertního řízení se dosahuje vysoké energetické účinnosti.
Pohyby bubnu	Frekvence pohybů bubnu a doba jejich trvání jsou přizpůsobeny na míru každému typu praného prádla (pokud jde o druh tkaniny, barvy a tvar), což zajistí náležitou péči a účinnost praní.
Možnost sušení	Variabilní možnosti sušení. Přizpůsobte si sušicí cykly vašeho spotřebiče pomocí variabilních možností nastavení sušení.
Rychlé praní a sušení 45’	Dopřejte si lepší výsledky rychleji. 45minutový program vypere a usuší 1 kg prádla za pouhých 45 minut a zajistí vynikající výsledky, které si zasloužíte, za kratší dobu.
Pozastavení / Otevření dvířek / Opětovné načtení programu	Pokud chcete přidat nebo odebrat prádlo, jednoduše stiskněte tlačítko „Pozastavit“ (Pause), a poté ho stiskněte znovu, aby program pokračoval.

Popis výrobku

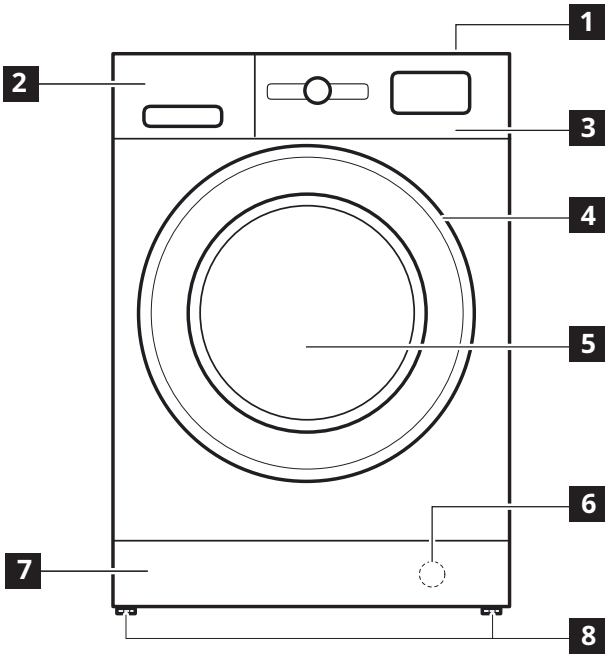

1 Poslední
2 Zásobník pracího prostředku
3 Ovládací panel
4 Držadlo dvířek
5 Dvířka
6 Vodní filtr – za spodním panelem (soklem)
7 Odnímatelný spodní panel (sokl)
8 Seřiditelné nožičky (2)

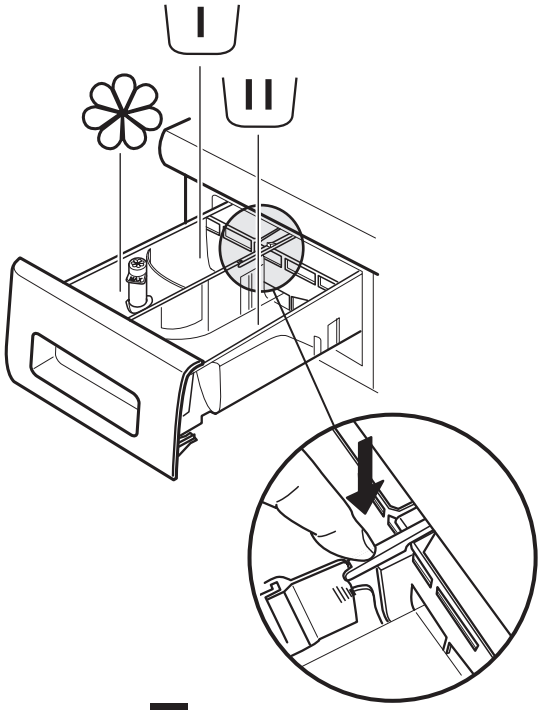

ZÁSOBNÍK PRACÍHO PROSTŘEDKU

1. Přihrádka pro hlavní praní
   - Prací prostředek pro hlavní praní
   - Odstraňovač skvrn
   - Změkčovač vody
2. Přihrádka pro předpírku
   - Prací prostředek pro předpírku
3. Přihrádka pro aviváž
   - Aviváž
   - Tekutý škrob

   ⚠ Nalijte do přihrádky aviváž nebo roztok škrobu a nepřekračujte úroveň „MAX“.
4. Uvolněte tlačítko (stisknutím vyjmete dávkovač pracího prostředku za účelem jeho vyčištění)

Perete-li v tekutém pracím prostředku, používejte přednostně dělicí přepážku **A**, abyste měli jistotu, že nadávkujete správné množství prostředku (přepážka je uložena v sáčku s návodem). Při použití pracího prášku přemístěte dělicí přepážku do drážky **B**.

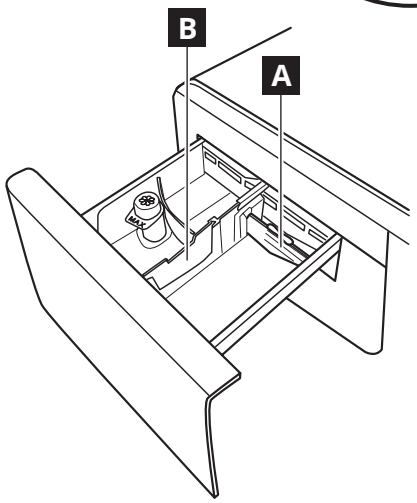

Ovládací panel

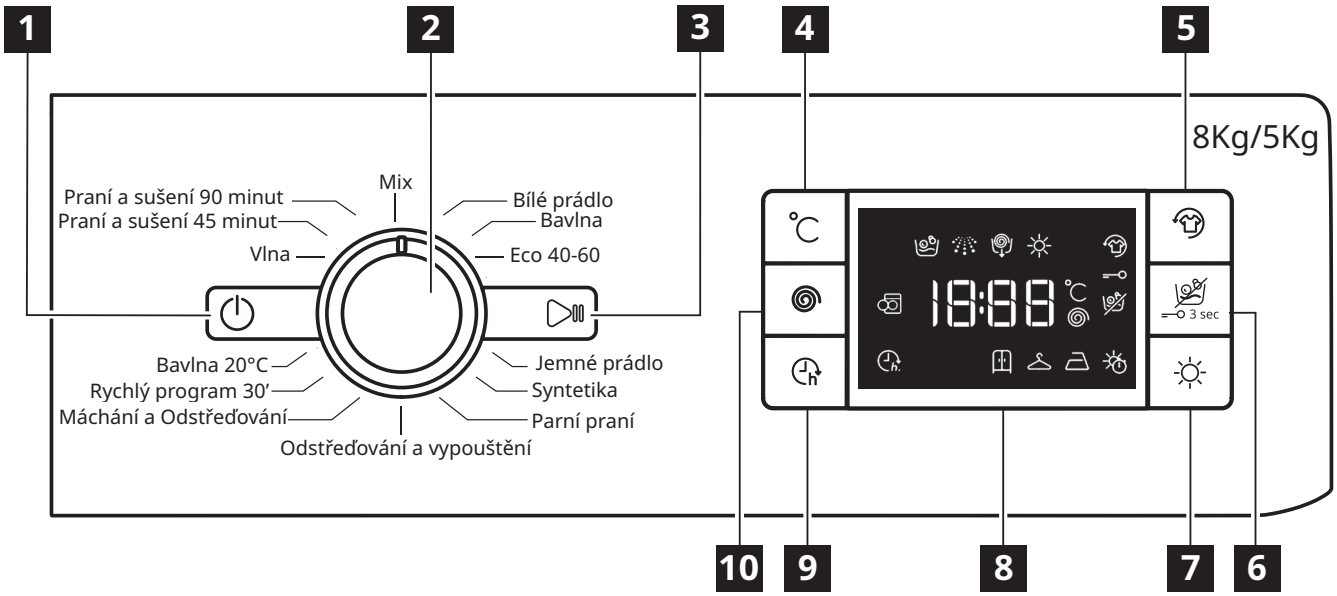

1 Tlačítko „ZAP/VYP“ ⏻
2 Volič programů
3 Tlačítko „Spustit/Pozastavit“ ▷II
4 Tlačítko „Teplota“
5 Tlačítko „Provzdušnění“ (funkce Fresh Plus)
6 Tlačítko samotné funkce sušení/tlačítko zámku
7 Tlačítko nastavení sušení
8 Displej
9 Tlačítko „Odložený start“
10 Tlačítko „Rychlost odstřeďování“

Možnosti/funkce nejsou dostupné u všech pracích programů a jedna možnost/funkce může vyloučit jinou, v takovém případě spotřebič neumožňuje nekompatibilní nastavení.

UKAZATELE DISPLEJE

	Fresh Plus	Tato kontrolka se rozsvítí • poté, co stisknete tlačítko funkce provzdušnění „Fresh Plus“.
	Odložený start	Tato kontrolka se rozsvítí • poté, co stisknete tlačítko „Odložený start“.
	Zámek tlačítek	Tato kontrolka se rozsvítí • poté, co aktivujete funkci zamykání tlačítek, které se provádí stisknutím tlačítka č. 6 na dobu 3 sekund.

První použití

Pokyny k tomu, jak vybrat a spustit program, naleznete v sekci DENNÍ POUŽITÍ.

PRVNÍ SPUŠTĚNÍ PROGRAMU

Odstraňte veškeré zbytky po výrobě:
- Program spusťte **bez prádla** (s prázdným bubnem).
- Zvolte program „Bavlna“ a nastavte teplotu 60°C.
- Do přihrádky pro hlavní praní dávkovače pracího prostředku přidejte malé množství pracího prášku (maximálně 1/3 množství doporučovaného výrobcem pro lehce zašpiněné prádlo).
- Spusťte program, aniž byste pračku/sušičku plnili prádlem (s prázdným bubnem).

Každodenní používání

1. Vložte prádlo

Připravte prádlo podle doporučení uvedených v části „RADY A TIPY“.
Otevřete dvířka a vložte prádlo do bubnu.
Nepřekračujte maximální hmotnost náplně uvedenou v tabulce programů.

2. Zavřete dvířka

Zatlačte na dvířka, dokud neuslyšíte zřetelné zacvaknutí západky, a zkontrolujte, zda se některé kusy prádla nezachytily mezi sklem dveří a gumovým těsněním.

3. Otevřete přívod vody

Překontrolujte, zda je pračka/sušička správně připojena k přívodu vody. Otevřete přívod vody.
Zapnutí pračky se sušičkou
Stiskněte tlačítko ⏻; kontrolka ▷II pomalu problikává.

4. Výběr programu a přizpůsobení cyklu.
U tohoto spotřebiče lze používat následující funkce:
- Pouze praní
- Praní a sušení
- Pouze sušení

Pouze praní
Pomocí „voliče programů“ si zvolte požadovaný program.
Pračka automaticky zobrazuje výchozí nastavení teploty a poté dobu trvání pracího cyklu. V případě potřeby nastavte pomocí příslušných tlačítek teplotu a/nebo rychlost odstřeďování.
- Stisknutím tlačítka „Teplota“ °C přecházíte postupně k nižším teplotám nastavení, dokud se na displeji nezobrazí „studené praní“ („ - -“).
- Stisknutím tlačítka „Rychlost odstřeďování“ přecházíte postupně k nižším rychlostem odstřeďování, dokud se cyklus odstřeďování nedeaktivuje (na displeji se v tomto případě zobrazuje „0“).
- Dalším stiskem tlačítka se nastaví nejvyšší možné parametry.
- Vyberte si požadovanou možnost (v případě potřeby).
- K provedení požadované volby stiskněte příslušné tlačítko; rozsvítí se příslušná dioda tlačítka.
- Volbu zrušíte opětovným stiskem tlačítka; dioda zhasne.

⚠ Pokud vybraná možnost není s nastaveným programem kompatibilní, zazní varovný chybový tón a kontrolka třikrát zabliká. Volba není provedená.

Praní a sušení
Chcete-li dávku prádla vyprat a usušit bez přerušení mezi cyklem praní a sušení, ujistěte se, že hmotnost prádla nepřekračuje maximální přípustné množství pro sušení u zvoleného programu (viz sloupec „Max. náplň pro cyklus sušení“ v tabulce programů).
1. Při provádění výběru programu a v případě, že potřebujete požadovaný program přizpůsobit, postupujte podle pokynů uvedených v odstavci „Pouze praní“.
2. Stisknutím tlačítka „Nastavení sušení“ zvolíte požadovaný režim sušení. K dispozici jsou dva režimy sušení: automatický nebo s časovým nastavením.

Automatické sušení s volitelnými úrovněmi:
V automatickém režimu sušení pračka/sušička prádlo suší tak dlouho, dokud není dosaženo nastavené úrovně usušení.
Po jednom stisknutí tlačítka „Nastavení sušení“ se automaticky zvolí nejvyšší úroveň sušení, která je pro zvolený program k dispozici.
Pro nižší stupeň usušení stiskněte tlačítko znovu.
K dispozici jsou následující úrovně:
K uložení do skříně : prádlo je zcela suché a připravené k uložení do skříně bez žehlení.
K pověšení na ramínko : prádlo je ponecháno mírně vlhké, aby se minimalizovalo jeho zmačkání. Oděvy musí být zavěšeny, aby zcela proschly na vzduchu.
K žehlení : prádlo je záměrně ponecháno mírně vlhké, aby se minimalizovalo jeho zmačkání.

Režim sušení s časovým nastavením:
Pro nastavení režimu časovaného sušení opakovaně stiskněte tlačítko „Nastavení sušení“. Po projití přes všechny automatické úrovně usušení pokračujte ve stiskávání tlačítka „Nastavení sušení“ dále, dokud se nezobrazí doba, kterou požadujete. Lze nastavit hodnoty od 210 do 30 minut.
Chcete-li vyprat dávku prádla, která je větší, než je maximální přípustná náplň pro sušení (viz tabulka „Max. náplň pro cyklus sušení“ v tabulce programů), vyjměte několik kousků prádla poté, co prací cyklus skončí a předtím, než spustíte cyklus sušení.
Postupujte následujícím způsobem:
1. Při provádění výběru programu a v případě, že potřebujete požadovaný program přizpůsobit, postupujte podle pokynů uvedených v odstavci „Pouze praní“.
2. Nezahrnuje cyklus sušení.
3. Po skončení pracího cyklu otevřete dvířka a několik kousků prádla vyjměte, abyste snížili objem náplně. Nyní postupujte podle pokynů pro použití funkce „Pouze sušení“.

POZN.: předtím, než po skončení cyklu sušení otevřete dvířka, nechejte nějakou dobu na vychladnutí.
Pokud použijete dva přednastavené cykly „Praní a sušení 45 minut“ a „Praní a sušení 90 minut“, cyklus sušení nemusíte ani nastavovat, ani spouštět.

Pouze sušení
Tato funkce se používá k jednoduchému usušení mokré náplně, kterou jste vyprali předtím v pračce nebo ručně.
1. Pro prádlo, které chcete sušit, vyberte vhodný program (např. pro sušení mokrého bavlněného prádla vyberte program „Bavlna“).
2. Pro sušení bez cyklu praní stiskněte tlačítko „Pouze sušení“.
3. Stisknutím tlačítka „Nastavení sušení“ zvolíte požadovaný režim sušení. K dispozici jsou dva režimy sušení: automatický nebo s časovým nastavením.

Automatické sušení s volitelnými úrovněmi:
V automatickém režimu sušení pračka/sušička prádlo suší tak dlouho, dokud není dosaženo nastavené úrovně usušení. Po jednom stisknutí tlačítka „Nastavení sušení“ se automaticky zvolí nejvyšší úroveň sušení, která je pro zvolený program k dispozici.
Pro nižší stupeň usušení stiskněte tlačítko znovu.
K dispozici jsou následující úrovně:
K uložení do skříně : prádlo je zcela suché a připravené k uložení do skříně bez žehlení.
K pověšení na ramínko : prádlo je ponecháno mírně vlhké, aby se minimalizovalo jeho zmačkání. Oděvy musí být zavěšeny, aby zcela proschly na vzduchu.
K žehlení : prádlo je záměrně ponecháno mírně vlhké, aby se minimalizovalo jeho zmačkání.

Režim sušení s časovým nastavením:
Pro nastavení režimu časovaného sušení opakovaně stiskněte tlačítko „Nastavení sušení“. Po projití přes všechny automatické úrovně usušení pokračujte ve stiskávání tlačítka „Nastavení sušení“ dále, dokud se nezobrazí doba, kterou požadujete.
Lze nastavit hodnoty od 210 do 30 minut.
POZN.: předtím, než po skončení cyklu sušení otevřete dvířka, nechejte nějakou dobu na vychladnutí.

5. SPRÁVNÉ MNOŽSTVÍ PRACÍHO PROSTŘEDKU
Vytáhněte dávkovač a do příslušných přihrádek nalijte/nasypte prací prostředek, jak je popsáno v části „Dávkovač pracího prostředku“. Toto je třeba udělat pouze při použití programu jen s cyklem praní nebo cyklem praní + sušení.

6. NASTAVENÍ ODLOŽENÉHO SPUŠTĚNÍ PROGRAMU
- Pro nastavení odložení začátku zvoleného programu (max. 24 h) stiskněte toto tlačítko a nastavte požadovanou dobu odložení.
- Po aktivování této funkce se na displeji rozsvítí symbol . Pro zrušení odloženého startu stiskněte toto tlačítko znovu, dokud na displeji nebude svítit „0“.

7. SPUŠTĚNÍ PROGRAMU.
Stiskněte tlačítko „SPUSTIT/POZASTAVIT“.
S pípnutím se rozsvítí příslušná kontrolka, dvířka se uzamknou a symbol otevřených dvířek zhasne.
Chcete-li změnit program v době, kdy cyklus běží, stiskněte tlačítko „SPUSTIT/POZASTAVIT“ (potvrzovací pípnutí), kterým se činnost spotřebiče pozastaví (žlutohnědá dioda tlačítka „SPUSTIT/POZASTAVIT“ pomalu problikává); poté zvolte požadovaný cyklus a znovu stiskněte tlačítko „SPUSTIT/POZASTAVIT“ (potvrzovací pípnutí).
Pro otevření dvířek v době, kdy cyklus běží, stiskněte tlačítko „SPUSTIT/POZASTAVIT“; dvířka je možné otevřít, jakmile svítí symbol.
Pro pokračování programu od chvíle, kdy došlo k jeho přerušení, stiskněte tlačítko „„SPUSTIT/POZASTAVIT“.

8. ZRUŠENÍ BĚŽÍCÍHO PROGRAMU (V PŘÍPADĚ POTŘEBY)
Stiskněte a podržte tlačítko ⏻. Na displeji se zobrazí odpočítávání až do chvíle zastavení spotřebiče.
Pokud jsou hladina vody a teplota dostatečně nízké, dvířka se odemknou a je možné je otevřít.
Pokud je v bubnu voda, dvířka zůstanou zamknutá. Pro odemknutí dvířek je třeba spotřebič zapnout, zvolit program „Odstřeďování a vypouštění“ a deaktivovat funkci odstřeďování, a to nastavením rychlosti odstřeďování na „0“. Voda se vypustí a dvířka se po ukončení programu odemknou.

9. VYPNUTÍ PRAČKY SE SUŠIČKOU NA KONCI PROGRAMU.
Po skončení programu se na displeji zobrazí zpráva „KONEC“.
Dvířka je možné otevřít pouze po rozsvícení symbolu.
Zkontrolujte, zda svítí symbol odemknutých dvířek a následně otevřete dvířka a vyndejte prádlo.
Pro vypnutí spotřebiče stiskněte tlačítko ⏻. Z důvodu úspory energie, pokud spotřebič nevypnete manuálně tlačítkem ⏻ ,vypne se automaticky přibližně po 10 minutách po skončení programu.
Dvířka nechejte pootevřená, aby mohl vnitřek spotřebiče vyschnout.

Programy

Postupujte podle pokynů uvedených na symbolech praní oděvů.

MIX
Pro praní lehce až běžně zašpiněných odolných oděvů z bavlny, lnu, syntetických a směsových vláken.

BÍLÉ PRÁDLO
Pro praní běžně až velmi zašpiněných ručníků, spodního prádla, ubrusů, povlečení atd. z odolné bavlny a lnu. Pouze v případě, kdy je teplota nastavená na 90°C, je součástí pracího cyklu předpírka před hlavní fází praní. V takovém případě doporučujeme přidat prací prostředek jak do oddílu předpírky, tak oddílu hlavního praní.

BAVLNA
Pro praní běžně až velmi zašpiněných ručníků, spodního prádla, ubrusů, povlečení atd. z odolné bavlny a lnu.

ECO 40–60
Pro praní běžně zašpiněných oděvů z bavlny. Pokud jde o spotřebu vody a energie, toto je nejvýhodnější standardní program pro praní bavlněného prádla při teplotách 40°C a 60°C.

JEMNÉ PRÁDLO
Pro praní zvláště jemných oděvů.
Před praním převraťte oděvy naruby.

SYNTETIKA
Pro praní běžně ušpiněného prádla ze syntetických vláken (jako například polyester, polyakryl, viskóza atd.) nebo směsí bavlny a syntetiky.

PARNÍ PRANÍ
Pro osvěžení oděvů, neutralizaci nepříjemných pachů a uvolnění vláken pomocí páry dodané do bubnu.
Oděvy budou na konci cyklu vlhké.

ODSTŘEĎOVÁNÍ A VYPOUŠTĚNÍ
Vyždímá prádlo a poté vypustí vodu. Pro oděvy z odolných materiálů.

MÁCHÁNÍ A ODSTŘEĎOVÁNÍ
Máchá a poté ždímá. Pro oděvy z odolných materiálů.

RYCHLÝ PROGRAM 30’
Pro rychlé vyprání lehce zašpiněných oděvů: tento cyklus trvá pouze 30 minut, a šetří tak čas i energii.

Maximální naplnění 4,5 kg.

BAVLNA 20°C
Tento program je určen pro praní lehce ušpiněného bavlněného prádla při teplotě 20°C.

VLNA
Veškeré oděvy z vlny lze prát na program „Vlna“, a to i takové, na jejichž štítku se uvádí „pouze ruční praní“.
Pro dosažení co nejlepších výsledků používejte speciální prací prostředky a **nepřekračujte maximální uvedenou hmotnost prádla.**

PRANÍ A SUŠENÍ 45 MIN.
Pro rychlé praní a sušení lehce znečištěných oděvů z bavlny a syntetických vláken. Při použití tohoto cyklu vyperete a usušíte dávku prádla o hmotnosti až 1 kg za pouhých 45 minut.

PRANÍ A SUŠENÍ 90 MIN.
Pro rychlé praní a sušení oděvů z bavlny a syntetických vláken.

Při použití tohoto cyklu vyperete a usušíte dávku prádla o hmotnosti až 1 kg za pouhých 90 minut.

Funkce

Volitelné přímým stisknutím příslušného tlačítka.

⚠ **Pokud vybraná funkce není s nastaveným programem kompatibilní, zazní varovný chybový tón a kontrolka třikrát problikne. Funkce není aktivní (vybraná).**

FRESH PLUS
Pokud tuto funkci přidáte k pracím cyklům, zvýší jejich účinnost vytvářením páry, která zamezuje šíření hlavních zdrojů nepříjemných pachů uvnitř spotřebiče (výhradně pro praní). Po skončení parní fáze spustí spotřebič šetrný cyklus s pomalým otáčením bubnu.
Pokud funkci Fresh Plus přidáte k sušicím cyklům, díky pomalým otáčkám bubnu bude bránit vytváření nepoddajných záhybů na oděvech.
Cyklus Fresh Plus následuje po dokončení cyklu praní nebo sušení a pokračuje po dobu maximálně 6 hodin; můžete ho kdykoli zrušit stiskem kteréhokoli tlačítka na ovládacím panelu, popřípadě otočením knoflíku. Před otevřením dvířek vyčkejte přibližně 5 minut.

ODLOŽENÝ START
Pro nastavení odložení začátku zvoleného programu stiskněte toto tlačítko a nastavte požadovanou dobu odložení. Po aktivování této funkce se na displeji rozsvítí symbol. Pro deaktivaci funkce odloženého startu stiskněte toto tlačítko znovu, dokud na displeji nebude svítit „0“.

TLAČÍTKO ZÁMKU TLAČÍTEK
Chcete-li zamknout ovládací panel, stiskněte a po dobu přibližně 3 sekund podržte tlačítko „Pouze sušení“. Na displeji se rozsvítí symbol, který indikuje, že ovládací panel je uzamčen (s výjimkou tlačítka ⏻). Tím se zamezí nechtěnému provedení změn v nastavení programů, zvláště pokud se v blízkosti pračky pohybují děti.
Pokud se pokusíte ovládací panel použít, na displeji začne blikat symbol.
K odemknutí ovládacího panelu stiskněte a na přibližně 3 sekundy podržte tlačítko „Pouze sušení“.

Tabulka programů

Maximální náplň 8 kg Příkon ve vypnutém stavu je 0,5 W / v zapnutém stavu potom 8 W								Prací prostředky a přísady			Doporučený prací prostředek					
Prací program	Teploty		Max. otáčky odstřeďování (ot/min)	Sušení	Max. náplň pro praní (kg)	Max. náplň pro sušení (kg)	Doba trvání (h: min)	Předpírka	Praní	Avivář	Prášek	Tekutý prací prostředek	Zbytková vlhkost % (***)	Spotřeba energie kWh	Celkové množství vody v l	Teplota prádla °C
	Nastavení	Rozpětí														
MIX	40°C	❄ - 40°C	1000	✓	8,0	5.0	0:39	—	●	○	—	✓	—	—	—	—
BÍLÉ PRÁDLO	60°C	❄ - 90°C	1400	✓	8,0	5.0	2:45	● (90°)	●	○	✓	—	49	0,90	90	55
BAVLNA (2)	40°C	❄ - 60°C	1400	✓	8,0	5.0	3:55	—	●	○	✓	✓	49	1,40	105	45
ECO 40-60 (1) (PRANÍ)	40°C	40°C	1351	✓	8,0	5.0	3:30	—	●	○	✓	✓	53	0.77	54	33
			1351	✓	4,0		2:45	—	●	○	✓	✓	53	0,65	52	36
			1351	✓	2,0		2:10		●	○	✓	✓	53	0.45	37	33
JEMNÉ PRÁDLO	30°C	❄ - 30°C	—	✓	1,0	1,0	1:20	—	●	○	—	✓	—	—	—	—
SYNTETIKA (3)	40°C	❄ - 60°C	1200	✓	4,0	4,0	2:55	—	●	○	✓	✓	35	0,8	55	43
PARNÍ PRANÍ	—	—	—	—	2,0	—	0:20	—	—	—	—	—	—	—	—	—
ODSTŘEĎOVÁNÍ A VYPOUŠTĚNÍ *	—	—	1400	✓	8,0	5.0	0:10	—	—	—	—	—	—	—	—	—
MÁCHÁNÍ A ODSTŘEĎOVÁNÍ	—	—	1400	✓	8,0	5.0	0:55	—	—	○	—	—	—	—	—	—
RYCHLÝ PROGRAM 30'	30°C	❄ - 30°C	800	—	4,5	—	0:30	—	●	○	—	✓	71	0.20	45	27
BAVLNA 20°C	20°C	❄ - 20°C	1400	✓	8,0	5.0	1:50	—	●	○	—	✓	49	0,16	90	22
VLNA	40°C	❄ - 40°C	800	✓	2,0	2,0	1:25	—	●	○	—	✓	—	—	—	—
PRANÍ A SUŠENÍ 45'	30°C	30°C	1400	✓	1,0	1,0	0:45	—	●	○	—	✓	—	—	—	—
PRANÍ A SUŠENÍ 90'	30 °C	30°C	1200	✓	2,0	2,0	1:30	—	●	○	—	✓	—	—	—	—
ECO 40-60 (4) (PRANÍ A SUŠENÍ)	40°C	40°C	1351	✓	5.0	5.0	9:10		●	○	✓	✓	0	3.30	70	34
			1351	✓	2,5	2,5	5:10		●	○	✓	✓	0	1.69	50	33

✓ Volitelné – Nelze zvolit / není použitelné ● Požadované množství ○ Volitelné množství

Senzorová technologie – Senzorová technologie přizpůsobuje spotřebu vody, energie a délku trvání programu objemu naplnění.

⚠ U pracích programů s teplotami nad 50°C doporučujeme používat raději prací prášek než tekutý prostředek a řídit se pokyny uvedenými na obalu pracího prostředku.

* Nastavíte-li cyklus s vynecháním fáze odstřeďování, spotřebič pouze vypustí vodu.

*** Po ukončení programu a odstřeďování na maximální volitelné otáčky, v základním nastavení programu.

Délka cyklu uvedená na displeji nebo v návodu k obsluze je odhadovaný čas, který vychází z běžných podmínek. Skutečná doba trvání se může lišit v závislosti na různých faktorech, jako jsou teplota a tlak přiváděné vody, okolní teplota, množství pracího prostředku, hmotnost a typ náplně, rozložení zatížení, a veškerých dalších doprovodných funkcích. Hodnoty uvedené pro jiné programy než program Eco 40–60 jsou pouze orientační.

1) Eco 40–60 (praní) – Testovací prací cyklus v souladu s nařízením EU 2019/2014 stanovujícím požadavky na ekodesign.
Jedná se o nejúčinnější program, pokud jde o spotřebu energie a vody při praní běžně ušpiněného bavlněného prádla.

Poznámka: Hodnoty rychlosti odstřeďování zobrazené na displeji se mohou od hodnot uvedených v tabulce mírně lišit.

4) Eco 40–60 (praní a sušení) – Testovací prací a sušicí cyklus v souladu s nařízením EU 2019/2014 stanovujícím požadavky na ekodesign.

Chcete-li použít cyklus „praní a sušení“, vyberte program „Eco 40–60“ a volbu ☼ nastavte na úroveň „ ▯ “. Jedná se o nejúčinnější program, pokud jde o spotřebu energie a vody, pro praní a sušení běžně ušpiněného bavlněného prádla. Po skončení cyklu můžete oděvy hned uložit do skříně.

Pro všechny zkušebny:
2) Dlouhý prací cyklus pro bavlnu: teplotu programu nastavte na 40°C.
3) Dlouhý prací cyklus pro syntetiku: teplotu programu nastavte na 40°C.

Kompatibilita programů / funkcí	Funkce				
	Odstřeďování	Odložený start	Fresh Plus	Pouze sušení	Nastavení sušení
Mix	●	●	●	●	●
Bílé prádlo	●	●	●	●	●
Bavlna	●	●	●	●	●
Eco 40–60	●	●		●	●
Jemné prádlo		●		●	●
Syntetika	●	●	●	●	●
Parní praní		●			
Odstřeďování a vypouštění	●	●		●	●
Máchání a Odstřeďování	●	●		●	●
Rychlý program 30’	●	●	●		
Bavlna 20°C	●	●	●	●	●
Vlna	●	●		●	●
Praní a Sušení 45 Min.		●			
Praní a Sušení 90 Min.		●			

Čištění a údržba

Před prováděním jakéhokoli čištění a údržby pračku vypněte a odpojte z elektrické sítě.
K čištění pračky nepoužívejte hořlavé kapaliny.

ČIŠTĚNÍ PRAČKY ZVENČÍ
K čištění vnější strany pračky používejte měkkou vlhkou látku.
K čištění ovládacího panelu nepoužívejte čističe na sklo nebo univerzální čističe, ani tekuté čisticí prášky apod. – tyto přípravky by mohly poškodit nápisy.

KONTROLA PŘÍVODNÍ HADICE VODY
Pravidelně kontrolujte, zda přívodní hadice nepuchří nebo nepraská. Jeví-li známky poškození, vyměňte ji za novou, kterou získáte prostřednictvím servisního střediska nebo u specializovaného obchodníka.
V závislosti na typu hadice:
Má-li přívodní hadice průhledný potah, kontrolujte pravidelně, zda barva na některých místech netmavne. Pokud ano, může to znamenat, že hadice uniká a je třeba ji vyměnit.

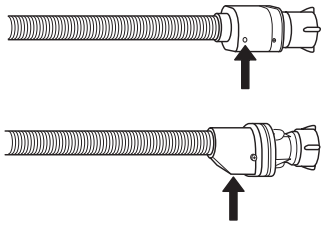

Hadice s automatickým systémem zastavování přívodu vody: zkontrolujte malé inspekční okénko na bezpečnostním ventilu (viz šipka). Je-li červené, byla aktivována funkce bezpečnostního uzavření a hadici je třeba vyměnit za novou.
Chcete-li tuto hadici odšroubovat, stiskněte přitom uvolňovací tlačítko (je-li jím vybavena).

ČIŠTĚNÍ SÍTKOVÝCH FILTRŮ V PŘÍVODNÍ VODNÍ HADICI

1. Uzavřete přívod vody a odšroubujte přívodní hadici.

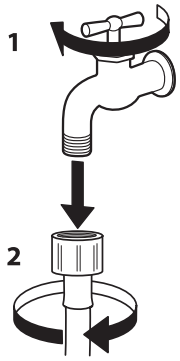

2. Vyčistěte sítkový filtr v jejím ústí jemným kartáčkem.

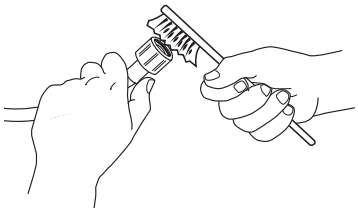

3. Přívodní hadici následně rukou odšroubujte od vstupu na zadní straně pračky. Kleštěmi vyjměte sítkový filtr z přívodní hadice k pračce a pečlivě jej vyčistěte.

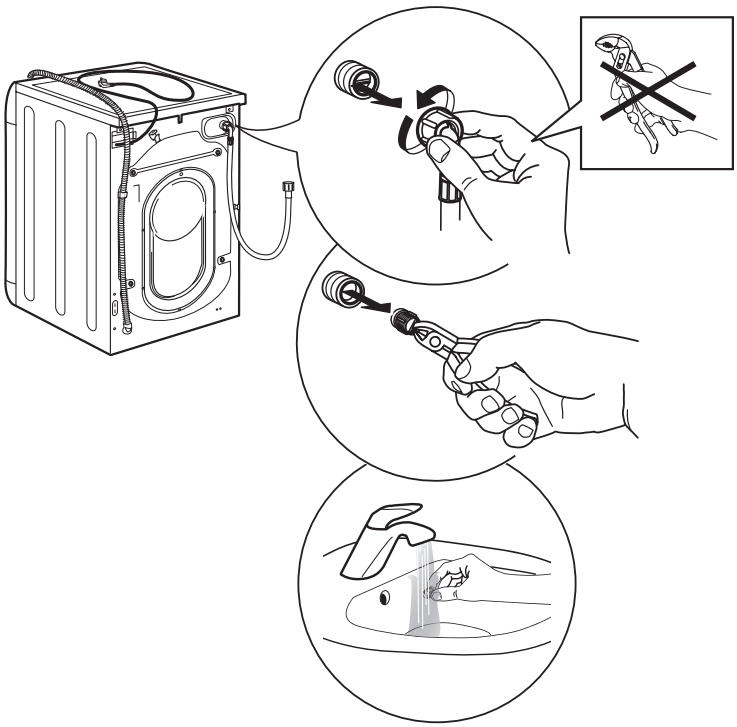

4. Vložte sítkový filtr zpět na své místo. Připojte hadici k pračce i k přívodu vody. Při našroubování hadice nepoužívejte žádné nástroje. Otevřete přívod vody a zkontrolujte, že všude těsní.

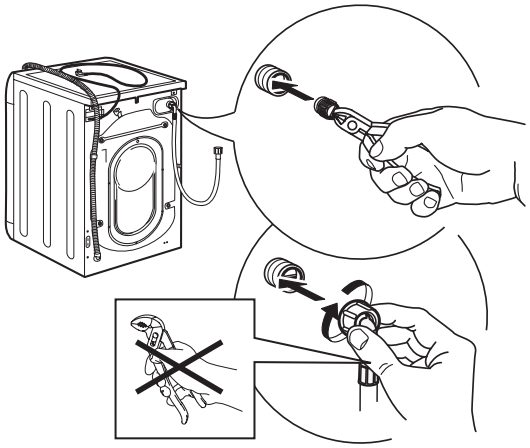

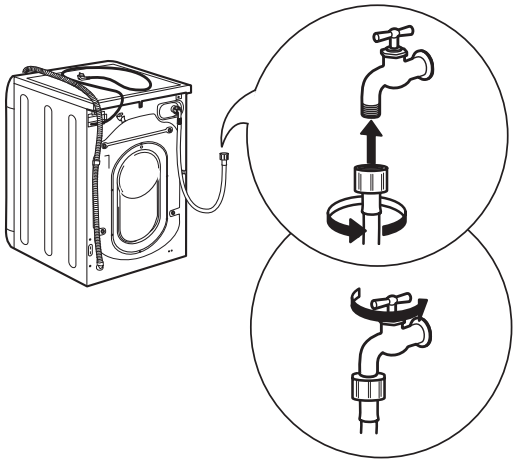

ČIŠTĚNÍ DÁVKOVAČE PRACÍHO PROSTŘEDKU

1. Stlačením uvolňovacího tlačítka při souběžném tahu směrem ven vyjměte zásobník pracích prostředků.

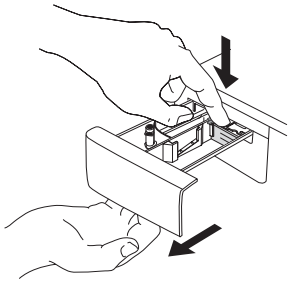

2. Ze zásobníku aviváže vyjměte vložku.

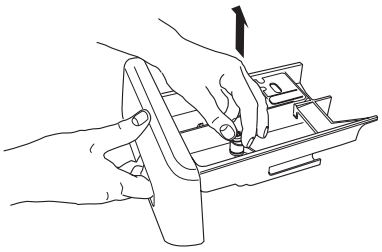

3. Všechny části umyjte pod tekoucí vodou a odstraňte z nich veškeré usazené zbytky.

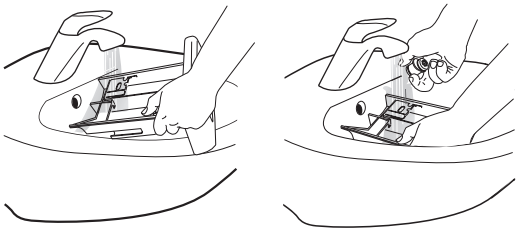

4. Všechny části osušte měkkým hadříkem.

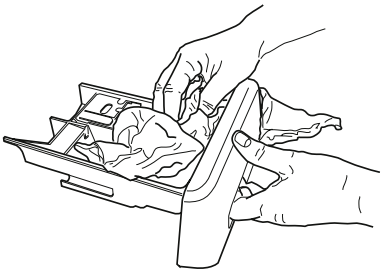

5. Vložte zásobník pracího prostředku na své místo a zatlačte jej dovnitř.

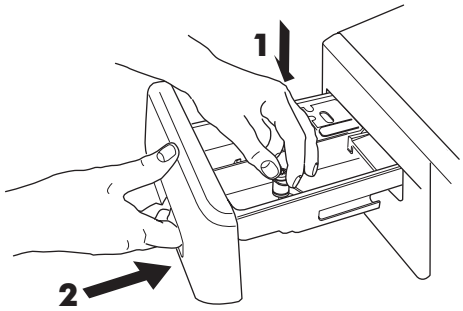

ČIŠTĚNÍ VODNÍHO FILTRU / VYPOUŠTĚNÍ ZBYLÉ VODY

⚠ Před čištěním vodního filtru nebo vypouštěním zbytkové vody pračku vypněte a odpojte ze zásuvky. Pokud jste použili program pro praní na vysokou teplotu, před vypuštěním vody vyčkejte, dokud voda nevychladne.

Vodní filtr čistěte pravidelně, předejdete tak situaci, kdy v důsledku jeho ucpání nemůže voda po praní odtékat.

Nemůže-li voda odtékat, displej poukazuje na možné ucpání filtru.

1. Odstraňte spodní panel pračky:
Za použití šroubováku postupujte tak, jak ukazuje následující obrázek.

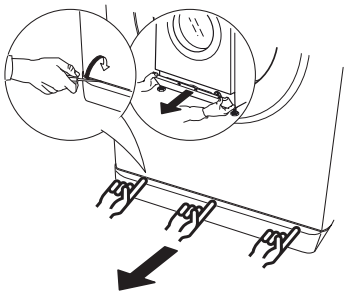

2. Nádoba na odvedenou vodu:
Pro zachycení zbytkové vody umístěte pod vodní filtr nízkou a širokou nádobu.

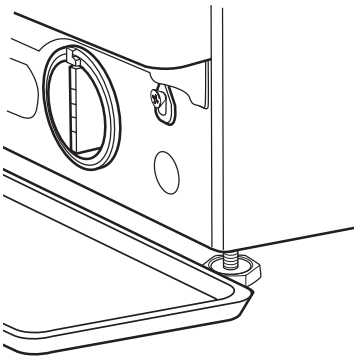

3. Vypusťte vodu:
Pomalu otáčejte filtrem proti směru chodu hodinových ručiček, dokud voda nevyteče. Nechte ji odtékat, aniž byste vyndávali filtr. Jakmile se nádoba naplní, uzavřete filtr otáčením ve směru chodu hodinových ručiček. Vyprázdněte nádobu.
Tento postup opakujte, dokud všechna voda neodteče.

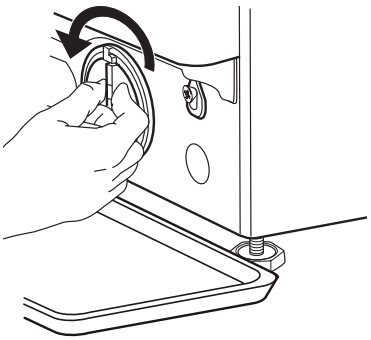

4. Vyjměte filtr:
Pod vodní filtr umístěte bavlněný hadřík, který nasákne menší množství zbytkové vody. Následně otáčením proti směru hodinových ručiček vodní filtr vyjměte.

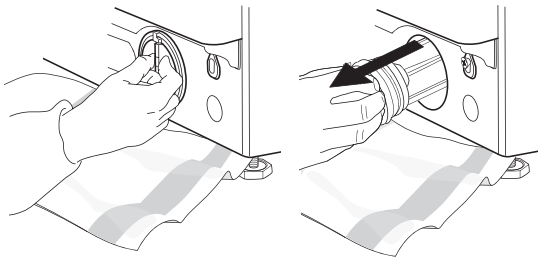

5. Vodní filtr vyčistěte:
odstraňte usazeniny z vodního filtru pod tekoucí vodou.

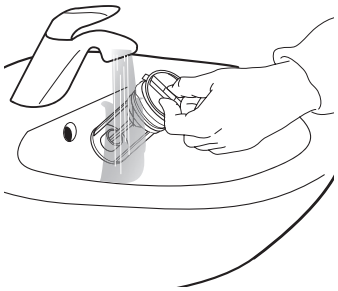

6. Vraťte filtr na své místo a osaďte sokl:
Při vracení vodního filtru na místo jím otáčejte ve směru hodinových ručiček. Otáčejte jím až do krajní polohy; držadlo filtru musí být ve svislé poloze. Chcete-li ověřit těsnost filtru, nalijte do zásobníku pracího prostředku jeden litr vody. Následně osaďte sokl.

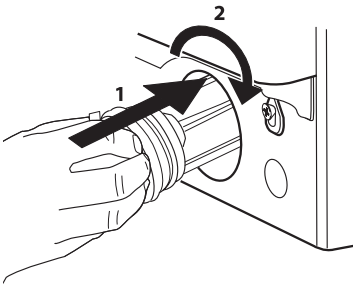

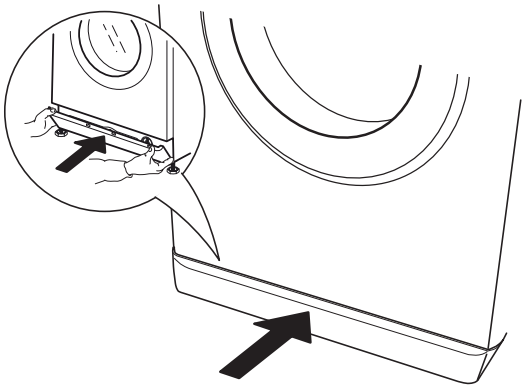

Rady a tipy

Prádlo roztřiďte podle
Druhu látky / symbolu údržby na visačce (bavlna, smíšená vlákna, syntetické materiály, vlna, ruční praní).
Barvy (oddělte barevné a bílé kusy prádla, nové barevné prádlo perte zvlášť).
Jemnosti prádla (perte malé kousky – např. nylonové punčochy – a prádlo s háčky – jako podprsenky – v látkovém sáčku nebo povlaku na polštář se zipem).

Vyprázdněte všechny kapsy
Předměty, jako mince nebo zapalovače, mohou poškodit prádlo i buben.

Řiďte se doporučeným dávkováním pracího prostředku / přísad
Optimalizuje výsledek praní, zamezuje ulpívání dráždivých zbytků přebytečného pracího prostředku ve vašem prádle a šetří vaše peníze tím, že vám pomáhá vyhnout se plýtvání pracím prostředkem.

Používejte nízkou teplotu a delší prací cyklus
Nejúčinnější programy z hlediska spotřeby energie jsou obecně ty, které pracují při nižších teplotách a mají delší dobu trvání.

Dodržujte maximální limity naplnění
Abyste ušetřili vodu a energii, pračku plňte do maximální hmotnosti prádla, která je uvedená v „TABULCE PROGRAMŮ“.

Hluk a obsah zbytkové vlhkosti
Tyto parametry se odvíjejí od rychlosti odstřeďování: čím vyšší jsou otáčky ve fázi odstřeďování, tím vyšší je hluk a tím nižší je zbytková vlhkost.

SYMBOLY PRO PRANÍ NA VISAČKÁCH

Hodnota uvedená v symbolu vaničky je maximální možná teplota pro praní daného kusu oděvu.

Normální mechanické působení

Omezené mechanické působení

Značně omezené mechanické působení

Pouze ruční praní

Výrobek se nesmí prát

ÚSPORA ENERGIE A OCHRANA ŽIVOTNÍHO PROSTŘEDÍ

- Dodržování limitů maximálního naplnění uvedeného v tabulce programů je předpokladem pro optimalizaci spotřeby energie, vody a pracího prostředku, přičemž se zkrátí i doba praní.
- Nepřekračujte výrobcem doporučené množství pracího prostředku.
- Šetřete energii tak, že použijete prací program s teplotou 60°C namísto 90°C, popřípadě prací program s teplotou 40°C namísto 60°C. Na bavlněné oděvy doporučujeme používat program „Eco 40–60“, který je sice delší, avšak spotřeba energie je u něj nižší.
- Pokud si přejete ušetřit energii a dobu praní a sušení zkrátit, vyberte nejvyšší dostupnou rychlost odstřeďování, která je k dispozici pro zvolený program, aby se snížil obsah zbytkové vody v oděvech na konci pracího cyklu.

Co dělat, když...

Pračka je vybavena různými automatickými bezpečnostními funkcemi i funkcemi zpětné vazby.
Umožňují, aby závady byly náležitě rozpoznány a stanoveny potřebné servisní práce.
Tyto závady často nejsou příliš závažné a je možné je odstranit během několika minut.

Problém	Možné příčiny / řešení:
Pračka se nezapne.	• Zástrčka není zapojená do elektrické zásuvky nebo je zasunutá nedostatečně a nemá správný kontakt. • Došlo k výpadku proudu. • Dvířka nejsou zcela dovřená.
Prací program se nespustí.	• Nebylo stisknuto tlačítko „ZAP./VYP.“. • Nebylo stisknuto tlačítko „Spustit/Pauza“. • Přívod vody není otevřený. • Byla nastavena funkce „Odložený start“.
Pračka nenapouští vodu (na displeji se zobrazí zpráva „h2o“). „Pípání“ zní každých 5 sekund.	• Hadice pro přívod vody není připojená k vodovodnímu kohoutku. • Hadice je ohnutá. • Přívod vody není otevřený. • Hlavní přívod vody byl uzavřen. • Není dostatečný tlak.
Pračka neustále napouští a vypouští vodu.	• Nebylo stisknuto tlačítko „Spustit/Pauza“. • Vypouštěcí hadice nebyla nainstalovaná ve vzdálenosti 65 až 100 cm od země. • Konec vypouštěcí hadice je ponořen ve vodě. • Konektor pro odtok umístěný na stěně nemůže odvětrávat. • Pokud problém přetrvává i po provedení těchto kontrol, uzavřete vodovodní kohoutek, vypněte pračku a zavolejte do poprodejového servisního střediska. Nachází-li se vaše bytová jednotka na jednom z nejvyšších poschodí budovy, může se někdy projevit sifonový efekt, což způsobí, že pračka začne nepřetržitě napouštět a vypouštět vodu. Aby se těmto typům problémů předešlo, na trhu jsou k dostání speciální ventily proti sifonovému efektu.
Pračka nevypouští vodu nebo neodstřeďuje.	• Program nezahrnuje funkci vypouštění: u určitých programů je třeba ji aktivovat manuálně. • Vypouštěcí hadice je ohnutá. • Vypouštěcí hadice je ucpaná.
Pračka během fáze odstřeďování nadměrně vibruje.	• Při instalaci nebyl řádně odblokován buben. • Pračka nestojí na rovném povrchu. • Pračka je vmáčknutá mezi nábytkem a stěnou.
Z pračky uniká voda.	• Hadice pro přívod vody nebyla řádně dotažená. • Zásobník pracího prostředku je zanesený. • Vypouštěcí hadice nebyla řádně dotažená.
Pračka je uzamknutá, displej bliká a zobrazuje se chybový kód (např. F-01, F-..).	• Pračku vypněte, vytáhněte zástrčku ze zásuvky a před opětovným zapnutím pračky vyčkejte přibližně 1 minutu. • Pokud problém přetrvává, zavolejte do poprodejového servisního střediska.
Tvoří se příliš velké množství pěny.	• Prací prostředek není vhodný pro automatické pračky (musí na něm být uvedeno „pro automatické pračky“, „pro ruční praní a praní v automatických pračkách“, popřípadě něco obdobného). • Byla použita příliš velká dávka.
Dvířka jsou zamčená, s chybovým hlášením či bez a program neběží.	• V případě poruchy napájení zůstanou dvířka zamčená. Program bude automaticky pokračovat, jakmile bude opět k dispozici napětí v síti. • Pračka je v klidovém režimu. Program bude automaticky pokračovat, jakmile důvod pro zastavení pomine.

Servisní středisko

Než se spojíte se servisem:

1. Ověřte si, zda nemůžete vyřešit problémy sami pomocí návrhů popsaných v tabulce „Co dělat, když...“.
2. Vypněte spotřebič a opět ho zapněte, abyste zjistili, zda porucha stále trvá.

Projevuje-li se závada i po provedení výše uvedených úkonů, obraťte se prosím na autorizované servisní centrum IKEA.

Uveďte:

- stručný popis poruchy;
- typ a konkrétní model spotřebiče;
- servisní číslo (číslo za slovem „Service“ na typovém štítku);

SERVICE 0000 000 00000

- svou úplnou adresu,
- své telefonní číslo.

Jestliže je nutná jakákoliv oprava, obraťte se na autorizované servisní centrum IKEA (abyste měli jistotu, že budou použity originální náhradní díly a že oprava bude provedena správně).

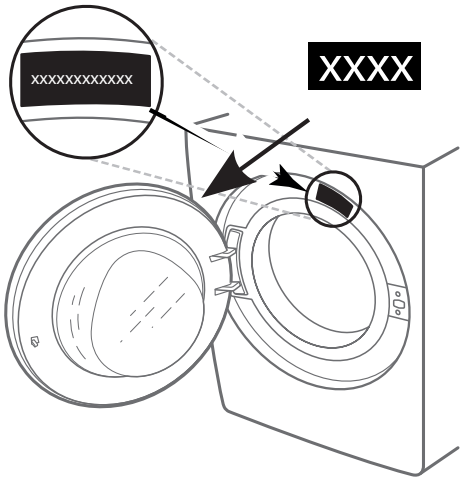

Technické údaje

Rozměry výrobku (mm)	Šířka (mm)	595
	Výška (mm)	845 - 855
	Hloubka (mm)	572
Vodovodní přípojka		
Přívod vody		Studená voda
Vodovodní kohoutek		3/4" hadicová přípojka se závitem
Minimální tlak přiváděné vody		100 kPa (1 bar)
Maximální tlak přiváděné vody		1000 kPa (10 bar)
Jmenovité napětí [V / Hz / A]		220–240 V / 50 Hz / 10 A

Poznámky ohledně životního prostředí

Likvidace obalového materiálu

Obal je ze 100% recyklovatelného materiálu a je označen recyklačním znakem ♲.
Jednotlivé části obalového materiálu proto zlikvidujte odpovědně podle platných místních předpisů upravujících nakládání s odpady.

Likvidace domácích elektrospotřebičů

Tento spotřebič byl vyroben z recyklovatelných nebo opakovaně použitelných materiálů.
Zlikvidujte jej podle místních předpisů pro likvidaci odpadu.
Další informace o likvidaci, renovaci a recyklaci elektrických spotřebičů získáte na místním úřadě, ve středisku pro sběr domácího odpadu nebo v obchodě, kde jste spotřebič zakoupili. Tento spotřebič je označen v souladu s evropskou směrnicí 2012/19/EU o odpadních elektrických a elektronických zařízeních (OEEZ).
Zajištěním správné likvidace tohoto výrobku pomůžete zabránit negativním vlivům na životní prostředí a lidské zdraví.

Symbol na výrobku nebo příslušné dokumentaci udává, že tento výrobek nesmí být likvidován společně s domácím odpadem, nýbrž je nutné jej odevzdat do příslušného sběrného střediska k recyklaci elektrických a elektronických zařízení.

PŘEPRAVA A MANIPULACE

⚠ Nikdy pračku nezvedejte tak, že ji budete držet za její horní desku.

1. Vytáhněte kabel hlavního vedení elektrické energie a uzavřete kohoutek přívodu vody.
2. Zkontrolujte, zda jsou dvířka a zásobník pracího prostředku úplně zavřené.
3. Odpojte přívodní hadici a sejměte odpadní hadici z odpadu. Vypusťte ze všech hadic zbývající vodu a upevněte je, aby se během přepravy nepoškodily.
4. Zašroubujte přepravní šrouby. Postupujte přitom podle pokynů pro odstranění přepravních šroubů v „Průvodci instalací“, ale v opačném pořadí.

⚠ Nepřepravujte pračku, aniž byste připevnili přepravní šrouby.

ZÁRUKA IKEA

Jak dlouho záruka IKEA platí?
Tato záruka platí po dobu pěti let od data nákupu spotřebiče v IKEA. Jako doklad o koupi se vyžaduje originální účtenka. Jestliže se v době záruky provádí servisní práce, tato činnost neprodlužuje záruční dobu na spotřebič.

Kdo provádí servisní službu?
Poskytovatel servisu IKEA zajišťuje servisní služby prostřednictvím svých vlastních servisních středisek nebo autorizované sítě servisních partnerů.

Na co se záruka vztahuje?
Záruka se vztahuje na závady spotřebiče, který byly způsobené vadnou konstrukcí nebo vadným materiálem, ke kterým došlo po zakoupení v IKEA. Tato záruka se vztahuje pouze na domácí používání. Výjimky jsou popsány v kapitole „Na co se nevztahuje záruka?“ V záruční době jsou pokryty náklady na odstranění závad, např. opravy, náhradní díly, náklady na práci a dopravu, pokud je spotřebič za účelem opravy přístupný bez speciálních nákladů. Za těchto podmínek se uplatňují směrnice EU (č. 99/44/ES) a příslušné místní předpisy. Vyměněné díly se stávají majetkem IKEA.

Jak bude IKEA při odstranění závady postupovat?
Určený poskytovatel servisu IKEA prozkoumá výrobek a dle svého vlastního uvážení rozhodne, zda se na něj vztahuje tato záruka. Jestliže rozhodne, že záruka platí, poskytovatel servisu IKEA nebo jeho autorizovaný servisní partner prostřednictvím svých vlastních servisních provozů dle vlastního uvážení buď vadný výrobek opraví, nebo ho vymění za stejný nebo srovnatelný výrobek.

Na co se nevztahuje záruka?
- Na normální opotřebení a odření.
- Na poškození způsobené úmyslně nebo nedbalostí, nedodržením návodu k použití, nesprávnou instalací nebo připojením k nesprávnému napětí, na poškození způsobené chemickou nebo elektrochemickou reakcí, rzí, korozí nebo vodou včetně, ale nikoli výhradně omezené na poškození způsobené nadměrným množstvím vápence v přiváděné vodě, na poškození způsobené abnormálními podmínkami okolního prostředí.
- Na spotřební materiál včetně baterií a žárovek.
- Na nefunkční a ozdobné části, který nemají vliv na normální používání spotřebiče včetně jakéhokoli poškrábání a možných rozdílů v barvě.
- Na náhodné poškození způsobené cizími předměty nebo látkami a čištěním nebo uvolněním filtrů, vypouštěcích systémů nebo zásuvek na čisticí prostředek.
- Na poškození následujících předmětů: keramického skla, příslušenství, košů na nádobí a příborů, přívodního a vypouštěcího potrubí, těsnění, žárovek a krytů žárovek, filtrů, ovládacích knoflíků, opláštění a jeho částí. S výjimkou takových poškození, u kterých lze prokázat, že tato poškození byla způsobena výrobními vadami.
- Na případy, kdy technik při své návštěvě nenalezl žádnou závadu.
- Na opravy, které neprováděli naši k tomu určení poskytovatelé služeb a/nebo autorizovaní smluvní servisní partneři, nebo na opravy, při nichž nebyly použity originální náhradní díly.
- Na opravy způsobené instalací, která není správná, nebo neodpovídá technickým údajům.
- Na použití spotřebiče mimo domácnost, tedy k profesionálnímu použití.
- Poškození při přepravě. Jestliže zákazník dopravuje spotřebič sám do svého bytu nebo na jinou adresu, neodpovídá společnost IKEA za žádné poškození, ke kterému mohlo při dopravě dojít. Pokud ale dopravovala spotřebič na uvedenou adresu zákazníka společnost IKEA, pak je případné poškození při dopravě kryto touto zárukou IKEA.
- Na náklady na provedení první instalace spotřebiče IKEA.
- Jestliže ale určený poskytovatel služeb IKEA nebo jeho autorizovaný servisní partner opraví nebo vymění spotřebič v rámci této záruky, určený poskytovatel služeb IKEA nebo jeho autorizovaný servisní partner opravený spotřebič nebo nový spotřebič znovu nainstalují, pokud to bude nutné.
- To neplatí na území Irska. Další informace zákazníci získají na příslušné místní lince poprodejních služeb IKEA nebo u určeného poskytovatele služeb. **(pouze pro Velkou Británii)**

Tato omezení se nevztahují na práce prováděné bez zjištění závady, které provedl náš vyškolený technik s použitím našich originálních dílů za účelem přizpůsobení spotřebiče technickým bezpečnostním požadavkům v jiné zemi EU.

Uplatnění zákonů dané země
Záruka IKEA vám poskytuje konkrétní práva, která odpovídají všem místním právním předpisům nebo je přesahují. Tyto podmínky však žádným způsobem neomezují práva spotřebitele uvedená v místní legislativě.

Rozsah platnosti
Pro spotřebiče, které jsou zakoupeny v jedné zemi EU a převezeny do jiné země EU, budou servisní služby prováděny v rámci záručních podmínek obvyklých v nové zemi.
Povinnost provést servis v rámci této záruky platí, pouze pokud je spotřebič a jeho instalace v souladu s:
- technickými specifikacemi v zemi, ve které je záruka uplatňována;
- pokyny k montáži a bezpečnostními informacemi v návodu k použití.

Specializovaný POPRODEJNÍ SERVIS pro spotřebiče IKEA
Obraťte se prosím na určené autorizované servisní středisko IKEA v případě:
- požadavku na servis v rámci záruky;
- dotazů ohledně instalace spotřebiče IKEA do určeného kuchyňského nábytku IKEA;
- dotazů ohledně funkce spotřebičů IKEA.

Abychom vám mohli poskytnout co nejlepší pomoc, pečlivě si před tím, než nás kontaktujete, přečtěte pokyny k montáži a návod k použití.

Jak nás můžete kontaktovat, pokud potřebujete naše služby

Na poslední straně tohoto návodu je uveden úplný seznam určených autorizovaných servisních středisek IKEA a příslušná vnitrostátní telefonní čísla.

Abychom vám mohli poskytnout rychlejší služby, doporučujeme vám, abyste použili telefonní čísla uvedená v tomto návodu. Používejte vždy telefonní čísla uvedená v brožuře konkrétního spotřebiče, se kterým potřebujete pomoci. Vždy si rovněž připravte číslo zboží IKEA (8místný kód) nebo 12místné servisní číslo uvedené na typovém štítku spotřebiče.

TUTO ÚČTENKU SI USCHOVEJTE!
Je to váš doklad o koupi a je nutný k uplatnění záruky. Na účtence rovněž najdete pro každý zakoupený spotřebič název zboží IKEA a jeho číslo (8místný kód).

Potřebujete další pomoc?
Máte-li další otázky, které se nevztahují k poprodejnímu servisu vašeho spotřebiče, obraťte se na zákaznické centrum místní prodejny IKEA. Doporučujeme vám, abyste si před tím, než nás budete kontaktovat, pečlivě přečetli dokumentaci ke spotřebiči.

Tartalomjegyzék

Biztonsági tudnivalók	**21**
Az új termék ismertetése	**24**
A termék leírása	**25**
Vezérlőpanel	**26**
Első használat	**26**
Napi használat	**27**
Programok	**28**
Funkciók	**28**
Programtáblázat	**29**
Tisztítás és karbantartás	**30**
Tanácsok és Tippek	**33**
Mi a teendő, ha...	**34**
Vevőszolgálat	**35**
Műszaki adatok	**35**
Környezetvédelmi megfontolások	**35**
IKEA GARANCIA	**36**

Biztonsági tudnivalók

FELTÉTLENÜL OLVASSA EL ÉS VEGYE FIGYELEMBE

A készülék használata előtt olvassa el az alábbi biztonsági útmutatót. Őrizze meg a későbbi felhasználás érdekében. A kézikönyvben és a készüléken található fontos biztonsági figyelmeztetéseket mindig olvassa el és tartsa be. A gyártó nem vállal felelősséget a biztonsági utasítások figyelmen kívül hagyásából, a készülék nem rendeltetésszerű használatából vagy a készülék kezelőszerveinek helytelen beállításaiból eredő károkért.

⚠ Kisgyermekeket (0–3 év között) ne engedjen a készülék közelébe. Gyermekek (3–8 év között) kizárólag felügyelet mellett tartózkodhatnak a készülék közelében. 8 éves vagy idősebb gyermekek, valamint testi, érzékszervi vagy szellemi fogyatékkal élő, illetve tapasztalat vagy ismeretek hiányában hozzá nem értő személyek a készüléket kizárólag felügyelet mellett vagy a biztonságos használatra vonatkozó tájékoztatást követően és a fennálló kockázatok megértése után használhatják. Ne engedje, hogy a gyermekek játsszanak a készülékkel. Gyermekek csak felügyelet mellett végezhetnek tisztítási és felhasználói karbantartási műveleteket a készüléken. Ne nyissa fel erővel az ajtót, és soha ne álljon rá.

RENDELTETÉSSZERŰ HASZNÁLAT

⚠ **VIGYÁZAT**: Kialakításából adódóan a készülék működtetése nem lehetséges külső időzítőszerkezettel vagy külön távirányítóval.

⚠ A készüléket háztartási és hasonló célokra tervezték, mint például: műhely, iroda és más munkakörnyezet személyzeti konyhája; nyaraló; szállodák, motelek, reggelit és szobát kínáló és egyéb szálláshelyek vendégei számára; társasházakban vagy önkiszolgáló mosodákban történő közös használatra.

⚠ Ne lépje túl a gépre vonatkozó maximális ruhamennyiséget, amely a programtáblázatban található (száraz ruhák súlya kg-ban megadva).

⚠ A készüléket nem ipari felhasználásra tervezték. Ne használja a készüléket kültéren.

⚠ Ne használjon oldószert (pl. terpentint, benzolt), oldószert tartalmazó mosószert, súrolóport, ablaktisztítót vagy általános tisztítószert, illetve gyúlékony folyadékot. Ne mosson a mosógépben előzőleg oldószerrel vagy gyúlékony folyadékkal kezelt anyagokat.

⚠ Ne szárítson a szárítógépben mosatlan ruhadarabokat.

⚠ A bizonyos anyagokkal (pl. étolaj, aceton, alkohol, benzin, kerozin, folttisztítók, terpentin, viaszok és viaszeltávolítók) szennyeződött ruhadarabokat a szárítógépbe helyezés előtt forró vízben ki kell mosni extra mennyiségű mosószer használatával.

⚠ Habszivacs (latexhab), zuhanysapka, vízálló textília, gumírozott textília, illetve habszivacs darabokat tartalmazó ruha vagy párna nem szárítható a szárítógépben.

⚠ A textilöblítőket vagy hasonló készítményeket a textilöblítőkhöz adott utasításoknak megfelelően kell használni.

⚠ A gépi szárítási ciklus utolsó része

fűtés nélkül történik (hűtési ciklus) annak biztosítása érdekében, hogy a ruhadarabok olyan hőmérsékleten maradjanak, amely mellett biztosan nem fognak károsodni.

⚠ Soha ne állítsa le a szárítógépet a szárítási program befejezése előtt. Ha ez mégis szükséges, azonnal vegye ki és teregesse ki a ruhákat, hogy a hő távozzon.

⚠ A szárítási szakaszban az ajtó felmelegedik.

⚠ Ne használja a készüléket olyan ruhák szárítására, amelyeket előzőleg gyúlékony oldószerrel kezeltek (pl. triklór-etilén).

⚠ Ne használja a készüléket habszivacs és hasonló elasztomerek szárítására.

⚠ Ügyeljen, hogy a szárítási programok futásakor a vízcsap legyen nyitva.

⚠ Távolítson el a zsebekből minden tárgyat, például öngyújtókat, gyufákat.

ÜZEMBE HELYEZÉS

⚠ A készülék mozgatását és üzembe helyezését a sérülésveszély csökkentése érdekében két vagy több személy végezze. Viseljen védőkesztyűt a készülék kicsomagolása és üzembe helyezése során, nehogy megvágja magát.
Ha a szárítógépet mosógépre kívánja helyezni, kérjen segítséget üzleteinkben vagy márkakereskedőnél, hogy ez lehetséges-e. Ez csak akkor lehetséges, ha a szárítógép az üzleteinkben vagy márkakereskedőnél kapható megfelelő rögzítőkészlettel van csatlakoztatva a mosógéphez.

⚠ A készüléket úgy mozgassa, hogy ne emelje meg a tetejénél vagy a fedelénél fogva.

⚠ A készülék üzembe helyezését és javítását, a vízbekötést (ha van) és az elektromos csatlakoztatást is beleértve, kizárólag képzett szakember végezheti. Csak akkor javítsa meg vagy cserélje ki a készülék egyes alkatrészeit, ha az adott művelet szerepel a felhasználói kézikönyvben. Ne engedje a gyermekeket abba a helyiségbe, ahol az üzembe helyezést végzi.
A kicsomagolás után ellenőrizze, hogy a készülék nem sérült-e meg a szállítás során. Üzembe helyezés után a csomagolóanyagokat (műanyag, habszivacs stb.) a fulladásveszély miatt olyan helyen tárolja, ahol gyermekek nem férhetnek hozzá. Az áramütés elkerülése érdekében az üzembe helyezési műveletek előtt húzza ki a készülék hálózati csatlakozóját. Az áramütés és a tűzveszély elkerülése érdekében az üzembe helyezés során győződjön meg arról, hogy a készülék miatt nem sérül-e a hálózati tápkábel. A készüléket csak a megfelelő üzembe helyezést követően kapcsolja be.

⚠ Ne helyezze üzembe a készüléket olyan helyen, ahol szélsőséges körülményeknek lehet kitéve: (például nem megfelelő szellőzés, 5 °C alatti vagy 35 °C feletti hőmérséklet).

⚠ A készülék üzembe helyezése során ügyeljen arra, hogy mind a négy láb stabilan álljon a padlón, és szükség esetén állítsa be azokat. Vízmérték segítségével ellenőrizze, hogy a készülék tökéletesen vízszintesen áll-e.

⚠ Ha a készüléket fa- vagy „úszópadlón” (bizonyos parketták vagy laminált padlók) helyezi üzembe, rögzítsen egy legalább 60 x 60 x 3 cm-es rétegelt lemezt a padlóhoz, és erre helyezze a készüléket.

⚠ A vízbevezető tömlő(ke)t a helyi vízszolgáltató előírásainak megfelelően csatlakoztassa a vízhálózatra.

⚠ A mosógépre szállítási csavarokat szerelnek, hogy a készülék belseje ne sérüljön a szállítás során. A gép használata előtt mindenképpen el kell távolítani a szállításhoz használt csavarokat. Eltávolításuk után helyezze a nyílásokba a mellékelt 4 műanyag takaróelemet.

⚠ Győződjön meg arról, hogy a mosógép alján található szellőzőnyílásokat (ha vannak az Ön készülékén) nem takarja el szőnyeg vagy egyéb anyag.

⚠ A készülék vízhálózatra történő bekötésekor kizárólag új tömlőket használjon. Régi tömlőkészlet nem

használható fel.

⚠ A belépő víznyomásnak a 0,1-1 MPa tartományba kell esnie.

⚠ Csak akkor javítsa meg vagy cserélje ki a készülék egyes alkatrészeit, ha az adott művelet szerepel a felhasználói kézikönyvben. Csak hivatalos üzlethez forduljon.
A vásárló által elvégzett és a nem szakszerűen kivitelezett javítás balesetveszélyt idézhet elő, mely súlyos vagy halálos sérülést okozhat és/vagy jelentős anyagi kárhoz vezethet.

⚠A háztartási készülék pótalkatrészei a környezetbarát tervezésről szóló európai irányelvnek megfelelően az utolsó készülék piacra dobását követő 10 évig beszerezhetőek lesznek.

ELEKTROMOS ÁRAMMAL KAPCSOLATOS FIGYELMEZTETÉSEK

⚠ Fontos, hogy a készüléket le lehessen választani az elektromos hálózatról a villásdugó kihúzásával vagy az aljzat és a készülék közé szerelt, többpólusú megszakítóval, illetve kötelező a készüléket az országos elektromos biztonsági előírásoknak megfelelően földelni.

⚠ Ne használjon hosszabbítót, többcsatlakozós dugaljat vagy adaptert. Az elektromos alkatrészek nem lehetnek hozzáférhetők az üzembe helyezés után. Ne használja a készüléket mezítláb, és ne nyúljon hozzá nedves kézzel. Ne használja a készüléket, ha a tápkábel vagy a csatlakozódugó sérült, illetve ha a készülék nem működik megfelelően, megsérült vagy leejtették.

⚠ Ha a hálózati kábel megsérül, az áramütés kockázatának elkerülése érdekében azt a gyártóval, annak szervizképviselőjével vagy egy hasonlóan képzett szakemberrel kell ugyanolyan kábelre kicseréltetni.

TISZTÍTÁS ÉS KARBANTARTÁS

⚠ **FIGYELMEZTETÉS**: Bármilyen karbantartási művelet előtt győződjön meg arról, hogy a készüléket kikapcsolta és kihúzta a konnektorból. A személyi sérülés kockázatának elkerülése érdekében használjon védőkesztyűt (vágás veszélye) és munkavédelmi cipőt (összezúzódás veszélye); mindenképpen két személy mozgassa (csökkentett terhelés); soha ne használjon gőznyomással működő tisztítókészüléket (áramütés veszélye). A gyártó által nem engedélyezett nem szakszerű javítások veszélyeztethetik az egészséget és a biztonságot, amiért a gyártó nem tehető felelőssé. A nem szakszerű javításokból vagy karbantartásokból eredő hibákra vagy károkra nem vonatkozik a garancia, amelynek feltételeit a termékhez mellékelt dokumentum tartalmazza.

Az új termék ismertetése

Az új mosógépe / szárítógépe az alábbi jellemzőkkel rendelkezik a tökéletes eredmény elérése érdekében.

Jellemző	Leírás
Szenzoros technológia	A továbbfejlesztett szenzorok az erőforrásokat a behelyezett ruha érzékelt mennyiségéhez és típusához igazítják. Így akár 50%-nyi* energiát, vizet és időt is megtakaríthat. (*A maximális mosási mennyiség és az 1 kg-os mennyiség összehasonlítása szenzortechnológiás mosógépeken, a Pamut 60° programon).
Friss plusz	Ciklusvégi kezelés. Amikor a ciklus véget ér, elkezdődik a gyenge gőzölés és öblítés tökéletes kombinációja, amely a ruhákat 6 órán keresztül frissen tartja. Ez a kezelés csökkenti a gyűrődések kialakulásának kockázatát, és gátolja a rossz szagok terjedését a fő forrásból
Gőzkezelés	Kímélő, csak gőzölő program, amelyet a ruhák felfrissítésére, a kellemetlen szagok eltávolítására, a szálak lazítására és a gyűrődések kisimítására terveztek.
Invertermotor	A motor megbízhatóságát a kefe nélküli technológia biztosítja, és az inverteres vezérlés magas energiahatékonyságot eredményez.
Dobmozgások	A dobmozgások gyakoriságát és időtartamát a rendszer a mosott ruha típusához (anyag, szín és alak) igazítja, így biztosítva a megfelelő kezelést és a teljesítményt.
Szárítási beállítás	Rugalmas szárítási beállítások. A mosó-szárítógépen elérhető szárítási programok rugalmas szárítási beállításokkal szabhatók testre.
45 perces gyors mosás és szárítás	Jobb eredmény – gyorsabban. A 45 perces programmal 1 kg ruha mosható és szárítható mindössze 45 perc alatt – kiváló eredmény rövidebb idő alatt, Önnek.
Szünet / ajtó nyitása / folytatás	Egyszerűen nyomja meg a Szünet gombot, ha szeretne ruhát betölteni vagy kivenni, majd nyomja meg ismét a program folytatásához.

A termék leírása

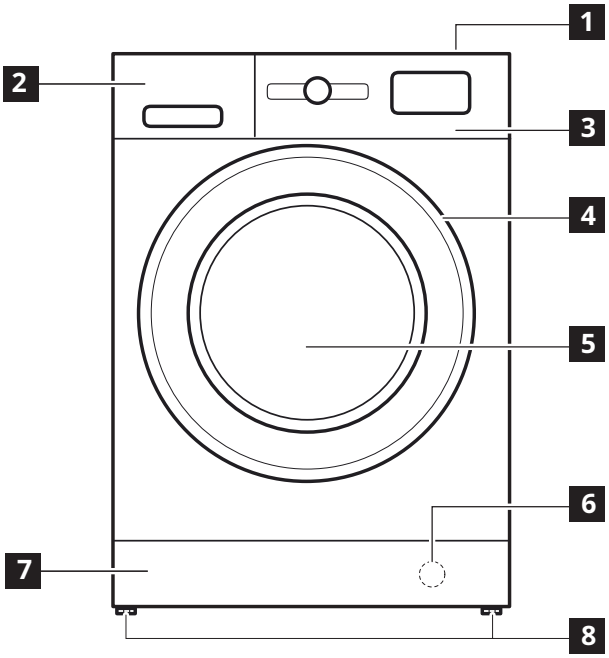

1 Utolsó
2 Mosószer-adagoló
3 Vezérlőpanel
4 Ajtófogantyú
5 Ajtó
6 Vízszűrő – a lábazati lemez mögött
7 Levehető lábazati lemez
8 Állítható lábak (2)

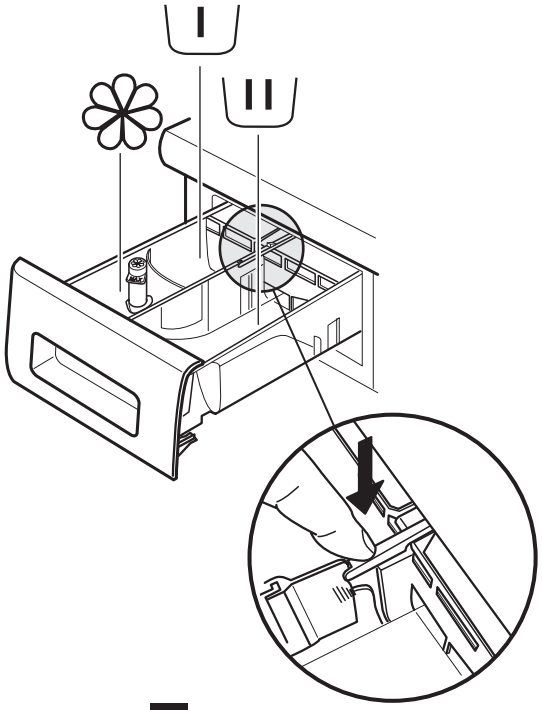

MOSÓSZER-ADAGOLÓ

1. Főmosás rekesze
   - Mosószer a főmosáshoz
   - Folteltávolító
   - Vízlágyító
2. Előmosás rekesze
   - Mosószer az előmosáshoz
3. Öblítőszer rekesze
   - Textilöblítő
   - Folyékony keményítő

   ⚠ Öntsön öblítőszert vagy keményítőoldatot a rekeszbe, a „MAX” szint jelöléséig.
4. Kioldógomb (nyomja meg a tálca kivételéhez a tisztításhoz)

Folyékony mosószer használatakor lehetőség szerint használja az **A** elválasztót, amely biztosítja a megfelelő mennyiségű mosószer adagolását (az elválasztó az útmutatót tartalmazó tasakban található).
Mosópor használatakor helyezze az elválasztót a **B** nyílásba.

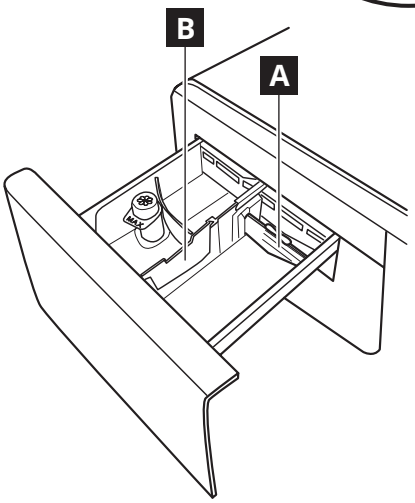

Vezérlőpanel

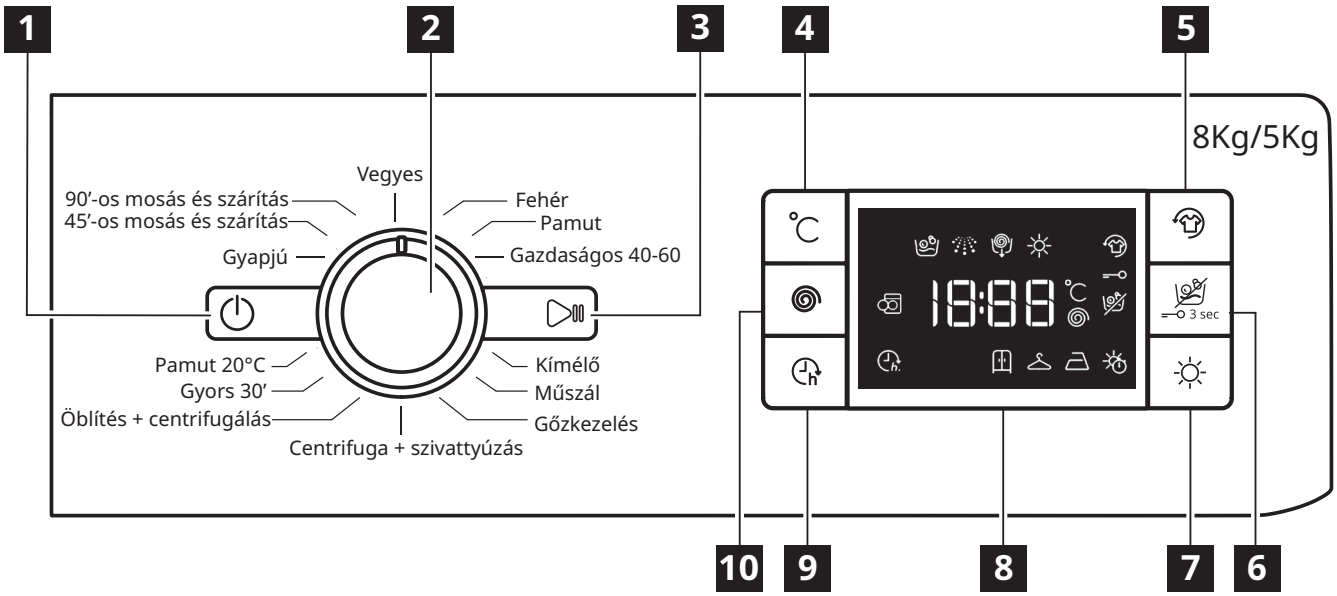

1 Be- és kikapcsoló gomb ⏻
2 Programválasztó
3 Indítás/Szünet gomb ▷II
4 Hőmérséklet gomb
5 Friss plusz gomb
6 Csak szárítás gomb / Gombzár gomb
7 Szárítási beállítások gomb
8 Kijelző
9 Késleltetett indítás gomb
10 Centrifuga fordulatszám gomb

ⓘ Egy opció/funkció nem érhető el minden mosási programból, illetve egy opció/funkció kizárhat egy másikat, mely esetben a készülék nem teszi lehetővé a helytelen beállítást.

JELEK A KIJELZŐN

	Friss plusz	Ez a jelzés világít • a Friss plusz gomb megnyomása után.
	Indítás késleltetése	Ez a jelzés világít • a Késleltetett indítás gomb megnyomása után.
	Gombok lezárása	Ez a jelzés világít • a „Gombzár" funkció aktiválása után: ehhez nyomja meg és tartsa lenyomva 3 másodpercig a 6-os gombot.

Első használat

A programok kiválasztásával és indításával kapcsolatos utasításokat lásd a „NAPI HASZNÁLAT" részben.

ELSŐ PROGRAM LEFUTTATÁSA
Távolítsa el a gyártási hulladékot:
- Indítsa el a programot **ruhanemű nélkül** (a dob legyen üres).
- Válassza a „Pamut" programot 60°C-os hőmérsékleti beállítással.
- Töltsön be kis mennyiségű mosóport (a mosószer gyártója által az enyhén szennyezett ruhaneműkhöz ajánlott mennyiség legfeljebb 1/3-át) a mosószer-adagoló főmosás rekeszébe.
- Indítsa el a programot úgy, hogy nem tesz ruhát a mosó-szárítógépbe (a dob legyen üres).

Napi használat

1. A ruhanemű betöltése

Készítse elő a ruhákat a „TANÁCSOK ÉS TIPPEK” részben szereplő javaslatok szerint.
Nyissa ki az ajtót, és tegye be a ruhákat a dobba – ne lépje túl a programtáblázatban jelzett maximális töltetet.

2. Zárja be az ajtót

Nyomja be, amíg a zárnyelv hallhatóan nem kattan. Ellenőrizze, hogy biztosan nem került-e ruha az ajtóüveg és a gumitömítés közé.

3. Nyissa ki a csapot

Ellenőrizze, hogy a mosógép megfelelően csatlakozik-e a vízvezetékhez. Nyissa ki a vízcsapot.

A mosó-szárítógép bekapcsolása

Nyomja meg a ⏻ gombot; a jelzőfény ▷II lassan villog.

4. Program kiválasztása és program beállítása.

A következő funkciók elérhetők a készüléken:

- Csak mosás
- Mosás és szárítás
- Csak szárítás

Csak mosás

Válassza ki a kívánt programot a „Programválasztó” kapcsolóval.
A mosógép automatikusan jelzi az alapértelmezett hőmérséklet-beállítást, majd a mosási ciklus időtartamát. Szükség esetén módosítsa a hőmérsékletet és/vagy a centrifugálási sebességet a megfelelő gombokkal.

- Nyomja meg a „Hőmérséklet°” °C, gombot: ezzel fokozatosan csökkenthető a hőmérséklet, amíg el nem éri a hideg vizes mosás beállítást („- -” jelzés a kijelzőn).
- Nyomja meg a „Centrifugálási sebesség” gombot: ezzel fokozatosan csökkenthető a centrifuga sebessége, amíg ki nem kapcsolja a centrifugálási programot („0” jelzés a kijelzőn).
- A gomb ismételt megnyomásakor a legmagasabb érték lesz aktív.
- Válassza ki a kívánt beállításokat (ha szükséges).
- Az opció kiválasztásához nyomja meg a gombot; kigyullad a megfelelő gomb jelzése.
- Az opció törléséhez nyomja meg ismét a gombot; a jelzőfény kialszik.

⚠ Ha a kiválasztott beállítás nem elérhető a beállított programnál, hibára figyelmeztető hangjelzés hallatszik, és a jelzőfény háromszor felvillan. Az opció nincs kiválasztva.

Mosás és szárítás

Ha a mosási és szárítási program között nem kíván szünetet tartani, ügyeljen, hogy a töltet ne haladja meg a választott programnál megengedett maximális szárítási töltetet (lásd a „Max. töltet szárítási program esetén” oszlopot a programtáblázatban).

1. A választott program kiválasztásához és szükség szerinti testreszabásához kövesse a „Csak mosás” részben szereplő utasításokat.
2. A kívánt szárítási mód kiválasztásához nyomja meg a „Szárítási beállítások” gombot. Két szárítási mód elérhető: automatikus és időzített.

Automatikus szárítás választható fokozatokkal:
Automatikus szárítás módban a mosó-szárítógép a beállított szárítási szintig szárítja a ruhákat.
A „Szárítási beállítások” gomb megnyomásakor automatikusan a kiválasztott programnál elérhető legmagasabb szárítási szint aktiválódik.
A szárítási szint csökkentéséhez nyomja meg újra a gombot.
A következő fokozatok elérhetők:
Szekrény: a ruhák teljesen szárazak, és vasalás nélkül elpakolhatók a szekrénybe.
Fogas: a ruhák enyhén nedvesek, így minimálisan gyűrődnek. A teljes száradáshoz fel kell akasztani azokat.
Vasalás: a ruhák megfelelően nedvesek ahhoz, hogy a vasalás egyszerűbb legyen.

Időzített szárítás mód:
Az időzített szárítási mód kiválasztásához nyomja meg többször egymás után a „Szárítási beállítások” gombot. Miután az összes automatikus szárítási szinten végigment, nyomja meg újra a „Szárítási beállítások” gombot annyiszor, amíg a kívánt idő nem látható a kijelzőn. Beállítható érték: 210 perctől 30 percig.
Ha a megengedett maximális szárítási töltetet (lásd a „Max. töltet szárítási program esetén” oszlopot a programtáblázatban) meghaladó töltetet kíván mosni, a mosási program lejártakor vegyen ki néhány ruhadarabot, mielőtt elindítaná a szárítási programot.
Hajtsa végre a következőket:

1. A választott program kiválasztásához és szükség szerinti testreszabásához kövesse a „Csak mosás” részben szereplő utasításokat.
2. Ne állítson be szárítási programot.
3. A mosási program lejártakor nyissa ki az ajtót, és vegyen ki néhány ruhadarabot a töltet csökkentéséhez. Majd kövesse a „Csak szárítás” beállítás utasításait.

Megjegyzés: szárítás után várja meg, amíg a készülék lehűl, és csak azt követően nyissa ki az ajtót.
A „45 perces mosás és szárítás” és a „90 perces mosás és szárítás” gyári programok használatakor nem szükséges kiválasztani és elindítani a szárítási ciklust.

Csak szárítás

Ez a funkció az előzőleg a mosó-szárítógépben vagy kézzel kimosott nedves ruhák szárítására szolgál.

1. Válasszon megfelelő programot a szárítani kívánt ruhákhoz (pl. nedves pamutruhák szárításához válassza a Pamut lehetőséget).
2. Mosási program nélküli szárításhoz nyomja meg a „Csak szárítás” gombot.
3. A kívánt szárítási mód kiválasztásához nyomja meg a „Szárítási beállítások” gombot. Két szárítási mód elérhető: automatikus és időzített.

Automatikus szárítás választható fokozatokkal:
Automatikus szárítás módban a mosó-szárítógép a beállított szárítási szintig szárítja a ruhákat. A „Szárítási beállítások” gomb megnyomásakor automatikusan a kiválasztott programnál elérhető legmagasabb szárítási szint aktiválódik. A szárítási szint csökkentéséhez nyomja meg újra a gombot.
A következő fokozatok elérhetők:
Szekrény: a ruhák teljesen szárazak, és vasalás nélkül elpakolhatók a szekrénybe.
Fogas: a ruhák enyhén nedvesek, így minimálisan gyűrődnek. A teljes száradáshoz fel kell akasztani azokat.
Vasalás: a ruhák megfelelően nedvesek ahhoz, hogy a vasalás egyszerűbb legyen.

Időzített szárítás mód:
Az időzített szárítási mód kiválasztásához nyomja meg többször egymás után a „Szárítási beállítások” gombot. Miután az összes automatikus szárítási szinten végigment, nyomja meg újra a „Szárítási beállítások” gombot annyiszor, amíg a kívánt idő nem látható a kijelzőn.
Beállítható érték: 210 perctől 30 percig.

Megjegyzés: szárítás után várja meg, amíg a készülék lehűl, és csak azt követően nyissa ki az ajtót.

5. MEGFELELŐ MENNYISÉGŰ MOSÓSZER HASZNÁLATA

Húzza ki a tálcát, és öntsön mosószert a megfelelő rekeszekbe a „Mosószer-adagoló” részben leírtak szerint.
Ez csak akkor szükséges, ha „csak mosás” vagy „mosás és szárítás” programot használ.

6. PROGRAM INDÍTÁSÁNAK KÉSLELTETÉSE

- A kiválasztott program beállítható úgy, hogy egy későbbi időpontban (legkésőbb 24 óra múlva) induljon el. Ehhez nyomja meg a gombot, és állítsa be a kívánt késleltetési időt.
- Ha a funkció be van kapcsolva, az ikon világít a kijelzőn.

A késleltetett indítás kikapcsolásához nyomja meg ismét a gombot, amíg megjelenik a kijelzőn a „0” érték.

7. PROGRAM INDÍTÁSA.
Nyomja meg az INDÍTÁS/SZÜNET gombot.
A megfelelő jelzőfény kigyullad, miközben hangjelzés hallatszik; az ajtó bezáródik, és kialszik a nyitott ajtót jelző ikon.
Folyamatban lévő program módosításához nyomja meg az INDÍTÁS/SZÜNET gombot: ekkor hangjelzés hallatszik, és a mosó-szárítógép megáll (a sárga INDÍTÁS/SZÜNET jelzőfény lassan villog); ezután válassza ki a kívánt programot, majd nyomja meg ismét az INDÍTÁS/SZÜNET gombot (ekkor hangjelzés hallatszik).
Ha folyamatban lévő program mellett kívánja kinyitni az ajtót, nyomja meg az INDÍTÁS/SZÜNET gombot; ha kigyullad az ikon, az ajtó kinyitható. A program attól a ponttól történő folytatásához, ahol leállította, nyomja meg ismét az INDÍTÁS/SZÜNET gombot.

8. FOLYAMATBAN LÉVŐ PROGRAM LEÁLLÍTÁSA (SZÜKSÉG ESETÉN)
Nyomja meg és tartsa lenyomva a gombot ⏻: ekkor visszaszámlálás jelenik meg a kijelzőn, amely a mosó-szárítógép leállásának idejét jelzi.
Ha a vízszint és a hőmérséklet kellően alacsony, az ajtózár kiold, és az ajtó kinyitható. Az ajtó zárva marad, ha a dobban víz van.
Az ajtózár nyitásához kapcsolja be a mosó-szárítógépet, válassza ki a CENTRIFUGA ÉS LEERESZTÉS programot, majd kapcsolja ki a centrifugálás funkciót: ehhez állítsa a centrifugálási sebességet 0 értékre. A program végén a készülék leereszti a vizet, és az ajtózár kiold.

9. A MOSÓ-SZÁRÍTÓGÉP KIKAPCSOLÁSA A PROGRAM LEJÁRTAKOR.
A ciklus végén a kijelzőn megjelenik az „VÉGE” üzenet. Az ajtó csak akkor nyitható, ha az ikon világít. Ellenőrizze, hogy a nyitott ajtót jelző ikon világít-e, majd nyissa ki az ajtót, és vegye ki a ruhákat.
A mosó-szárítógép kikapcsolásához nyomja meg a gombot ⏻.
Energiatakarékossági megfontolásból, ha a mosó-szárítógépet nem kapcsolja ki a gombbal ⏻ ,az a program lejárta után körülbelül 10 perccel automatikusan kikapcsol.
Hagyja félig nyitva az ajtót, hogy a mosó-szárítógép belseje megszáradhasson.

Programok

Kövesse a ruhán feltüntetett mosási szimbólumok utasításait.

VEGYES
Enyhén szennyezett vagy normál szennyezettségű, tartós ruhadarabok mosásához, amelyek pamutból, lenvászonból, műszálas anyagból vagy vegyes szövetből készültek.

FEHÉR
Normál szennyezettségű vagy erősen szennyezett, tartós ruhadarabok (pl. törölköző, alsónemű, asztalterítő, ágynemű) mosásához, amelyek pamutból vagy lenvászonból készültek. Kizárólag a 90 °C-os ciklus kiválasztása esetén egy előmosási fázis is lezajlik a főmosás előtt. Ebben az esetben javasoljuk, hogy az előmosáshoz és a főmosáshoz való rekeszbe is tegyen mosószert.

PAMUT
Normál szennyezettségű vagy erősen szennyezett, tartós pamut és lenvászon ruhadarabok (pl. törölköző, alsónemű, asztalterítő, ágynemű) mosásához.

GAZDASÁGOS 40-60
Átlagosan szennyezett pamutruhákhoz. Ez a 40°C-on vagy 60°C-on használható pamut program víz- és energiafogyasztás szempontjából a leghatékonyabb.

KÍMÉLŐ
Különösen kényes ruhák mosásához.
Lehetőség szerint fordítsa ki a ruhákat mosás előtt.

MŰSZÁL
Normál szennyezettségű ruhadarabok mosásához, amelyek műszálas anyagból (poliészter, poliakril, viszkóz stb.) vagy pamut és szintetikus anyag keverékéből készültek.

GŐZKEZELÉS
A ruhák felfrissítéséhez, a kellemetlen szagok eltüntetéséhez és a szálak fellazításához a dobba juttatott gőz segítségével.
A program lejártakor a ruhák nedvesek.

CENTRIFUGA + SZIVATTYÚZÁS
A ruhák centrifugálása, majd a víz leeresztése. Strapabíró ruhadarabokhoz.

ÖBLÍTÉS + CENTRIFUGÁLÁS
A ruhák öblítése, majd centrifugálása. Strapabíró ruhadarabokhoz.

GYORS 30’
Enyhén szennyezett ruhák gyors mosásához: ez a ciklus mindössze 30 perces, így időt és energiát takarít meg.

A maximális töltet 4,5 kg.

PAMUT 20°C
Enyhén szennyezett pamut ruhadarabok 20°C-os mosásához.

GYAPJÚ
Gyapjúruhák mosásához használhatja a „Gyapjú” programot annak ellenére, hogy a ruhák címkéjén a „kézi mosás” jelzés szerepel.
Jobb eredményt érhet el speciális mosószer használatával, és ha ügyel arra, hogy **a töltet ne haladja meg a megadott max. töltet súlyát.**

45 PERCES MOSÁS ÉS SZÁRÍTÁS
Enyhén szennyezett pamut- és műszálas ruhák gyors mosásához és szárításához. Ezzel a programmal akár 1 kg ruha mosható és szárítható mindössze 45 perc alatt.

90 PERCES MOSÁS ÉS SZÁRÍTÁS
Pamut- és műszálas ruhák gyors mosásához és szárításához.

Ezzel a programmal akár 1 kg ruha mosható és szárítható mindössze 90 perc alatt.

Funkciók

A kiválasztáshoz nyomja meg a megfelelő gombot.

⚠ **Ha a kiválasztott funkció nem elérhető a beállított programnál, hibára figyelmeztető hangjelzés hallatszik, és a jelzőfény háromszor felvillan. A funkció nincs bekapcsolva.**

FRISS PLUSZ
Ha mosási programhoz választja, a funkció növeli annak hatékonyságát azzal, hogy gőzt fejleszt a készülék belsejében keletkező kellemetlen szagok forrásainak megszüntetéséhez (csak mosás esetén). A gőzölési szakasz után a gép kímélő programot futtat le a dob lassú forgatásával.
Ha a „Friss plusz” funkciót szárítási programokhoz választja, az a dob lassú forgatásával megakadályozza a makacs gyűrődéseket.
A „Friss plusz” program a mosási vagy szárítási program lejártakor indul, és legfeljebb 6 órán át tart. Bármikor megszakítható a kezelőfelület bármely gombjának megnyomásával vagy a beállítógomb elforgatásával. Az ajtó nyitásáig várjon körülbelül 5 percet.

INDÍTÁS KÉSLELTETÉSE
A kiválasztott program beállítható úgy, hogy egy későbbi időpontban induljon el. Ehhez nyomja meg a gombot, és állítsa be a kívánt késleltetési időt. Ha a funkció be van kapcsolva, az ikon világít a kijelzőn. A késleltetett indítás törléséhez nyomja meg ismét a gombot, amíg a kijelzőn a „0” érték nem látható.

GOMBZÁR GOMB
A kezelőfelület lezárásához nyomja meg és tartsa lenyomva körülbelül 3 másodpercig a „Csak szárítás” gombot. Az ikon kigyullad a kijelzőn: ez azt jelzi, hogy a kezelőfelület le van zárva (a gomb ⏻ kivételével). Ezzel megelőzhető a program véletlen módosítása, melynek veszélye főként akkor áll fenn, ha gyermekek tartózkodnak a készülék közelében.
Ha ilyenkor használni próbálják a kezelőfelületet, az ikon villog a kijelzőn.
A kezelőfelület feloldásához nyomja meg és tartsa lenyomva körülbelül 3 másodpercig a „Csak szárítás” gombot.

Programtáblázat

Max. töltet: 8 kg Energiafogyasztás kikapcsolt készüléknél: 0,5 W / bekapcsolt készüléknél: 8 W								Mosószerek és adalékok			Ajánlott mosószer		Maradék nedvesség % (***)	Energiafogyasztás (kWh)	Teljes vízfogyasztás l	Ruhanemű hőmérséklete °C
Mosogatási ciklus	Hőmérsékletek		Max. centrifugálási sebesség (f/p)	Szárítás	Max. töltet mosásnál (kg)	Max. töltet szárításnál (kg)	Időtartam (ó : pp)	Előmosás	Mosás	Textilöblítő	Por	Folyékony				
	Beállítás	Tartomány														
VEGYES	40°C	❄ - 40°C	1000	✓	8,0	5,0	0:39	–	●	○	–	✓	–	–	–	–
FEHÉR	60°C	❄ - 90°C	1400	✓	8,0	5,0	2:45	● (90°)	●	○	✓	–	49	0,90	90	55
PAMUT (2)	40°C	❄ - 60°C	1400	✓	8,0	5,0	3:55	–	●	○	✓	✓	49	1,40	105	45
GAZDASÁGOS 40-60 (1) (MOSÁS)	40 °C	40°C	1351	✓	8,0	5,0	3:30	–	●	○	✓	✓	53	0,77	54	33
			1351	✓	4,0		2:45	–	●	○	✓	✓	53	0,65	52	36
			1351	✓	2,0		2:10		●	○	✓	✓	53	0,45	37	33
KÍMÉLŐ	30°C	❄ - 30°C	–	✓	1,0	1,0	1:20	–	●	○	–	✓	–	–	–	–
MŰSZÁL (3)	40°C	❄ - 60°C	1200	✓	4,0	4,0	2:55	–	●	○	✓	✓	35	0,8	55	43
GŐZKEZELÉS	–	–	–	–	2,0	–	0:20	–	–	–	–	–	–	–	–	–
CENTRIFUGA ÉS LEERESZTÉS *	–	–	1400	✓	8,0	5,0	0:10	–	–	–	–	–	–	–	–	–
ÖBLÍTÉS + CENTRIFUGÁLÁS	–	–	1400	✓	8,0	5,0	0:55	–	–	○	–	–	–	–	–	–
GYORS 30'	30°C	❄ - 30°C	800	–	4,5	–	0:30	–	●	○	–	✓	71	0,20	45	27
PAMUT 20°C	20°C	❄ - 20°C	1400	✓	8,0	5,0	1:50	–	●	○	–	✓	49	0,16	90	22
GYAPJÚ	40°C	❄ - 40°C	800	✓	2,0	2,0	1:25	–	●	○	–	✓	–	–	–	–
45 PERCES MOSÁS ÉS SZÁRÍTÁS	30°C	30°C	1400	✓	1,0	1,0	0:45	–	●	○	–	✓	–	–	–	–
90 PERCES MOSÁS ÉS SZÁRÍTÁS	30°C	30°C	1200	✓	2,0	2,0	1:30	–	●	○	–	✓	–	–	–	–
GAZDASÁGOS 40-60 (4) (MOSÁS ÉS SZÁRÍTÁS)	40°C	40°C	1351	✓	5,0	5,0	9:10		●	○	✓	✓	0	3,30	70	34
			1351	✓	2,5	2,5	5:10		●	○	✓	✓	0	1,69	50	33

✓ Választható/opcionális – Nem választható/alkalmazható ● Szükséges mennyiség ○ Opcionális mennyiség

Érzékelőtechnológia – Az érzékelőtechnológia a töltet súlya alapján szabályozza a víz- és energiafogyasztást, valamint a mosási program hosszát.

⚠ Javasoljuk, hogy az 50°C-nál magasabb hőmérsékleten futó mosási programoknál ne folyékony mosószert, hanem mosóport használjon, és kövesse az adott mosószer csomagolásán szereplő utasításokat.

* A program kiválasztásakor centrifuga nélkül a mosó-szárítógép csak leereszti a vizet.

*** A program lejártakor és a kiválasztható maximális centrifugálási sebesség mellett, alapértelmezett programbeállítás esetén.

A program kijelzőn látható és az útmutatóban feltüntetett időtartama a normál feltételek esetén érvényes, becsült érték. A tényleg időtartam ettől eltérhet több tényező miatt, úgymint a bejövő víz hőmérséklete és nyomása, környezeti hőmérséklet, a mosószer mennyisége, a töltet mennyisége és típusa, súlyelosztás és egyéb kiválasztott beállítások. A Gazdaságos 40-60 program kivételével a programokhoz megadott értékek csak tájékoztató jellegűek.

1) Gazdaságos 40-60 (mosás) – Tesztmosási ciklus a környezetbarát tervezésről szóló 2019/2014 EU-irányelvnek megfelelően. Energia- és vízfogyasztás tekintetében a leghatékonyabb program a normál szennyezettségű pamutruhák mosására.

Megjegyzés: a kijelzőn megjelenített centrifugálási sebességértékek kis mértékben eltérhetnek a táblázatban szereplőktől.

4) Gazdaságos 40-60 (mosás és szárítás) – Tesztmosási és -szárítási ciklus a környezetbarát tervezésről szóló 2019/2014 EU-irányelvnek megfelelően.

A „mosás és szárítás" program aktiválásához válassza a „Gazdaságos 40-60" mosási programot, és állítsa a ☼ beállítás szintjét erre: „ ". Energia- és vízfogyasztás tekintetében a leghatékonyabb program normál szennyezettségű pamutruhák mosásához és szárításához. A program lejártakor a ruhák azonnal elpakolhatók a szekrénybe.

Minden bevizsgáló intézet esetén:
2) Hosszú program pamut ruhaneműhöz: állítson be 40°C-os hőmérsékletet.
3) Hosszú program műszálas ruhaneműhöz: állítson be 40°C-os hőmérsékletet.

Programok / funkciók kompatibilitása	Funkciók				
	Centrifuga	Indítás késleltetése	Friss plusz	Csak szárítás	Szárítási beállítás
Vegyes	●	●	●	●	●
Fehér	●	●	●	●	●
Pamut	●	●	●	●	●
Gazdaságos 40-60	●	●		●	●
Kímélő		●		●	●
Műszál	●	●	●	●	●
Gőzkezelés		●			
Centrifuga + szivattyúzás	●	●		●	●
Öblítés + centrifugálás	●	●		●	●
Gyors 30’	●	●	●		
Pamut 20°C	●	●	●	●	●
Gyapjú	●	●		●	●
45 perces mosás és szárítás		●			
90 perces mosás és szárítás		●			

Tisztítás és karbantartás

A tisztítási és karbantartási műveletek előtt kapcsolja ki a mosógépet és válassza le az elektromos hálózatról.
Ne használjon gyúlékony folyadékokat a mosógép tisztítására.

A MOSÓGÉP KÜLSŐ BURKOLATÁNAK TISZTÍTÁSA
A mosógép külső részeinek tisztításához puha, nedves törlőruhát használjon.
Ne használjon üvegtisztítót vagy általános célú tisztítószereket, illetve súrolószert vagy hasonló anyagokat a kezelőpanel tisztításához – ezek az anyagok károsíthatják a nyomtatott jelzéseket.

A VÍZELLÁTÓ TÖMLŐ ELLENŐRZÉSE
Rendszeresen ellenőrizze, hogy a vízbevezető tömlő nem tört vagy repedt-e el. A sérült tömlőt cserélje ki egy, a vevőszolgálaton vagy szaküzletben beszerzett új tömlőre.
A tömlő típusától függően:
Ha a bevezető tömlő átlátszó burkolattal rendelkezik, ellenőrizze rendszeresen, hogy észlelhető-e az elszíneződés helyi megerősödése. Ha igen, akkor a tömlő szivároghat, és cserét igényel.

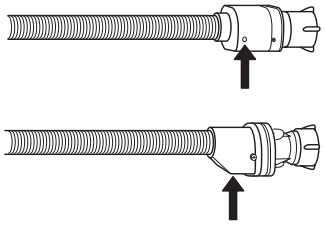

Vízzáró tömlők esetén: ellenőrizze a kis biztonsági szelepet a vizsgálóablakban (lásd a nyilat). Ha piros, akkor a vízzáró funkció aktiválódott, és a tömlőt újra kell cserélni.
A tömlő lecsatlakoztatásához nyomja meg a kioldó gombot (ha van) a tömlő lecsavarása közben.

A HÁLÓS SZŰRŐ TISZTÍTÁSA A VÍZELLÁTÓ TÖMLŐBEN

1. Zárja el a vízcsapot, és csavarja le a vízbevezető tömlőt.

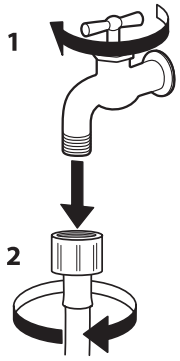

2. Óvatosan tisztítsa meg a tömlő végében lévő hálós szűrőt egy puha kefével.

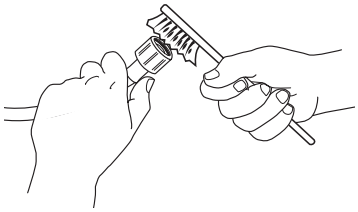

3. Kézzel csavarja le a vízbevezető csövet a mosógép hátuljáról. Húzza ki a hálós szűrőt a mosógép hátoldali szelepéből egy fogóval, és óvatosan tisztítsa meg.

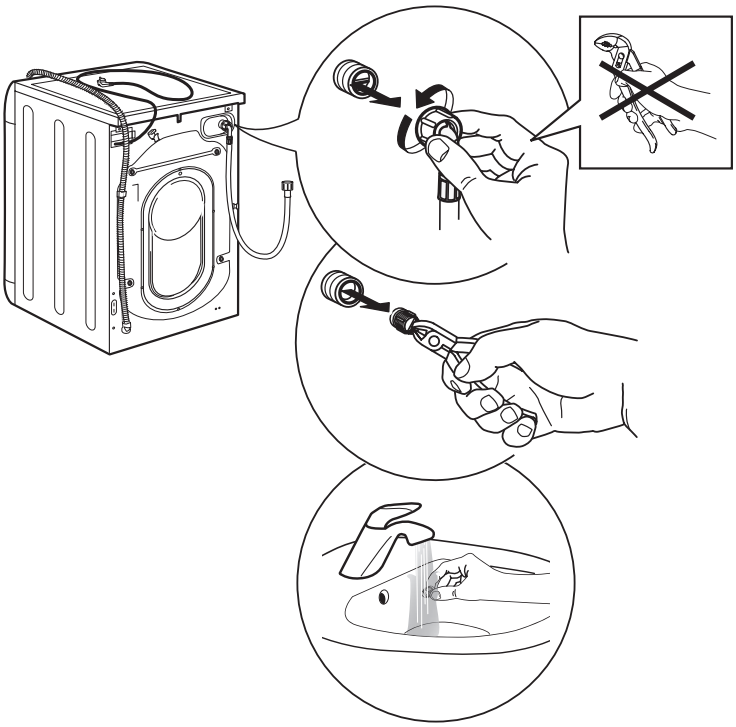

4. Tegye vissza a hálós szűrőt. Csatlakoztassa a bevezető tömlőt a vízcsapra és a mosógépre. A tömlő csatlakoztatásához ne használjon eszközt. Nyissa ki a vízcsapot, és ellenőrizze, hogy minden csatlakozás kellően szoros legyen.

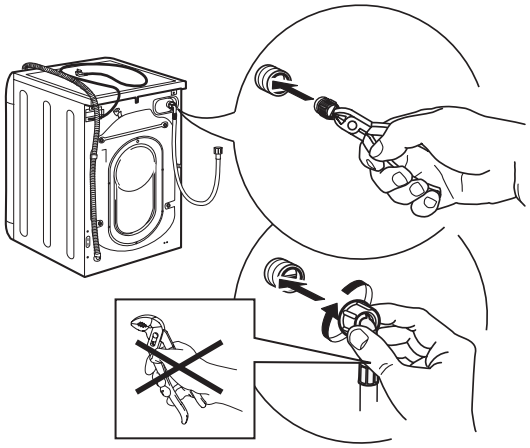

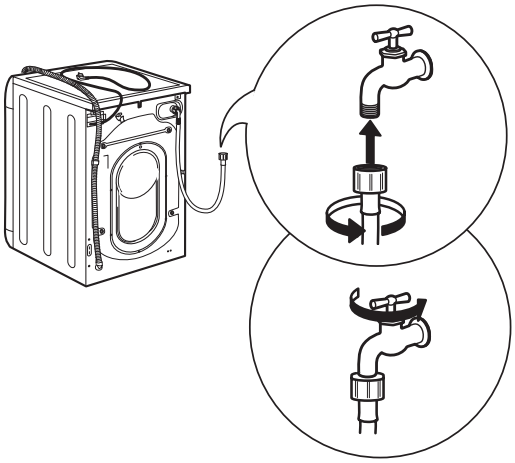

A MOSÓSZER-ADAGOLÓ TISZTÍTÁSA

1. A kioldó gomb megnyomásával és közben a mosószer-adagoló kifelé húzásával vegye ki mosószer-adagolót.

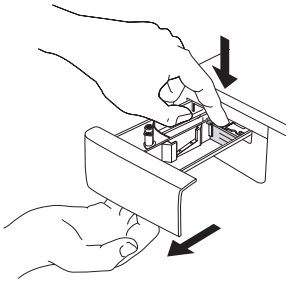

2. Vegye ki a betétet az öblítő rekeszéből.

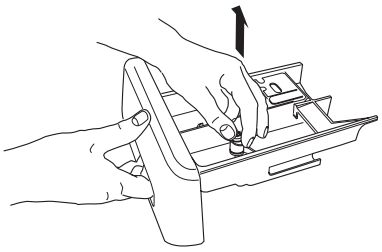

3. Folyó víz alatt tisztítson meg minden alkatrészt, és távolítsa el a mosószer- vagy öblítőmaradványokat.

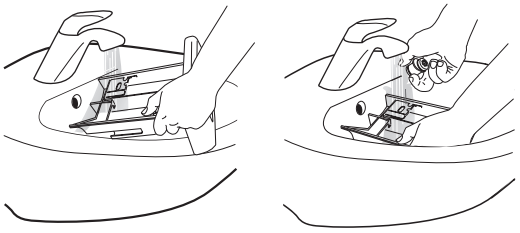

4. Törölje szárazra az alkatrészeket egy puha ruhával.

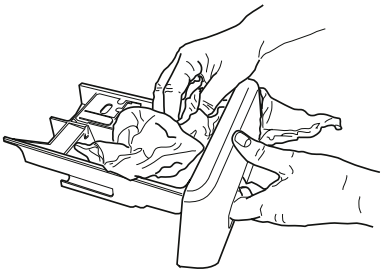

5. Szerelje össze a mosószer-adagolót, és tolja vissza a mosószer-adagoló rekeszbe.

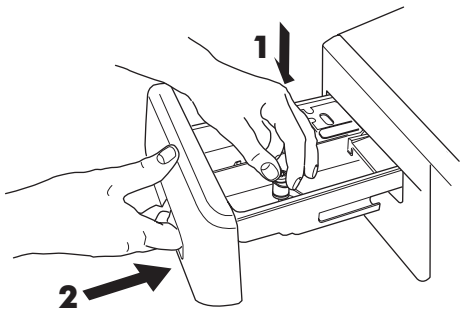

A VÍZSZŰRŐ TISZTÍTÁSA / A MARADÉK VÍZ LEERESZTÉSE

⚠ A vízszűrő tisztítása, illetve a maradék víz leeresztése előtt kapcsolja ki a mosógépet, és csatlakoztassa le az elektromos hálózatról. Ha meleg vizes mosási programot használt, a víz leeresztése előtt várja meg, amíg a víz lehűl.

Rendszeresen tisztítsa a vízszűrőt, így megelőzhető, hogy a vizet a vízszűrő eltömődése miatt ne lehessen leereszteni.

Ha a víz nem tud lefolyni, a kijelzőn figyelmeztetés látható, hogy a vízszűrő esetleg eltömődött.

1. Vegye le a lábazati lemezt:
ezt egy csavarhúzó segítségével végezze az alábbi ábrán látható módon.

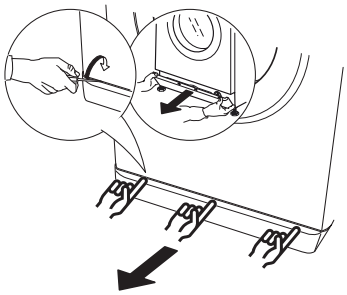

2. A maradék víz összegyűjtése:
helyezzen egy lapos és széles lavórt a vízszűrő alá, hogy összegyűjtse a maradék vizet.

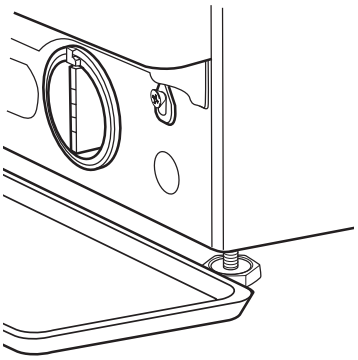

3. A víz leeresztése:
lassan forgassa el a szűrőt az óramutató járásával ellentétes irányban, amíg az összes víz ki nem folyik belőle. Engedje, hogy a víz a szűrő eltávolítása nélkül kifolyjon. Ha a tartály megtelt, az óramutató járásának irányába elforgatva zárja vissza a vízszűrőt. Ürítse ki a tartályt.
Ismételje addig az eljárást, míg ki nem folyt az összes víz.

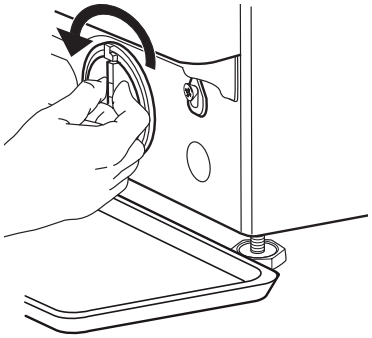

4. A szűrő eltávolítása:
helyezzen egy pamut ruhát a vízszűrő alá, amely felszívhat kis mennyiségű maradék vizet. Az óramutató járásával ellentétes irányba elforgatva vegye ki a vízszűrőt.

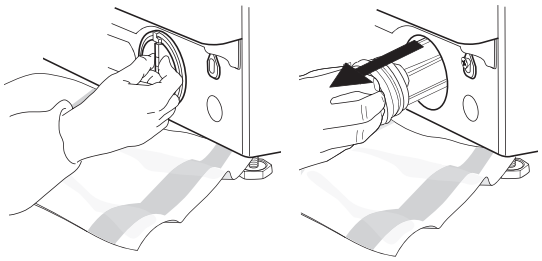

5. Tisztítsa meg a vízszűrőt:
távolítsa el a szűrőben lévő maradék vizet, majd folyó víz alatt tisztítsa meg a szűrőt.

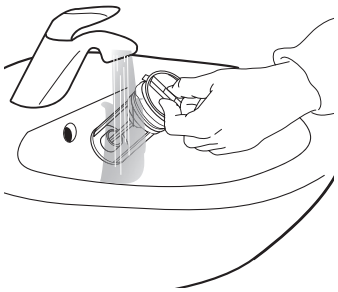

6. Helyezze vissza a vízszűrőt, majd illessze a helyére a lábazati lemezt:
az óramutató járásának irányába elforgatva illessze a helyére a vízszűrőt. Ügyeljen arra, hogy a szűrőt teljesen becsavarja; a szűrő karjának függőlegesen kell állnia. A vízszűrő szoros rögzülésének ellenőrzéséhez öntsön kb. 1 liter vizet a mosószer-adagolóba.
Ezután szerelje vissza a lábazati lemezt.

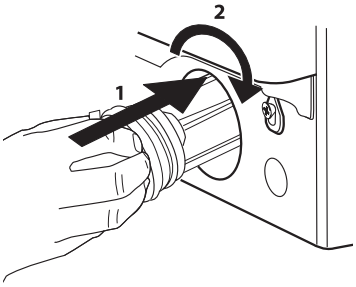

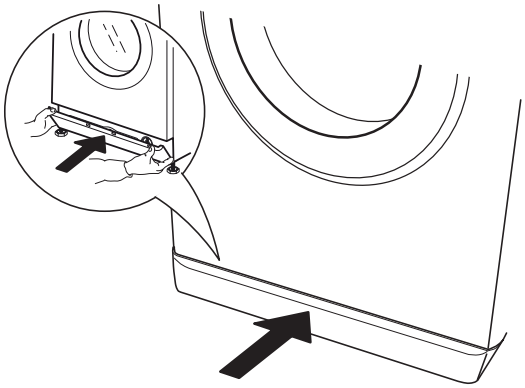

Tanácsok és Tippek

Válogassa szét a ruhaneműt a következők szerint:
Az anyag típusa/kezelési címke szerint (pamut, vegyes szövet, műszálas, gyapjú, kézzel mosandó darabok).
Szín szerint (válassza szét a színes és fehér darabokat, az új színes darabokat mossa külön).
Kímélő mosás (a kis darabokat, például nejlonharisnyákat, továbbá a például rézkapcsokkal ellátott darabokat mossa cipzáras ruhazacskóban vagy párnahuzatban).

Ürítse ki a ruhák zsebeit
Az érmék, öngyújtók vagy hasonló tárgyak kárt tehetnek a ruhaneműben és a dobban.

Használja a javasolt adagolást/adalékokat
Ezzel optimalizálható a tisztítási eredmény, elkerülhetők a felesleges mosószer okozta bosszantó maradványok a ruhákon, valamint pénz takarítható meg a mosószer pazarlásának elkerülésével.

Válasszon alacsonyabb hőmérsékletet és hosszabb időtartamot
Az energiafogyasztás szempontjából leghatékonyabb programok általában azok, amelyek alacsonyabb hőmérsékletet és hosszabb időtartamot használnak.

Tartsa be a töltet mennyiségét
Víz- és energiatakarékossági megfontolásból a „PROGRAMTÁBLÁZAT” adatainál szereplő ruhamennyiséget helyezzen a mosógépbe.

Zaj és maradék nedvesség
Ezeket a centrifugálási sebesség befolyásolja: minél nagyobb a centrifugálási sebesség a centrifugálási szakaszban, annál nagyobb a zaj, és annál kisebb a ruhák nedvességtartalma.

A KEZELÉSI CÍMKÉN JELZETT MOSÁSI SZIMBÓLUMOK

A lavór ábrája mellett megadott érték az adott ruhadarab mosásának maximum hőmérsékletét jelzi.

Normál mechanikus hatás

Csökkentett mechanikus hatás

Nagyon csökkentett mechanikus hatás

Csak kézi mosás

Nem mosható

ENERGIAMEGTAKARÍTÁS ÉS KÖRNYEZETVÉDELEM

- Ha betartja a programtáblázatban jelölt ruhamennyiségeket, optimális lesz az energia-, víz- és mosószerfogyasztás, és csökken a mosási idő.
- Ne lépje túl a mosószer gyártója által ajánlott mosószermennyiséget.
- Takarítson meg energiát: használjon 60 °C-os mosási programot 90 °C-os helyett, vagy 40 °C-osat 60 °C-os helyett. Javasoljuk, hogy a pamutruhákhoz használja a „Gazdaságos 40-60” programot, amely ugyan hosszabb, de kevesebb energiát használ.
- Energia és idő megtakarítása érdekében mosáskor és szárításkor válassza a programnál elérhető legnagyobb centrifugálási sebességet, hogy minél kevesebb víz maradjon a ruhákban a mosási program végére.

Mi a teendő, ha...

A mosógép számos automatikus biztonsági és tájékoztató funkcióval rendelkezik.
Ezek észlelik, ha hiba történt vagy karbantartás szükséges, és megfelelően tájékoztatnak is erről.

Probléma	Lehetséges okok/megoldás:
A mosógép nem kapcsol be.	• A csatlakozódugó nincs megfelelően csatlakoztatva az elektromos hálózathoz. • Áramkimaradás volt. • Nincs megfelelően bezárva az ajtó.
Nem indul el a mosási ciklus.	• Nem nyomta meg a „BE/KI” gombot. • Nem nyomta meg a „Start/Szünet” gombot. • Nincs nyitva a vízcsap. • Indítás késleltetése állított be.
A mosógép nem töltődik fel vízzel (a kijelzőn a „H2O” felirat látható). 5-másodpercenként sípoló hangjelzés hallható.	• A vízellátó tömlő nincs rákötve a vízcsapra. • Meghajlott a tömlő. • Nincs nyitva a vízcsap. • Nincs vízellátás. • Nem elegendő a víznyomás.
A mosógép folyamatosan vizet szivattyúz és leereszti.	• Nem nyomta meg a „Start/Szünet” gombot. • A leeresztő tömlőt nem a talajtól 65–100 cm-es magasságba szerelték be. • A leeresztő tömlő vége víz alatt van. • A falon levő leeresztőcsapnak nincs szellőzője. • Ha a probléma a fentiek ellenőrzése után továbbra is fennáll, zárja el a vízcsapot, kapcsolja ki a mosógépet, és hívja az ügyfélszolgálatot. Ha az Ön lakása egy épület legfelső emeletén helyezkedik el, előfordulhatnak járulékos hibák is, mint például, hogy a készülék folyamatosan vizet szivattyúz és ereszt le. Ezeket a problémákat a több helyen kapható, speciális visszacsapó szelepek beszerelésével lehet megelőzni.
A mosógép nem engedi le a vizet vagy nem centrifugál.	• A programban nincs leeresztés funkció: bizonyos programoknál a leeresztést kézzel kell indítani. • Meghajlott a leeresztő tömlő. • Eltömődött a leeresztő tömlő.
A mosógép túlságosan rázkódik centrifugálás közben.	• Üzembe helyezéskor nem távolították el megfelelően a dob rögzítőelemeit. • A mosógép nem vízszintes felületen áll. • A készülék be van szorítva egy bútor és a fal közé.
A mosógépből víz szivárog	• A vízellátó tömlő nincs megfelelően megszorítva. • Eltömődött a mosószer-adagoló. • A leeresztő tömlő nincs megfelelően megszorítva.
A készülék le van zárva, és a kijelzőn egy hibakód villog (pl. F-01, F-..).	• Kapcsolja ki a gépet, húzza ki a csatlakozót a hálózati aljzatból, várjon kb. 1 percet, majd ismét csatlakoztassa. • Ha a probléma továbbra is fennáll, hívja a vevőszolgálatot.
Túl sok hab képződött.	• Nem mosógéphez ajánlott mosószert használ (a mosószeren a „gépi mosáshoz”, a „kézi és gépi mosáshoz” vagy hasonló jelölésnek kell szerepelnie). • Túl sok mosószert használt.
Az ajtó zárva van, hibajelzéssel vagy anélkül, és a program nem fut.	• Az ajtó zárva van áramkimaradás esetén. A program automatikusan folytatódik, amint a hálózati áramellátás visszatér. • A mosógép leállt. A program automatikusan folytatódik, amint a leállás oka megszűnik.

Vevőszolgálat

Mielőtt a vevőszolgálathoz fordulna:

1. Ellenőrizze, hátha meg tudja oldani saját maga a problémát a „Mi a teendő, ha ...” fejezetben adott javaslatok segítségével.
2. Kapcsolja ki, majd ismét be a készüléket, és ellenőrizze, hogy a hiba továbbra is fennáll-e.

Ha a fenti ellenőrzések elvégzése után a hiba továbbra is jelentkezik, forduljon az IKEA hivatalos szervizközpontjához.

Mindig adja meg:

- a hiba rövid leírását;
- a készülék típusát és pontos modellszámát;
- a szervizszámot (a „Service” szó után álló szám az adattáblán);

SERVICE 0000 000 00000

- a teljes címét;
- a telefonszámát.

Ha bármilyen javítás válik szükségessé, kérjük, forduljon az IKEA hivatalos szervizközpontjához (így biztosítható, hogy eredeti alkatrészeket használnak és a javításokat megfelelően végzik el).

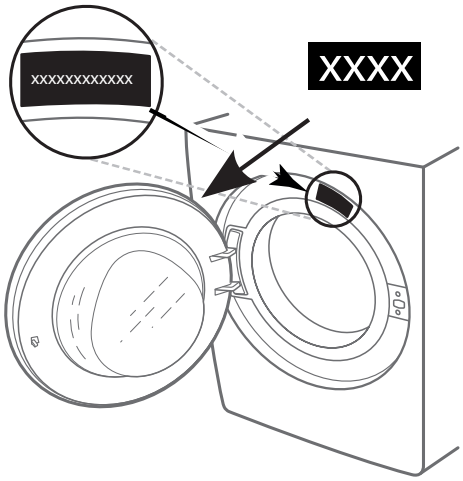

Műszaki adatok

Termék mérete	Szélesség (mm)	595
	Magasság (mm)	845 - 855
	Mélység (mm)	572
Vízcsatlakoztatás		
Vízellátás		Hideg
Vízcsap		3/4”-es menetes tömlőcsatlakozó
A tápvíz minimális nyomása		100 kPa (1 bar)
A tápvíz maximális nyomása		1000 kPa (10 bar)
Névleges feszültség [V / Hz / A]		220–240 V / 50 Hz / 10 A

Környezetvédelmi megfontolások

A csomagolóanyagok ártalmatlanítása

A csomagolóanyag 100%-ban újrahasznosítható, és el van látva az újrahasznosítás jelével ♲.
Ezért a csomagolás különböző részeit felelősen és környezettudatosan, a helyi előírásoknak megfelelően kell hulladékként elhelyezni.

A háztartási gépek hulladékként történő elhelyezése

Ez a készülék újrahasznosítható vagy újrafelhasználható anyagok felhasználásával készült.
Leselejtezéskor a helyi hulladékkezelési szabályokkal összhangban járjon el.
Az elektromos háztartási készülékek kezelésére, hasznosítására és újrafeldolgozására vonatkozó további információkért forduljon az illetékes helyi hatósághoz, a háztartási hulladékok begyűjtését végző vállalathoz vagy az üzlethez, ahol a készüléket vásárolta.
Ez a készülék az elektromos és elektronikus berendezések hulladékairól szóló 2012/19/EU irányelv szerinti jelölésekkel rendelkezik.
A termék megfelelő hulladékkezelésével hozzájárul a környezetre és az emberi egészségre káros következmények elkerüléséhez.

A terméken vagy a kísérő dokumentumokon található jel azt jelzi, hogy a készülék nem kezelhető háztartási hulladékként, hanem az elektromos és elektronikus berendezések újrahasznosítását végző gyűjtőhelyen kell leadni.

SZÁLLÍTÁS ÉS MOZGATÁS

⚠ Soha ne emelje a mosógépet a tetejénél fogva.

1. Húzza ki a hálózati csatlakozót, és zárja el a vízcsapot.
2. Ellenőrizze, hogy a gép ajtaja és a mosószer-adagoló megfelelően be van-e zárva.
3. Csatlakoztassa le a vízbevezető csövet a vízcsapról, majd a vízleeresztő csövet a lefolyóról. Távolítsa el a tömlőkben maradt vizet, majd rögzítse őket úgy, hogy a szállítás során ne sérülhessenek meg.
4. Szerelje vissza a szállítási csavarokat. Ehhez hajtsa végre fordított irányban a szállítási csavarok eltávolításához az Üzembe helyezési útmutatóban szereplő lépéseket.

⚠ Ne szállítsa a mosógépet a szállítási csavarok behelyezése nélkül.

IKEA GARANCIA

Meddig érvényes az IKEA garancia?
Ez a garancia a készülék IKEA áruházban történő vásárlásának napjától számított öt évig érvényes. A vásárlást az eredeti nyugtával kell igazolni. A garancia alapján végzett szervizelés nem hosszabbítja meg a készülék garanciális időszakát.

Ki végzi majd a szervizelést?
A szervizelést az IKEA szolgáltatója biztosítja saját szerviztevékenység vagy hivatalos szervizpartneri hálózat révén.

Mire vonatkozik a garancia?
A garancia az IKEA áruházban történt vásárlás napjától kezdve vonatkozik a készülék azon hibáira, amelyeket a hibás gyártás vagy anyaghibák okoznak. A garancia csak háztartási célú használat esetén érvényes. A kivételek a „Mire nem terjed ki a garancia?" részben találhatók. A garanciális időszak alatt a hiba elhárításának költségeit (pl. javítás, alkatrészek, munka, utazás) átvállaljuk, amennyiben a készüléket rendkívüli kiadások nélkül juttatják el javításra. Ezekre a feltételekre az Európai Unió iránymutatásai (99/44/EK) és az adott helyi jogszabályok tekintendők irányadónak. A cserélt alkatrészek az IKEA tulajdonát képezik.

Mit tesz az IKEA a probléma megszüntetése érdekében?
Az IKEA hivatalos szolgáltatója megvizsgálja a terméket, és saját belátása szerint dönt arról, hogy a probléma a garancia hatókörébe tartozik-e. Ha igen, akkor az IKEA szolgáltatója vagy annak hivatalos szervizpartnere saját szerviztevékenységén belül és saját belátása szerint megjavítja a hibás terméket, illetve ugyanolyan vagy hasonló termékre cseréli azt.

Mire nem terjed ki a garancia?
- Normál kopás és elhasználódás.
- Szándékosan vagy gondatlanságból okozott károsodás; a használati útmutató be nem tartása, a helytelen üzembe helyezés vagy a nem megfelelő feszültséghez csatlakoztatás miatti károsodás; kémiai vagy elektrokémiai reakció okozta károsodás; rozsda, korrózió vagy víz miatti károsodás, beleértve többek között a vezetékes víz túlzott kalciumtartalma miatti károsodást; valamint a szokásostól eltérő környezeti feltételek miatti károsodás.
- Az elhasználódó alkatrészek, így az elemek és izzók.
- A készülék normál használatát nem befolyásoló funkció nélküli és díszítő elemek, beleértve a karcolásokat és az esetleges színeltéréseket is.
- Az idegen tárgyak vagy anyagok miatti, valamint a szűrők, lefolyórendszerek vagy szappanadagolók tisztítása vagy eltömődésének megszüntetése miatti véletlen károsodás.
- Az alábbi alkatrészek károsodása: kerámiaüveg, tartozékok, cserépedény- és evőeszköz-kosarak, bevezető és elvezető csövek, tömítések, izzók és izzóburkolatok, védőrácsok, gombok, készülékházak és készülékház-részek. Hacsak ezekről a károsodásokról nem bizonyítható be, hogy gyártási hibák okozták őket.
- Azon esetek, amikor a helyszínre kiszálló szakember nem talál hibát.
- Azon javítások, amelyeket nem a mi szolgáltatónk és/vagy valamilyen hivatalos szerződéses szervizpartner végez el, illetve amikor nem eredeti alkatrészek kerülnek felhasználásra.
- Azon javítások, amelyek a hibás vagy nem a specifikáció szerint végzett üzembe helyezés miatt szükségesek.
- A készülék nem háztartási célú használata, tehát például professzionális használat esetén.
- Szállításkor keletkezett károk. Ha a vevő maga szállítja a terméket otthonába vagy más címre, az IKEA nem felelős semmilyen kárért, ami esetleg a szállítás alatt bekövetkezik. Azonban ha az IKEA kézbesíti a terméket a vevő kézbesítési címére, akkor a terméknek ezen kézbesítés során bekövetkezett sérülését az IKEA fogja fedezni.
- Az IKEA készülék első üzembe helyezésének végrehajtásáért felszámított költség.
- Ha azonban az IKEA kijelölt szolgáltatója vagy annak hivatalos szervizpartnere megjavítja vagy kicseréli a készüléket a jelen garancia feltételei alapján, a szolgáltató vagy annak hivatalos szervizpartnere szükség esetén újra üzembe helyezi a megjavított készüléket, illetve üzembe helyezi a cserekészüléket.
- Ez a rendelkezés Írországra nem vonatkozik, ott az ügyfélnek a helyi IKEA vevőszolgálatához vagy kijelölt szolgáltatójához kell fordulnia további információért. **(csak az Egyesült Királyság esetén)**

Ezek a korlátozások nem vonatkoznak az olyan, nem hiba miatt történő munkára, amelyet egy szakember cégünk eredeti alkatrészeink használatával hajt végre annak érdekében, hogy a készüléket egy másik EU tagállam műszaki biztonsági specifikációihoz igazítsa.

Az adott ország törvényeinek hatálya
Az IKEA által nyújtott garancia olyan meghatározott jogokat biztosít, amelyek minden helyi jogi igényt lefednek vagy akár meg is haladnak. Ezek a feltételek azonban semmilyen módon nem korlátozzák a helyi jogszabályokban lefektetett fogyasztói jogokat.

Területi érvényesség
A valamelyik EU tagállamban vásárolt és aztán egy másik EU tagállamba átvitt készülékek esetén a szervizelés az új országban érvényes garanciális feltételek keretén belül történik. A szolgáltatások garancia keretében történő végrehajtására irányuló kötelezettség csak akkor áll fenn, ha a készülék és annak üzembe helyezése megfelel a következőknek:
- a garanciális igény országában érvényes műszaki specifikációk;
- az összeszerelési és használati útmutatóban szereplő biztonsági információk.

Az IKEA készülékekre szakosodott ÜGYFÉLSZOLGÁLAT
Az alábbi esetekben forduljon bizalommal az IKEA kijelölt hivatalos szervizközpontjához:
- javítási igény bejelentése a jelen garancia keretében;
- felvilágosítást kér az IKEA készüléknek az IKEA konyhabútorba való beépítését illetően;
- felvilágosítást kér az IKEA készülékek funkcióival kapcsolatban.

Annak érdekében, hogy a legjobb szolgáltatást nyújthassuk Önnek, kérjük, hogy a kapcsolatfelvétel előtt olvassa el figyelmesen az összeszerelési útmutatót és/vagy a használati útmutatót.

Elérhetőségeink szervizelési igény esetén

Kérjük, lapozza fel a jelen kézikönyv utolsó oldalát, ahol megtalálható az IKEA hivatalos szervizközpontjainak teljes listája és a hozzájuk tartozó országos telefonszámok.

Kérjük, hogy a gyorsabb kiszolgálás érdekében az ebben az útmutatóban szereplő telefonszámokat hívja. Minden esetben a vonatkozó készülék dokumentációjában feltüntetett telefonszámokat hívja. Minden esetben adja meg a készülék adattábláján szereplő IKEA cikkszámot (8 számjegyű kód) és a 12 számjegyű szervizszámot.

ŐRIZZE MEG A VÁSÁRLÁST IGAZOLÓ NYUGTÁT!
Ez bizonyítja a vásárlást és ez kell a garancia érvényesítéséhez is. A nyugtán látható a vásárolt készülékek IKEA által használt elnevezése és cikkszáma (8 számjegyű kód) is.

További segítségre van szüksége?
Ha nem vevőszolgálati vonatkozású kérdése van a vásárolt készülékekkel kapcsolatban, hívja a lakhelye szerinti IKEA áruház telefonos ügyfélszolgálatát. Kérjük, hogy a kapcsolatfelvétel előtt olvassa el figyelmesen a készülék dokumentációját.

Съдържание

Информация за безопасност	**37**
За вашия нов продукт	**40**
Описание на уреда	**41**
Контролен панел	**42**
Употреба за първи път	**42**
Всекидневна употреба	**43**
Програми	**44**
Функции	**44**
Таблица на програмите	**45**
Почистване и поддръжка	**46**
Съвети и препоръки	**49**
Какво да направите, ако...	**50**
Отдел за следпродажбено обслужване	**51**
Технически данни	**51**
Опазване на околната среда	**51**
ГАРАНЦИЯ НА IKEA	**52**

Информация за безопасност

ВАЖНО — ДА СЕ ПРОЧЕТЕ И СЪБЛЮДАВА

Преди да използвате уреда, прочетете инструкциите за безопасност. Дръжте ги на удобно място за бъдещи справки. В тези инструкции и на самия уред са представени важни предупреждения за безопасността, които трябва да се прочетат и да се съблюдават винаги. Производителят отказва всякаква отговорност при неспазване на тези инструкции за безопасност, във връзка с неподходяща употреба на уреда или неправилна настройка на органите за управление.

⚠ Много малките деца (0-3 год.) трябва да стоят далеч от уреда. Малки деца (3-8 год.) трябва да стоят далеч от уреда, освен ако не са под постоянно наблюдение. Този уред може да се използва от деца на 8 години и по-големи, както и от лица с ограничени физически, сетивни или умствени възможности или с недостатъчен опит и познания, само ако са под надзор или са им дадени инструкции за употребата на уреда по безопасен начин и те разбират възможните опасности. Децата не трябва да си играят с уреда. Почистването и поддръжката от потребителя не трябва да се извършва от деца без надзор. Никога не отваряйте вратичката със сила и не я използвайте като стъпало.

ПОЗВОЛЕНА УПОТРЕБА

⚠ **ВНИМАНИЕ**: уредът не е предназначен за управление с външен таймер или отделна система с дистанционно управление.

⚠ Този уред е предназначен за употреба в домашни условия и подобни приложения, като: кухни за служители в магазини, офиси и други работни места; ферми; от клиенти в хотели, мотели, места за настаняване тип "Нощувка със закуска" и друга жилищна среда; зони за общо ползване в жилищни блокове или в обществени перални.

⚠ Не зареждайте машината с повече от максималния ѝ капацитет (kg сухи дрехи), посочен в таблицата с програми.

⚠ Този уред не е предназначен за професионална употреба. Не използвайте този уред на открито.

⚠ Не използвайте разтворители (напр. терпентин, бензен), перилни препарати, съдържащи разтворители, обезмаслител, почистващи препарати за стъкло и всякакви други повърхности, както и възпламеними течности; не перете тъкани, които са третирани с разтворители или възпламеними течности.

⚠ Не сушете непрани дрехи в барабанната сушилня.

⚠ Артикули, замърсени с вещества като готварско олио, ацетон, алкохол, бензин, керосин, препарати за премахване на петна, терпентин, восъци и препарати за премахване на восъци, трябва да се перат в топла вода с допълнително количество перилен препарат, преди да се сушат в барабанната сушилня.

⚠ Артикули като порест каучук (латексова пяна), шапки за душ, водонепромокаеми текстилни изделия,

артикули с гумена подплата и дрехи или възглавници, снабдени с подплънка от порест каучук, не трябва да се сушат в барабанната сушилня.

⚠ Омекотители за тъкани или подобни на тях продукти трябва да се използват така, както е посочено в инструкциите на омекотителя.

⚠ Заключителната част на цикъл на барабанната сушилня е без топлина (цикъл на охлаждане), за да се осигури, че дрехите се оставят при температура, при която те няма да бъдат повредени.

⚠ Никога не спирайте барабанна сушилня преди края на цикъла на сушене, освен ако всички артикули не бъдат извадени бързо и прострени, така че топлината да се разсее.

⚠ По време на фазата на сушене вратата се нагрява доста.

⚠ Не използвайте уреда за сушене на дрехи, които са били изпрани със запалими разтворители (напр. трихлоретилен).

⚠ Не използвайте уреда за сушене на пенеста гума или подобни еластомери.

⚠ Уверете се, че водопроводният кран е пуснат по време на циклите на сушене.

⚠ Извадете всички предмети от джобовете, като запалки и кибрити.

ИНСТАЛИРАНЕ НА УРЕДА

⚠ Боравенето и инсталирането на уреда трябва да се извършват от две или повече лица – има опасност от нараняване. Използвайте предпазни ръкавици за разопаковането и инсталирането на уреда – има опасност от порязвания.

Ако искате да поставите сушилня отгоре на пералната машина, първо се свържете с отдела за следпродажбено обслужване или със специализирания дилър, за да разберете дали това е възможно. Това е възможно само ако сушилнята е закрепена към пералнята посредством подходящ комплект за надстройка, наличен от нашите магазини или нашия специализиран дилър.

⚠ При преместване на уреда не го повдигайте за работния плот или за горния капак.

⚠ Монтирането, включително подаването на вода (ако е приложимо) и електрическото свързване и ремонтните дейности трябва да се извършват от квалифициран техник. Не поправяйте и не заменяйте части от уреда, ако това не е изрично посочено в ръководството за потребителя. Дръжте децата далеч от мястото, където се извършва инсталирането.

След като разопаковате уреда, проверете дали не е повреден по време на транспортирането. След инсталирането всички отпадъци от опаковките (пластмаса, стиропор и др.) трябва да се съхраняват далеч от обсега на деца – съществува опасност от задушаване. Уредът трябва да бъде изключен от захранването преди монтажа – има опасност от електрически удар. По време на монтажа внимавайте уредът да не повреди захранващия кабел – има опасност от електрически удар. Включете уреда едва след завършване на инсталирането.

⚠ Не монтирайте Вашия уред на място, където може да бъде изложен на екстремни условия като: лоша вентилация, температура под 5°C или над 35°C.

⚠ При монтажа се уверете, че и четирите крачета се опират плътно на пода, при необходимост ги нагласете и след това проверете дали уредът е нивелиран безупречно чрез използване на нивелир.

⚠ Ако уредът се монтира върху дървени или „плаващи“ подове (някои паркетни и ламинатни материали), поставете на пода парче шперплат с размери най-малко 60 x 60 x 3 cm и след това поставете уреда върху него.

⚠ Свържете маркуча/маркучите за подаване на вода към водопроводната мрежа в съответствие с нормите на Вашата водоснабдителна компания.

⚠ Пералната машина е снабдена с транспортни болтове, за да се избегнат възможни повреди вътре в машината при транспортиране. Преди да използвате пералната машина, е задължително да се свалят транспортните болтове. След като ги свалите, затворете отворите с приложените 4 пластмасови тапи.

⚠ Внимавайте вентилационните отвори в основата на пералната машина (ако са предвидени на Вашия модел) да не бъдат закрити от килим или друга материя.

⚠ При свързване на уреда към водопроводната мрежа използвайте само нови маркучи. Старите комплекти маркучи не бива да се използват повторно.

⚠ Налягането на подаваната вода трябва да бъде в диапазона 0,1-1 MPa.

⚠ Не поправяйте и не заменяйте части от уреда, ако това не е изрично посочено в ръководството за потребителя. Използвайте само упълномощени магазини. Самостоятелният или непрофесионален ремонт може да доведе до опасен инцидент, водещ до заплаха за живота или здравето и/или значителни материални щети.

⚠ Резервните части за битовия уред ще са налични за 10 години след предлагане на последния уред на пазара според европейската разпоредба Ecodesign.

ПРЕДУПРЕЖДЕНИЯ ОТНОСНО ЗАХРАНВАНЕТО

⚠ Трябва да е възможно уредът да се изключи от захранването чрез изваждане на щепсела, ако е достъпен, или чрез достъпен многополюсен превключвател, монтиран след контакта, както и уредът да е заземен в съответствие с националните стандарти за електрическа безопасност.

⚠ Не използвайте удължители, разклонители с няколко гнезда или адаптери. След монтирането електрическите компоненти не трябва да бъдат достъпни за потребителя. Не използвайте уреда, ако сте с мокри или боси крака. Не използвайте този уред, ако захранващият му кабел или щепсел е повреден, ако не работи правилно или ако е бил повреден или изпускан.

⚠ Ако захранващият кабел е повреден, той трябва да се смени с еднакъв такъв от производителя, негов сервизен агент или лице с достатъчна квалификация, за да се избегне опасна ситуация, например електрически удар.

ПОЧИСТВАНЕ И ПОДДРЪЖКА

⚠ **ПРЕДУПРЕЖДЕНИЕ**: Уверете се, че уредът е изключен от захранването, преди да извършвате каквато и да било операция по обслужването. За избягване на риск от наранявания използвайте предпазни ръкавици (опасност от разкъсвания) и защитни обувки (опасност от контузия); уредът трябва да се пренася от двама души (за намаляване на товара); не използвайте пособия за почистване с пара (опасност от електрически удар). Непрофесионални ремонти, неодобрени от производителя, може да доведат до риск за здравето и безопасността, за което производителят не може да бъде държан отговорен. Всякакви дефекти или повреди, причинени от непрофесионални ремонти или обслужване, няма да бъдат покрити от гаранцията, условията на които са подчертани в документа, доставен с уреда.

За вашия нов продукт

Вашата нова пералня/сушилня е оборудвана със следните функции, които да ви помогнат за постигане на перфектни резултати.

Функция	Описание
Сензорна технология	Усъвършенстваните сензори могат да адаптират ресурсите чрез откриване на количеството и типа зареждане. Това позволява спестяване на до 50%* енергия, вода и време. (*Сравнение между максималното натоварване и 1 kg натоварване при пералня със сензорна технология и програма Памук 60°).
Свежо плюс	Край на работата на цикъла. След края на цикъла перфектна комбинация от нежна пара и въртене стартира, поддържайки свежи дрехите за до 6 часа. Това третиране намалява риска от намачкване и потиска разпространението на основните източници на лоша миризма
Грижа с пара	Деликатна програма само с пара за освежаване на дрехите, отстраняване на неприятните миризми, отпускане на влакната и изглаждане на гънките.
Инверторен мотор	Надеждността на мотора се гарантира чрез безчеткова технология и инверторният контрол постига висока ефективност.
Движение на барабана	Барабанът се движи често и времетраенето се нагажда към всеки тип прани дрехи (тъкани, цветове и форма) за гарантиране на грижа и добри резултати.
Опция за сушене	Различни опции за сушене. Персонализирайте циклите на сушене на вашата пералня със сушилня с набор от различни опции за сушене.
Бързо 45’ пране и сушене	Насладете се на по-добри резултати по-бързо. 45 минутната програма пере и суши 1 kg пране само за 45 минути, предоставяйки отлични резултати, които заслужавате, за по-малко време.
Пауза / отваряне на врата / презареждане	Просто натиснете бутона “Пауза”, ако искате да добавите или махнете пране, след това го натиснете отново за продължаване на програмата.

Описание на уреда

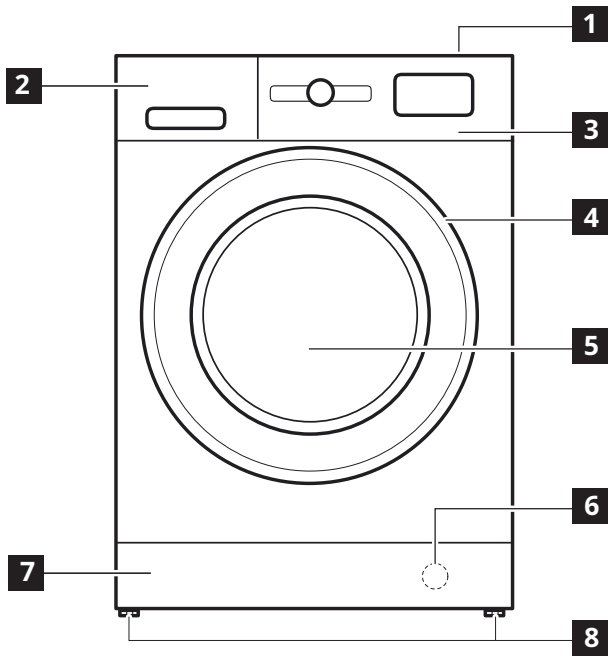

1 Горна
2 Дозатор за перилен препарат
3 Контролен панел
4 Дръжка на вратичката
5 Вратичка
6 Воден филтър - зад панела на цокъла
7 Подвижен панел на цокъла
8 Регулируеми крачета (2)

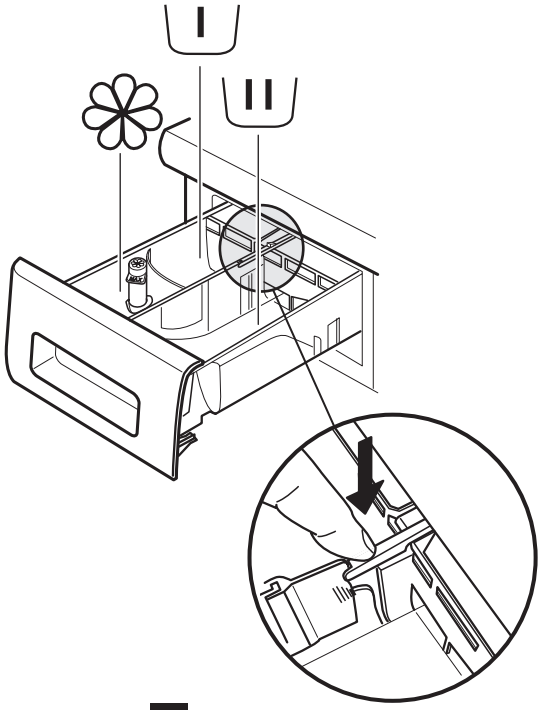

ДОЗАТОР ЗА ПЕРИЛЕН ПРЕПАРАТ

1. Отделение за основно пране
   - Перилен препарат за основното пране
   - Препарат за отстраняване на петна
   - Омекотител за водата
2. Отделение за предпране
   - Перилен препарат за предпране
3. Отделение за омекотител
   - Омекотител за тъкани
   - Течен препарат за колосване

   ⚠ Наливайте омекотител или течен препарат за колосване в отделението без да превишавате нивото “MAX”.
4. Бутон "Освобождаване" (натиснете, за да извадите тавичката за почистване)

Препоръчително е да използвате отделение **A** когато перете с течен перилен препарат, за да сте сигурни, че се използва правилно количество препарат (отделението е в плика с инструкции).
Поставете отделението в гнездото **B**, когато използвате прах за пране.

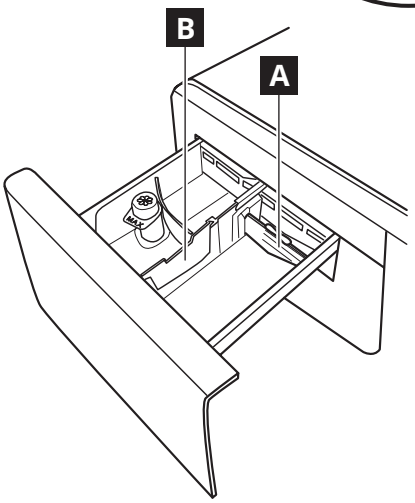

Контролен панел

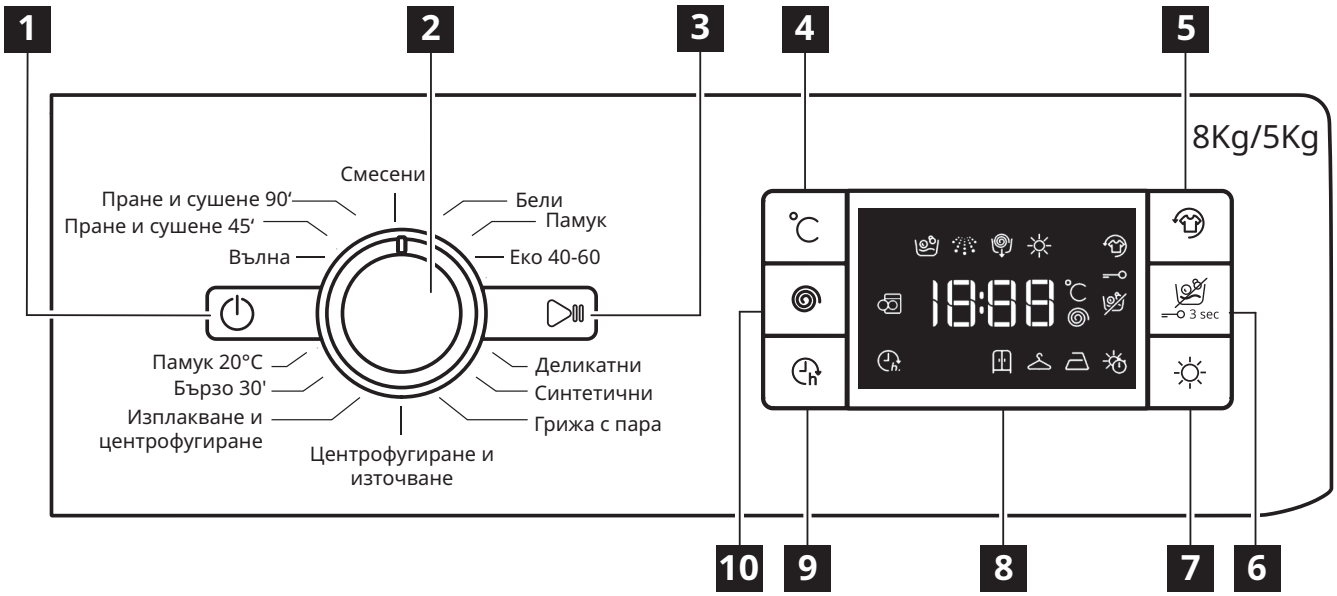

1 Бутон "ВКЛ/ИЗКЛ" ⏻
2 Селектор на програми
3 Бутон "Старт/Пауза" ▷II
4 Бутон за температура
5 Бутон "Свежо плюс"
6 Бутон "Само сушене"/бутон "Заключване"
7 Бутон с настройки за сушене
8 Дисплей
9 Бутон "Отложен старт"
10 Бутон "Скорост на центрофугиране"

Опциите/функциите не са налични при всички програми за измиване и опция/функция може да изключи друга, в този случай уредът не позволява несъвместима настройка.

ИНДИКАТОРИ НА ДИСПЛЕЯ

	Свежо плюс	Индикаторът светва • след като натиснете бутона "Свежо плюс".
	Отложен старт	Индикаторът светва • след като натиснете бутона "Отложен старт".
	Заключване на бутоните	Индикаторът светва • след като функцията “Заключване на бутоните” се активира, което се извършва чрез натискане на клавиш 6 за 3 секунди.

Употреба за първи път

Вижте раздела за ЕЖЕДНЕВНА УПОТРЕБА за информация за това, как да избирате и стартирате програма.

ОПЕРАЦИЯ ЗА ПЪРВИЯ ЦИКЪЛ

Отстранете всички остатъци от производствения процес:

- Стартирайте програмата **без да добавяте пране** (с празен барабан).
- Изберете програмата "Памук" при температура от 60°C.
- Добавете малко количество прах за пране в отделението за основно пране на дозатора за перилен препарат (максимално 1/3 от количеството перилен препарат, препоръчано от производителя за леко замърсено пране).
- Стартирайте програмата, без да зареждате пералнята и сушилнята (с празен барабан).

Всекидневна употреба

1. Заредете прането

Подгответе прането, като следвате препоръките в раздел „СЪВЕТИ И ПРЕПОРЪКИ".
Отворете вратичката и заредете прането в барабана, без да превишавате максималния капацитет, посочен в Таблицата на програмите.

2. Затворете вратичката

Затворете вратичката, като натиснете, докато чуете тя да се заключва, и се уверете, че между стъклото на вратичката и гуменото уплътнение няма заседнало пране.

3. Отворете кранчето за водата

Проверете дали пералнята със сушилня е свързана правилно към водопровода. Отворете крана на водата.
Включване на пералнята със сушилня
Натиснете бутона ⏻; лампата ▷II примигва бавно.

4. Избор на програма и персонализиране на цикъл.
Следните функции са достъпни за този уред:
- Само пране
- Пране и сушене
- Само сушене

Само пране
Изберете нужната програма с бутона „Програмен селектор". Пералната машина автоматично показва температурната настройка и след това времетраенето на цикъла на изпиране. Регулирайте настройките температурата и/или скоростта на центрофугата при необходимост чрез съответните бутони.
- Натиснете бутона "Температура°" °C, за да превъртите постепенно през настройките за по-ниска температура, докато на дисплея се покаже настройка за студено пране ("- -").
- Натиснете бутона "Скорост на центрофугиране" (Скорост на центрофугиране), за да превъртите постепенно през настройките за по-ниска скорост на центрофугиране, докато цикълът за центрофугиране се изключи (на дисплея се извежда "0").
- С натискане на бутона отново задавате възможно най-високата настройка.
- Изберете необходимите опции (ако е необходимо).
- Натиснете бутона, за да изберете опцията; лампичката на съответния бутон светва.
- За да отмените опцията, натиснете бутона отново; лампичката изгасва.

⚠ Ако избраната опция не е съвместима с настроената програма, предупредителен тон за грешка прозвучава и индикаторната лампичка мига три пъти. Опцията не е избрана.

Пране и сушене
За да изперете и изсушите пране без прекъсване между циклите, уверете се, че прането не превишава максималното позволено количество за сушене с избраната програма (вж. колона "Максимално количество за сушене" в Таблицата на програмите).
1. Следвайте инструкциите в абзац „Само пране", за да изберете и, при необходимост, персонализирате необходимата програма.
2. Натиснете "Настройки за сушене", за да изберете необходимия режим на сушене. Налични са два режима на сушене: автоматичен или с таймер.

Автоматично сушене с избраните нива:
В автоматичен режим на сушене пералнята със сушилня суши прането до достигане на зададеното ниво на сухост.
С единично натискане на бутона "Настройки за сушене" автоматично избирате най-високото ниво на сушене, налично за избраната програма.
Натиснете бутона отново, за да понижите нивото на сушене.
Налични са следните нива:

За гардероба: прането е изцяло изсушено и готово за прибиране в гардероба без гладене.
За закачане: прането се оставя леко влажно за минимално образуване на гънки. Дрехите трябва да се закачат, за да изсъхнат на въздуха изцяло.
За гладене: дрехите остават разумно влажни, за да се улесни гладенето.

Режим време на сушене:
Натиснете бутона "Настройки за сушене" неколкократно, за да настроите режима за време на сушене. След преминаване през всички автоматични нива на сушене, продължете да натискате бутона "Настройки за сушене", докато се покаже желаното време. Могат да се настройват стойности от 210 до 30 минути.
За да изперете по-голям обем пране от позволения максимум за сушене (вж. колона "Максимално количество за сушене" в Таблицата на програмите), извадете няколко дрехи, когато цикълът на пране завърши, преди да стартирате сушенето.
Извършете следното:
1. Следвайте инструкциите в абзац „Само пране", за да изберете и, при необходимост, персонализирате необходимата програма.
2. Не включвайте цикъл на сушене.
3. След като цикълът на пране завърши, отворете вратичката и извадете няколко дрехи, за да намалите количеството. Сега следвайте инструкциите за „Само сушене".

N.B.: винаги оставяйте време за охлаждане след сушене, преди да отворите вратичката.
Когато използвате двата предварително настроени цикъла "Пране и сушене 45'" и "Пране и сушене 90'", не е необходимо да избирате и стартирате цикъл на сушене.

Само сушене
Тази функция се използва просто за изсушаване на влажно пране, изпрано по-рано в пералнята или на ръка.
1. Изберете подходяща за прането, което искате да сушите, програма (напр. изберете Памук за сушене на влажно памучно пране).
2. Натиснете бутона "Само сушене" за сушене без цикъл на пране.
3. Натиснете "Настройки за сушене", за да изберете необходимия режим на сушене. Налични са два режима на сушене: автоматичен или с таймер.

Автоматично сушене с избраните нива:
В автоматичен режим на сушене пералнята със сушилня суши прането до достигане на зададеното ниво на сухост. С единично натискане на бутона "Настройки за сушене" автоматично избирате най-високото ниво на сушене, налично за избраната програма. Натиснете бутона отново, за да понижите нивото на сушене.
Налични са следните нива:
За гардероба: прането е изцяло изсушено и готово за прибиране в гардероба без гладене.
За закачане: прането се оставя леко влажно за минимално образуване на гънки. Дрехите трябва да се закачат, за да изсъхнат на въздуха изцяло.
За гладене: дрехите остават разумно влажни, за да се улесни гладенето.

Режим време на сушене:
Натиснете бутона "Настройки за сушене" неколкократно, за да настроите режима за време на сушене. След преминаване през всички автоматични нива на сушене, продължете да натискате бутона "Настройки за сушене", докато се покаже желаното време.
Могат да се настройват стойности от 210 до 30 минути.
N.B.: винаги оставяйте време за охлаждане след сушене, преди да отворите вратичката.

5. ИЗПОЛЗВАНЕ НА ПРАВИЛНОТО КОЛИЧЕСТВО ПРЕПАРАТ ЗА ПРАНЕ
Изтеглете табличката и налейте перилен препарат в съответните отделения, както е описано в "Отделение за перилен препарат".
Това е необходимо само ако използвате програма само за пране или програма за пране + сушене.

6. ОТЛАГАНЕ НА СТАРТИРАНЕТО НА ПРОГРАМА
- За да зададете избраната програма да стартира в по-късен момент (макс 24ч), натиснете бутона, за да настроите желаното време за отлагане.
- Символът ⏲h просветва на екрана, когато функцията е задействана. . За да отмените отложения старт, натиснете бутона отново, докато на дисплея се покаже стойността „0".

7. СТАРТИРАНЕ НА ПРОГРАМА.
Натиснете бутона СТАРТ/ПАУЗА. Съответната индикаторна лампичка светва със звуков сигнал, вратичката се заключва

и символът за отворена врата угасва. За да промените програма по време на цикъл, натиснете СТАРТ/ПАУЗА (потвърждаване със звуков сигнал), за да поставите пералнята със сушилня на пауза (лампата за СТАРТ/ПАУЗА мига бавно в жълто); след това изберете необходимия цикъл и натиснете СТАРТ/ПАУЗА (потвърждаване със звуков сигнал) отново. За да отворите вратичката по време на цикъл, натиснете СТАРТ/ПАУЗА; вратичката може да се отвори, ако символът свети. Натиснете отново бутона СТАРТ/ПАУЗА, за да възобновите програмата оттам, където е поставена на пауза.

8. ОТМЯНА НА РАБОТЕЩА ПРОГРАМА (АКО Е НЕОБХОДИМО)
Натиснете и задръжте бутона ⏻, обратно броене се показва на дисплея, докато пералнята със сушилня спре. Ако нивото на водата или температурата са достатъчно ниски, вратичката се изключва и може да се отвори. Вратичката остава заключена, ако в барабана има вода. За да отключите вратичката, включете пералнята със сушилня, изберете програмата ЦЕНТРОФУГИРАНЕ И ИЗПРАЗВАНЕ и изключете функцията за центрофугиране, като настроите скоростта на 0. Водата се източва и вратичката се отключва в края на програмата.

9. ИЗКЛЮЧВАНЕ НА ПЕРАЛНЯТА СЪС СУШИЛНА В КРАЯ НА ПРОГРАМА.
В края на цикъла на дисплея се показва „End“. Вратичката може да се отвори само ако символът свети. Уверете се, че символът за отключена вратичка свети, след което отворете вратичката и извадете прането. Натиснете ⏻, за да изключите пералнята със сушилня. За да пести енергия, ако пералнята със сушилня не бъде изключена ръчно от бутона ⏻, тя се изключва автоматично след около 10 минути след края на програмата. Оставете вратичката широко отворена, за да може вътрешността на пералнята със сушилня да изсъхне.

Програми

Следвайте инструкциите, посочени от символите за пране на дрехите.

СМЕСЕНИ
За пране на леко до нормално замърсени издръжливи изделия от памук, лен, синтетични тъкани и смесени нишки.

БЕЛИ
За пране на нормално до силно замърсени хавлиени кърпи, бельо, покривки за маса и спално бельо и т.н. от издръжлив памук и лен. Само когато е избрана температура от 90°C цикълът има фаза на предпране преди фазата на основното пране. В този случай се препоръчва да се добави перилен препарат както в отделението за предпране, така и в отделението за основно пране.

ПАМУК
За пране на нормално до силно замърсени хавлиени кърпи, бельо, покривки за маса и спално бельо и т.н. от издръжлив памук и лен.

ЕКО 40-60
За пране на нормално замърсени памучни дрехи. Стандартна програма за памучни дрехи при 40°C и 60°C и най-ефективна по отношение на консумация на вода и енергия.

ДЕЛИКАТНИ
За пране на особено деликатни тъкани.
Препоръчително е да обърнете дрехите отвътре навън преди пране.

СИНТЕТИЧНИ
За пране на нормално замърсени дрехи от синтетични тъкани (като полиестер, полиакрил, вискоза и др.) или смеси памук/синтетика.

ГРИЖА С ПАРА
За освежаване на дрехи, неутрализиране на неприятните миризми и отпускане на тъкани чрез вкарване на пара в барабана.
Дрехите ще са влажни в края на цикъла.

ЦЕНТРОФУГИРАНЕ И ИЗТОЧВАНЕ
Центрофугира прането, след което изпразва водата. За издръжливи артикули.

ИЗПЛАКВАНЕ И ЦЕНТРОФУГИРАНЕ
Изплаква и след това центрофугира. За издръжливи артикули.

БЪРЗО 30'
За бързо пране на леко замърсени дрехи: този цикъл е с продължителност само 30 минути и пести време и пари.

Максимално зареждане 4,5 kg.

ПАМУК 20°C
За пране на леко замърсени памучни тъкани при температура от 20°C.

ВЪЛНА
Всички вълнени дрехи могат да се перат с програмата „Вълна“, дори и тези, които имат етикет „само за ръчно пране“.
За най-добри резултати използвайте специални почистващи препарати и **не превишавайте посоченото макс. количество килограми пране.**

ПРАНЕ И СУШЕНЕ 45'
За бързо пране и сушене на леко замърсени дрехи от памучни и синтетични тъкани. Този цикъл изпира и изсушава пране до 1 kg само за 45 минути.

ПРАНЕ И СУШЕНЕ 90'
За бързо пране и сушене на дрехи от памучни и синтетични тъкани.

Този цикъл изпира и изсушава пране до 1 kg само за 90 минути.

Функции

Избират се директно с натискане на съответния бутон.

⚠ **Ако избраната функция не е съвместима с настроената програма, предупредителен тон за грешка прозвучава и индикаторната лампичка мига три пъти. Функцията не е избрана.**

СВЕЖО ПЛЮС
Ако е свързана с цикли на пране, тази функция увеличава тяхното представяне чрез генериране на пара за блокиране на разпространяването на основните източници на неприятни миризми в устройството (изключително за пране). След фазата с пара машината пуска деликатния цикъл с бавно въртене на барабана. Когато функцията Свежо плюс е свързана с цикли на сушене, тя предотвратява упоритите намачквания по дрехите благодарение на бавно въртене на барабана. Цикълът Свежо плюс стартира в края на прането или сушенето и продължава максимум 6 часа; той може да се прекъсне о всяко време чрез натискане на произволен бутон върху контролното табло или чрез завъртане на копчето. Изчакайте около 5 минути, преди да отворите вратичката.

ОТЛОЖЕН СТАРТ
За да зададете избраната програма да стартира в по-късен момент, натиснете бутона, за да настроите желаното време за отлагане. Символът просветва на екрана, когато функцията е задействана. . За да отмените отложения старт, натиснете бутона отново, докато на дисплея се покаже стойността „0“.

ЗАКЛЮЧВАНЕ НА БУТОНИТЕ
За да заключите контролния панел, натиснете и задръжте бутона "Само сушене" за около 3 секунди, символът светва на дисплея, за да покаже, че командното табло е заключено (с изключение на бутона ⏻). Това предотвратява ненадейни промени по програмите, особено когато в близост до машината има деца.
Ако бъде направен опит за използване на командното табло, символът мига на дисплея.
За отключване на контролния панел, натиснете и задръжте бутона “Само сушене” за около 3 секунди.

Таблица на програмите

Максимално натоварване 8 kg Захранването в изключен режим е 0,5 W/в режим на оставен включен уред е 8 W								Перилни препарати и добавки			Препоръчителен перилен препарат		Остатъчна влажност % (***)	Консумация на електроенергия (kWh)	Общо вода в литри	Температура на прането °C
Цикъл на изпиране	Температура		Макс. скорост на цен-трофуги-ране (обороти в минута)	с време	Макс. натоварване за пране (kg)	Макс. натоварване за сушене (kg)	Продължителност (h : mm)	Предпране	Пране	Омекотител за тъкани	Прах	Течен				
	Настройка	Диапазон														
СМЕСЕНИ	40°C	❄ - 40°C	1000	✓	8,0	5,0	0:39	-	●	○	-	✓	-	-	-	-
БЕЛИ	60°C	❄ - 90°C	1400	✓	8,0	5,0	2:45	● (90°)	●	○	✓	-	49	0,90	90	55
ПАМУК (2)	40°C	❄ - 60°C	1400	✓	8,0	5,0	3:55	-	●	○	✓	✓	49	1,40	105	45
ЕКО 40-60 (1) (ПРАНЕ)	40°C	40°C	1351	✓	8,0	5,0	3:30	-	●	○	✓	✓	53	0.77	54	33
			1351	✓	4,0		2:45	-	●	○	✓	✓	53	0,65	52	36
			1351	✓	2,0		2:10		●	○	✓	✓	53	0.45	37	33
ДЕЛИКАТНИ	30°C	❄ - 30°C	-	✓	1,0	1,0	1:20	-	●	○	-	✓	-	-	-	-
СИНТЕТИЧНИ (3)	40°C	❄ - 60°C	1200	✓	4,0	4,0	2:55	-	●	○	✓	✓	35	0.8	55	43
ГРИЖА С ПАРА	-	-	-	-	2,0	-	0:20	-	-	-	-	-	-	-	-	-
ЦЕНТРОФУГИРАНЕ И ИЗТОЧВАНЕ *	-	-	1400	✓	8,0	5,0	0:10	-	-	-	-	-	-	-	-	-
ИЗПЛАКВАНЕ + ЦЕНТРОФУГИРАНЕ	-	-	1400	✓	8,0	5,0	0:55	-	-	○	-	-	-	-	-	-
БЪРЗА ПРОГРАМА 30'	30°C	❄ - 30°C	800	-	4,5	-	0:30	-	●	○	-	✓	71	0.20	45	27
ПАМУК 20°C	20°C	❄ - 20°C	1400	✓	8,0	5,0	1:50	-	●	○	-	✓	49	0.16	90	22
ВЪЛНА	40°C	❄ - 40°C	800	✓	2,0	2,0	1:25	-	●	○	-	✓	-	-	-	-
ПРАНЕ И СУШЕНЕ 45'	30°C	30°C	1400	✓	1,0	1,0	0:45	-	●	○	-	✓	-	-	-	-
ПРАНЕ И СУШЕНЕ 90'	30°C	30°C	1200	✓	2,0	2,0	1:30	-	●	○	-	✓	-	-	-	-
ЕКО 40-60 (4) (ИЗПИРАНЕ И СУШЕНЕ)	40°C	40°C	1351	✓	5,0	5,0	9:10		●	○	✓	✓	0	3.30	70	34
			1351	✓	2,5	2,5	5:10		●	○	✓	✓	0	1.69	50	33

✓ Избираемо/опционално – Не е избираемо/приложимо ● Необходимо количество ○ Количество по избор

Сензорната технология - приспособява водата, енергията и продължителността на програмата към Вашето количество пране.

⚠ За програми за пране с температура над 50°C препоръчваме използването на прах за пране вместо течен препарат и спазване на насоките върху опаковката.

* Чрез избиране на цикъл и изключване на цикъла на центрофугиране, пералнята със сушилня само ще източва.

*** След края на програмата и центрофугирането с максималната избрана скорост на центрофугиране, в настройката с програма по подразбиране.

Времетраенето на цикъла, указан на дисплея или в наръчника с инструкции е оценено на база на стандартните условия. Реалното времетраене може да варира в зависимост от няколко фактора, като напр. температура и налягане на входящата вода, температура на околната среда, количество почистващ препарат, количество и тип на зареждане, балансиране на зареждането и допълнително избрани опции. Стойностите, посочени за програми, различни от програма Еко 40-60, са само индикативни.

1)Еко 40-60 (Пране) - Тестови цикъл на пране в съответствие с Регламент на ЕС за екодизайн 2019/2014.
Най-ефективната програма по отношение на консумация на енергия и вода за пране на нормално замърсени памучни дрехи.

Забележка: стойностите на центрофугиране, показани на дисплея, могат леко да се различават от стойностите, посочени в таблицата.

4)Еко 40-60 (Пране и сушене) - Тестови цикъл на пране и сушене в съответствие с Регламент на ЕС за екодизайн 2019/2014.

За достъп до цикъла "пране и сушене" изберете “Еко 40-60” програма за пране и настройте ☼ ниво на опция на „ ▥ “. Най-ефективната програма по отношение на консумация на енергия и вода за пране и сушене на нормално замърсени памучни дрехи.
В края на цикъла дрехите могат да се съхраняват незабавно в шкафа.

За всички изпитателни лаборатории:
2) Дълъг цикъл за памук: настройте програмата при температура 40°C.
3) Дълъг цикъл за синтетика: настройте цикъла при температура от 40°C.

Съвместимост на програма / функции	Функции				
	Центрофугиране	Отложен старт	Свежо плюс	Само сушене	Настройка за сушене
Смесени	●	●	●	●	●
Бели	●	●	●	●	●
Памук	●	●	●	●	●
Еко 40-60	●	●		●	●
Деликатни		●		●	●
Синтетични	●	●	●	●	●
Грижа с пара		●			
Центрофугиране и източване	●	●		●	●
Изплакване и центрофугиране	●	●		●	●
Бързо 30'	●	●	●		
Памук 20°C	●	●	●	●	●
Вълна	●	●		●	●
Пране и сушене 45'		●			
Пране и сушене 90'		●			

Почистване и поддръжка

При всяко почистване и поддръжка изключвайте пералната машина от бутона и от контакта.
Не използвайте запалими течности, за да почистване пералната машина.

ПОЧИСТВАНЕ НА ВЪНШНАТА СТРАНА НА ПЕРАЛНАТА МАШИНА
Използвайте влажна мека кърпа за почистване на външните части на пералната машина.
Не използвайте препарати за стъкло или универсални такива, прах за почистване или подобни върху контролния панел – тези вещества е възможно да повредят печата.

ПРОВЕРКА НА МАРКУЧА ЗА ПОДАВАНЕ НА ВОДА
Проверявайте редовно маркуча за подаване за напуквания и цепнатини. Ако е повреден, заменете го с нов маркуч, предлаган от нашето следпродажбено обслужване или от специализиран продавач.
В зависимост от вида маркуч:
Ако входният маркуч има прозрачно покритие, проверявайте периодично за локално оцветяване. Ако откриете такова, възможно е маркучът да протича и трябва да се смени.

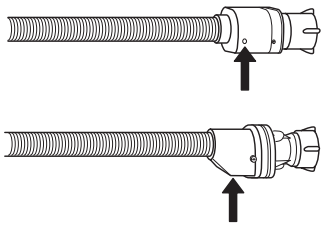

За спиращи водата маркучи: проверете малкото прозорче за проверка на предпазния клапан (вж. стрелката). Ако е червено, функцията за спиране на водата е задействана и маркучът трябва да се замени с нов.
За да развиете този маркуч, натиснете бутона за освобождаване (ако има), докато развивате маркуча.

ПОЧИСТВАНЕ НА МРЕЖЕСТИТЕ ФИЛТРИ В МАРКУЧА ЗА ПОДАВАНЕ НА ВОДА

1. Затворете крана на водата и отвийте маркуча за подаване на вода.

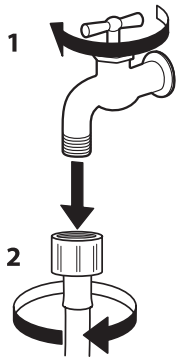

2. Внимателно почистете мрежестия филтър в края на маркуча с фина четка.

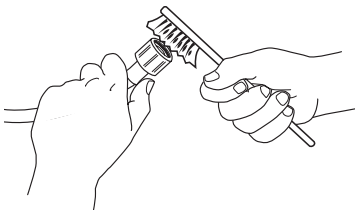

3. След това развийте на ръка маркуча за подаване от задната страна на пералната машина . Извадете с клещи мрежестия филтър от клапата на задната страна на пералната машина и го почистете внимателно.

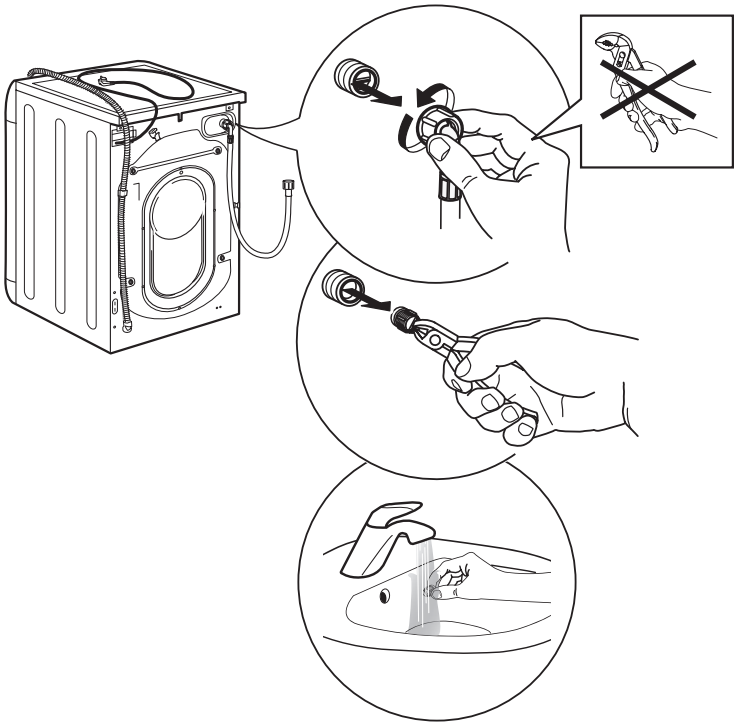

4. Поставете мрежестия филтър обратно. Свържете отново маркуча за подаване с крана на водата и пералната машина. Не използвайте инструмент за свързване на маркуча за подаване. Отворете крана на водата и се уверете, че всички връзки са плътни.

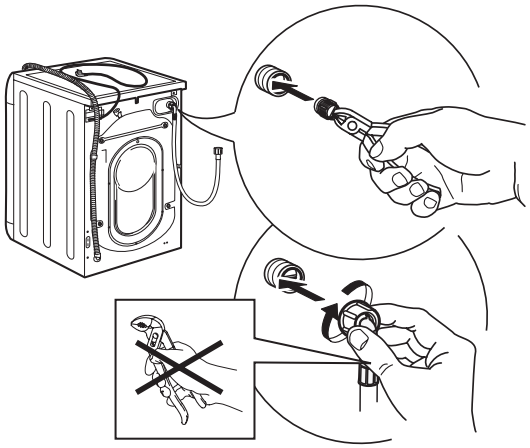

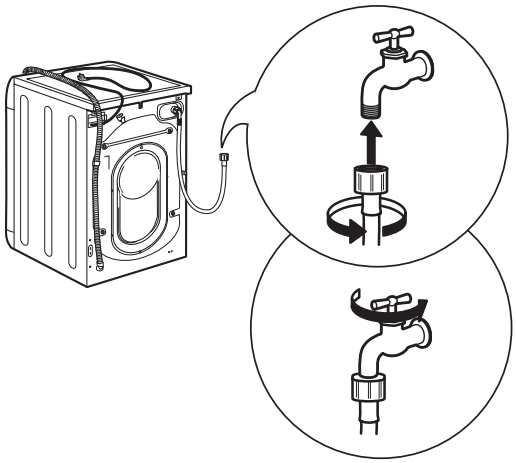

ПОЧИСТВАНЕ НА ДОЗАТОРА ЗА ПЕРИЛЕН ПРЕПАРАТ

1. Извадете дозатора за перилен препарат, като натиснете бутона за освобождаване и едновременно с това издърпате дозатора.

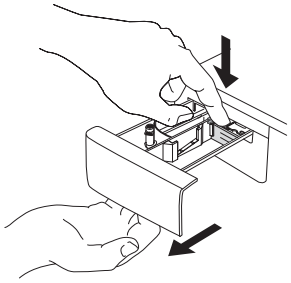

2. Премахнете подложката от отделението за омекотител.

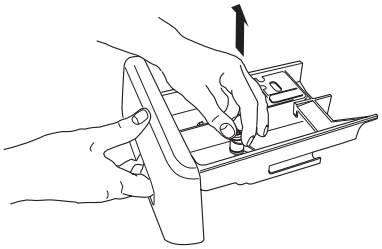

3. Почистете всички части с течаща вода, отстранявайки всички остатъци от перилен препарат или омекотител.

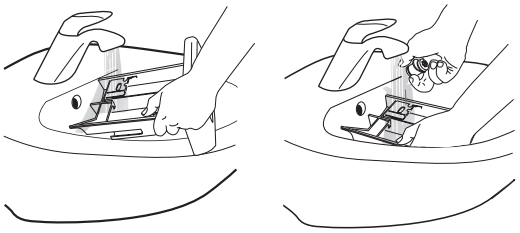

4. Забършете частите с мека кърпа.

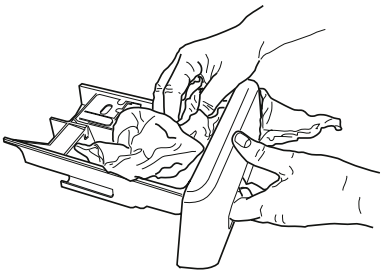

5. Поставете обратно дозатора за перилен препарат и го натиснете в отделението за перилен препарат.

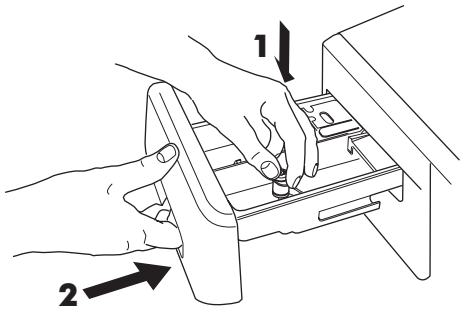

ПОЧИСТВАНЕ НА ВОДНИЯ ФИЛТЪР / ИЗТОЧВАНЕ НА ОСТАТЪЧНАТА ВОДА

⚠ Изключете пералната машина от бутона и от контакта, преди да почистите водния филтър или да източвате остатъчната вода. Ако сте използвали програма за горещо пране, преди да източите водата, изчакайте я да се охлади.

Почиствайте водния филтър редовно, за да избегнете трудности при източването на водата след пране поради запушването му.

Ако водата не се източва, на дисплея се изписва, че е възможно водният филтър да е запушен.

1. Свалете изскачащия панел:
   Използвайте отвертка и направете това, което е показано на следващата фигура.

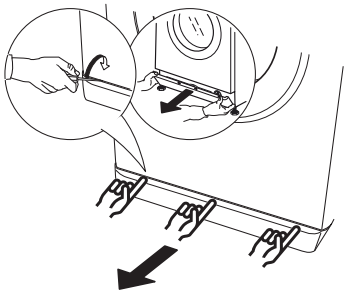

2. Съд за източена вода :
   Поставете плитък и широк съд под филтъра за вода, за събиране на останалата вода.

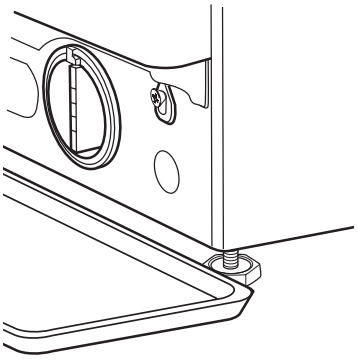

3. Източване на водата:
   Бавно завъртете филтъра обратно на часовниковата стрелка, докато се изтече цялата вода. Оставете водата да изтече, без да премахвате филтъра. Когато съдът за вода се напълни, затворете водния филтър, като го завъртите по часовниковата стрелка. Изпразнете съда. Повтаряйте тази процедура, докато източите всичката вода.

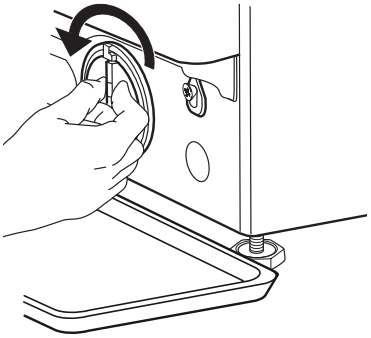

4. Извадете филтъра:
   Вашата перална машина е снабдена с различни автоматични функции на безопасност и обратна връзка. След това отстранете водния филтър, като го завъртите обратно на часовниковата стрелка.

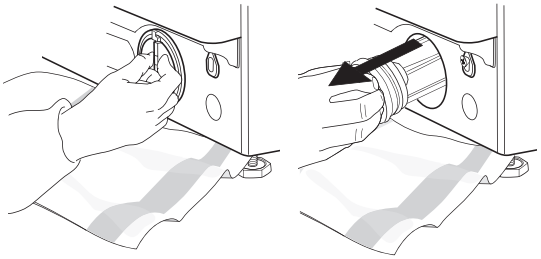

5. Почистете водния филтър:
   отстранете остатъците във филтъра и го почистете с течаща вода.

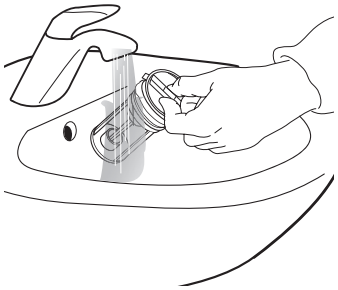

6. Поставете водния филтър и монтирайте обратно долната преграда:
   Поставете водния филтър на мястото му, като го завъртите по часовниковата стрелка. Уверете се, че сте го завили докрай; дръжката на филтъра трябва да е във вертикално положение. За да проверите водонепропускливостта на водния филтър, можете да налеете около 1 литър вода в дозатора за перилен препарат.
   След това монтирайте обратно долната преграда.

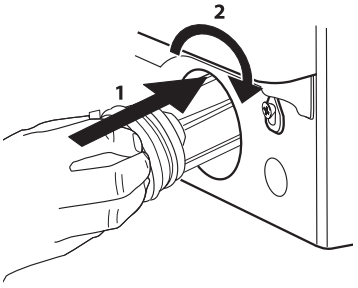

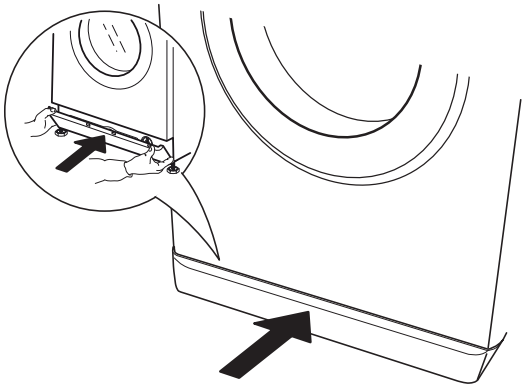

Съвети и препоръки

Сортирайте прането си според
Етикета за тип на тъканите/съвети за грижи (памук, смесени влакна, синтетични, вълна, за пране на ръка).
Цвят (разделяйте цветните и белите дрехи, перете новите цветни изделия отделно).
Деликатни (перете дребните изделия – като найлонови чорапогащи – и изделията с телени копчета – като сутиени – в торбичка от плат или калъфка за възглавница с цип).

Изпразвайте всички джобове
Предмети като монети или запалки е възможно да повредят прането Ви, както и барабана.

Следвайте препоръката за дозиране / добавки
Оптимизира резултата от почистването, избягва дразнещи остатъци излишен почистващ препарат в прането и пести пари като избягва загуба на излишен почистващ препарат.

Използвайте ниска температура и по-дълго времетраене
Най-ефикасните програми по отношение на разход на енергия са като цяло тези, които работят при по-ниски температури и по-дълго времетраене.

Спазвайте размерите на зареждането
Заредете пералнята си до указания капацитет в таблицата "ТАБЛИЦА С ПРОГРАМИ", за да спестите вода и енергия.

Шум и оставащо влажно съдържание
Влияят се от скоростта на центрофугиране: колкото по-висока е скоростта на центрофугиране, толкова по-висок е шумът и по-ниско е съдържанието на остатъчна влага.

СИМВОЛИ ЗА ПРАНЕ ВЪРХУ ЕТИКЕТИТЕ НА ОБЛЕКЛАТА

Стойността, посочена в символа на леген, е максималната възможна температура за пране на дрехата.

Нормално механично действие

Намалено механично действие

Много намалено механично действие

Само за ръчно пране

Да не се пере

ПЕСТЕНЕ НА ЕНЕРГИЯ И ОПАЗВАНЕ НА ОКОЛНАТА СРЕДА

- Спазването на ограниченията за количеството, посочени в таблицата на програмите оптимизира потреблението на енергия, вода и перилен препарат и намалява времето за пране.
- Не превишавайте дозите за перилен препарат, препоръчани от производителя.
- Пестете енергия, като използвате програма за пране при 60°C, вместо при 90°C, или програма за пране при 40°C, вместо при 60°C. Препоръчваме използването на програмата Еко 40-60 за памучни дрехи, която е по-дълга, но използва по-малко енергия.
- С оглед пестене на енергия и време при пране и сушене изберете най-високата налична скорост на центрофугиране за програмата, така че да намалите оставащата вода в дрехите в края на цикъла на пране.

Какво да направите, ако...

Вашата перална машина е снабдена с различни автоматични функции за безопасност и обратна връзка.
С тяхна помощ се засичат неизправности, както и необходимостта от поддръжка.
Тези грешки са често толкова незначителни, че могат да се отстранят за няколко минути.

Проблем	Възможни причини / Решения:
Пералнята не се включва.	• Щепселът не е вкаран в електрическия контакт или не е пъхнат достатъчно, за да направи добър контакт. • Има неизправност на захранването. • Вратичката не е затворена докрай.
Цикълът на пране не стартира.	• Бутонът „ВКЛ./ИЗКЛ.“ не е натиснат. • Бутонът „Старт/Пауза“ не е натиснат. • Кранът за вода не е отворен. • Бил е зададен “Отложен старт”.
Пералнята не се пълни с вода (съобщението „h2o“ се показва на дисплея). На всеки 5 секунди прозвучава звуков сигнал.	• Маркучът за подаване на вода не е свързан към крана. • Маркучът е огънат. • Кранът за вода не е отворен. • Подаването на вода е спряно. • Няма достатъчно налягане.
Пералнята зарежда и източва вода постоянно.	• Бутонът „Старт/Пауза“ не е натиснат. • Маркучът за източване не е монтиран на 65 до 100 cm от земята. • Краят на маркуча за източване е потопен във вода. • Конекторът за източване върху стената няма отвор за въздух. • Ако проблемът продължи след като сте извършили тези проверки, затворете крана за вода, изключете пералнята и се обадете на отдела за следпродажбено обслужване. Ако жилището е на някой от последните етажи на сградата, понякога може да се получи сифонен ефект и пералнята да започне да зарежда и източва вода постоянно. Специални антисифонни клапани са на разположение в пазарната мрежа, за да се предотвратят тези типове проблеми.
Пералнята не се източва или не центрофугира.	• Програмата не включва функция за източване: при някои програми тя трябва да се активира ръчно. • Маркучът за източване е огънат. • Тръбата за източване е запушена.
Пералнята вибрира прекалено силно по време на цикъла на центрофугиране.	• При монтирането барабанът не е бил правилно балансиран. • Пералнята не е нивелирана. • Пералнята е притисната между мебел и стена.
Пералнята изпуска вода	• Маркучът за подаване на вода не е затегнат правилно. • Дозаторът за перилен препарат е запушен. • Маркучът за източване не е затегнат добре.
Пералнята е заключена и дисплеят мига, указвайки код за грешка (напр. F-01, F-..).	• Изключете пералнята, извадете щепсела от контакта и изчакайте около 1 минута, преди да го включите обратно. • Ако проблемът не бъде отстранен, обадете се на отдела за следпродажбено обслужване.
Образува се твърде много пяна.	• Перилният препарат не е съвместим с пералнята (върху него трябва да е изписано „за перални“, „за ръчно пране и перални“ или нещо подобно). • Дозата е била твърде голяма.
Вратичката е заключена, със или без индикация за неизправност, а програмата не работи.	• Вратичката се заключва в случай на прекъсване на тока. Програмата продължава автоматично веднага след като подаването на електричество се възобнови. • Пералнята е спряла. Програмата ще продължи автоматично след като причината за спирането вече не е налице.

Отдел за следпродажбено обслужване

Преди да се обърнете към отдела за следпродажбено обслужване:

1. Вижте дали сте в състояние да решите проблема сами с помощта на предложенията, дадени в раздела "Какво да се направи, ако...".
2. Изключете уреда и го включете отново, за да проверите дали неизправността е отстранена.

Ако след горните проверки неизправността все още не е отстранена, се свържете с оторизирания сервизен център на IKEA. Винаги посочвайте:

- кратко описание на неизправността;
- точния тип и модел на уреда;
- Сервизния номер (номера след думата Service на табелката с данни)

SERVICE 0000 000 00000

- Вашия пълен адрес;
- Вашия телефонен номер.

Ако е необходим ремонт, се свържете с оторизирания сервизен център на IKEA (това е гаранция, че ще бъдат използвани оригинални резервни части и ремонтът ще бъде извършен правилно).

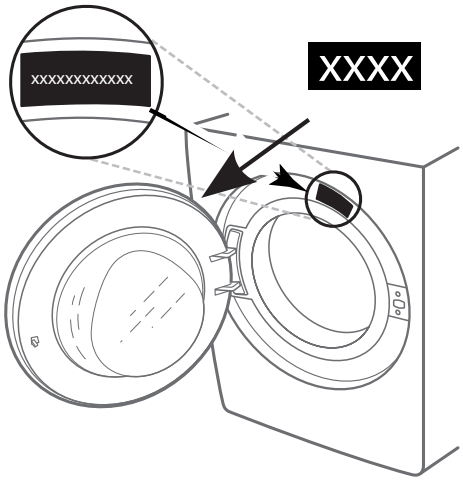

Технически данни

Размери на уреда	Широчина (mm)	595
	Височина (mm)	845 - 855
	Дължина (mm)	572
Свързване към водопровода		
Подаване на вода		Студена
Кран за вода		3/4" резбовано съединение за маркуч
Минимално налягане на подаваната вода		100 kPa (1 bar)
Максимално налягане на подаваната вода		1000 kPa (10 bar)
Напрежение [V / Hz / A]		220-240 V / 50 Hz / 10 A

Опазване на околната среда

Изхвърляне на опаковъчните материали

Опаковъчният материал е 100% годен за рециклиране и е маркиран със символа за рециклиране ♲.
Различните части от опаковката трябва да бъдат изхвърлени отговорно и в съответствие с наредбите на местните органи за изхвърляне на отпадъци.

Изхвърляне на домакински електроуреди

Този уред е произведен с материали, годни за рециклиране или за повторно използване.
При изхвърлянето му спазвайте местните разпоредби за изхвърляне на отпадъци. За допълнителна информация относно третирането, оползотворяването и рециклирането на домакински електроуреди се обърнете към компетентните местни органи, службата за битови отпадъци или магазина, откъдето сте закупили уреда. Този уред е маркиран в съответствие с Европейската директива 2012/19/ЕС относно отпадъци от електрическо и електронно оборудване (WEEE). Като се погрижите уредът да бъде изхвърлен по правилен начин, Вие ще помогнете за предотвратяване на възможните негативни последствия за околната среда и здравето на хората.

Символът ▬ върху уреда или в придружаващата го документация посочва, че той не бива да бъде третиран като битов отпадък, а да бъде предаден в съответния събирателен пункт, предназначен за рециклиране на електрическа и електронна апаратура.

ТРАНСПОРТИРАНЕ И БОРАВЕНЕ С МАШИНАТА

⚠ Никога не повдигайте пералната машина от работната ѝ повърхност.

1. Извадете кабела от контакта и затворете крана на водата.
2. Проверете дали вратичката на машината и отделението за перилен препарат са добре затворени.
3. Отделете маркуча за подаване от крана за вода и отстранете маркуча за източване от точката за източване. Отстранете всичката остатъчна вода от маркучите и ги закрепете така, че да не могат да се повредят при транспортиране.
4. Поставете отново транспортните болтове. Следвайте инструкциите за отстраняване на транспортните болтове в ръководството за монтаж, но в обратен ред.

⚠ Не транспортирайте пералнята без фиксиране на транспортните болтове.

ГАРАНЦИЯ НА IKEA

Колко време е валидна гаранцията на IKEA?
Гаранцията е валидна пет години от първоначалната дата на закупуване на Вашия уред от IKEA. Оригиналната касова бележка служи като доказателство за покупката. Ремонтна дейност, извършена в рамките на гаранционния период, не го удължава.

Кой ще извърши ремонтната дейност?
Доставчик на услуги на IKEA ще извърши ремонтната дейност в собствен сервиз или в упълномощен сервиз от партньорската мрежа.

Какво покрива гаранцията?
Гаранцията покрива неизправности на уреда, причинени от неправилно проектиране или неизправни материали, възникнали след датата на закупуване от IKEA. Гаранцията се прилага само ако уредът се използва в домакинство. Изключенията са посочени под заглавието "Какво не се покрива от тази гаранция?" В рамките на гаранционния период разходите по отстраняване на неизправността, напр. ремонт, резервни части, труд и транспорт, ще бъдат покрити, при условие че уредът е достъпен за ремонт без извънредни разходи. При тези условия се прилагат насоките на ЕС (№ 99/44/ЕО) и съответните местни разпоредби. Заменените части стават собственост на IKEA.

Какво ще направи IKEA за отстраняване на проблема?
Посочен от IKEA доставчик на услуги ще изследва уреда и ще реши по своя преценка дали проблемът се покрива от гаранцията. Ако се сметне за покрит от гаранцията, доставчикът на услуги на IKEA или негов упълномощен партньор, чрез собствена сервизна дейност и по своя преценка, ще ремонтира неизправния уред или ще го замени с еднакъв или подобен.

Какво не се покрива от тази гаранция?
- Нормална амортизация.
- Умишлени повреди или такива по непредпазливост; повреди, причинени от неспазване на инструкциите за работа с уреда; неправилно инсталиране на уреда или свързване към неправилно напрежение; повреди, причинени от химични или електрохимични реакции; повреди, причинени от ръжда, корозия или вода, включително, но не само, причинени от прекалено голямо количество котлен камък във водопроводната мрежа; повреди, причинени от необичайни условия на околната среда.
- Консумативи, в това число батерии и лампи.
- Нефункционални и декоративни части, които не влияят на нормалното използване на уреда, включително драскотини и възможни изменения на цвета.
- Случайни повреди, причинени от чужди тела или вещества, почистване и отпушване на филтри, системи за източване или чекмеджета за измиващ препарат.
- Повреди на следните части: стъклокерамика, принадлежности, кошници за прибори и посуда, тръби за подаване и източване на вода, уплътнения, лампи и капаци на лампи, екрани, копчета, корпуси и части на корпуси. Освен ако не може да се докаже, че тези повреди се дължат на грешки при производството.
- Случаи, при които не може да бъде установена неизправност по време на посещението от техник.
- Ремонти, които не са извършени от посочени от нас доставчици на услуги и/или упълномощен сервиз на партньор по договор, или при които не са използвани оригинални части.
- Ремонти, дължащи се на неправилно инсталиране на уреда или несъответстващо на спецификациите.
- Използването на уреда в среда, различна от домакинство, т.е. професионална употреба.
- Повреди, възникнали при транспортиране. В случай че клиентът транспортира уреда до дома си или до друг адрес, IKEA не носи отговорност за повреди, възникнали по време на транспортирането. Ако обаче IKEA доставя уреда до посочения от клиента адрес за доставка, тогава повредите на уреда, причинени по време на доставката, ще бъдат покрити от IKEA.
- Разходи за първоначалното инсталиране на уред IKEA.
- Ако обаче посочен от IKEA доставчик на услуги или негов упълномощен сервизен партньор ремонтира или заменя уреда съгласно правилата и условията на гаранцията, посоченият доставчик на услуги или неговият упълномощен сервизен партньор ще инсталира повторно ремонтирания уред или ще инсталира резервния уред, ако е необходимо.
- Това не се отнася за Ирландия; клиентът трябва да се свърже с посочения местен отдел за следпродажбено обслужване на IKEA или с посочения доставчик на услуги за допълнителна информация. **(само за Великобритания)**

Тези ограничения не се отнасят за безаварийна работа, извършена от квалифициран специалист, използващ наши оригинални резервни части с цел да приспособи уреда към техническите спецификации за безопасност на друга държава, членка на ЕС.

Как се прилага законът на съответната държава
Гаранцията на IKEA Ви дава специални права, които покриват или превишават всички местни правни искания. Тези условия обаче по никакъв начин не ограничават правата на потребителя, описани от местната нормативна уредба.

Област на валидност
За уреди, закупени в една държава от ЕС и пренесени в друга държава от ЕС, услугите ще се предоставят в рамката на условията на гаранцията, обичайни за новата държава. Задължение за извършване на услуги в рамката на гаранцията съществува само в случай че уредът съответства и е инсталиран съгласно:
- техническите спецификации на държавата, в която е направена рекламацията по гаранцията;
- инструкциите за монтаж и информацията относно безопасността, дадена в ръководството за потребителя.

Отдели за СЛЕДПРОДАЖБЕНО ОБСЛУЖВАНЕ на уреди IKEA
Не се колебайте да се свържете с посочен от IKEA упълномощен сервизен център, ако желаете да:
- заявите ремонт по гаранция;
- поискате разяснения относно инсталирането на уред IKEA в съответните кухненски мебели от IKEA;
- поискате разяснения относно функциите на уредите IKEA.

За да сме сигурни, че ще Ви окажем най-доброто съдействие, моля прочетете внимателно инструкциите за монтаж и/или ръководството за потребителя, преди да се свържете с нас.

Как да се свържете с нас, ако се нуждаете от нашите услуги

Вижте последната страница на това ръководство за пълния списък на оторизираните сервизни центрове, определени от IKEA, и телефонните номера в съответната страна.

За да Ви обслужим по-бързо, препоръчваме Ви да използвате посочените в настоящото ръководство телефонни номера. Винаги правете справка с номерата, изброени в книжката, относно конкретния уред, за който се нуждаете от съдействие. Освен това винаги правете справка с артикулния номер на IKEA (8-цифрен код) и 12-цифрения сервизен номер, посочен на табелката с номинални данни на Вашия уред.

ПАЗЕТЕ КАСОВАТА БЕЛЕЖКА!
Тя е Вашето доказателство за покупка и е необходима за прилагане на гаранцията. На касовата бележка са посочени името в IKEA и артикулният номер (8-цифрен код) за всеки от закупените от Вас уреди.

Имате ли нужда от допълнителна помощ?
За всякакви допълнителни въпроси, които не са свързани със следпродажбеното обслужване на Вашите уреди се свържете с колцентъра на най-близкия до Вас магазин на IKEA. Препоръчваме Ви да прочетете внимателно документацията на уреда, преди да се свържете с нас.

Cuprins

Informaţii privind siguranţa	**53**
Despre noul dumneavoastră produs	**56**
Descrierea produsului	**57**
Panoul de comandă	**58**
Prima utilizare	**58**
Utilizarea zilnică	**59**
Programe	**60**
Funcţii	**60**
Tabelul cu programe	**61**
Curăţarea şi întreţinerea	**62**
Sfaturi şi recomandări	**65**
Ce trebuie să faceţi dacă...	**66**
Serviciul de asistenţă tehnică post-vânzare	**67**
Date tehnice	**67**
Protecţia mediului înconjurător	**67**
GARANŢIE IKEA	**68**

Informații privind siguranța

IMPORTANT DE CITIT ȘI RESPECTAT

Înainte de a utiliza aparatul, citiți aceste instrucțiuni privind siguranța. Păstrați-le la îndemână pentru a le putea consulta și pe viitor. Aceste instrucțiuni și aparatul în sine furnizează avertismente importante privind siguranța, care trebuie respectate întotdeauna. Producătorul nu își asumă nicio răspundere pentru nerespectarea acestor instrucțiuni de siguranță, pentru utilizarea necorespunzătoare a aparatului sau pentru setarea incorectă a butoanelor de comandă.

⚠ Nu lăsați aparatul la îndemâna copiilor foarte mici (0-3 ani). Nu lăsați aparatul la îndemâna copiilor mici (3-8 ani) decât dacă sunt supravegheați în permanență. Copiii cu vârsta de peste 8 ani și persoanele cu capacități fizice, senzoriale sau mintale reduse sau fără experiență și cunoștințe pot folosi acest aparat doar dacă sunt supravegheate sau au fost instruite cu privire la utilizarea în siguranță și înțeleg riscurile implicate. Copiii nu trebuie să se joace cu aparatul. Curățarea și întreținerea nu trebuie să fie efectuate de către copii fără a fi supravegheați. Nu deschideți niciodată forțat hubloul și nu îl folosiți ca pe o treaptă.

UTILIZAREA PERMISĂ

⚠ **ATENȚIE**: Aparatul nu trebuie să fie pus în funcțiune prin intermediul unui întrerupător extern, cum ar fi un temporizator, sau al unui sistem de comandă de la distanță separat.

⚠ Acest aparat este proiectat pentru a fi utilizat în locuințe, precum și în alte spații similare, precum: bucătării destinate personalului din magazine, birouri și alte spații de lucru; ferme; de către clienții din hoteluri, moteluri, unități de cazare de tip „bed and breakfast” și alte spații rezidențiale; zone destinate utilizării comune în blocuri sau în spălătorii.

⚠ Nu încărcați mașina peste capacitatea maximă (kg de articole de uscat) indicată în tabelul cu programe.

⚠ Acest aparat nu este destinat utilizării în scop profesional. Nu utilizați aparatul în aer liber.

⚠ Nu utilizați solvenți (de exemplu, terebentină, benzen), detergenți care conțin solvenți, praf de curățat, agenți de curățare a sticlei sau universali și lichide inflamabile; nu spălați la mașină țesături care au fost tratate cu solvenți sau cu lichide inflamabile.

⚠ Nu uscați articole nespălate în uscătorul de rufe.

⚠ Articolele murdare de substanțe precum ulei de gătit, acetonă, alcool, benzină, kerosen, substanțe de scos petele, terebentină, ceară și substanțe de înlăturat ceara trebuie spălate în apă fierbinte cu mult detergent înainte de a fi uscate în uscătorul de rufe.

⚠ Articolele precum spuma de cauciuc (spuma de latex), căștile de duș, țesăturile impermeabile, articolele căptușite cu cauciuc și hainele sau pernele care au pernuțe din spumă de cauciuc nu trebuie uscate în uscătorul de rufe.

⚠ Balsamul pentru rufe sau produsele similare trebuie folosite conform instrucțiunilor de utilizare ale balsamului de rufe.

⚠ Partea finală a unui ciclu de uscare se

face fără căldură (ciclul de răcire), pentru ca articolele să rămână la o temperatură care să asigure evitarea șifonării.

⚠ Nu opriți niciodată uscătorul înainte de terminarea ciclului de uscare, decât în cazul în care scoateți toate rufele imediat și le întindeți, astfel încât căldura să fie disipată.

⚠ În timpul etapei de uscare, hubloul are tendința să se înfierbânte.

⚠ Nu utilizați aparatul pentru a usca rufe care au fost spălate cu solvenți inflamabili (de exemplu, tricloretilenă).

⚠ Nu utilizați aparatul pentru a usca articole cu aplicații din cauciuc spongios sau elastomeri similari.

⚠ Asigurați-vă că robinetul de apă este pornit în timpul ciclurilor de uscare.

⚠ Scoateți toate obiectele din buzunare, de exemplu brichetele și chibriturile.

INSTALARE

⚠ Manevrarea și instalarea aparatului trebuie să fie efectuate de două sau mai multe persoane - risc de rănire. Folosiți mănuși de protecție la despachetare și instalare - risc de tăiere.
Dacă doriți să montați un uscător de rufe deasupra mașinii dumneavoastră de spălat rufe, contactați mai întâi magazinele noastre sau distribuitorul dumneavoastră specializat pentru a verifica dacă acest lucru este posibil. Acest lucru este posibil numai dacă uscătorul este atașat de mașina de spălat rufe cu ajutorul unui kit de suprapunere corespunzător, disponibil în magazinele noastre sau distribuitorul dumneavoastră specializat.

⚠ Deplasați aparatul fără a-l ridica de blatul sau de capacul superior.

⚠ Instalarea, inclusiv racordarea la rețeaua de alimentare cu apă (dacă este necesară) și la rețeaua de alimentare cu energie electrică, precum și reparațiile trebuie efectuate de un tehnician calificat. Nu reparați și nu înlocuiți nicio piesă a aparatului, dacă acest lucru nu este indicat în mod expres în manualul de utilizare. Nu lăsați copiii în apropierea zonei de instalare.
După despachetarea aparatului, asigurați-vă că acesta nu a fost deteriorat în timpul transportului. Odată instalat aparatul, deșeurile de ambalaje (bucăți de plastic, polistiren etc.) nu trebuie lăsate la îndemâna copiilor - risc de asfixiere.
Înainte de orice operație de instalare, aparatul trebuie să fie deconectat de la rețeaua de alimentare cu energie electrică - risc de electrocutare. În timpul instalării, aveți grijă ca aparatul să nu deterioreze cablul de alimentare - risc de incendiu sau de electrocutare. Activați aparatul numai atunci când instalarea a fost finalizată.

⚠ Nu instalați aparatul într-un loc expus unor condiții extreme, precum: ventilație insuficientă, temperaturi sub 5°C sau peste 35°C.

⚠ La instalarea aparatului, asigurați-vă că cele patru picioruşe sunt stabile și se sprijină pe planșeu, reglându-le după cum este necesar, și asigurați-vă că aparatul este perfect orizontal, folosind o nivelă cu bulă de aer.

⚠ În cazul în care aparatul este instalat pe podele din lemn sau „flotante” (anumite tipuri de parchet și materiale laminate), fixați o foaie de placaj de 60 x 60 x 3 cm (cel puțin) pe podea, apoi așezați aparatul peste aceasta.

⚠ Racordați furtunul (furtunurile) de alimentare cu apă la sursa de alimentare cu apă, în conformitate cu reglementările companiei locale de furnizare a apei.

⚠ Mașina de spălat rufe este prevăzută cu bolțuri pentru transport, pentru a preveni orice posibilă deteriorare a interiorului în timpul transportului. Înainte de utilizarea mașinii, este obligatorie scoaterea bolțurilor pentru transport.
După înlăturarea acestora, acoperiți orificiile cu cele 4 capace de plastic furnizate.

⚠ Asigurați-vă că orificiile de ventilare de la baza mașinii de spălat rufe (dacă există la modelul dumneavoastră) nu sunt acoperite de covor sau de alte materiale.

⚠ Utilizați numai furtunuri noi pentru

racordarea aparatului la sursa de alimentare cu apă. Seturile de furtunuri vechi nu trebuie să fie reutilizate.

⚠ Presiunea de alimentare a apei trebuie să fie cuprinsă în intervalul 0,1-1 MPa.

⚠ Nu reparați și nu înlocuiți nicio piesă a aparatului, dacă acest lucru nu este indicat în mod expres în manualul de utilizare. Utilizați numai magazinele autorizate. Reparațiile efectuate de către utilizatorul însuși sau de către neprofesioniști pot provoca accidente grave care pot pune în pericol viața sau sănătatea și/sau care pot conduce la pagube materiale semnificative.

⚠ Piesele de schimb pentru mașina de uz casnic vor fi disponibile timp de 10 ani după punerea pe piață a ultimei unități, după cum dictează Regulamentul european privind proiectarea ecologică.

AVERTISMENTE PRIVIND ALIMENTAREA CU ENERGIE ELECTRICĂ

⚠ Aparatul trebuie să poată fi deconectat de la rețeaua electrică fie prin scoaterea ștecherului din priză (dacă ștecherul este accesibil), fie prin intermediul unui întrerupător multipolar situat în amonte de priză, în conformitate cu normele privind cablurile electrice, și trebuie să fie împământat în conformitate cu standardele naționale privind siguranța electrică.

⚠ Nu utilizați prelungitoare, prize multiple sau adaptoare. După finalizarea instalării, componentele electrice nu trebuie să mai fie accesibile pentru utilizator. Nu utilizați aparatul dacă aveți părți ale corpului umede sau când sunteți desculți. Nu puneți în funcțiune acest aparat dacă are cablul de alimentare sau ștecherul deteriorat, dacă nu funcționează corespunzător sau dacă a fost deteriorat sau a căzut pe jos.

⚠ În cazul în care cablul de alimentare este deteriorat, acesta trebuie să fie înlocuit cu unul identic de către producător, agentul său de service sau alte persoane calificate, pentru a evita orice pericol sau risc de electrocutare.

CURĂȚAREA ȘI ÎNTREȚINEREA

⚠ **AVERTISMENT**: Asigurați-vă că aparatul este oprit și deconectat de la rețeaua de alimentare cu energie electrică înainte de a efectua orice operație de întreținere. Pentru a evita riscul vătămării personale, utilizați mănuși de protecție (risc de lacerare) și încălțăminte de protecție (risc de contuzie); asigurați-vă că manevrarea se face de către două persoane (reducerea sarcinii); nu folosiți niciodată aparate de curățare cu aburi (risc de electrocutare). Reparațiile neprofesionale neautorizate de producător pot rezulta în riscuri în ceea ce privește sănătatea și siguranța, pentru care producătorul nu poate fi considerat răspunzător. Orice defecțiune sau deteriorare cauzată de reparații sau operații de întreținere neprofesionale nu va fi acoperită de garanție, ai cărei termeni sunt prezentați în documentul livrat împreună cu unitatea.

Despre noul dumneavoastră produs

Noua dumneavoastră mașină de spălat rufe/uscător este prevăzută cu următoarele caracteristici pentru a vă ajuta să obțineți rezultate perfecte.

Caracteristică	Descriere
Tehnologie cu senzori	Senzori avansați capabili să adapteze resursele, detectând cantitatea și tipul de încărcătură. Acest lucru permite economisirea a până la 50%* din energie, apă și timp. (*Comparație între încărcătura maximă și 1 kg de încărcătură la mașina de spălat cu tehnologie cu senzori și programul Bumbac 60°).
Prospețime Plus	Tratare după terminarea ciclului. După terminarea ciclului, începe o combinație perfectă de tratare delicată cu aburi și rostogolire, menținând hainele proaspete până la 6 ore. Această tratare reduce riscul formării de cute și inhibă proliferarea principalelor surse de mirosuri neplăcute
Îngrijire cu aburi	Un program delicat numai cu aburi conceput pentru reîmprospătarea hainelor, eliminarea mirosurilor neplăcute, destinderea fibrelor și netezirea cutelor.
Motor inverter	Fiabilitatea motorului este asigurată de tehnologia fără perii, iar controlul prin inverter permite o eficiență energetică ridicată.
Mișcările tamburului	Frecvența și durata mișcărilor tamburului sunt adaptate fiecărui tip de articol spălat (țesături, culori și formă) garantând îngrijire și performanță.
Opțiune de uscare	Opțiuni de uscare versatile. Personalizați ciclurile de uscare ale mașinii dumneavoastră de spălat cu uscător folosind un set de opțiuni de uscare versatile.
Spălare și uscare rapidă 45’	Beneficiați de rezultate mai bune, mai repede. Programul 45 minute spală și usucă 1 kg de rufe în doar 45 de minute, garantând rezultatele excelente pe care le meritați, într-un timp mai scurt.
Pauză / Deschidere hublou / Reîncăr-care	Este suficient să apăsați pe butonul „Pauză” dacă doriți să adăugați sau să scoateți rufe, apoi apăsați-l din nou pentru a continua programul.

Descrierea produsului

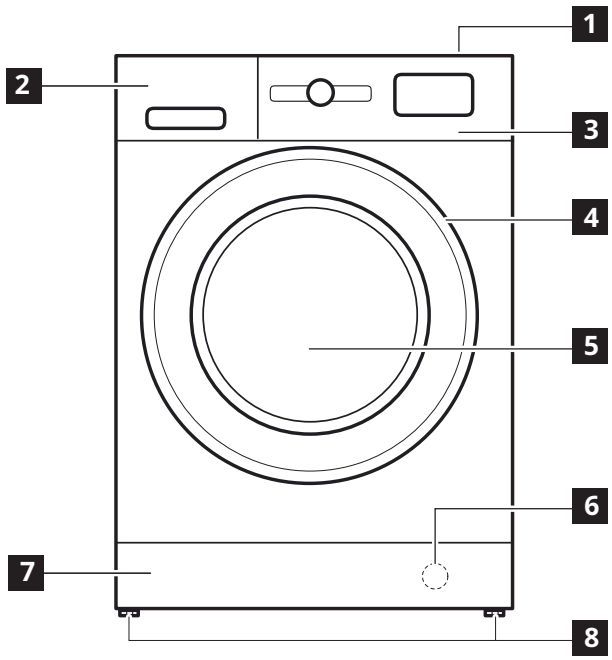

1 Arzătorul
2 Dozatorul de detergent
3 Panoul de comandă
4 Mânerul hubloului
5 Hubloul
6 Filtru de apă - în spatele panoului din partea inferioară a aparatului
7 Panou inferior demontabil
8 Picioruşe reglabile (2)

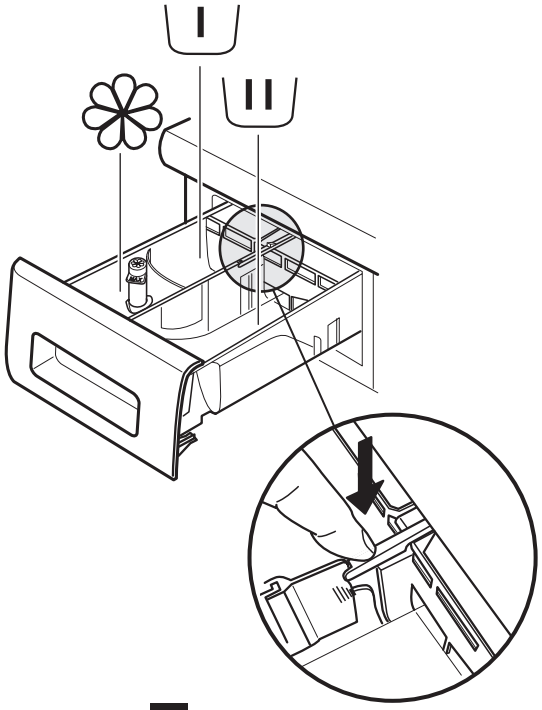

DOZATORUL DE DETERGENT

1. Compartiment pentru spălarea principală
   - Detergent pentru spălarea principală
   - Agent pentru îndepărtarea petelor
   - Produs de dedurizare a apei
2. Compartiment pentru prespălare
   - Detergent pentru prespălare
3. Compartiment pentru balsam
   - Balsam de rufe
   - Apret lichid

   ⚠ Introduceţi balsam sau apret lichid în compartiment, fără a depăşi nivelul „MAX”.
4. Buton de deblocare (apăsaţi pentru a scoate tava în vederea curăţării)

Se recomandă folosirea partiţiei **A** atunci când spălaţi folosind detergent lichid, pentru a vă asigura că folosiţi cantitatea corectă de detergent (partiţia este inclusă în ambalajul care conţine manualul cu instrucţiuni).
Deplasaţi partiţia în fanta **B** atunci când utilizaţi detergent pudră.

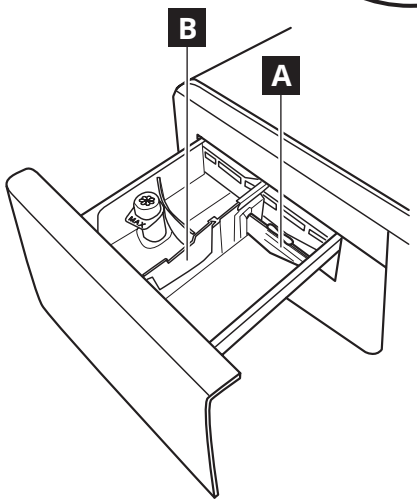

Panoul de comandă

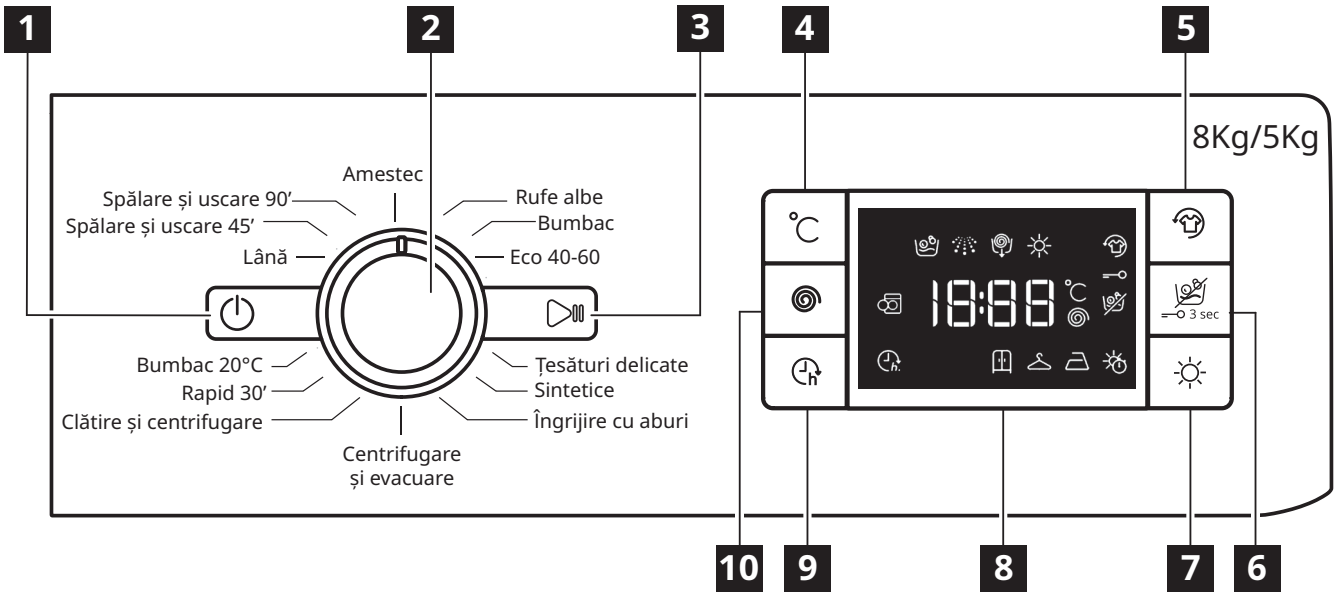

1 Buton de PORNIRE/OPRIRE
2 Selectorul de programe
3 Butonul Pornire/Pauză
4 Butonul pentru temperatură
5 Butonul Prospețime Plus
6 Butonul Numai uscare/Blocare taste
7 Buton Setări uscare
8 Afișaj
9 Butonul Pornire cu întârziere
10 Butonul Viteză de centrifugare

Opțiunile/funcțiile nu sunt disponibile cu toate programele de spălare și o opțiune/funcție poate exclude o alta; în acest caz, aparatul nu permite definirea unei setări incompatibile.

INDICATORI AFIȘAJ

	Prospețime Plus	Acest indicator se va aprinde • după ce apăsați butonul Prospețime Plus.
	Pornire cu întârziere	Acest indicator se va aprinde • după ce apăsați pe butonul Pornire cu întârziere.
	Blocarea tastelor	Acest indicator se va aprinde • după ce este activată funcția „Blocare taste”, lucru care se realizează apăsând pe tasta 6 timp de 3 secunde.

Prima utilizare

Pentru instrucțiuni privind selectarea și pornirea unui program, consultați secțiunea UTILIZARE ZILNICĂ.

PRIMUL CICLU DE SPĂLARE
Eliminați orice resturi de fabricație:
- Porniți programul **fără a adăuga rufe** (cu tamburul gol).
- Selectați programul „Bumbac”, setând temperatura la 60°C.
- Adăugați o cantitate mică de detergent în compartimentul pentru spălare principală al dozatorului de detergent (maximum 1/3 din cantitatea de detergent recomandată de producător pentru rufele cu un grad de murdărie redus).
- Porniți programul fără a încărca mașina de spălat cu uscător (cu tamburul gol).

Utilizarea zilnică

1. Încărcarea rufelor

Pregătiți rufele în funcție de recomandările din secțiunea „SFATURI ȘI RECOMANDĂRI”.
Deschideți hubloul și încărcați rufele în tambur, fără a depăși capacitățile maxime de încărcare indicate în Tabelul cu programe.

2. Închideți hubloul

Apăsând până când auziți cum se fixează dispozitivul de blocare, apoi asigurați-vă că nu s-a prins niciun articol între hublou și garnitura din cauciuc.

3. Deschideți robinetul de apă

Asigurați-vă că mașina de spălat cu uscător este conectată corect la rețeaua de alimentare cu apă.
Deschideți robinetul de apă.
Pornirea mașinii de spălat cu uscător
Apăsați butonul ⏻; becul ▷II clipește lent.

4. Selectarea unui program și particularizarea unui ciclu.
La acest aparat sunt disponibile următoarele funcții:
- Numai spălare
- Spălare și uscare
- Numai uscare

Numai spălare
Selectați programul dorit cu ajutorul „selectorului rotativ de programe”.
Mașina de spălat rufe afișează automat setarea de temperatură implicită și apoi durata ciclului de spălare. Reglați temperatura și/sau setările pentru viteza de centrifugare, dacă este necesar, cu ajutorul butoanelor corespunzătoare.
- Apăsați butonul „Temp°” °C pentru a parcurge progresiv setările pentru temperaturi scăzute până când se setează spălarea la temperaturi reduse și („- -”) este indicat pe afișaj.
- Apăsați butonul „Viteză de centrifugare” pentru a parcurge progresiv setările pentru vitezele de centrifugare reduse până când ciclul de centrifugare este oprit („0” este indicat pe afișaj).
- Prin apăsarea din nou a butonului, se obține cea mai mare setare posibilă.
- Selectați opțiunile solicitate (dacă este necesar).
- Apăsați butonul pentru a selecta opțiunea; becul butonului respectiv se aprinde.
- Apăsați din nou butonul pentru a anula opțiunea; becul se stinge.

⚠ Dacă opțiunea selectată nu este compatibilă cu programul setat, se emite un sunet de avertizare, iar lampa indicatoare clipește de trei ori. Opțiunea nu este selectată.

Spălare și uscare
Pentru a spăla și a usca o încărcătură fără nicio întrerupere între ciclurile de spălare și uscare, asigurați-vă că încărcătura nu depășește valoarea maximă permisă pentru uscare pentru programul selectat (consultați coloana „Încărcătura maximă pentru ciclul de uscare” din Tabelul cu programe).
1. Pentru a selecta, urmați instrucțiunile din paragraful „Numai spălare” și, dacă este necesar, particularizați programul necesar.
2. Apăsați „Setări uscare” pentru a selecta modul de uscare necesar. Sunt disponibile două moduri de uscare: automat sau cu temporizator.

Uscare automată cu niveluri selectabile:
În modul automat de uscare, mașina de spălat cu uscător usucă rufele până când este atins nivelul de uscare setat.
Prin apăsarea o singură dată a butonului „Setări uscare” se selectează automat cel mai ridicat nivel de uscare disponibil pentru programul selectat.
Apăsați din nou butonul pentru a reduce nivelul de uscare.
Sunt disponibile următoarele niveluri:
Dulap: rufele sunt uscate complet și gata pentru a fi păstrate în dulap, fără a fi călcate.
Umeraș: rufele sunt lăsate puțin umede pentru a se reduce formarea cutelor. Articolele de îmbrăcăminte trebuie agățate pe umerașe pentru a se usca complet.
Fier de călcat: articolele de îmbrăcăminte sunt lăsate suficient de umede pentru a se facilita călcarea acestora.

Modul de uscare cu temporizator:
Apăsați în mod repetat butonul „Setări uscare” pentru a seta modul de uscare cu temporizator. După ce ați parcurs toate nivelurile de uscare automată, apăsați în continuare butonul „Setări uscare” până când se afișează timpul dorit. Pot fi setate valori cuprinse între 210 și 30 de minute.
Pentru a spăla o încărcătură de rufe mai mare decât cea maximă permisă pentru uscare (consultați coloana „Încărcătură maximă pentru ciclul de uscare” din Tabelul cu programe), scoateți din interiorul aparatului câteva articole după finalizarea ciclului de spălare și înainte de pornirea ciclului de uscare.
Procedați după cum urmează:
1. Pentru a selecta, urmați instrucțiunile din paragraful „Numai spălare” și, dacă este necesar, particularizați programul necesar.
2. Nu includeți un ciclu de uscare.
3. Imediat după finalizarea ciclului de uscare, deschideți hubloul și scoateți câteva dintre articolele de îmbrăcăminte, pentru a reduce încărcătura. Acum urmați instrucțiunile pentru programul „Numai uscare”.

N.B.: după uscare, lăsați întotdeauna un timp pentru răcire, înainte de a deschide hubloul.
Atunci când utilizați două cicluri presetate „Spălare și uscare 45’” și „Spălare și uscare 90’”, nu este necesar să selectați și să porniți un ciclu de uscare.

Numai uscare
Această funcție se utilizează pentru a usca o încărcătură umedă, spălată anterior în mașina de spălat cu uscător sau manual.
1. Selectați un program adecvat pentru rufele pe care doriți să le uscați (de exemplu, selectați „Bumbac” pentru a usca rufele din bumbac ude).
2. Apăsați butonul „Numai uscare” pentru a usca fără un ciclu de spălare prealabil.
3. Apăsați „Setări uscare” pentru a selecta modul de uscare necesar. Sunt disponibile două moduri de uscare: automat sau cu temporizator.

Uscare automată cu niveluri selectabile:
În modul automat de uscare, mașina de spălat cu uscător usucă rufele până când este atins nivelul de uscare setat. Prin apăsarea o singură dată a butonului „Setări uscare” se selectează automat cel mai ridicat nivel de uscare disponibil pentru programul selectat.
Apăsați din nou butonul pentru a reduce nivelul de uscare.
Sunt disponibile următoarele niveluri:
Dulap: rufele sunt uscate complet și gata pentru a fi păstrate în dulap, fără a fi călcate.
Umeraș: rufele sunt lăsate puțin umede pentru a se reduce formarea cutelor. Articolele de îmbrăcăminte trebuie agățate pe umerașe pentru a se usca complet.
Fier de călcat: articolele de îmbrăcăminte sunt lăsate suficient de umede pentru a se facilita călcarea acestora.

Modul de uscare cu temporizator:
Apăsați în mod repetat butonul „Setări uscare” pentru a seta modul de uscare cu temporizator. După ce ați parcurs toate nivelurile de uscare automată, apăsați în continuare butonul „Setări uscare” până când se afișează timpul dorit.
Pot fi setate valori cuprinse între 210 și 30 de minute.
N.B.: după uscare, lăsați întotdeauna un timp pentru răcire, înainte de a deschide hubloul.

5. UTILIZAREA CANTITĂȚII DE DETERGENT CORECTE
Scoateți tava și turnați detergent în compartimentele corespunzătoare conform descrierii din secțiunea „Dozatorul de detergent”.
Acest lucru este necesar numai atunci când utilizați un program de spălare sau un program de spălare + un program de uscare.

6. ÎNTÂRZIEREA PORNIRII UNUI PROGRAM
- În vederea setării pornirii la un moment ulterior (max. 24 de ore) a programului selectat, apăsați butonul pentru a seta durata de temporizare dorită.
- Simbolul se aprinde pe afișaj atunci când este activată această funcție. Pentru a anula pornirea temporizată, apăsați din nou butonul până când apare valoarea „0” pe afișaj.

7. PORNIREA UNUI PROGRAM.
Apăsați butonul PORNIRE/PAUZĂ.
Lampa indicatoare corespunzătoare se aprinde și se emite un semnal sonor, hubloul se blochează, iar simbolul de hublou

deschis se stinge.
Pentru a modifica un program în timpul derulării unui ciclu, apăsați butonul PORNIRE/PAUZĂ (semnal sonor de confirmare) pentru a întrerupe funcționarea mașinii de spălat cu uscător (becul PORNIRE/PAUZĂ clipește lent în chihlimbariu); apoi selectați ciclul necesar și apăsați din nou PORNIRE/PAUZĂ (semnal sonor de confirmare).
Pentru a deschide hubloul în timpul derulării unui ciclu, apăsați butonul PORNIRE/PAUZĂ; hubloul poate fi deschis dacă simbolul se aprinde.
Apăsați din nou butonul PORNIRE/PAUZĂ pentru a relua programul de unde a fost întrerupt.

8. ANULAREA UNUI PROGRAM ÎN CURS DE DERULARE (DACĂ ESTE NECESAR)
Apăsați și mențineți apăsat butonul ⏻, se afișează o numărătoare inversă pe afișaj până când mașina de spălat cu uscător se oprește.
Dacă nivelul de apă și temperatura sunt destul de scăzute, hubloul se deblochează și poate fi deschis.
Hubloul rămâne blocat dacă există apă în tambur.
Pentru a debloca hubloul, porniți mașina de spălat cu uscător, selectați programul CENTRIFUGARE ȘI EVACUARE și dezactivați funcția de centrifugare setând viteza de centrifugare la valoarea 0. Apa este evacuată și hubloul se deblochează la finalizarea programului.

9. OPRIREA MAȘINII DE SPĂLAT CU USCĂTOR LA SFÂRȘITUL UNUI PROGRAM.
La finalizarea ciclului, pe afișaj va apărea mesajul „END" („FINALIZARE"). Hubloul poate fi deschis numai atunci când simbolul se aprinde. Asigurați-vă că simbolul de hublou deblocat este aprins, apoi deschideți hubloul pentru a scoate rufele.
Apăsați ⏻ pentru a opri mașina de spălat cu uscător. Pentru a economisi energie, dacă mașina de spălat cu uscător nu este oprită manual cu ajutorul butonului ⏻, aceasta se oprește automat la aproximativ la aproximativ 10 de minute după finalizarea programului.
Lăsați hubloul întredeschis pentru ca interiorul mașinii de spălat cu uscător să se usuce.

Programe

Urmați instrucțiunile indicate de simbolurile de spălare aferente articolului de îmbrăcăminte.

AMESTEC
Pentru spălarea articolelor rezistente din bumbac, in, fibre sintetice și fibre mixte cu un grad de murdărie redus sau mediu.

RUFE ALBE
Pentru spălarea articolelor cu un grad mediu de murdărie sau foarte murdare: prosoape, lenjerie intimă, fețe de masă și cearșafuri etc., din bumbac și in rezistent. Numai atunci când temperatura selectată este de 90 °C, ciclul include o etapă de prespălare înainte de etapa de spălare principală. În acest caz, se recomandă să adăugați detergent atât în compartimentul pentru prespălare, cât și în cel pentru spălare principală.

BUMBAC
Pentru spălarea articolelor cu un grad mediu de murdărie sau foarte murdare: prosoape, lenjerie intimă, fețe de masă și cearșafuri etc., din bumbac și in rezistent.

ECO 40-60
Pentru spălarea articolelor din bumbac cu un grad mediu de murdărie. La 40 °C și 60 °C, acesta este programul standard pentru bumbac și cel mai avantajos din punct de vedere al consumului de apă și energie electrică.

ȚESĂTURI DELICATE
Pentru spălarea articolelor deosebit de delicate.
Se recomandă întoarcerea articolelor de îmbrăcăminte pe dos înainte de a le spăla.

SINTETICE
Pentru spălarea articolelor cu un grad mediu de murdărie, fabricate din fibre sintetice (precum poliester, poliacril, vâscoză etc.) sau bumbac/amestecuri de fibre sintetice.

ÎNGRIJIRE CU ABURI
Pentru împrospătarea articolelor de îmbrăcăminte, neutralizarea mirosurilor neplăcute și netezirea fibrelor prin introducerea aburilor în interiorul tamburului.
Articolele de îmbrăcăminte vor fi umede la sfârșitul ciclului.

CENTRIFUGARE ȘI EVACUARE
Centrifughează încărcătura, apoi evacuează apa. Pentru articole rezistente.

CLĂTIRE ȘI CENTRIFUGARE
Clătește și apoi centrifughează. Pentru articole rezistente.

RAPID 30'
Pentru spălarea rapidă a articolelor cu un grad de murdărie redus: acest ciclu durează numai 30 de minute, economisind timp și energie.

Încărcătură maximă 4,5 Kg.

BUMBAC 20°C
Pentru spălarea articolelor din bumbac cu un grad de murdărie redus, la o temperatură de 20°C.

LÂNĂ
Toate articolele de lână pot fi spălate folosind programul „Lână", chiar și cele care poartă eticheta „Numai spălare manuală". Pentru rezultate optime, utilizați detergenți speciali și **nu depășiți încărcătura max. specificată de rufe.**

SPĂLARE ȘI USCARE 45'
Pentru a spăla și usca rapid articole din fibre sintetice și din bumbac cu grad de murdărie redus. În cadrul acestui ciclu este spălată și uscată o încărcătură de rufe de până la 1 kg în numai 45 de minute.

SPĂLARE ȘI USCARE 90'
Pentru spălarea și uscarea rapide a articolelor din bumbac și din fibre sintetice.

În cadrul acestui ciclu este spălată și uscată o încărcătură de rufe de până la 1 kg în numai 90 de minute.

Funcții

Selectabile direct prin apăsarea butonului corespunzător.

⚠ **Dacă funcția selectată nu este compatibilă cu programul setat, se emite un sunet de avertizare, iar lampa indicatoare clipește de trei ori. Funcția nu este selectată.**

PROSPEȚIME PLUS
Dacă este asociată cu ciclurile de spălare, această funcție crește performanțele prin generarea aburilor pentru a împiedica proliferarea surselor principale de mirosuri neplăcute în interiorul aparatului (exclusiv pentru spălare). După etapa de acționare a aburilor, mașina rulează un ciclu delicat cu rotații lente ale tamburului.
Atunci când funcția Prospețime Plus este asociată cu cicluri de uscare, aceasta previne formarea cutelor pronunțate pe articolele vestimentare, datorită rotațiilor lente ale tamburului. Ciclul Prospețime Plus începe la finalul ciclului de spălare sau uscare și continuă pentru maximum 6 ore; acesta poate fi întrerupt în orice moment apăsând pe orice buton de pe panoul de comandă sau rotind selectorul. Așteptați aproximativ 5 minute înainte de a deschide hubloul.

PORNIRE CU ÎNTÂRZIERE
Pentru a seta pornirea la un moment ulterior a programului selectat, apăsați butonul pentru a seta durata de temporizare dorită. Simbolul se aprinde pe afișaj atunci când este activată această funcție. Pentru a anula pornirea temporizată, apăsați din nou butonul până când apare valoarea „0" pe afișaj.

BUTONUL BLOCARE TASTE
Pentru a bloca panoul de comandă, apăsați și mențineți apăsat butonul „Numai uscare" timp de aproximativ 3 secunde.
Simbolul se aprinde pe afișaj pentru a indica faptul că panoul de comandă este blocat (cu excepția butonului ⏻). Astfel, se evită modificările neintenționate ale programelor, mai ales atunci când se află copii în apropierea aparatului.
Dacă se încearcă utilizarea panoului de comandă, simbolul clipește pe afișaj.
Pentru a debloca panoul de comandă, apăsați și mențineți apăsat butonul „Numai uscare" timp de aproximativ 3 secunde.

Tabelul cu programe

Încărcătură maximă 8 kg Putere de intrare în mod Oprit 0,5 W / în mod Inactiv 8 W								Detergenți și aditivi			Detergent recomandat					
Ciclu de spălare	Temperaturi		Viteză max. de centrifu-gare (rot/min)	Uscare	Încărcătură max. pentru spălare (kg)	Încărcătură max. pentru uscare (kg)	Durată (h : mm)	Prespălare	Spălare	Balsam de rufe	Pudră	Lichid	Umezeală reziduală % (***)	Consum de energie (kWh)	Cantitate totală apă l	Temperatură rufe °C
	Setare	Interval														
AMESTEC	40°C	❄ - 40°C	1000	✓	8,0	5,0	0:39	–	●	○	–	✓	–	–	–	–
RUFE ALBE	60°C	❄ - 90°C	1400	✓	8,0	5,0	2:45	● (90 °)	●	○	✓	–	49	0,90	90	55
BUMBAC (2)	40°C	❄ - 60°C	1400	✓	8,0	5,0	3:55	–	●	○	✓	✓	49	1,40	105	45
ECO 40-60 (1) (SPĂLARE)	40°C	40°C	1351	✓	8,0	5,0	3:30	–	●	○	✓	✓	53	0,77	54	33
			1351	✓	4,0		2:45	–	●	○	✓	✓	53	0,65	52	36
			1351	✓	2,0		2:10		●	○	✓	✓	53	0,45	37	33
DELICATE	30°C	❄ - 30°C	–	✓	1,0	1,0	1:20	–	●	○	–	✓	–	–	–	–
SINTETICE (3)	40°C	❄ - 60°C	1200	✓	4,0	4,0	2:55	–	●	○	✓	✓	35	0,8	55	43
ÎNGRIJIRE CU ABURI	–	–	–	–	2,0	–	0:20	–	–	–	–	–	–	–	–	–
CENTRIFUGARE ȘI EVACUARE *	–	–	1400	✓	8,0	5,0	0:10	–	–	–	–	–	–	–	–	–
CLĂTIRE + CENTRIFUGARE	–	–	1400	✓	8,0	5,0	0:55	–	–	○	–	–	–	–	–	–
RAPID 30’	30°C	❄ - 30 °C	800	–	4,5	–	0:30	–	●	○	–	✓	71	0,20	45	27
BUMBAC 20°C	20°C	❄ - 20°C	1400	✓	8,0	5,0	1:50	–	●	○	–	✓	49	0,16	90	22
LÂNĂ	40°C	❄ - 40°C	800	✓	2,0	2,0	1:25	–	●	○	–	✓	–	–	–	–
SPĂLARE ȘI USCARE 45’	30°C	30°C	1400	✓	1,0	1,0	0:45	–	●	○	–	✓	–	–	–	–
SPĂLARE ȘI USCARE 90’	30°C	30°C	1200	✓	2,0	2,0	1:30	–	●	○	–	✓	–	–	–	–
ECO 40-60 (4) (SPĂLARE ȘI USCARE)	40°C	40°C	1351	✓	5,0	5,0	9:10		●	○	✓	✓	0	3,30	70	34
			1351	✓	2,5	2,5	5:10		●	○	✓	✓	0	1,69	50	33

✓ Selectabil/opțional – Neselectabil/neaplicabil ● Cantitate necesară ○ Cantitate opțională

Tehnologie cu senzori - tehnologia cu senzori adaptează cantitatea de apă, energie și durata programului la încărcătura dumneavoastră pentru spălare.

⚠ Pentru programele de spălare la temperaturi de peste 50°C, vă recomandăm să utilizați detergent pudră în loc de detergent lichid și să urmați instrucțiunile de pe ambalajul detergentului.

* Selectând ciclul și excluzând ciclul de centrifugare, mașina de spălat cu uscător va executa numai evacuarea.

*** După finalizarea programului și centrifugarea la viteza de centrifugare maximă selectabilă, în setarea implicită a programului.

Durata ciclului indicată pe afișaj sau în manualul cu instrucțiuni este o estimare bazată pe condiții standard. Durata reală poate varia în funcție de câțiva factori, precum temperatura și presiunea apei care intră, temperatura ambientală, cantitatea de detergent, cantitatea și tipul încărcăturii, distribuția încărcăturii și eventualele opțiuni suplimentare selectate. Valorile indicate pentru alte programe decât programul Eco 40-60 sunt doar orientative.

1)Eco 40-60 (Spălare) - Ciclu de spălare de test în conformitate cu Regulamentul UE privind proiectarea ecologică 2019/2014. Cel mai eficient program din punct de vedere al consumului de energie și de apă pentru spălarea rufelor din bumbac cu un grad mediu de murdărie.

Notă: valorile vitezei de centrifugare prezentate pe afișaj pot fi ușor diferite față de valorile indicate în tabel.

4)Eco 40-60 (Spălare și uscare) - Ciclu de spălare și uscare de test în conformitate cu Regulamentul UE privind proiectarea ecologică 2019/2014.

Pentru a accesa ciclul „Spălare și uscare”, selectați programul de spălare „Eco 40-60” și setați nivelul opțiunii ☼ la „ ”. Cel mai eficient program din punct de vedere al consumului de energie și de apă pentru spălarea și uscarea rufelor din bumbac cu un grad mediu de murdărie. La sfârșitul ciclului, articolele de îmbrăcăminte pot fi depozitate imediat în dulap.

Pentru toate institutele de testare:
2) Ciclu lung pentru bumbac: setează programul la temperatura 40°C.
3) Ciclu lung pentru sintetice: setează ciclul la o temperatură de 40°C.

Compatibilitate program/funcții	Funcții				
	Centrifugare	Pornire cu întârziere	Prospețime Plus	Numai uscare	Setare uscare
Amestec	●	●	●	●	●
Rufe albe	●	●	●	●	●
Bumbac	●	●	●	●	●
Eco 40-60	●	●		●	●
Țesături delicate		●		●	●
Sintetice	●	●	●	●	●
Îngrijire cu aburi		●			
Centrifugare și evacuare	●	●		●	●
Clătire și centrifugare	●	●		●	●
Rapid 30’	●	●	●		
Bumbac 20°C	●	●	●	●	●
Lână	●	●		●	●
Spălare și uscare 45'		●			
Spălare și uscare 90'		●			

Curățarea și întreținerea

Pentru operațiunile de curățare și întreținere, opriți și scoateți din priză mașina de spălat rufe.
Nu utilizați lichide inflamabile pentru a curăța mașina de spălat rufe.

CURĂȚAREA EXTERIORULUI MAȘINII DE SPĂLAT RUFE
Utilizați o lavetă moale și umedă pentru a curăța părțile exterioare ale mașinii de spălat rufe.
Nu utilizați agenți de curățare a sticlei sau universali, praf de curățat sau produse similare pentru a curăța panoul de comandă – aceste substanțe pot deteriora afișajul.

VERIFICAREA FURTUNULUI DE ALIMENTARE CU APĂ
Verificați în mod regulat furtunul de alimentare pentru a identifica eventuale fisuri și crăpături. Dacă acesta este deteriorat, înlocuiți-l cu unul nou disponibil la serviciul nostru de asistență tehnică post-vânzare sau la distribuitorul dumneavoastră specializat.
În funcție de tipul de furtun:
Dacă furtunul de alimentare este acoperit cu o peliculă transparentă, verificați periodic dacă, în anumite puncte, culoarea se intensifică. Dacă este cazul, furtunul poate avea o scurgere și trebuie înlocuit.

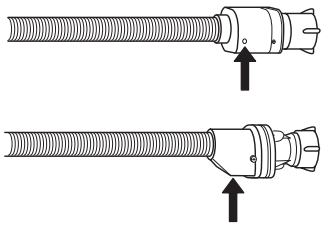

Pentru furtunuri cu oprire a alimentării cu apă: inspectați vizorul mic al supapei de siguranță (vedeți săgeata). Dacă se vede culoarea roșie, a fost declanșată funcția de oprire a alimentării cu apă, iar furtunul trebuie înlocuit cu unul nou.
Pentru a desfileta acest furtun, apăsați butonul de deblocare (dacă intră în dotare) în timp ce desfiletați furtunul.

CURĂȚAREA FILTRELOR CU SITĂ METALICĂ ALE FURTUNULUI DE ALIMENTARE CU APĂ

1. Închideți robinetul de apă și desfiletați furtunul de alimentare.

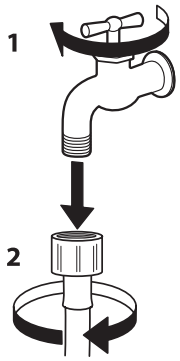

2. Curățați cu grijă filtrul cu sită metalică de la capătul furtunului folosind o perie fină.

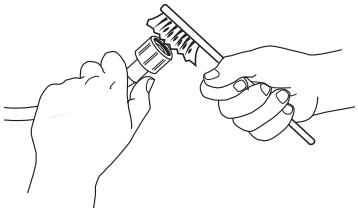

3. Acum desfiletați manual furtunul de alimentare din partea din spate a mașinii de spălat. Scoateți filtrul cu sită metalică din supapa localizată în partea din spate a mașinii de spălat folosind un clește și curățați-o cu atenție.

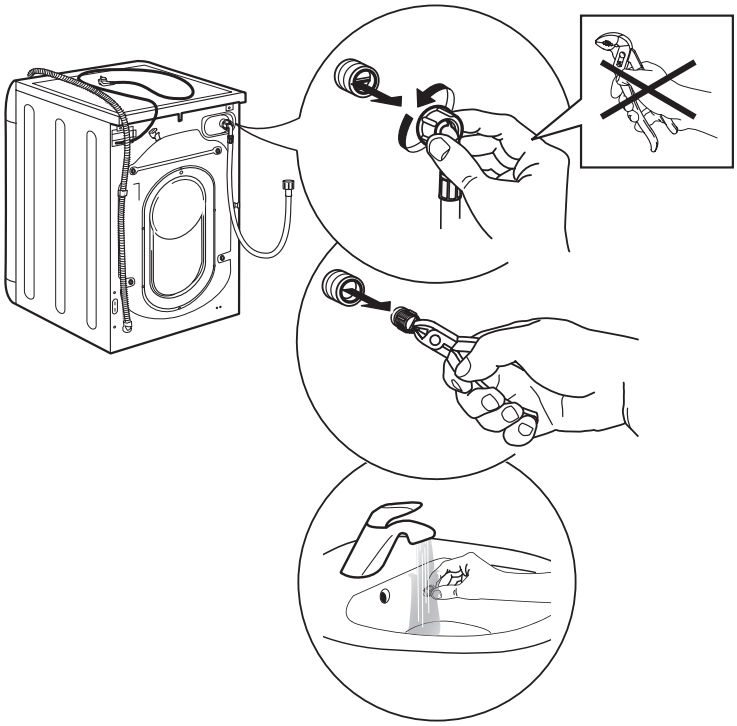

4. Introduceți la loc filtrul cu sită metalică. Conectați furtunul de alimentare la robinetul de apă și înapoi la mașina de spălat rufe. Nu utilizați un instrument pentru a conecta furtunul de alimentare. Deschideți robinetul de apă și asigurați-vă că toate conexiunile sunt etanșe.

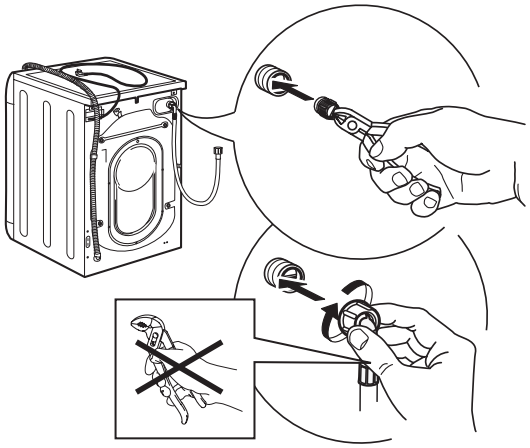

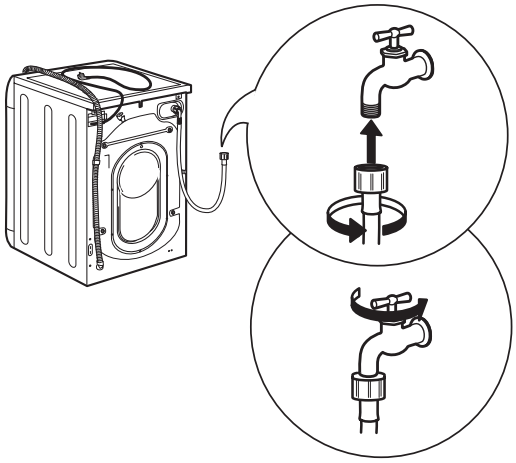

CURĂȚAREA DOZATORULUI DE DETERGENT

1. Scoateți dozatorul de detergent apăsând butonul de deblocare și trăgând în același timp dozatorul de detergent.

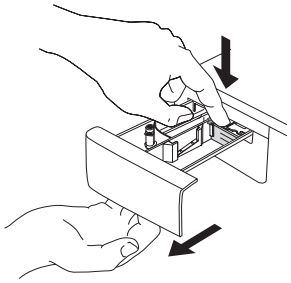

2. Scoateți inserția de la compartimentul pentru balsam de rufe.

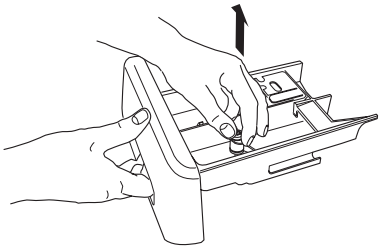

3. Curățați toate piesele sub jetul de apă curentă, îndepărtând toate reziduurile de detergent sau balsam de rufe.

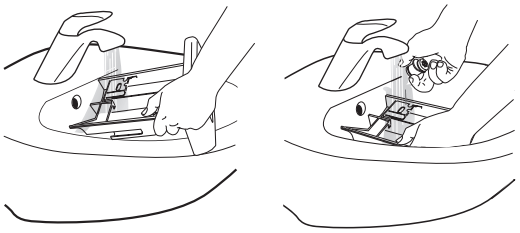

4. Ștergeți piesele folosind o lavetă moale.

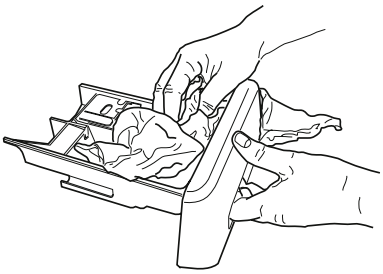

5. Remontați dozatorul de detergent și împingeți-l înapoi în compartimentul pentru detergent.

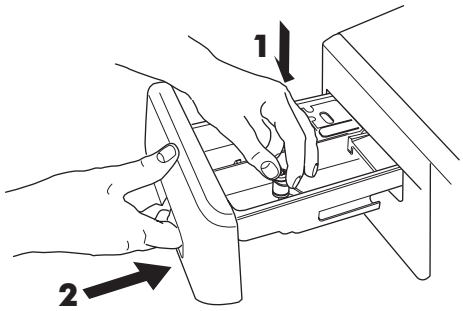

CURĂȚAREA FILTRULUI DE APĂ/EVACUAREA APEI REZIDUALE

⚠ Opriți și scoateți din priză mașina de spălat rufe înainte de a curăța filtrul de apă sau de a evacua apa reziduală. Dacă ați utilizat un program de spălare la o temperatură ridicată, așteptați până când apa s-a răcit înainte de a o evacua.

Curățați filtrul de apă în mod regulat pentru a evita situația în care apa nu poate fi evacuată din cauza înfundării filtrului.

Dacă apa nu poate fi evacuată, afișajul indică posibilitatea ca filtrul de apă să fie înfundat.

1. Scoateți panoul din partea inferioară a aparatului:
   folosind o șurubelniță, parcurgeți etapele indicate în figura următoare.

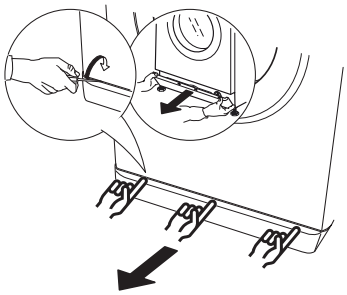

2. Recipient pentru colectarea apei evacuate:
   amplasați un recipient mic și larg sub filtrul de apă pentru a colecta apa reziduală.

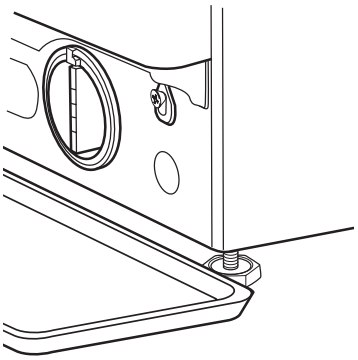

3. Evacuați apa:
   rotiți încet filtrul în sens antiorar până când s-a scurs toată apa. Lăsați apa să curgă, fără a scoate filtrul. Odată ce recipientul este plin, închideți filtrul de apă rotindu-l în sens orar. Goliți recipientul.
   Repetați procedura până când este evacuată întreaga cantitate de apă.

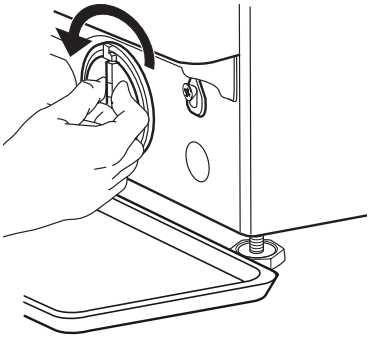

4. Scoateți filtrul:
   așezați o lavetă din bumbac sub filtrul de apă, pentru a absorbi cantitatea mică de apă rămasă. Apoi, scoateți filtrul de apă rotindu-l în sens antiorar.

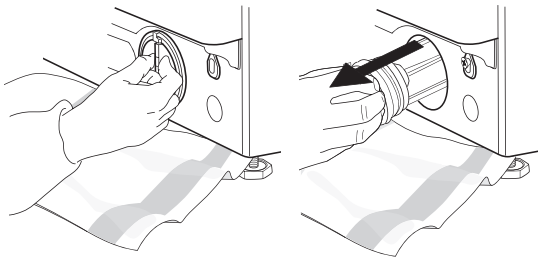

5. Curățați filtrul de apă:
   îndepărtați reziduurile din filtru și curățați-l sub jetul de apă curentă.

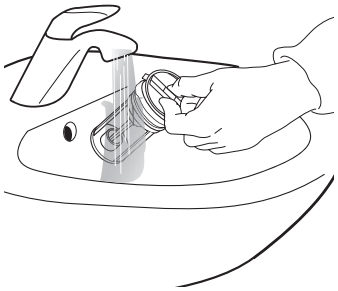

6. Introduceți filtrul de apă și remontați soclul:
   introduceți la loc filtrul de apă, rotindu-l în sens orar. Asigurați-vă că a fost introdus până la capăt; mânerul filtrului trebuie să fie în poziție verticală. Pentru a testa etanșeitatea filtrului de apă, puteți turna aproximativ 1 litru de apă în dozatorul de detergent.
   Apoi, remontați soclul.

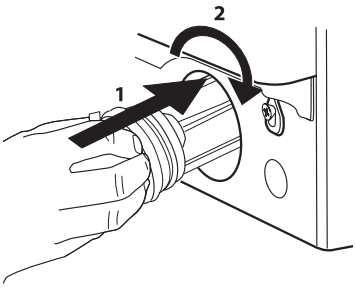

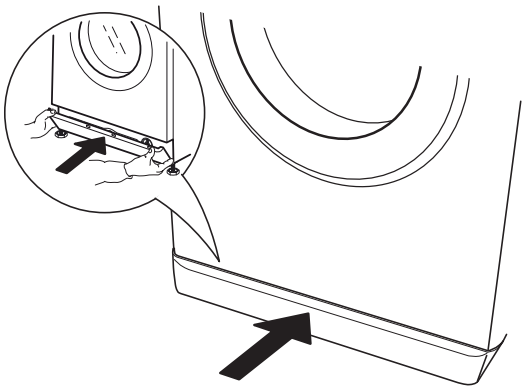

Sfaturi și recomandări

Sortați rufele în funcție de
Tipul de țesătură/eticheta de întreținere (bumbac, fibre mixte, sintetice, lână, spălare manuală).
Culoare (separați articolele colorate de cele albe, spălați separat articolele colorate noi).
Țesături delicate (spălați articole vestimentare mici, precum ciorapii de nailon, și articole cu agățători, precum sutienele, într-un sac de pânză sau o față de pernă cu fermoar).

Goliți toate buzunarele
Obiecte precum monede sau brichete pot deteriora atât rufele, cât și tamburul.

Respectați recomandările de dozare / aditivi
Acest lucru optimizează rezultatul curățării, împiedică acumularea de reziduuri iritante din cauza unui surplus de detergent în rufele dumneavoastră și economisește bani evitând apariția deșeurilor în urma unui surplus de detergent.

Utilizați temperaturi scăzute și durate mai lungi de funcționare
Cele mai eficiente programe în ceea ce privește consumul de energie sunt, în general, cele care rulează la temperaturi scăzute și care au o durată mai lungă.

Respectați dimensiunile de încărcare
Încărcați mașina de spălat rufe până la capacitatea indicată în tabelul „TABEL CU PROGRAME” pentru a economisi apă și energie.

Zgomotul și conținutul de umiditate rămas
Acestea sunt influențate de viteza de centrifugare: cu cât viteza de centrifugare este mai mare în etapa de centrifugare, cu atât zgomotul este mai ridicat și conținutul de umiditate rămas este mai scăzut.

SIMBOLURILE PENTRU SPĂLARE DE PE ETICHETELE ARTICOLELOR DE ÎMBRĂCĂMINTE

Valoarea indicată în simbolul cadă reprezintă temperatura maximă la care poate fi spălat articolul de îmbrăcăminte.

Acțiune mecanică normală

Acțiune mecanică redusă

Acțiune mecanică foarte redusă

Numai spălare manuală

Nu se spală

ECONOMISIREA ENERGIEI ȘI PROTEJAREA MEDIULUI

- Respectarea limitelor de încărcare indicate în tabelul cu programe va determina optimizarea energiei, a consumului de apă și detergent și reducerea duratelor de spălare.
- Nu depășiți cantitățile de detergent recomandate de producător.
- Economisiți energie utilizând un program de spălare la 60°C în loc de 90°C sau un program de spălare la 40°C în de 60°C. Pentru articolele din bumbac este recomandat să utilizați programul Eco 40-60 deoarece are o durată de derulare mai lungă și consumă mai puțină energie electrică.
- Pentru a economisi energie și timp atunci când spălați și uscați, selectați cea mai ridicată viteză de centrifugare disponibilă pentru program pentru a reduce cantitatea de apă reziduală din articolele de îmbrăcăminte la sfârșitul ciclului de spălare.

Ce trebuie să faceți dacă...

Mașina dumneavoastră de spălat rufe este dotată cu mai multe funcții automate de siguranță și feedback.
Acestea permit detectarea și semnalarea în mod corespunzător a defecțiunilor și operațiilor de întreținere necesare.

Problemă	Posibile cauze/soluții:
Mașina de spălat rufe nu pornește.	• Ștecherul nu este introdus în priza electrică sau nu este introdus suficient pentru a face contact. • S-a întrerupt alimentarea cu curent electric. • Hubloul nu este închis complet.
Ciclul de spălare nu începe.	• Butonul de „ON/OFF” nu a fost apăsat. • Butonul „Pornire/Pauză” nu a fost apăsat. • Robinetul de apă nu este deschis. • A fost setată opțiunea „Pornire cu întârziere” .
Mașina de spălat rufe nu se umple cu apă (mesajul „h2o” este prezentat pe afișaj). Este emis un semnal sonor la fiecare 5 secunde.	• Furtunul de alimentare cu apă nu este conectat la robinet. • Furtunul este îndoit. • Robinetul de apă nu este deschis. • Alimentarea de la rețeaua de alimentare cu apă a fost întreruptă. • Nu există suficientă presiune.
Mașina de spălat rufe încarcă și evacuează apa în mod continuu.	• Butonul „Pornire/Pauză” nu a fost apăsat. • Furtunul de evacuare nu a fost montat la 65 - 100 cm față de sol. • Capătul furtunului de evacuare este introdus în apă. • Conectorul de evacuare de pe perete nu este prevăzut cu o deschidere de aerisire. • Dacă problema persistă după efectuarea acestor verificări, închideți robinetul de apă, opriți mașina de spălat rufe și contactați serviciul de asistență tehnică post-vânzare. În cazul în care locuința se află la unul dintre etajele superioare ale unei clădiri, uneori poate apărea efectul de sifon, ceea ce determină ca mașina de spălat să încarce și să evacueze apă în mod continuu. Pentru a preveni aceste tipuri de probleme, utilizați supape speciale de combatere a efectului de sifon disponibile pe piață.
Mașina de spălat rufe nu evacuează sau nu efectuează centrifugarea.	• Programul nu include funcția de evacuare: în cazul anumitor programe, aceasta trebuie activată manual. • Furtunul de evacuare este îndoit. • Conducta de evacuare este obstrucționată.
Mașina de spălat rufe vibrează excesiv în timpul ciclului de centrifugare.	• În momentul instalării, tamburul nu a fost deblocat corespunzător. • Mașina de spălat rufe nu este așezată drept. • Mașina de spălat rufe este înghesuită între mobilă și perete.
Mașina de spălat rufe prezintă scurgeri de apă	• Furtunul de alimentare cu apă nu a fost strâns corespunzător. • Dozatorul de detergent este înfundat. • Furtunul de evacuare nu a fost fixat corespunzător.
Mașina este blocată și afișajul clipește intermitent, indicând un cod de eroare (de exemplu F-01, F-..).	• Opriți mașina, scoateți ștecherul din priză și așteptați aproximativ 1 minut înainte de a o reporni. • Dacă problema persistă, contactați serviciul de asistență tehnică post-vânzare.
Se formează prea multă spumă.	• Detergentul nu este compatibil cu mașina de spălat rufe (pe ambalajul acestuia trebuie să existe indicația „pentru spălare în mașina de spălat”, „pentru spălare manuală și în mașina de spălat” sau altă specificație similară). • Dozajul a fost depășit.
Ușa este blocată, cu sau fără apariția indicatorului de eroare, iar programul nu rulează.	• Ușa este blocată în cazul unei pene de curent. Programul va continua rularea în mod automat imediat ce rețeaua electrică este din nou disponibilă. • Mașina de spălat rufe s-a oprit. Programul va continua rularea în mod automat după ce s-a eliminat cauza opririi.

Serviciul de asistență tehnică post-vânzare

Înainte de a contacta serviciul de asistență tehnică post-vânzare:

1. Încercați să rezolvați singuri problema, cu ajutorul recomandărilor din tabelul “Ce trebuie să faceți dacă...”.
2. Opriți și reporniți aparatul, pentru a verifica dacă defecțiunea persistă.

Dacă, după verificările de mai sus, problema apare din nou, contactați Centrul de service autorizat IKEA.

Specificați întotdeauna:

- o scurtă descriere a defecțiunii;
- tipul și modelul exact al aparatului;
- numărul de service (numărul de după cuvântul Service de pe plăcuța cu date tehnice);

SERVICE 0000 000 00000

- adresa dumneavoastră completă;
- numărul dumneavoastră de telefon.

Dacă sunt necesare orice fel de reparații, contactați Centrul de service autorizat IKEA (pentru a avea garanția că se folosesc piese de schimb originale și că reparațiile vor fi executate corect).

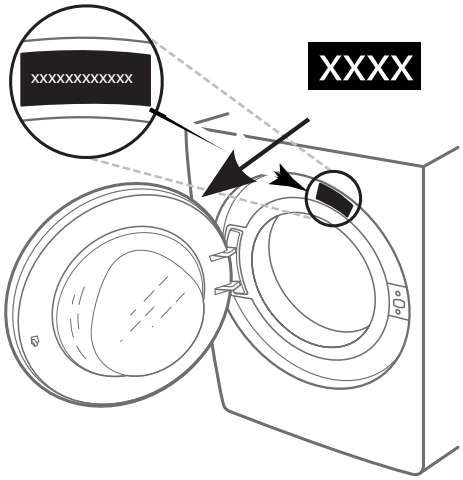

Date tehnice

Dimensiuni produs	Lățime (mm)	595
	Înălțime (mm)	845 - 855
	Adâncime (mm)	572
Racordul la rețeaua de alimentare cu apă		
Alimentare cu apă		Rece
Robinet de apă		racord filetat de 3/4" pentru furtun
Presiune minimă de alimentare cu apă		100 kPa (1 bar)
Presiune maximă de alimentare cu apă		1000 kPa (10 bari)
Tensiune nominală [V/Hz/A]		220-240 V / 50 Hz / 10 A

Protecția mediului înconjurător

Eliminarea ambalajului

Ambalajul este reciclabil în proporție de 100% și este marcat cu simbolul reciclării ♲.

Prin urmare, diferitele părți ale ambalajului trebuie eliminate în mod corespunzător și în conformitate cu normele stabilite de autoritățile locale privind eliminarea deșeurilor.

Eliminarea aparatelor electrocasnice

Acest aparat este fabricat din materiale reciclabile sau reutilizabile.

Eliminați-l în conformitate cu normele locale referitoare la eliminarea deșeurilor.

Pentru informații suplimentare referitoare la tratarea, valorificarea și reciclarea aparatelor electrocasnice, contactați autoritățile locale competente, serviciul de colectare a deșeurilor menajere sau magazinul de unde ați achiziționat aparatul. Acest aparat este marcat în conformitate cu Directiva europeană 2012/19/UE privind deșeurile de echipamente electrice și electronice (DEEE).

Asigurându-vă că acest produs este eliminat în mod corect, contribuiți la prevenirea consecințelor negative asupra mediului înconjurător și sănătății persoanelor.

Simbolul de pe produs sau de pe documentele care îl însoțesc indică faptul că acest aparat nu trebuie eliminat împreună cu deșeurile menajere, ci trebuie predat la un centru de colectare corespunzător pentru reciclarea echipamentelor electrice și electronice.

TRANSPORT ȘI MANEVRARE

⚠ Nu ridicați niciodată mașina de spălat rufe apucând de blatul de lucru.

1. Deconectați ștecherul de la rețeaua electrică și închideți robinetul de apă.
2. Asigurați-vă că ușa mașinii și dozatorul de detergent sunt închise corespunzător.
3. Deconectați furtunul de alimentare de la robinetul de apă și scoateți furtunul de evacuare din punctul de golire. Scurgeți toată apa rămasă în furtunuri și fixați-le astfel încât să nu poată fi deteriorate în timpul transportului.
4. Remontați bolțurile de transport. Urmați instrucțiunile privind îndepărtarea bolțurilor pentru transport din „Ghidul de instalare”, în ordine inversă.

⚠ Nu transportați mașina de spălat rufe fără a fi montat în prealabil bolțurile de transport.

GARANȚIE IKEA

Care este perioada de garanție acordată de IKEA?
Această garanție este valabilă timp de cinci ani de la data inițială de achiziție a aparatului dumneavoastră achiziționat de la IKEA. Păstrați bonul de casă pentru a face dovada achiziției. În cazul în care defecțiunile sunt remediate în perioada de valabilitate a garanției, aceasta nu va fi extinsă pentru produs.

Cine va executa reparația?
Furnizorul de servicii IKEA va efectua aceste reparații prin intermediul propriului serviciu de operațiuni sau al unei rețele partenere de service autorizat.

Ce acoperă garanția?
Această garanție acoperă defecțiunile aparatului care au fost cauzate de defecte de fabricație sau de defecțiuni ale materialului apărute la data achiziționării aparatului de la magazinul IKEA. Garanția se aplică exclusiv pentru uz casnic. Excepțiile de la această regulă sunt menționate în capitolul „Produse care nu sunt acoperite de garanție" În perioada de valabilitate a garanției, costul remedierii defecțiunilor, de exemplu reparațiile, părțile componente, manopera și cheltuielile pentru deplasare, sunt acoperite, cu condiția ca aparatul sa fie accesibil pentru a putea fi reparat, fără cheltuieli suplimentare. În aceste condiții, se aplică directivele UE (99/44/CE) și reglementările în vigoare la nivel local. Componentele care sunt înlocuite devin proprietatea companiei IKEA.

Ce va face magazinul IKEA pentru a remedia problema?
Furnizorul de asistență desemnat de magazinul IKEA va examina produsul și va decide, la libera alegere, dacă produsul este acoperit de această garanție. Dacă se consideră că produsul este acoperit de garanție, furnizorul de asistență IKEA sau partenerii săi autorizați prin intermediul propriului serviciu de operațiuni vor repara produsul defect sau îl vor înlocui cu un produs identic sau comparabil.

Ce nu acoperă garanția?
- Uzura obișnuită.
- Deteriorările deliberate sau din neglijență, cauzate prin nerespectarea instrucțiunilor de utilizare, instalarea incorectă sau conectarea produsului la o tensiune necorespunzătoare, deteriorările cauzate de reacții chimice sau electro-chimice, rugină, coroziune sau deteriorare cauzată de apă, inclusiv cele produse de un nivel excesiv de duritate a apei, deteriorările cauzate de condiții necorespunzătoare de mediu.
- Consumabilele, inclusiv baterii și lămpi.
- Componentele nefuncționale și decorative care nu afectează în mod obișnuit modul de folosire a aparatului, inclusiv zgârieturi și eventuale diferențe de culoare.
- Deteriorările accidentale cauzate de obiecte sau substanțe străine și de curățarea sau deblocarea filtrelor, a sistemului de scurgere sau a sertarului pentru detergent.
- Deteriorarea următoarelor componente: sticlă ceramică, accesorii, sertarele pentru vase și tacâmuri, țevile pentru alimentare și scurgere, garnituri, lămpi și capace ale lămpilor, ecrane, butoane, carcase și componente ale carcaselor. Situațiile în care se poate dovedi că aceste daune au fost cauzate de defecțiuni de producție.
- Fac excepție cazurile în care aceste deteriorări se dovedesc a fi cauzate de defecte de fabricație.
- Reparațiile care nu au fost efectuate de către furnizorii noștri de servicii sau de către un partener autorizat sau cazurile în care nu au fost folosite piese de schimb originale.
- Reparațiile cauzate de instalarea incorectă sau efectuată fără a respecta instrucțiunile.
- Utilizarea aparatului în alt scop decât cel casnic, de exemplu, în scopuri profesionale.
- Deteriorările cauzate în timpul transportului. Dacă un client transportă produsul la domiciliul său sau la o altă adresă, magazinul IKEA nu este responsabil pentru nicio pagubă care poate apărea în timpul transportului. Cu toate acestea, dacă magazinul IKEA asigură transportul produsului la domiciliu, atunci daunele produse în timpul transportului vor fi acoperite de către magazinul IKEA.
- Costul instalării inițiale a produsului achiziționat de la magazinul IKEA.
- Cu toate acestea, dacă un furnizor de servicii desemnat de IKEA sau partenerul său de service autorizat repară sau înlocuiește aparatul în condițiile acestei garanții, Furnizorul de servicii desemnat sau partenerul său de service autorizat va reinstala aparatul reparat sau cel înlocuitor, dacă este necesar.
- Acest lucru nu se aplică în Irlanda, unde clientul ar trebui să contacteze serviciul post-vânzări dedicat IKEA sau furnizorul de servicii desemnat pentru mai multe informații. **(doar pentru Marea Britanie)**

Aceste restricții nu se aplică operațiunilor efectuate de către un specialist calificat, care folosește piese de schimb originale pentru a adapta aparatul specificațiilor tehnice dintr-o altă țară din UE.

Modul în care se aplică legislația națională
Garanția IKEA vă oferă drepturi legale specifice, care acoperă sau depășesc toate cerințele legale locale. Cu toate acestea, aceste condiții nu limitează în niciun fel drepturile consumatorilor prevăzute în legislația locală.

Zona de valabilitate
Pentru aparatele care sunt achiziționate într-o țară UE și transferate într-o altă țară UE, serviciile vor fi furnizate în cadrul condițiilor normale de garanție în noua țară.
Obligația de a efectua reparația în cadrul garanției există numai dacă aparatul respectă și este instalat în conformitate cu:
- specificațiile tehnice ale țării în care se face cererea în garanție;
- Ghidul de instalare, Manualul de utilizare și Informațiile privind siguranța.

SERVICIU POST-VÂNZARE dedicat pentru aparatele IKEA
Nu ezitați să contactați Centrul de service autorizat IKEA pentru:
- a face o solicitare de service în baza acestei garanții;
- a solicita clarificări privind instalarea aparatului IKEA în mobilierul de bucătărie IKEA dedicat;
- a solicita clarificări cu privire la funcțiile aparatelor IKEA.

Pentru a vă garanta că vă oferim cea mai bună asistență, citiți cu atenție ghidul de instalare și/sau manualul de utilizare înainte de a ne contacta.

Cum ne puteți contacta dacă aveți nevoie de serviciile noastre

Consultați ultima pagină a acestui manual pentru lista completă a centrelor de service autorizate IKEA și numerele de telefon naționale ale acestora.

Pentru a vă oferi servicii rapide, vă recomandăm să utilizați numerele de telefon specifice din acest manual. Consultați întotdeauna numerele enumerate în broșura aparatului specific pentru care aveți nevoie de asistență. Consultați întotdeauna codul de produs IKEA (cod de 8 cifre) și numărul de service de 12 cifre de pe plăcuța cu date tehnice a aparatului dumneavoastră.

PĂSTRAȚI BONUL DE CASĂ!
Este dovada achiziției și obligatoriu pentru ca garanția să fie valabilă. De asemenea, bonul de casă conține denumirea IKEA și codul de produs (cod de 8 cifre) pentru fiecare dintre aparatele achiziționate.

Aveți nevoie de ajutor suplimentar?
Pentru orice întrebări suplimentare care nu au legătură cu Serviciul post-vânzare pentru aparatele dumneavoastră, contactați cel mai apropiat centru de asistență telefonică al magazinului IKEA. Înainte de a ne contacta, vă recomandăm să citiți cu atenție documentația aparatului.

BELGIË - BELGIQUE - BELGIEN

Telefoon/Numéro de téléphone/Telefon-Nummer: 026200311
Tarief/Tarif/Tarif: Lokaal tarief/Prix d'un appel local/Ortstarif

Openingstijd:	Maandag - Vrijdag	8.00 - 20.00
Heures d'ouverture:	Lundi - Vendredi	8.00 - 20.00
Öffnungszeiten:	Montag - Freitag	8.00 - 20.00

БЪЛГАРИЯ

Телефонен номер:	0700 100 68	
Тарифа:	Локална тарифа	
Работно време:	понеделник - петък	8.00 - 20.00

ČESKÁ REPUBLIKA

Telefonní číslo:	225376400	
Sazba:	Míst ní sazba	
Pracovní doba:	Pondělí - Pátek	8.00 - 20.00

DANMARK

Telefonnummer:	70150909	
Takst:	Lokal takst	
Åbningstid:	Mandag - fredag	9.00 - 20.00
	Lørdag (Åbent udvalgte søndage, se IKEA.dk)	9.00 - 18.00

DEUTSCHLAND

Telefon-Nummer:	06929993602	
Tarif:	Ortstarif	
Öffnungszeiten:	Montag - Freitag	8.00 - 20.00

ΕΛΛΑΔΑ

Τηλεφωνικός αριθμός:	2109696497	
Χρέωση:	Τοπική χρέωση	
Ώρες λειτουργίας:	Δευτέρα - Παρασκευή	8.00 - 20.00

ESPAÑA

Teléfono:	913754126 (España Continental)	
Tarifa:	Tarifa local	
Horario:	Lunes - Viernes	8.00 - 20.00

EESTI - LATVIJA - SLOVENIJA - CYPRUS

http://www.ikea.com

FRANCE

Numéro de téléphone:	0170480513	
Tarif:	Prix d'un appel local	
Heures d'ouverture:	Lundi - Vendredi	9.00 - 21.00

HRVATSKA

Broj telefona:	0800 3636	
Tarifa:	Lokalna tarifa	
Radno vrijeme:	Ponedjeljak - Petak	8.00 - 20.00

ÍSLAND

Símanúmer:	5852409	
Kostnaður við símtal:	Almennt mínútuverð	
Opnunartími:	Mánudaga - Föstudaga	9.00 - 17.00

ITALIA

Telefono:	0238591334	
Tariffa:	Tariffa locale	
Orari d'apertura:	Lunedì - Venerdì	8.00 - 20.00

LIETUVIŲ

Telefono numeris:	(0) 520 511 35	
Skambučio kaina:	Vietos mokestis	
Darbo laikas:	Nuo pirmadienio iki penktadienio	8.00 - 20.00

LUXEMBOURG

Numéro de téléphone:	035220882569	
Tarif:	Prix d'un appel local	
Heures d'ouverture:	Lundi - Vendredi	8.00 - 18.00

MAGYARORSZÁG

Telefon szám:	(06-1)-3285308	
Tarifa:	Helyi tarifa	
Nyitvatartási idő:	Hétfőtől Péntekig	8.00 - 20.00

NORGE

Telefon nummer:	23500112	
Takst:	Lokal takst	
Åpningstider:	Mandag - fredag	8.00 - 20.00

NEDERLAND

Telefoon:	0900-235 45 32 en/of 0900 BEL IKEA	
	0031-50 316 8772 international	
Tarief:	Geen extra kosten. Alleen lokaal tarief.	
Openingstijd:	Maandag t/m - Vrijdag	8.00 - 21.00
	Zaterdag	9.00 - 21.00
	Zondag / Feestdagen	10.00 - 18.00

ÖSTERREICH

Telefon-Nummer:	013602771461	
Tarif:	Ortstarif	
Öffnungszeiten:	Montag - Freitag	8.00 - 20.00

POLSKA

Numer telefonu:	225844203	
Stawka:	Koszt połączenia według taryfy operatora	
Godziny otwarcia:	Poniedziałek - Piątek	8.00 - 20.00

PORTUGAL

Telefone:	213164011	
Tarifa:	Tarifa local	
Horário:	Segunda - Sexta	9.00 - 21.00

ROMÂNIA

Număr de telefon:	021 2044888	
Tarif:	Tarif local	
Orar:	Luni - Vineri	8.00 - 20.00

РОССИЯ

Телефонный номер:	84957059426	
Стоимость звонка:	Местная стоимость звонка	
Время работы:	Понедельник - Пятница (Московское время)	9.00 - 21.00

SCHWEIZ - SUISSE - SVIZZERA

Telefon-Nummer/Numéro de téléphone/Telefono: 0225675345
Tarif/Tarif/Tariffa: Ortstarif/Prix d'un appel local/Tariffa locale

Öffnungszeiten:	Montag - Freitag	8.00 - 20.00
Heures d'ouverture:	Lundi - Vendredi	8.00 - 20.00
Orario d'apertura:	Lunedì - Venerdì	8.00 - 20.00

SLOVENSKO

Telefónne číslo:	(02) 50102658	
Cena za hovor:	Cena za miestny hovor	
Pracovná doba:	Pondelok až piatok	8.00 - 20.00

SRBIJA

Број телефона:	011 7 555 444	
стопа:	lokalna курс	
Радно време:	Понедељак - субота	9.00 - 20.00
	недеља	9.00 - 18.00

SUOMI

Puhelinnumero:	0981710374	
Taxa:	Yksikköhinta	
Aukioloaika:	Maanantaista perjantaihin	8.00 - 20.00

SVERIGE

Telefon nummer:	0775-700 500	
Taxa:	Lokal samtal	
Öppet tider:	Måndag - Fredag	8.30 - 20.00
	Lördag - Söndag	9.30 - 18.00

UNITED KINGDOM - IRELAND

Phone number:	02076601517	
Rate:	Local rate	
Opening hours:	Monday - Friday	8.00am - 6.00pm
	Saturday	8.30am - 4.30pm
	Sunday	9.30am - 3.30pm

© Inter IKEA Systems B.V. 2022