HAUGA

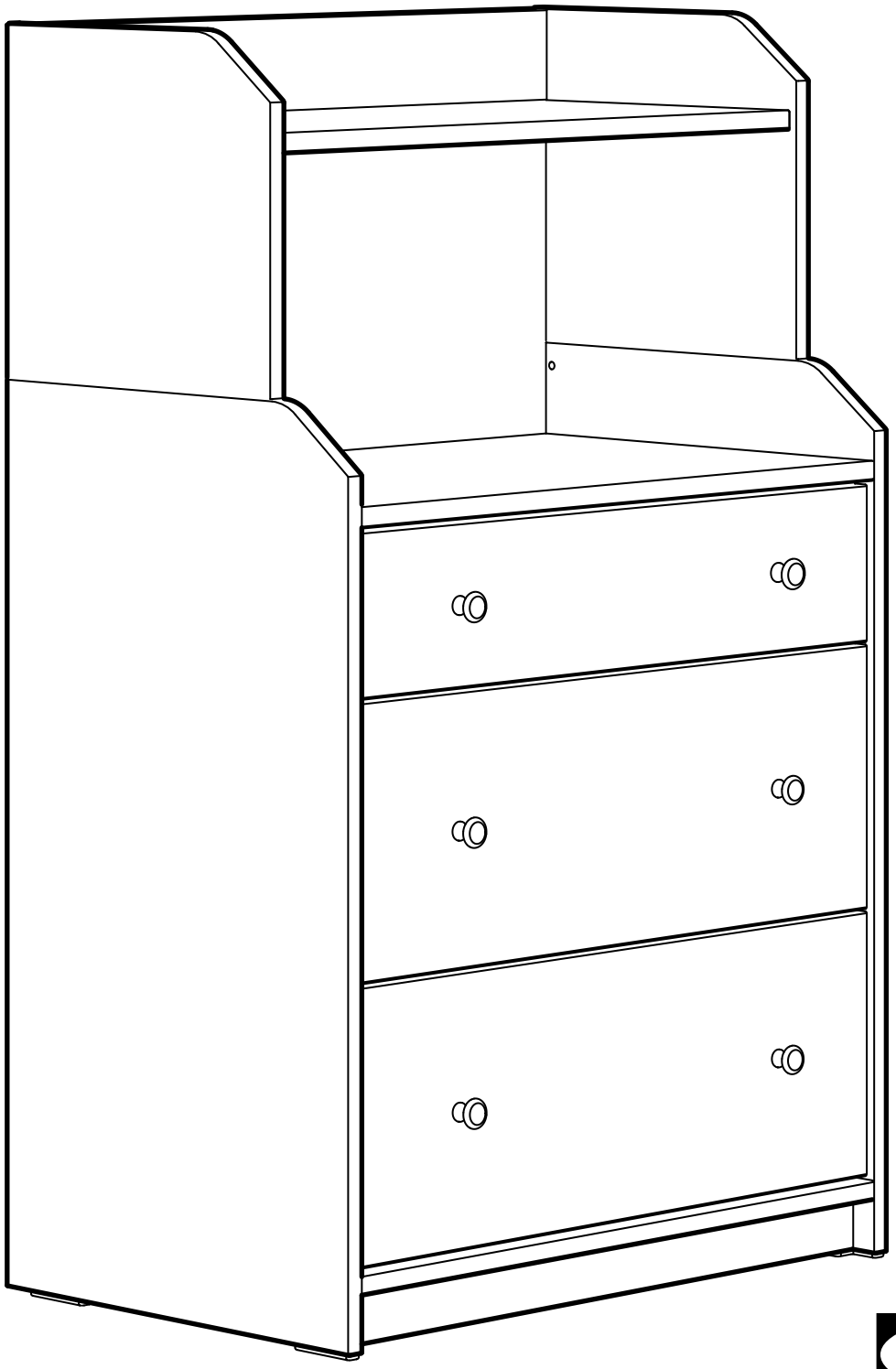

Design and Quality
IKEA of Sweden

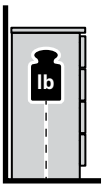

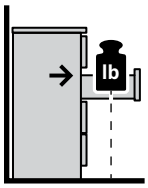

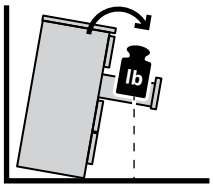

English

WARNING!

Children have died from furniture tipover.

To reduce the risk of furniture tipover:

- ALWAYS install anti-tip device provided.
- NEVER put a TV on this product.
- NEVER allow children to stand, climb, or hang on any drawers, doors, or shelves.
- NEVER open more than one drawer at a time.
- DO NOT defeat or remove the drawer interlock system; it is an important stability and safety system.
- Place heaviest items in the lowest drawers.
- Read and follow each step of the instruction carefully.

Français

AVERTISSEMENT !

Des enfants sont morts suite au basculement d'un meuble.

Afin de limiter le risque de basculement d'un meuble :

- TOUJOURS utiliser le système anti-basculement fourni.
- NE JAMAIS installer de TV sur ce produit.
- NE JAMAIS laisser d'enfants se tenir debout sur quelque tiroir, porte ou étagère que ce soit, y grimper ou s'y suspendre.
- NE JAMAIS ouvrir plus d'un tiroir à la fois.
- NE PAS mettre hors d'état de fonctionnement ou ne pas retirer le système de blocage individuel des tiroirs ; il constitue un important élément de stabilité et de sécurité.
- Placer les choses les plus lourdes dans les tiroirs du bas.
- Lire et suivre attentivement toutes les étapes de la notice de montage.

Español

ADVERTENCIA:

Han muerto niños por el vuelco de muebles

Para limitar el riesgo de vuelco de los muebles:

- Instala SIEMPRE el dispositivo antivuelco que se suministra.
- No pongas NUNCA un televisor encima de este producto.
- No permitas NUNCA que los niños se pongan de pie, trepen o se cuelguen de los cajones, puertas o baldas.
- No abras NUNCA más de un cajón a la vez.
- NO desconectes ni quites el sistema de bloqueo de los cajones; se trata de un sistema importante de seguridad y estabilidad.
- Mete los objetos más pesados en los cajones inferiores.
- Lee y sigue cada paso de las instrucciones cuidadosamente.

AA-2481584-5

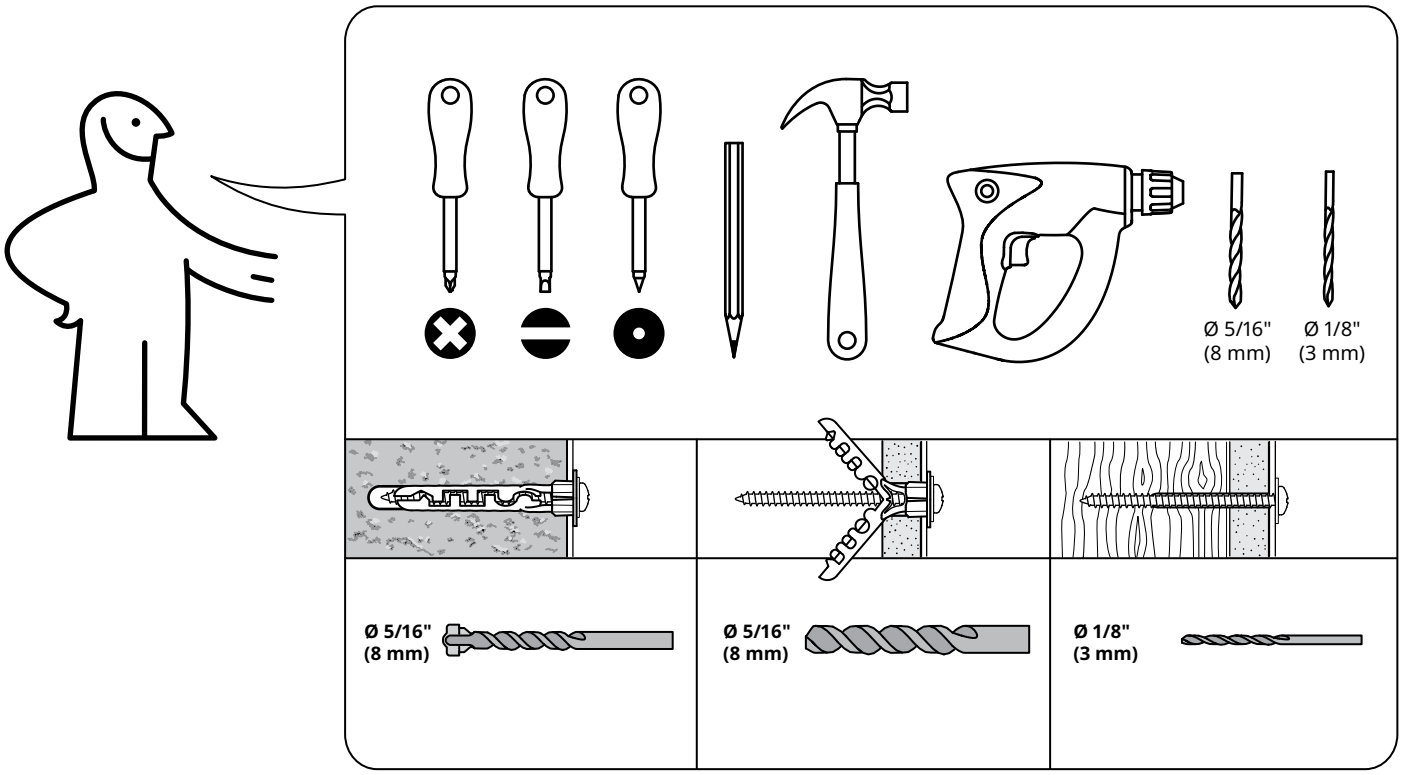
Ø 5/16"
(8 mm)
Ø 1/8"
(3 mm)
Ø 5/16"
(8 mm)
Ø 5/16"
(8 mm)
Ø 1/8"
(3 mm)

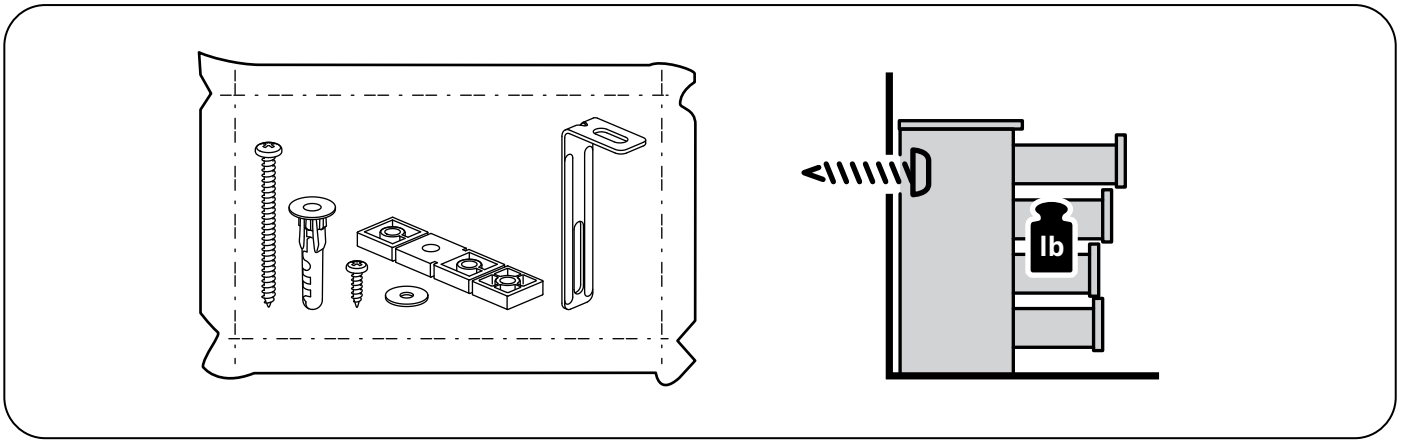
lb

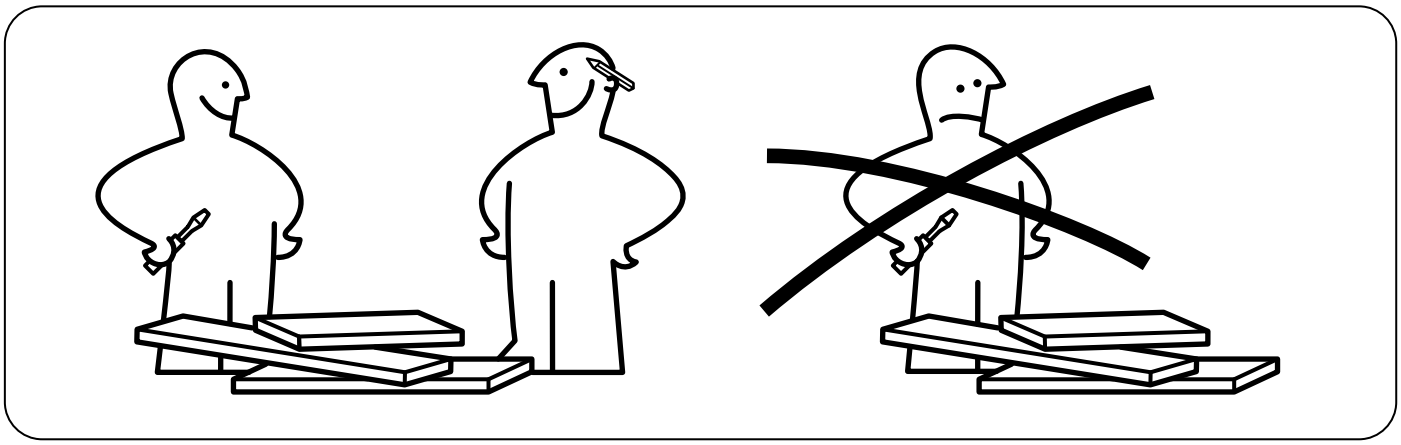

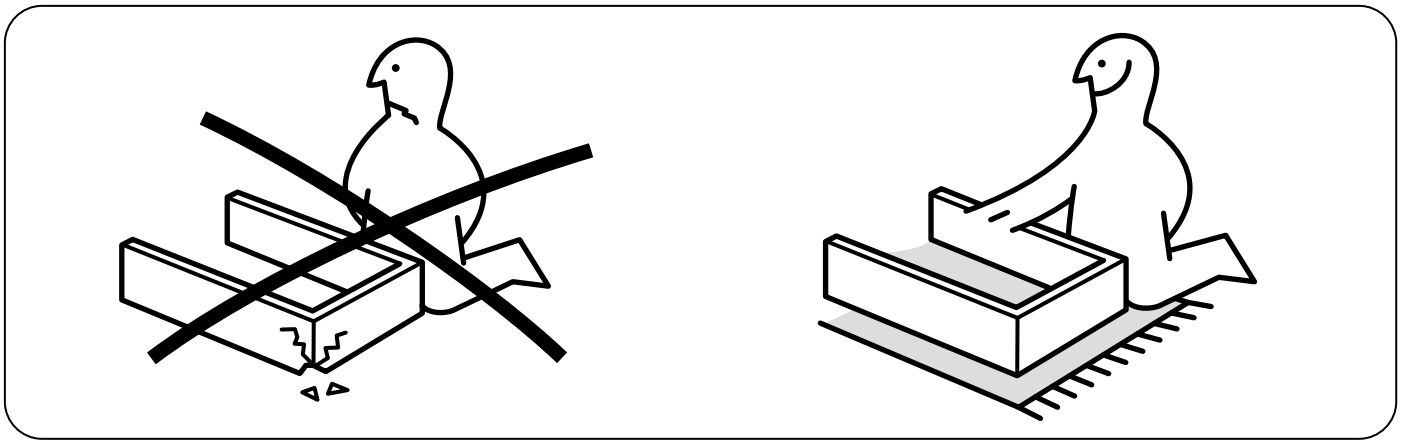

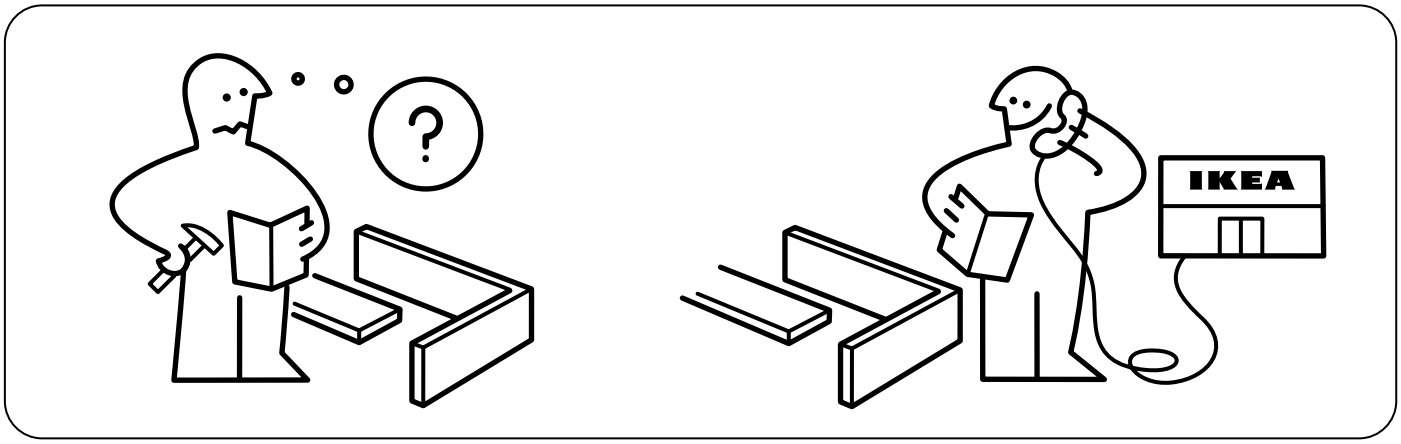
?
IKEA

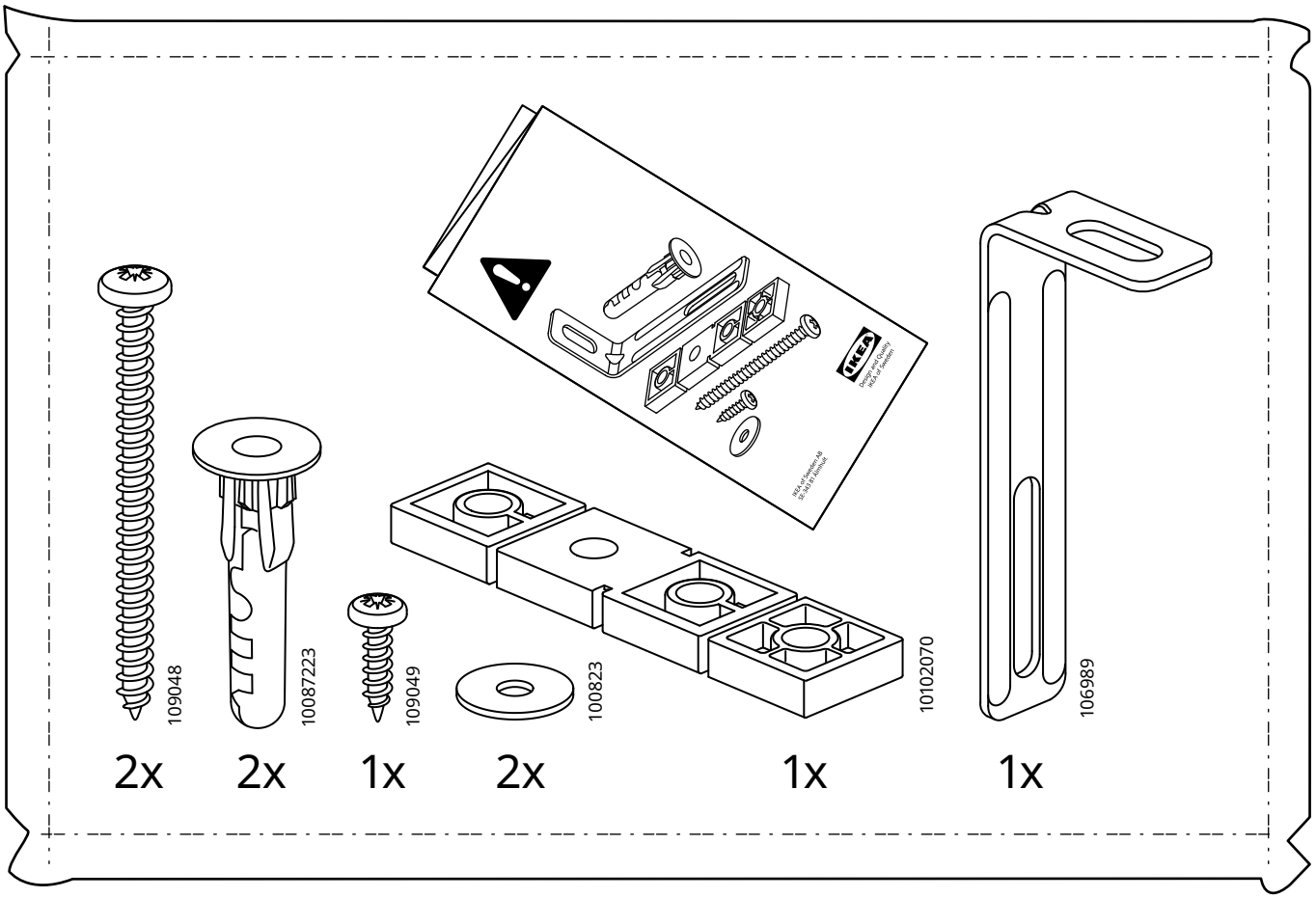
109048
10087223
109049
100823
10102070
106989
2x
2x
1x
2x
1x
1x
370171

1

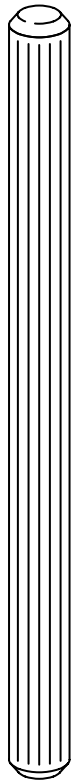

4x

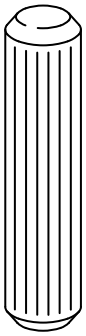

2x

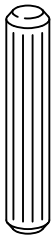

13x

18x

2x

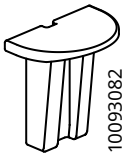

12x

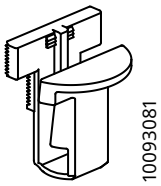

12x

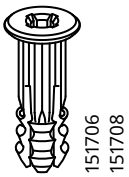

6x

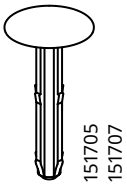

6x

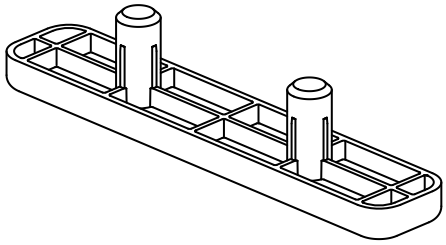

2x

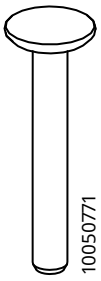

2x

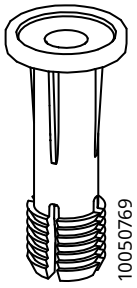

2x

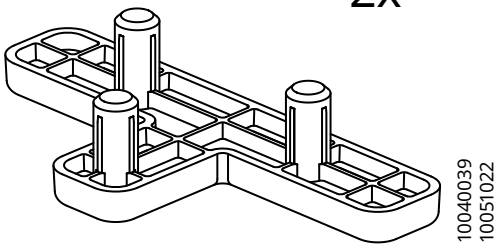

2x

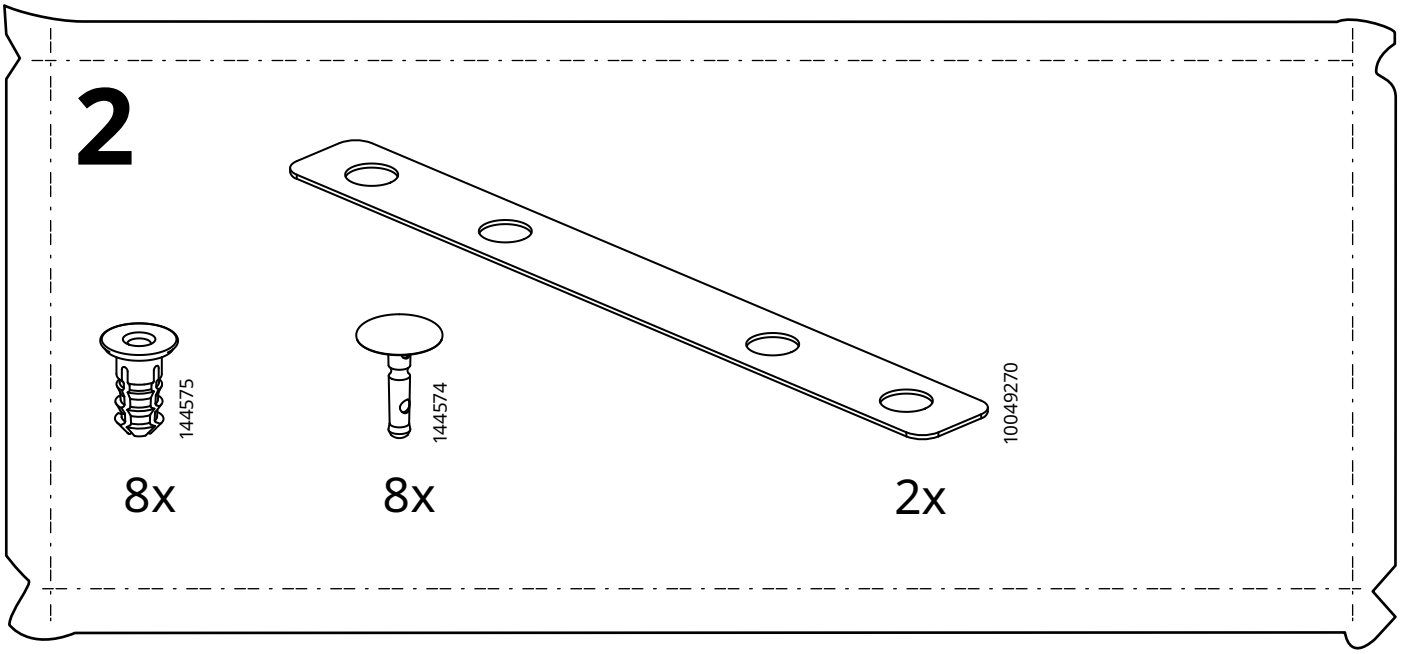
2
144575
8x
144574
8x
10049270
2x

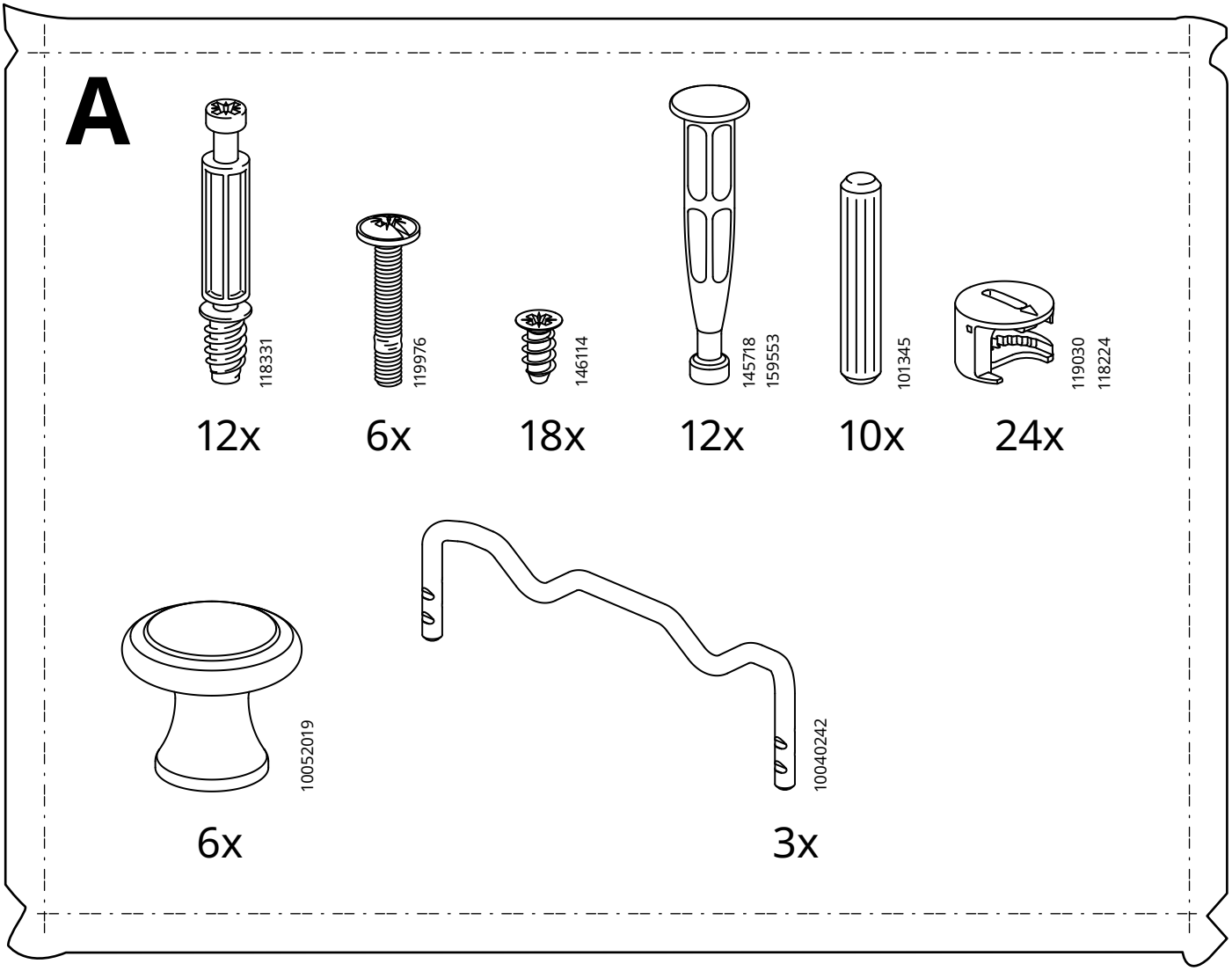
A
118331
12x
119976
6x
146114
18x
145718
159553
12x
101345
10x
119030
118224
24x
10052019
6x
10040242
3x

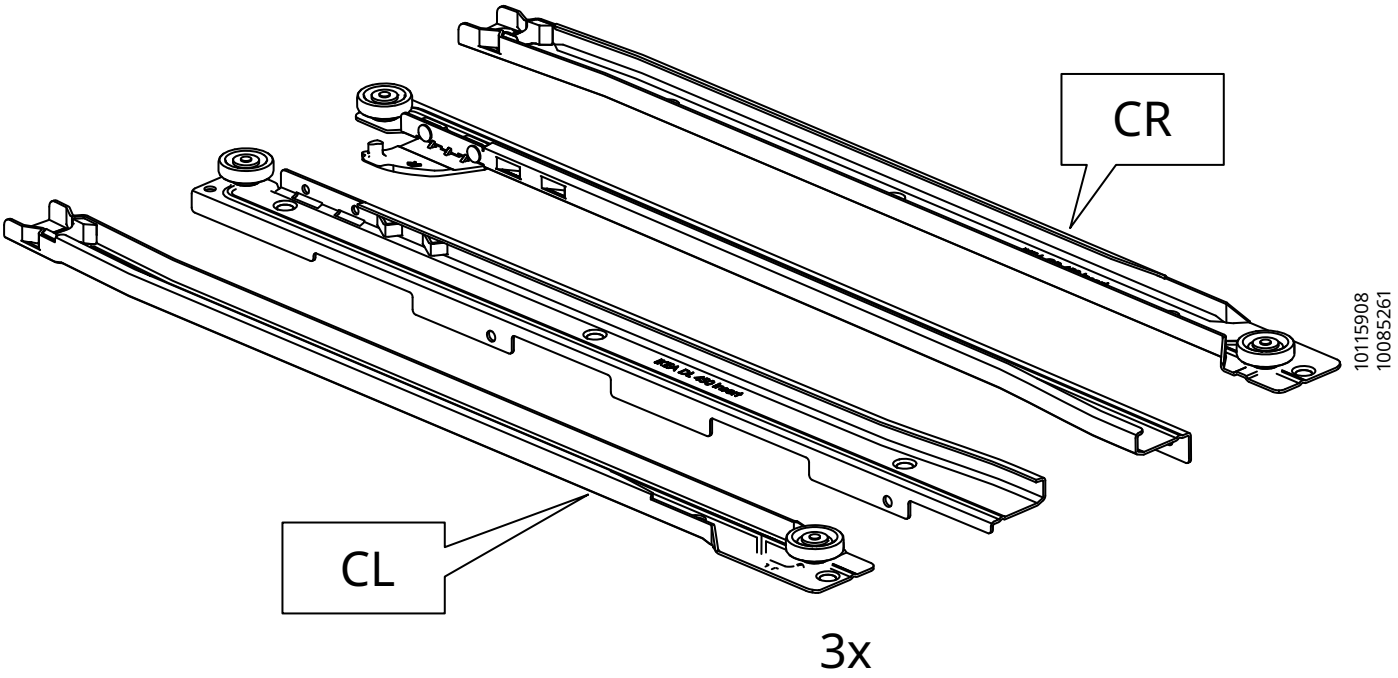
CR
CL
10115908
10085261
3x

1

CL

CR

9x

146114

9x

146114

2

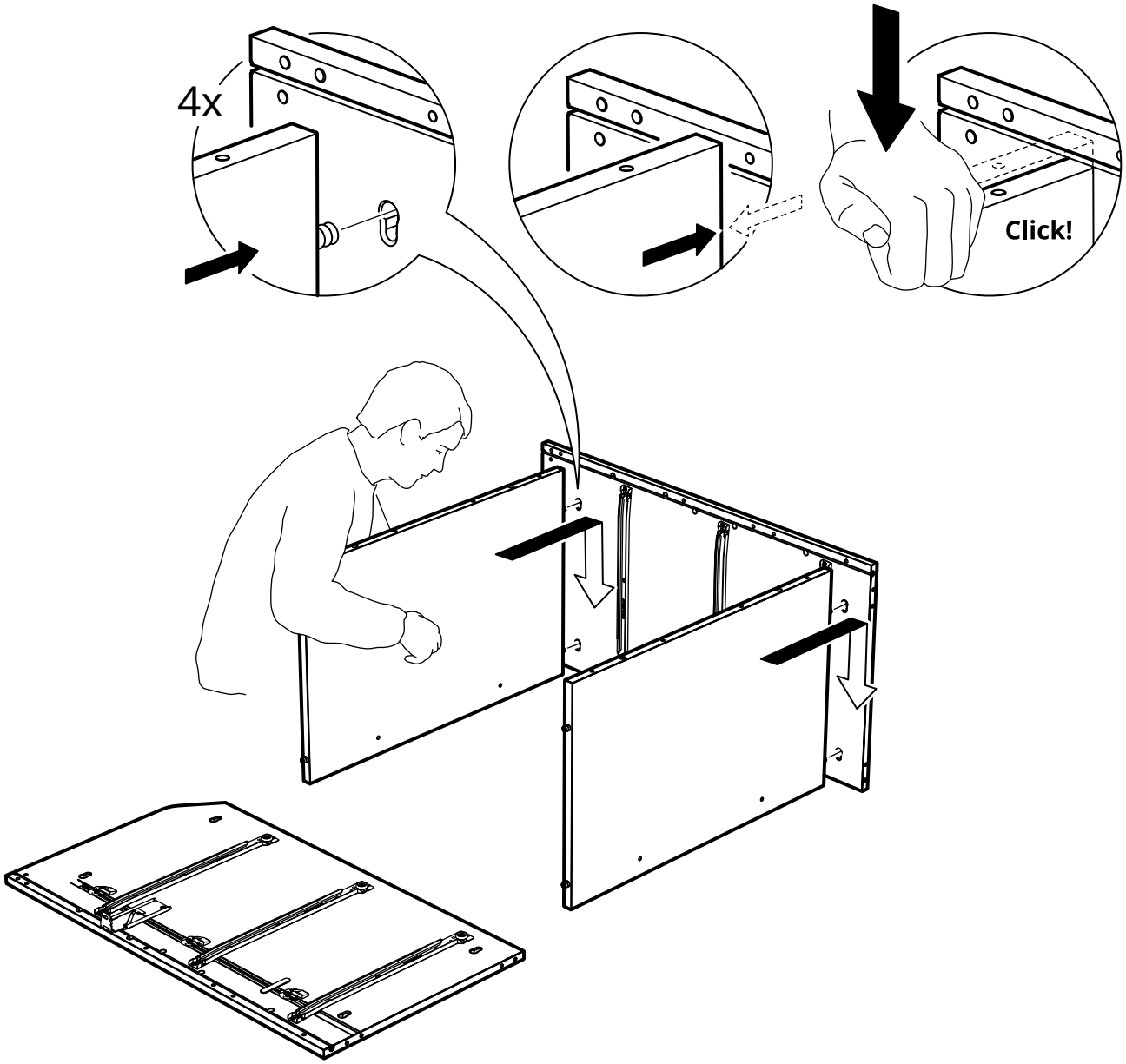

3

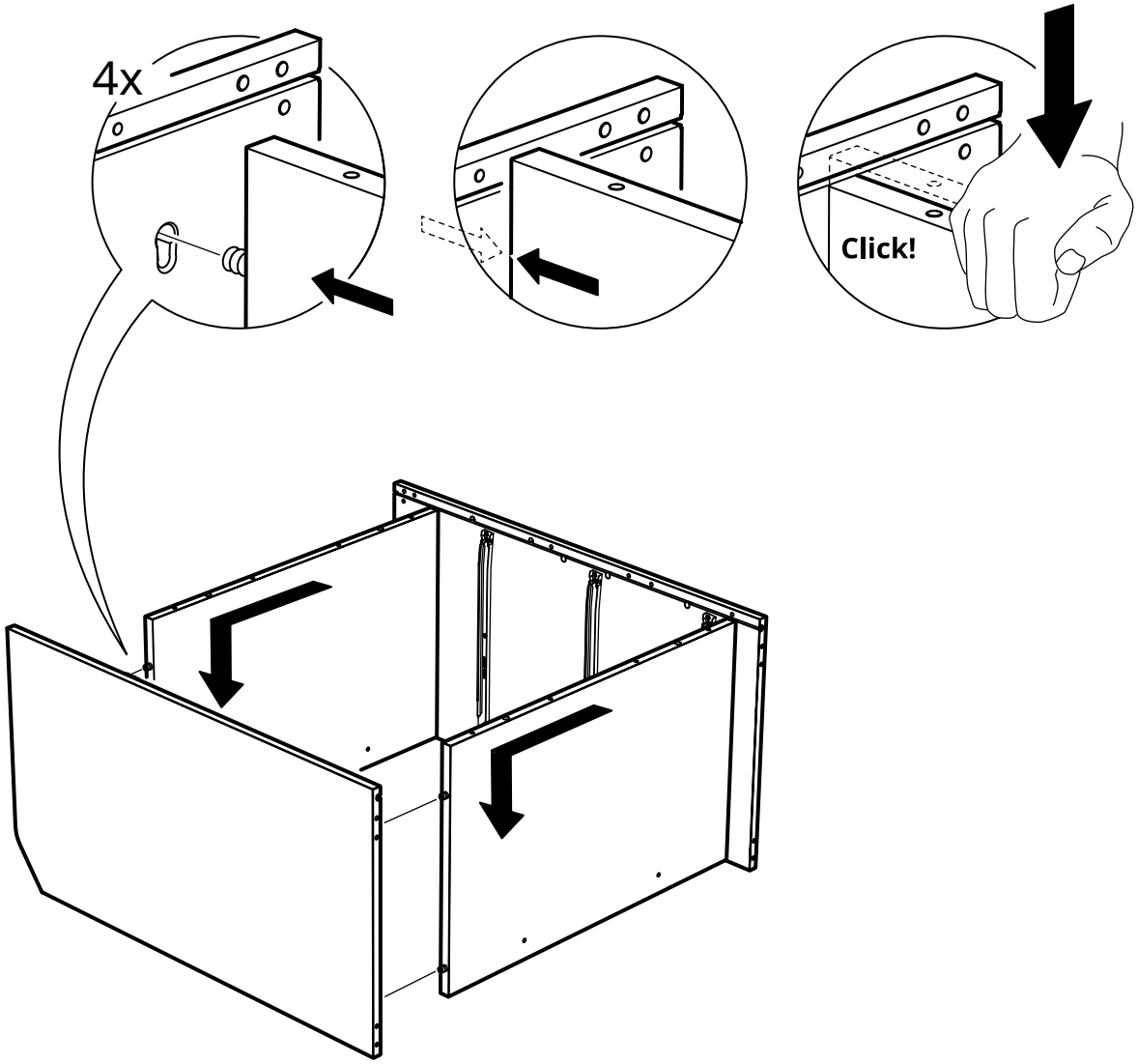

4

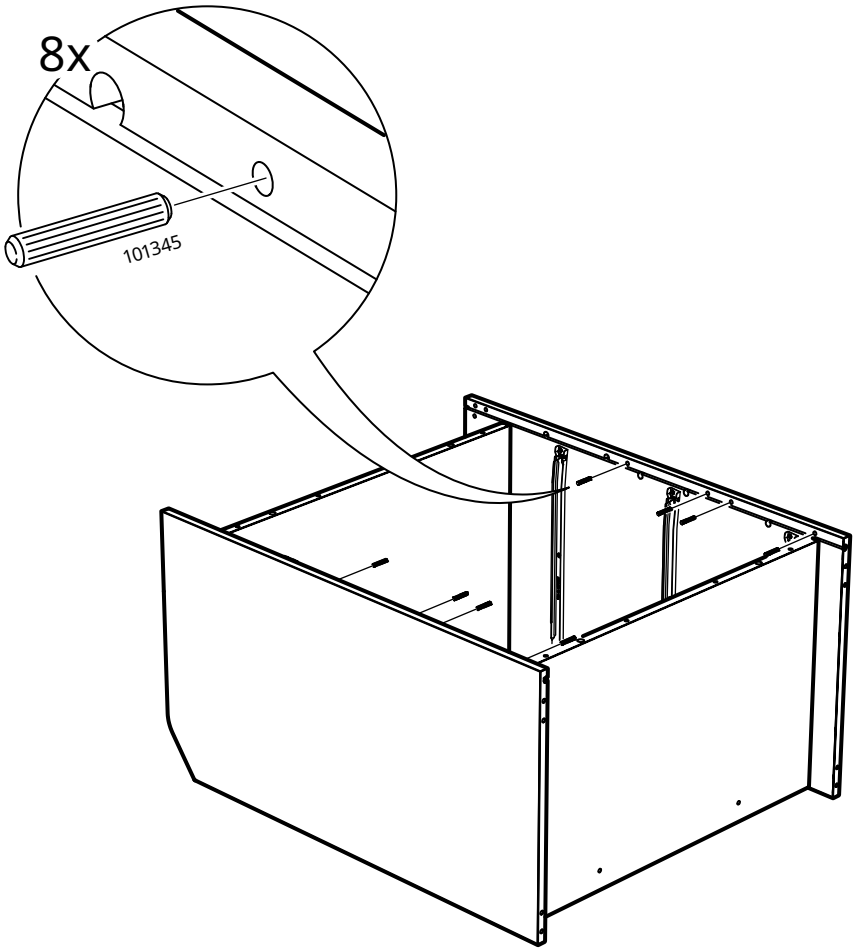

5

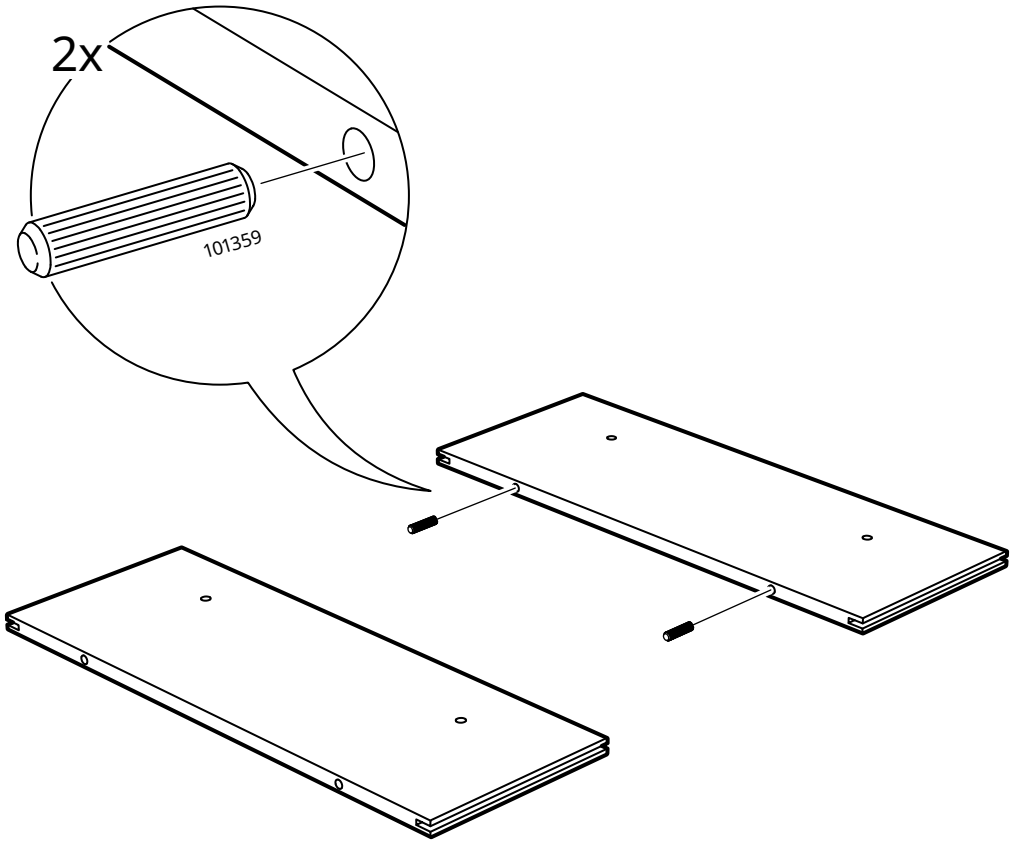

6

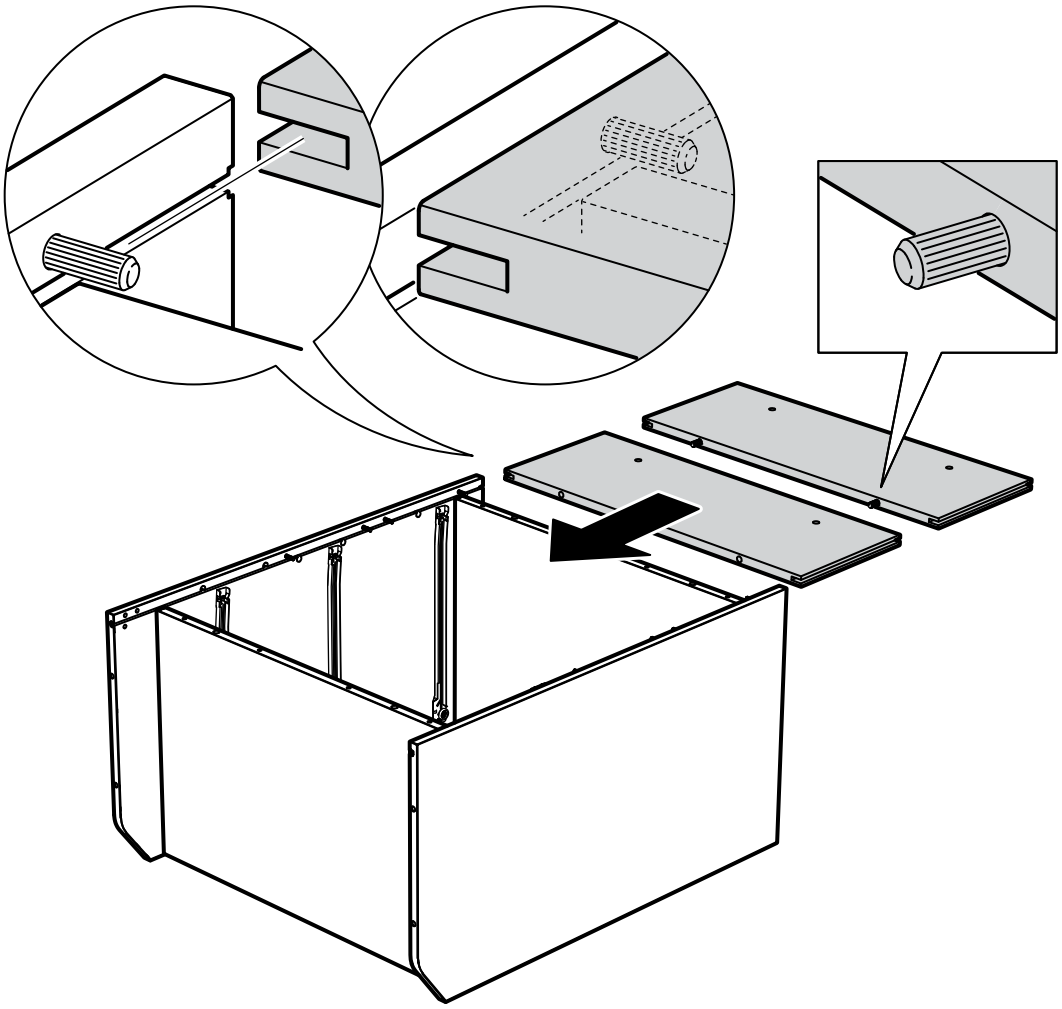

7

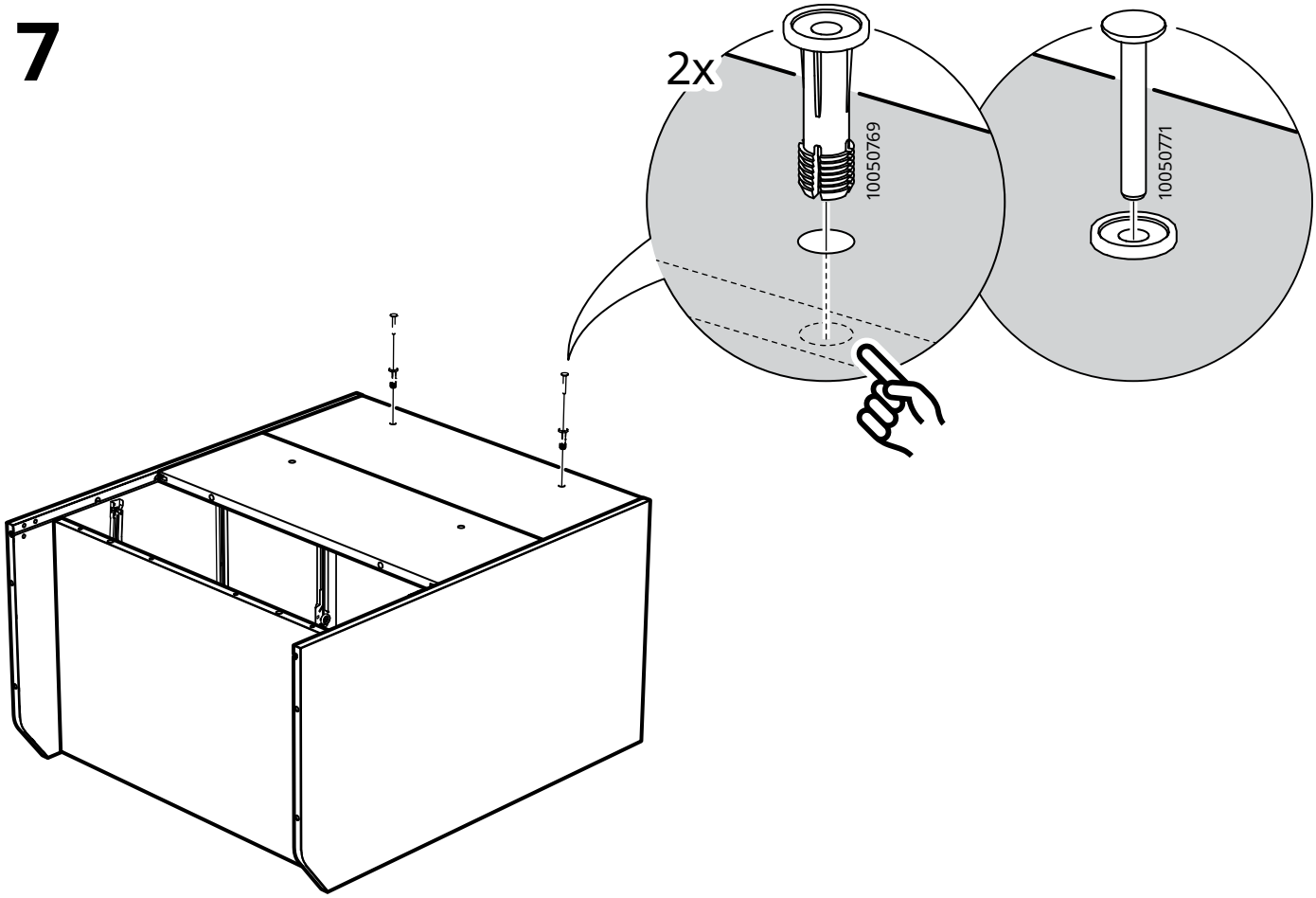

8

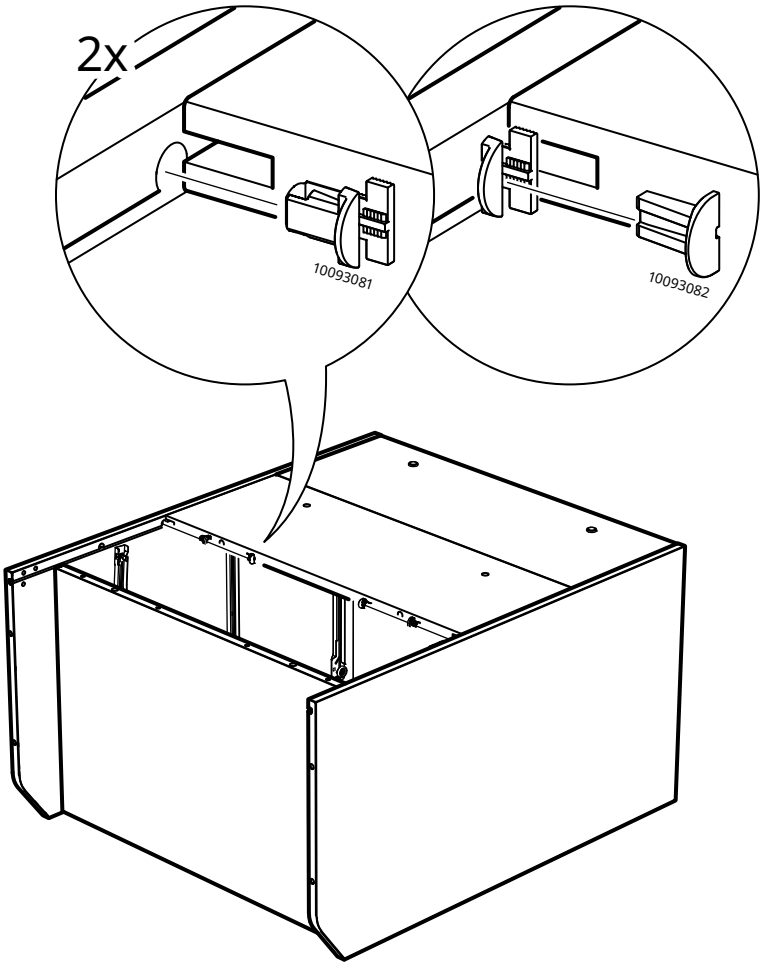

9

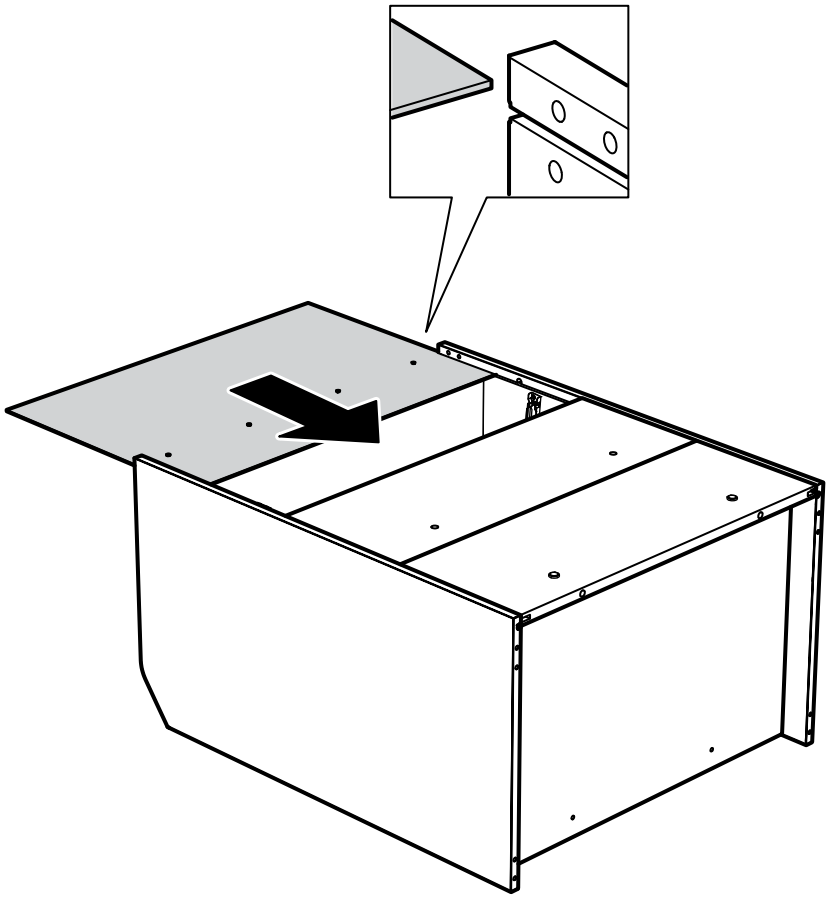

10

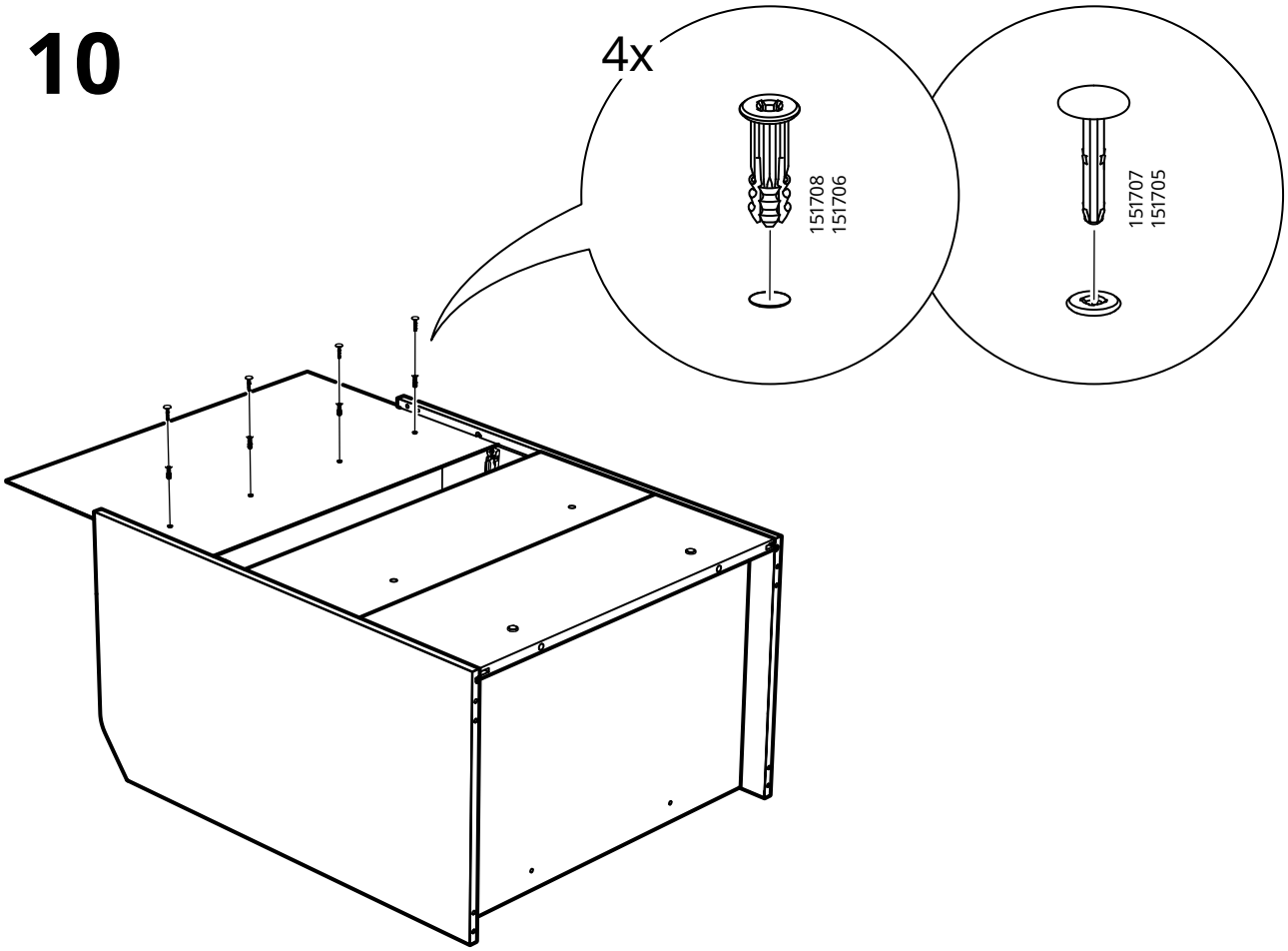

11

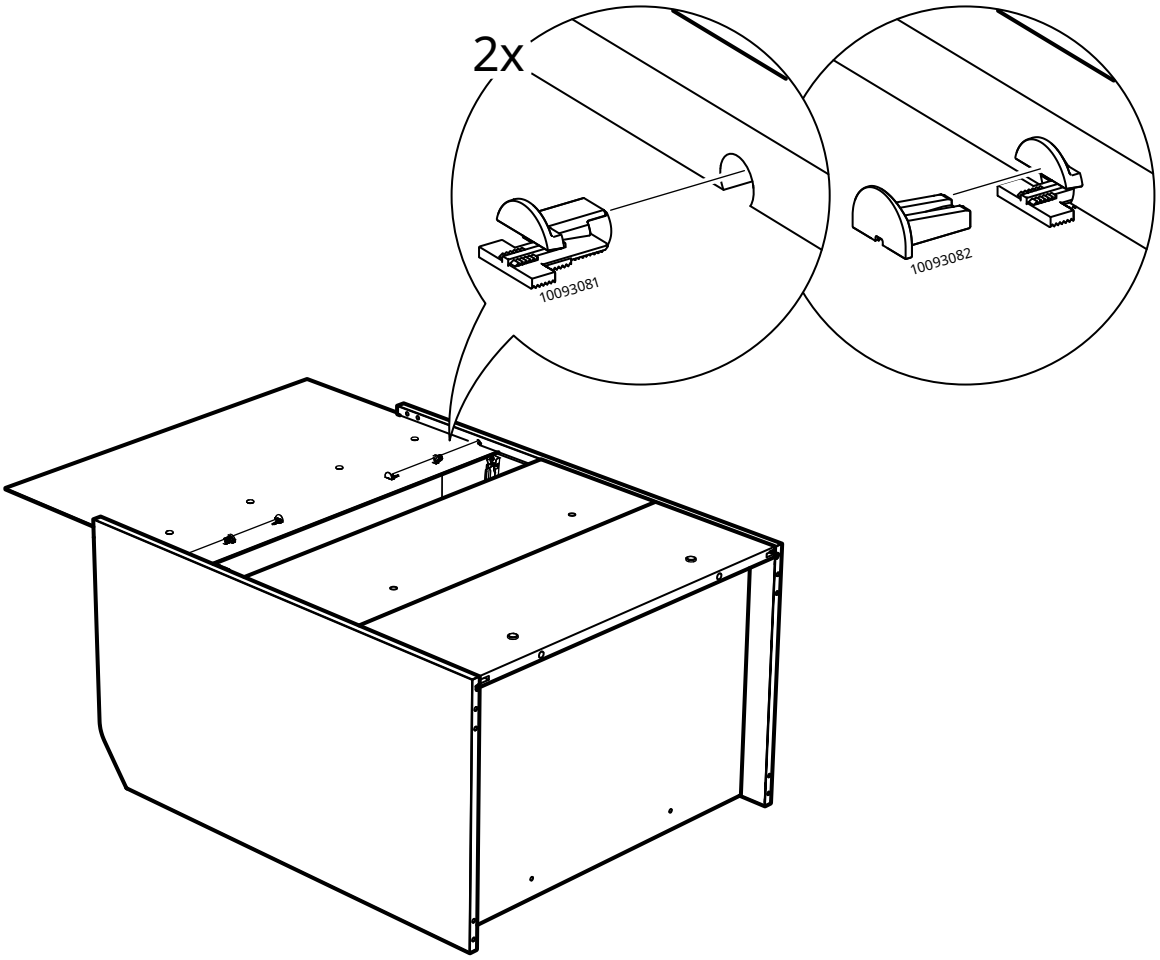

12

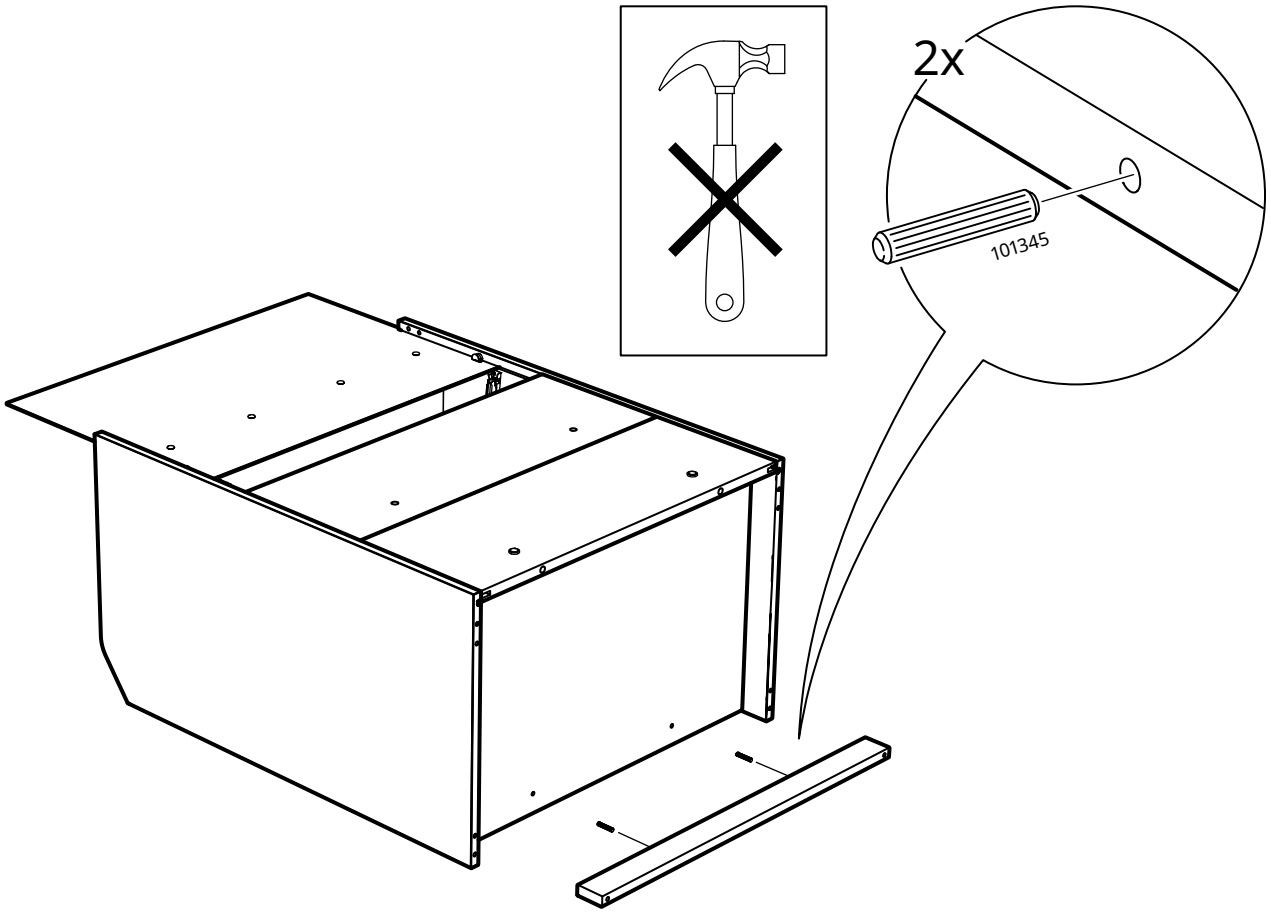

13

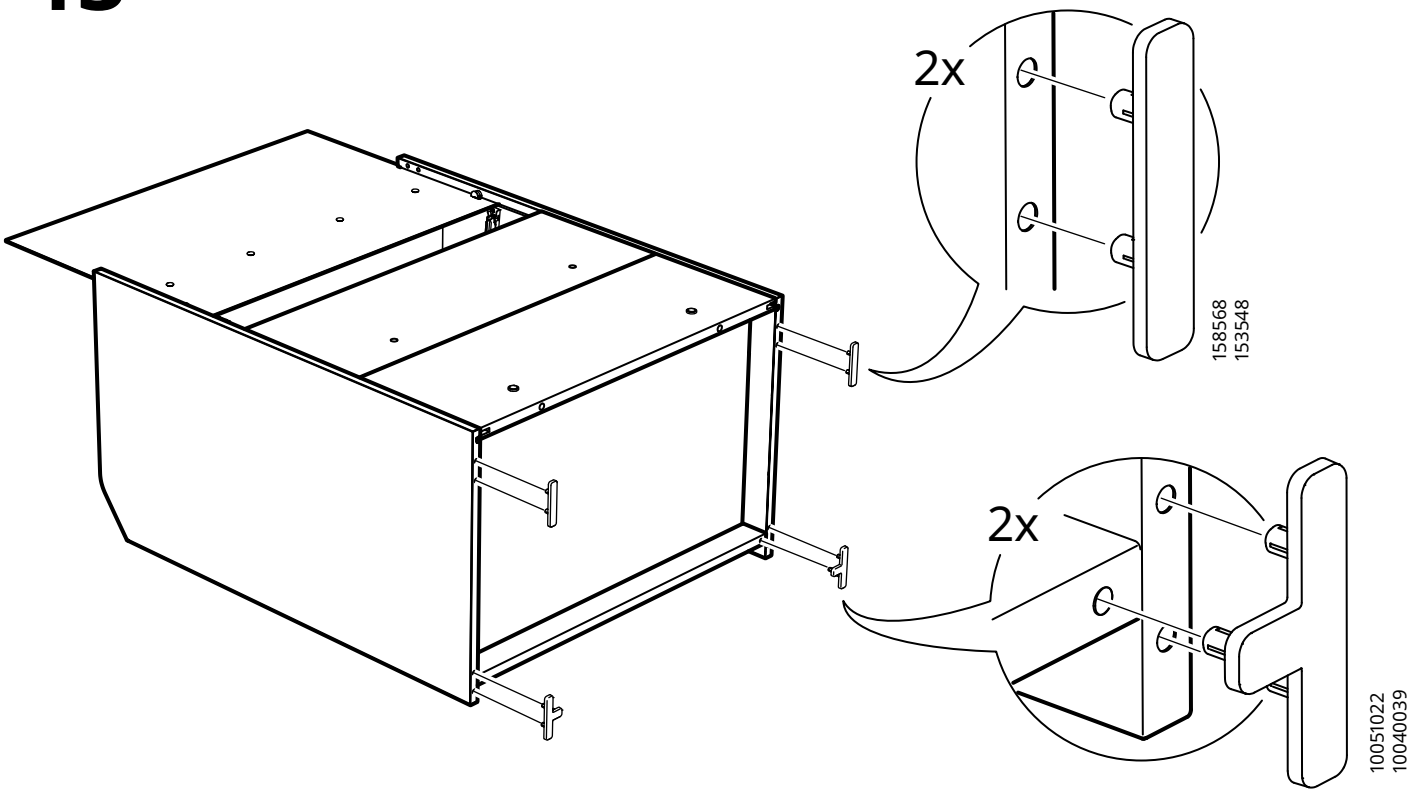

14

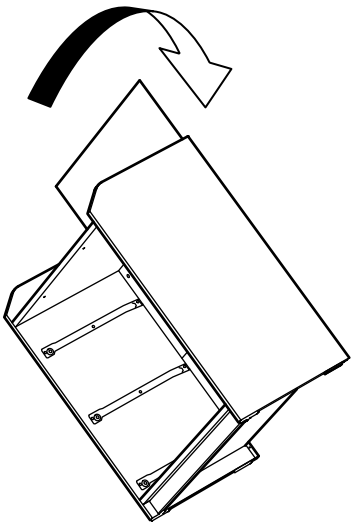

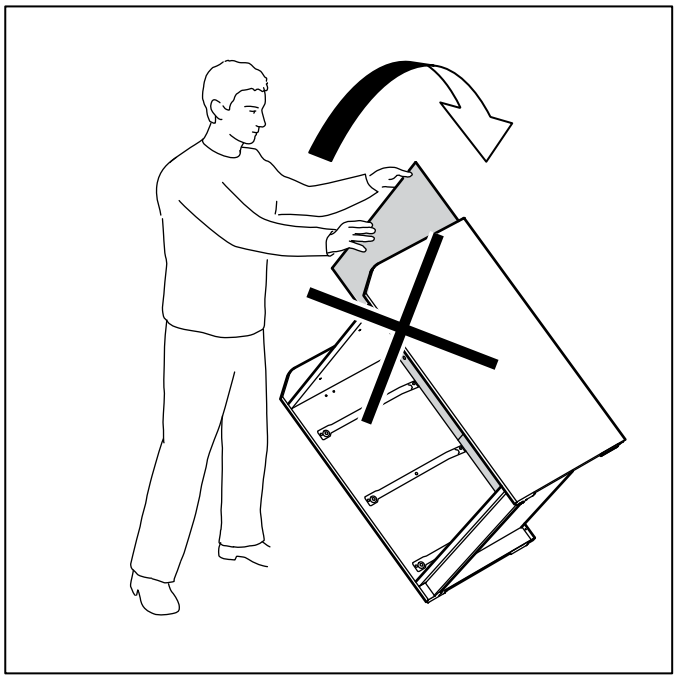

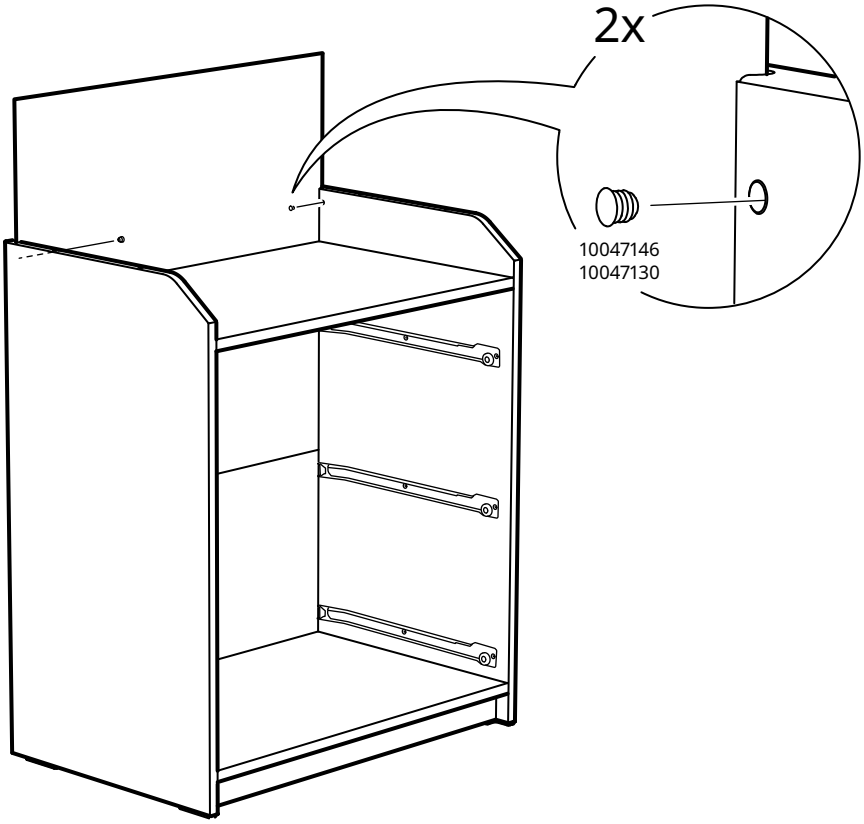

15

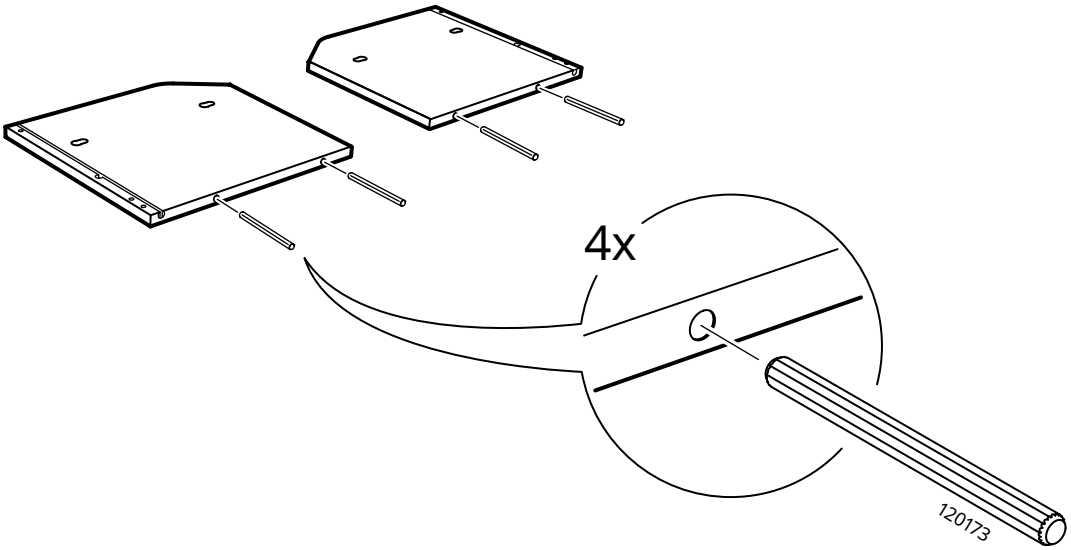

16

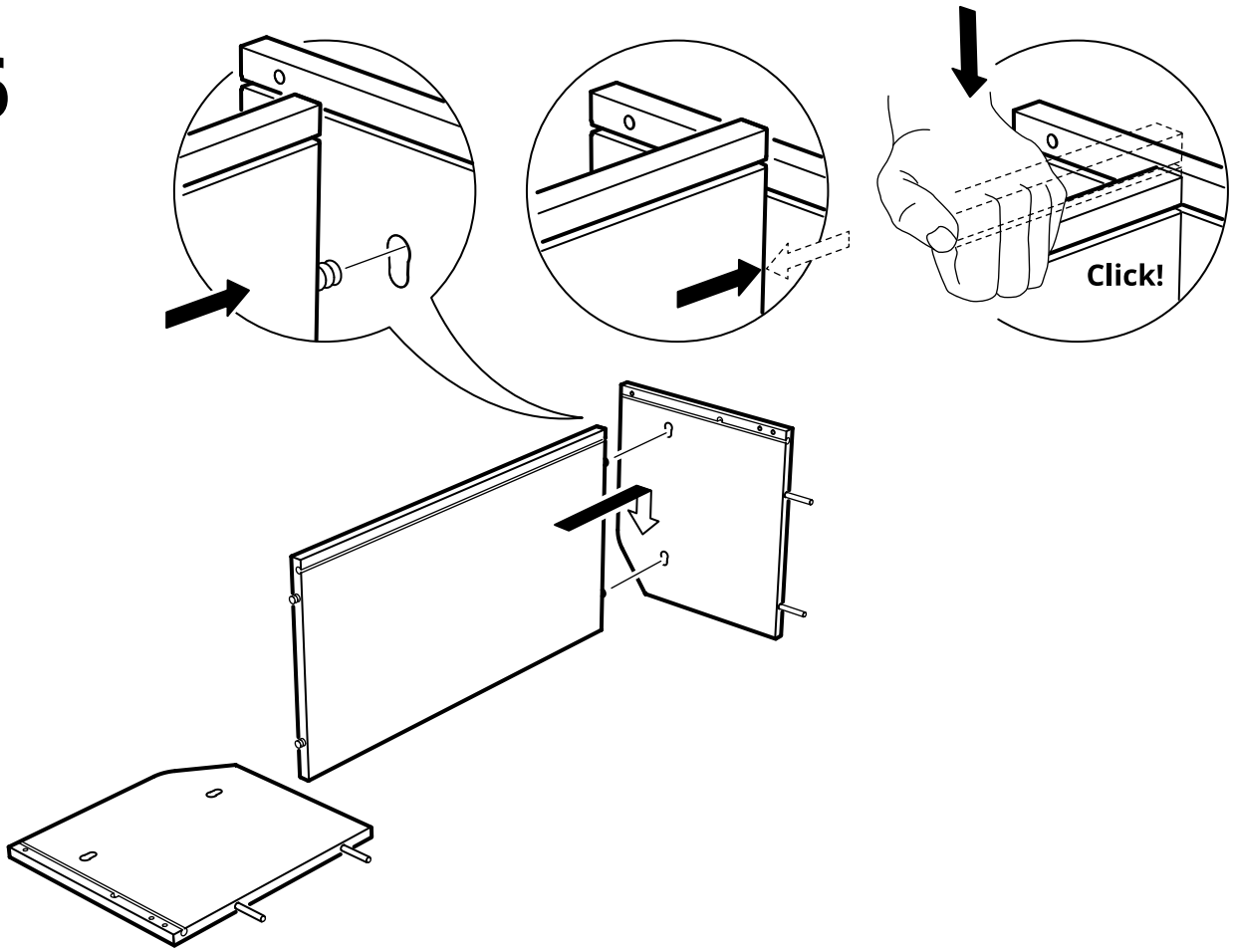

17

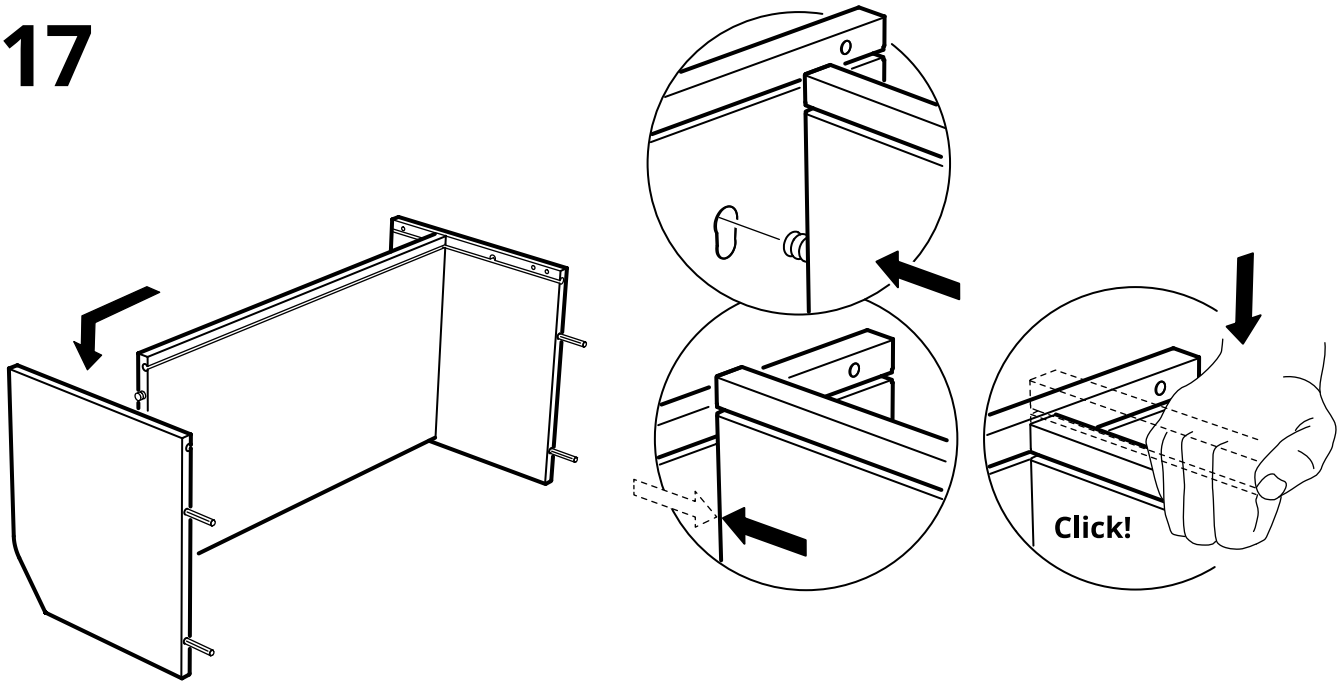

18

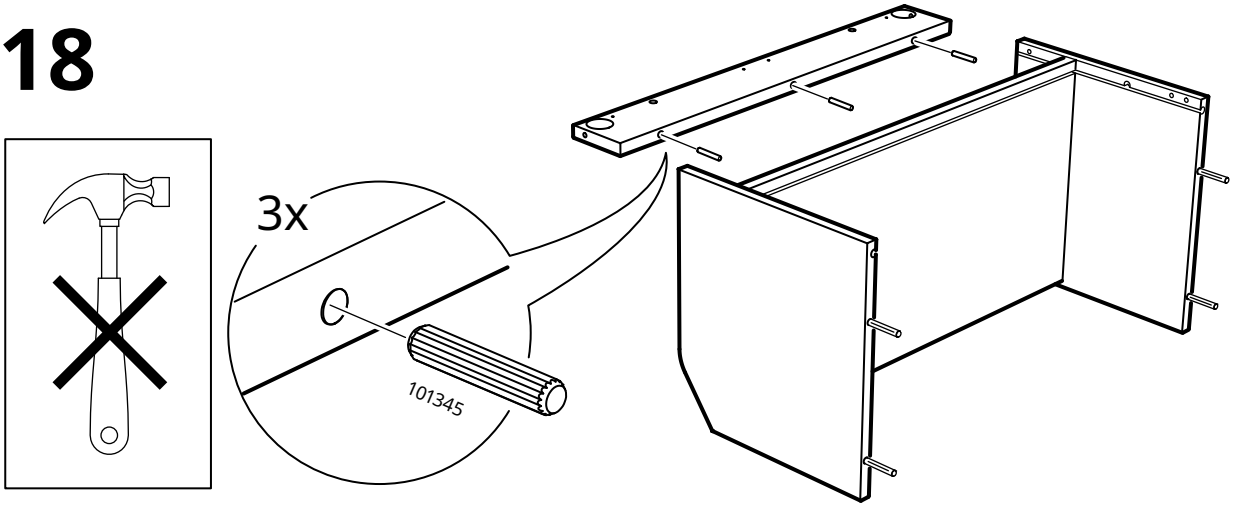

19

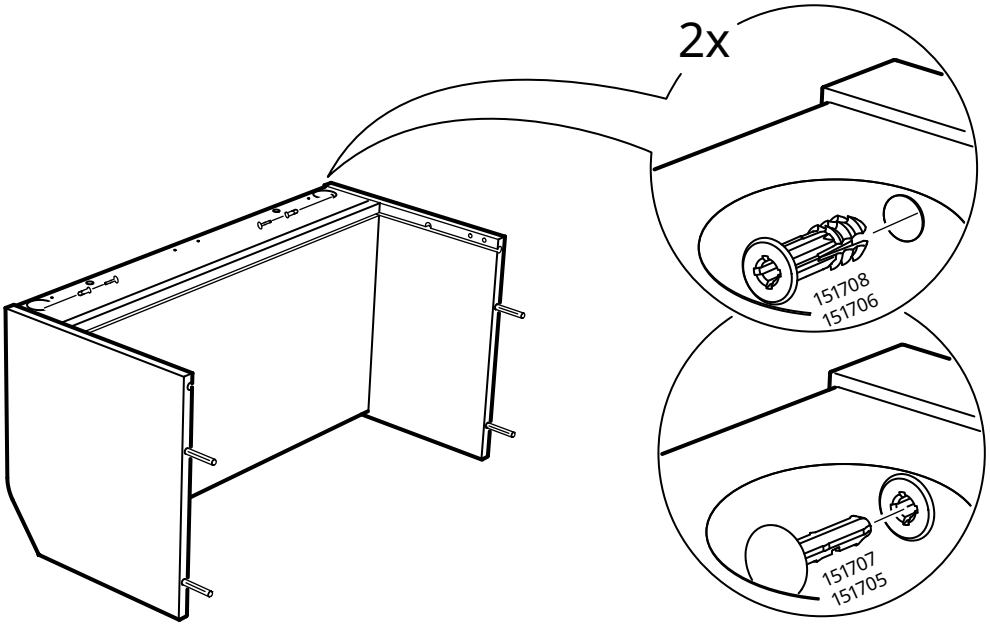

20

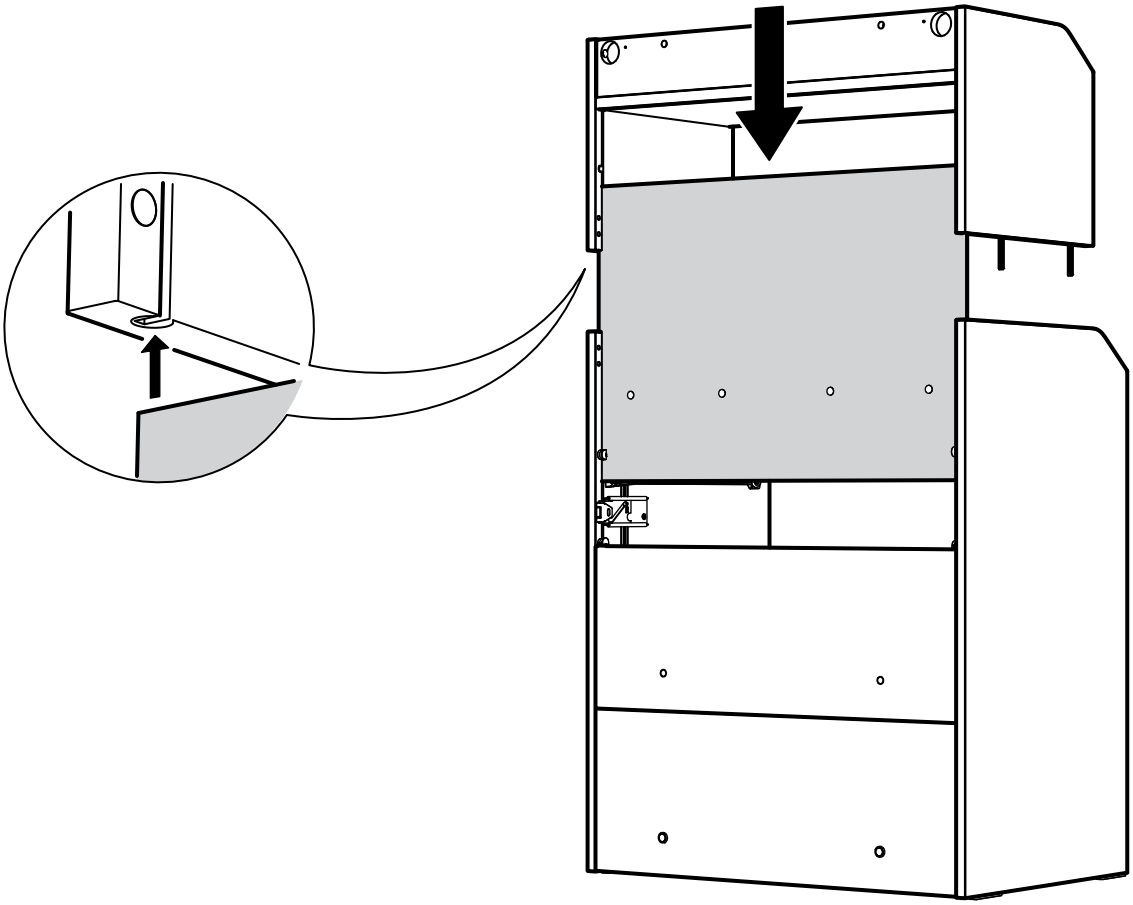

21

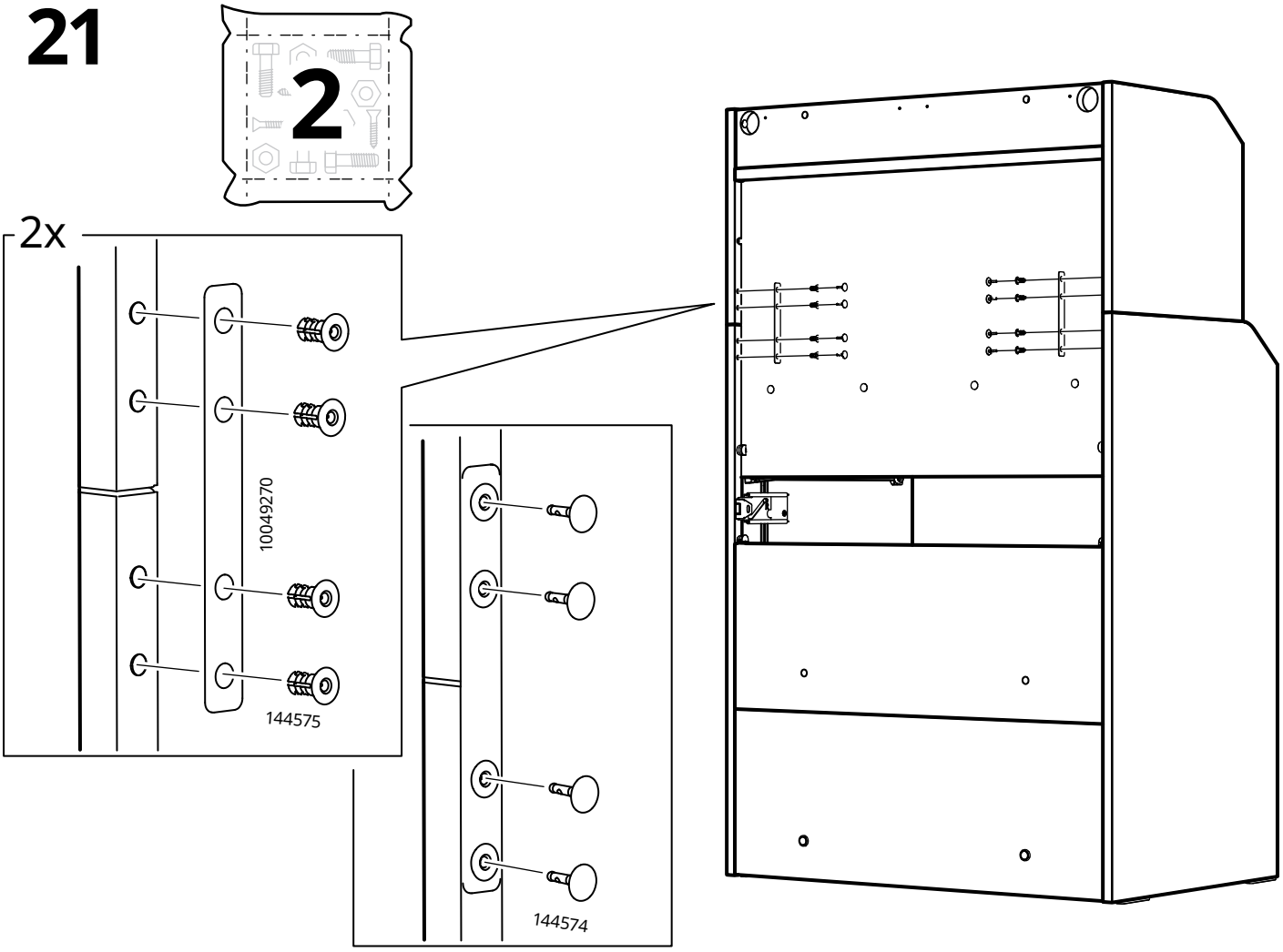

22

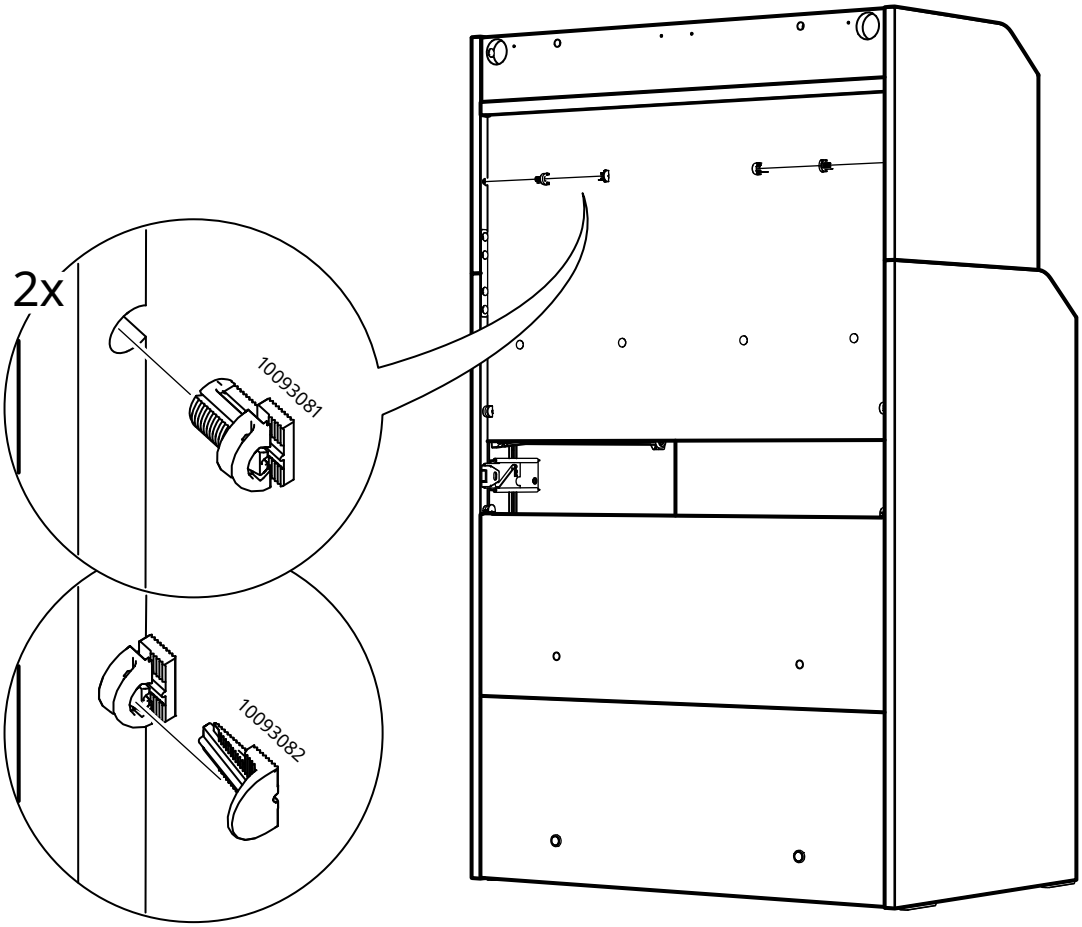

23

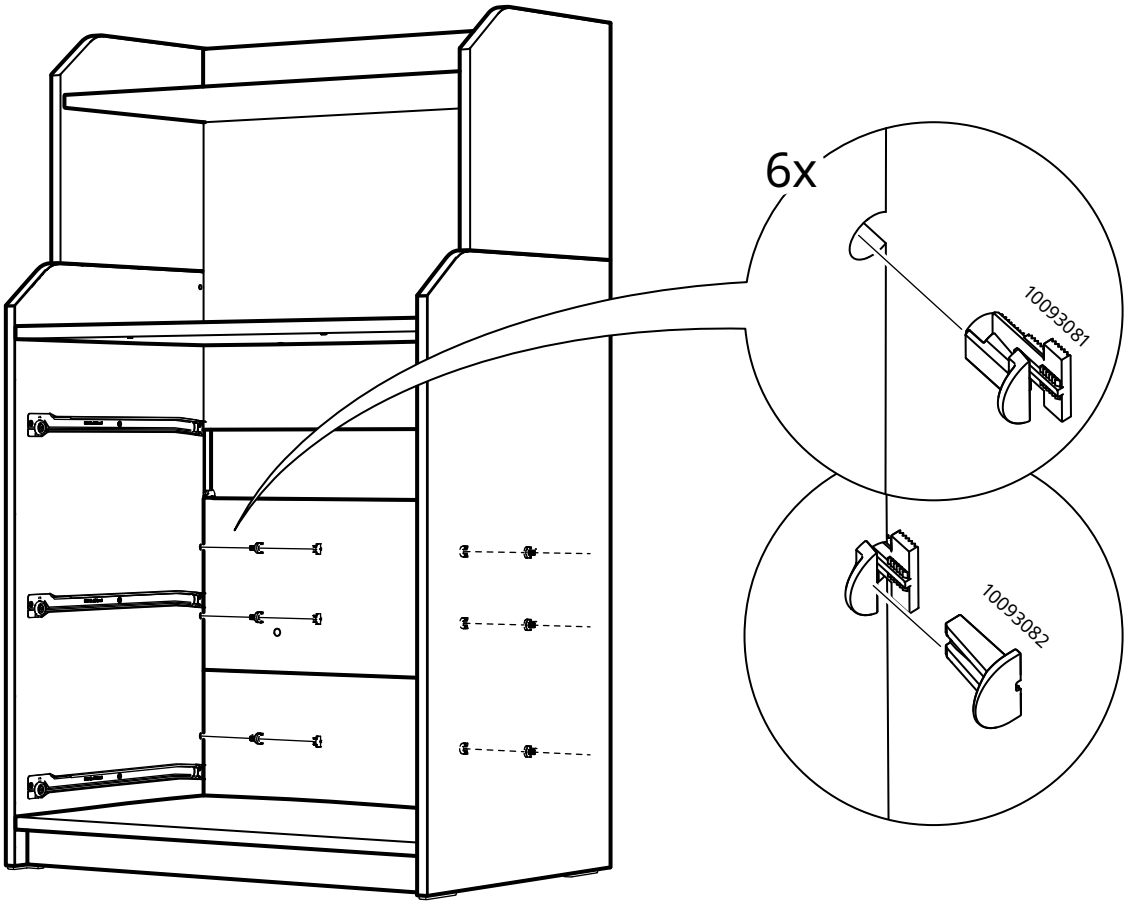

24

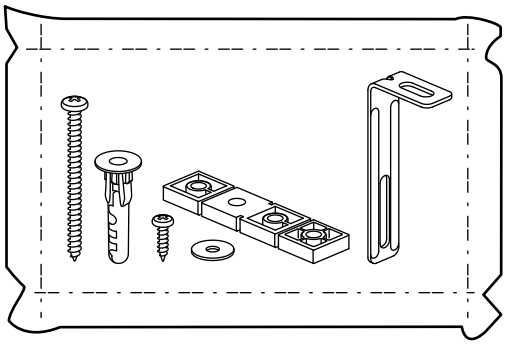

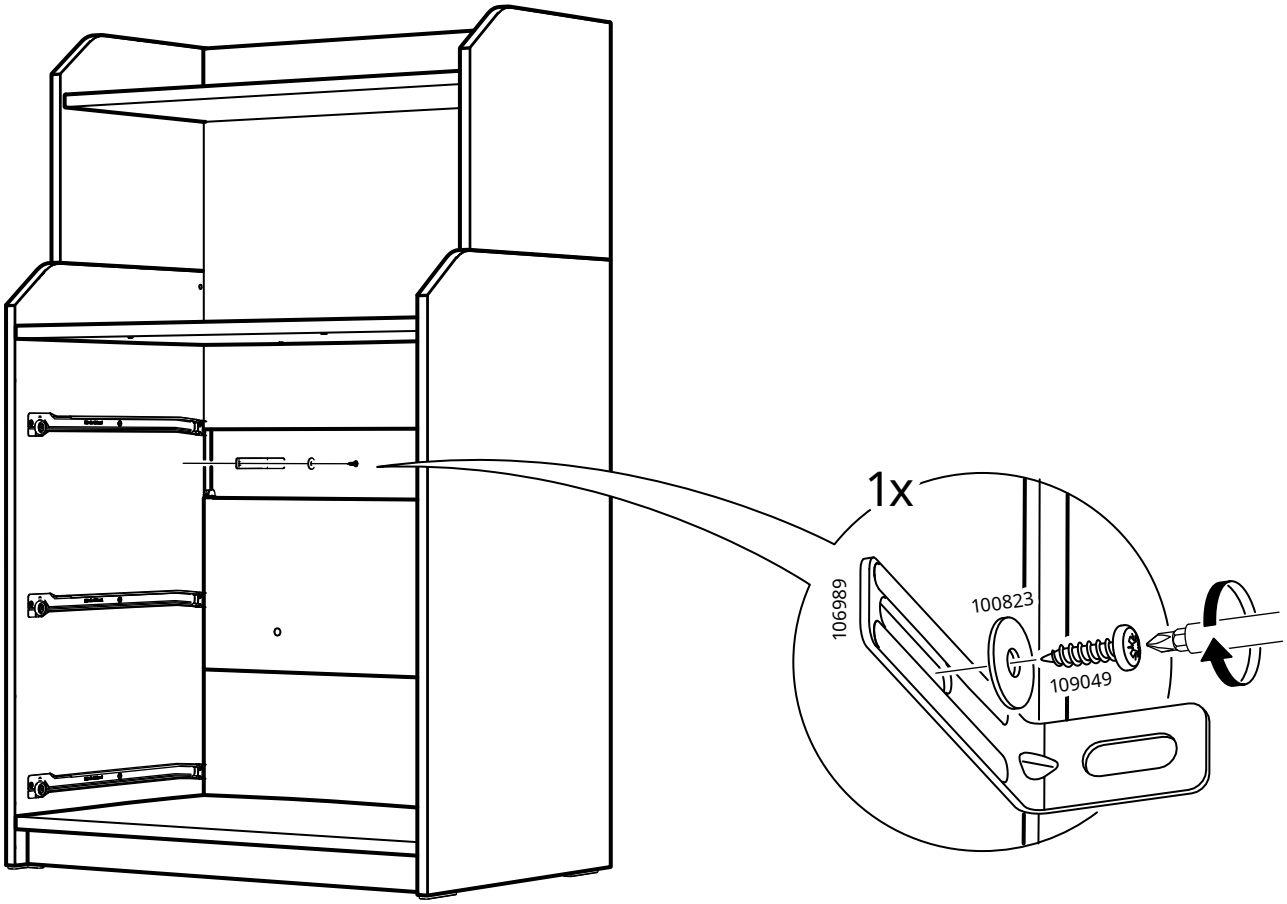

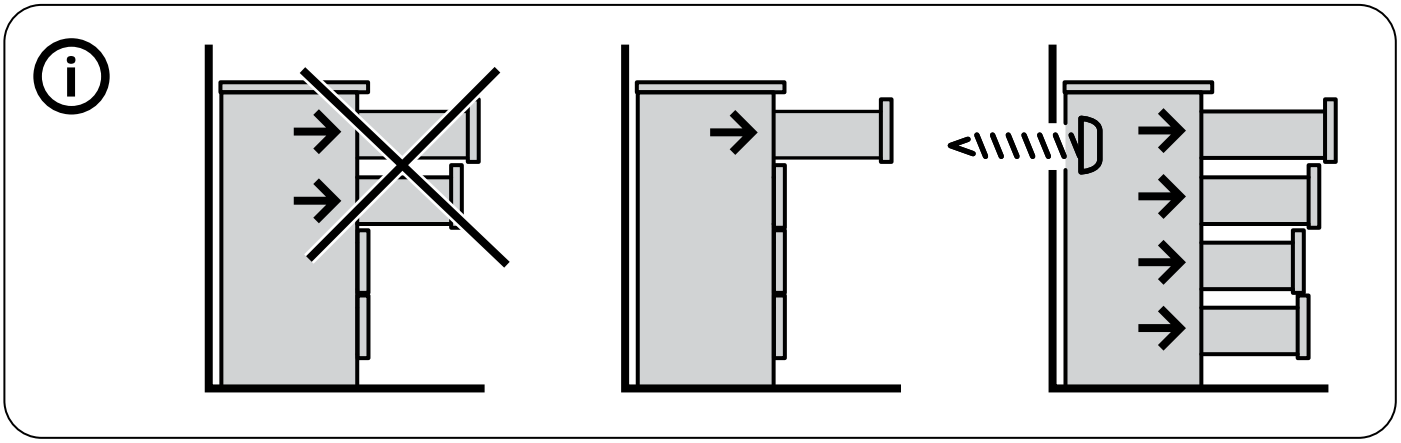

25

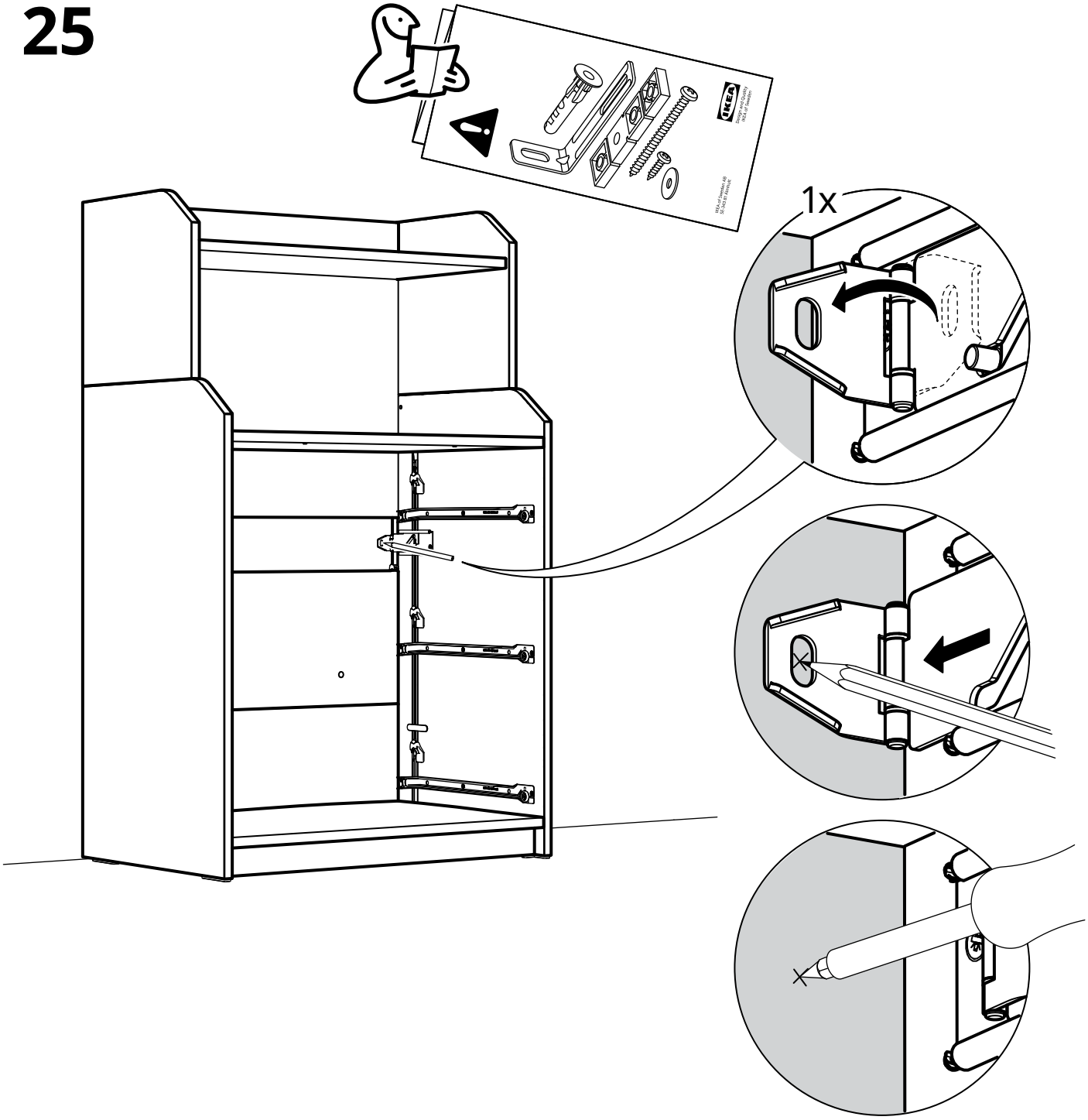

26

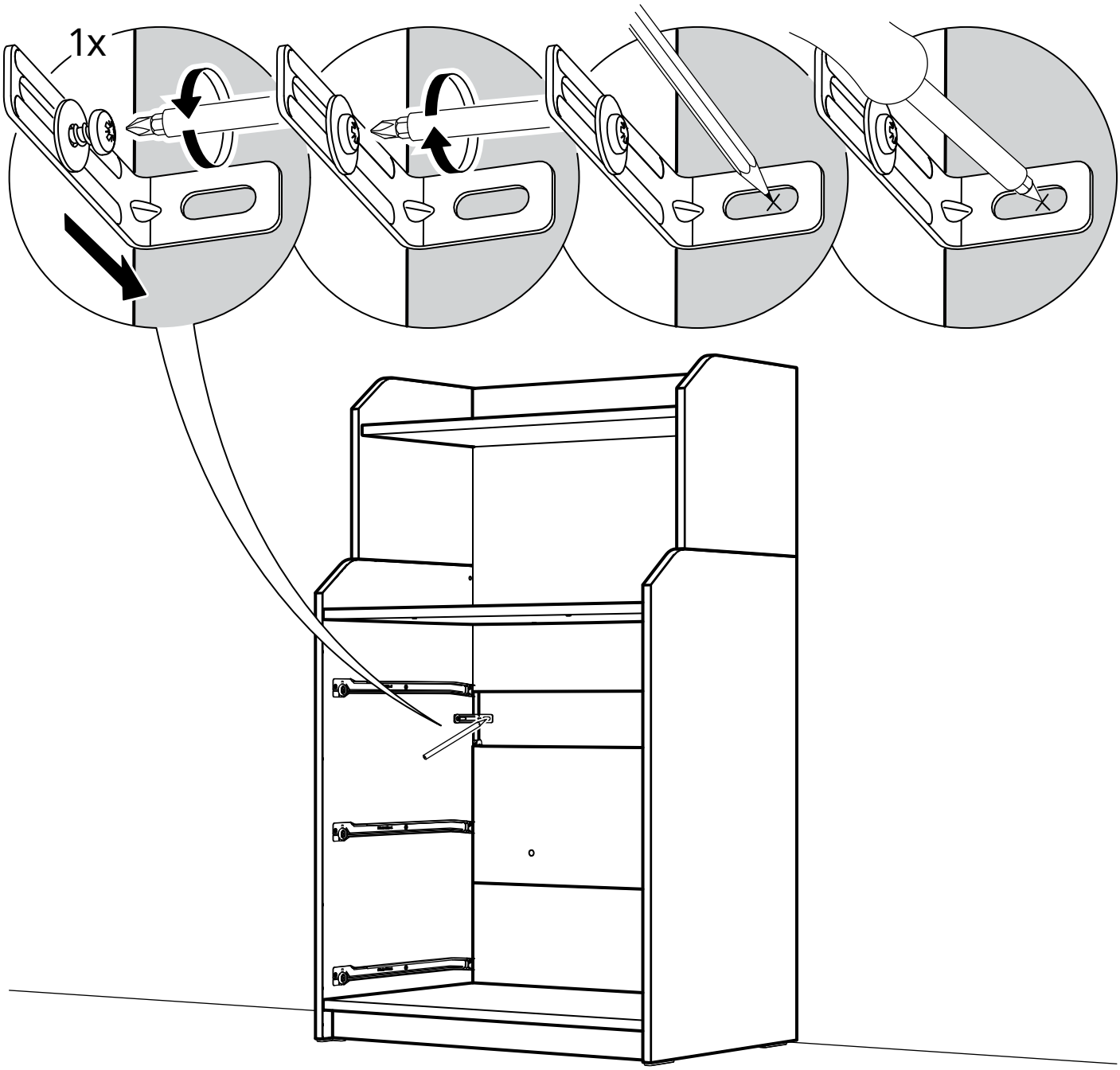

27

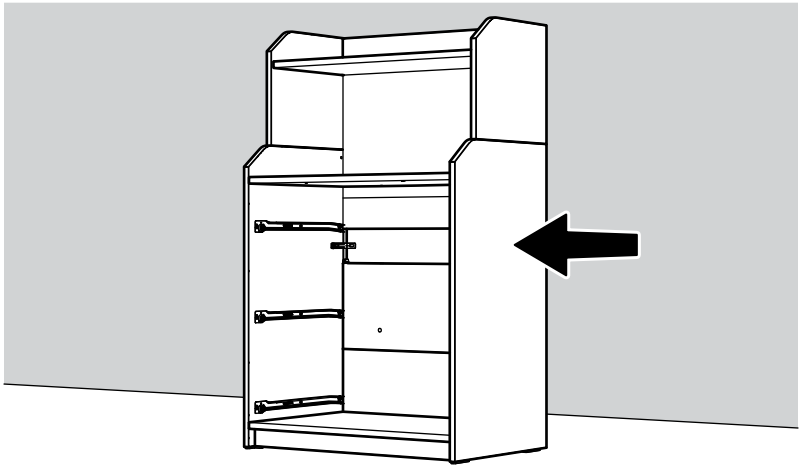

www.IKEA.com/secure-it

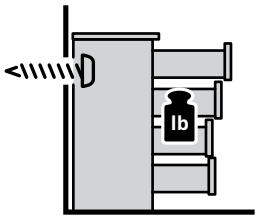

28

English
The screw(s) and plug(s) supplied can be used with most solid (A) and hollow (B) walls. For solid wood (C) use the screw(s) without plug(s). If you are uncertain, seek professional advice.

Français
Les vis et les chevilles fournies peuvent être utilisées avec la plupart des murs pleins (A) ou des murs creux (B). Pour le bois massif (C), utiliser les vis sans les chevilles. En cas de doute, adressez-vous à un professionnel qualifié.

Español
Los tornillos y tacos incluidos se pueden utilizar en la mayor parte de las paredes sólidas (A) o huecas (B). Para la madera maciza (C), usa los tornillos sin tacos. Si tienes dudas, acude a un experto.

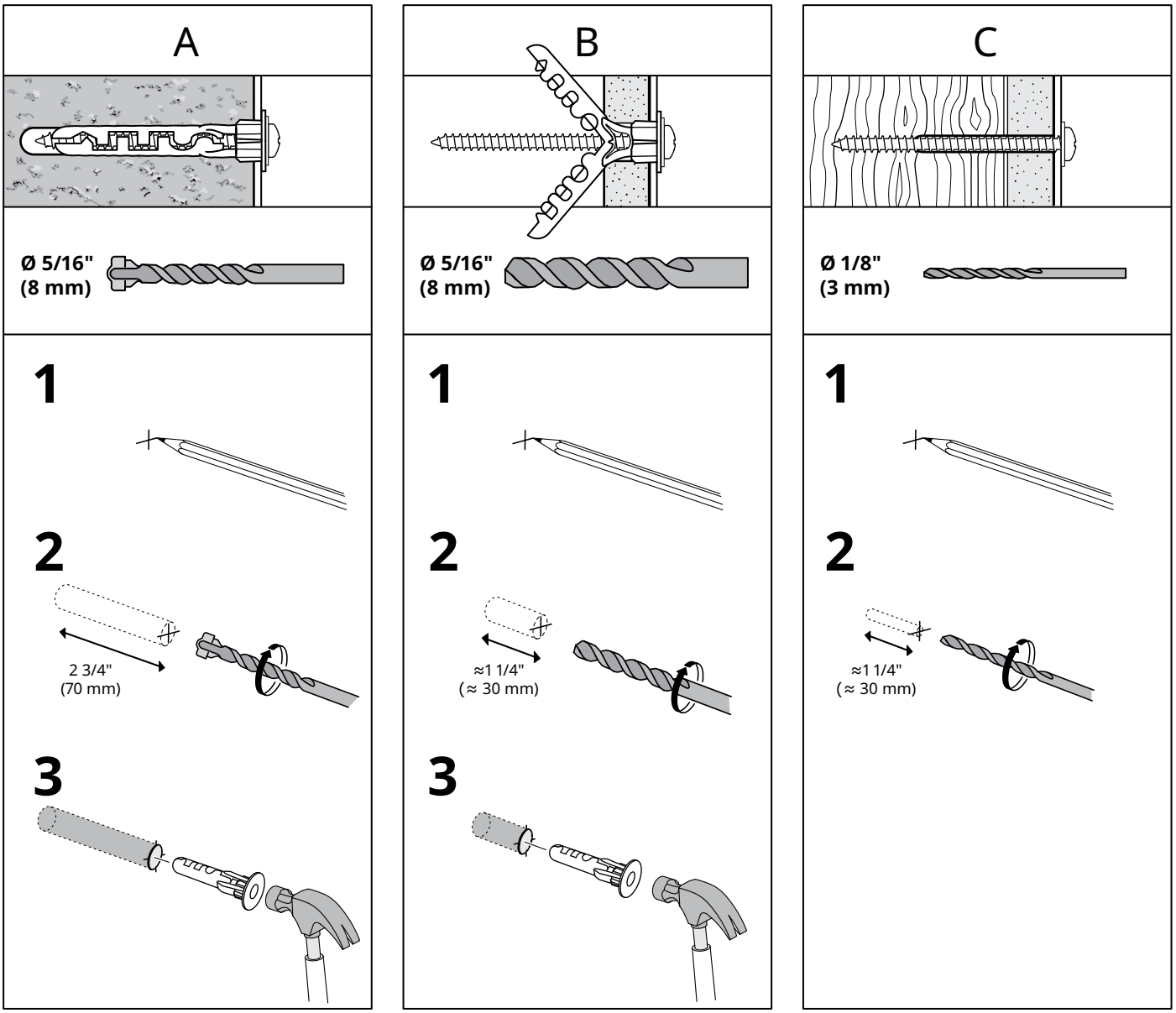

AA-2481584-5

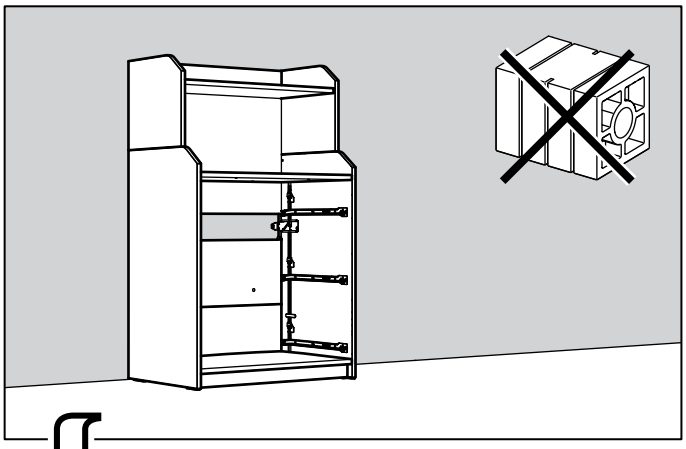

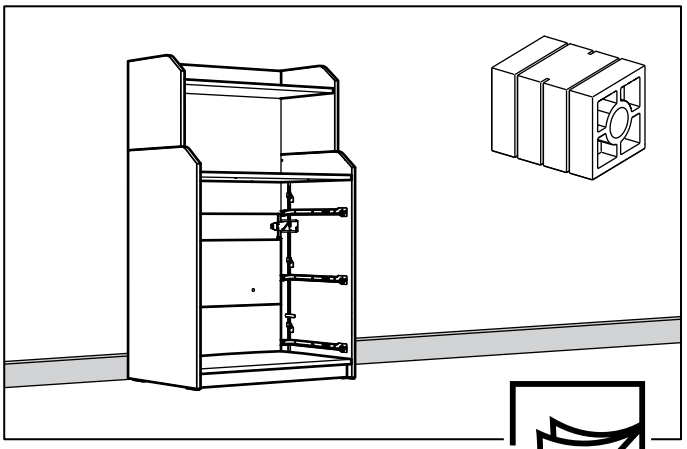

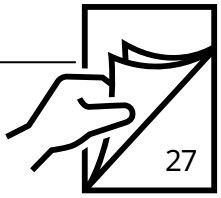

29

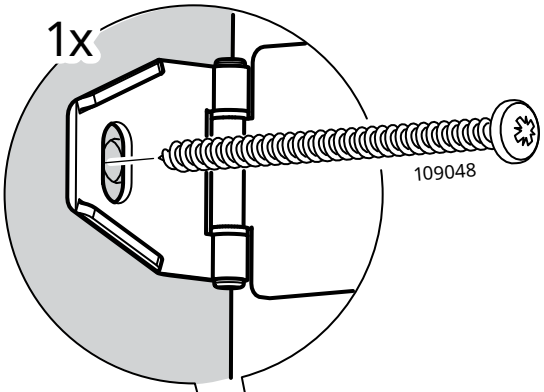

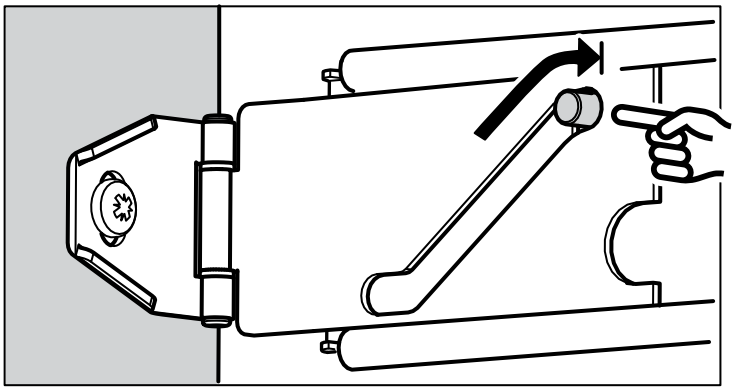

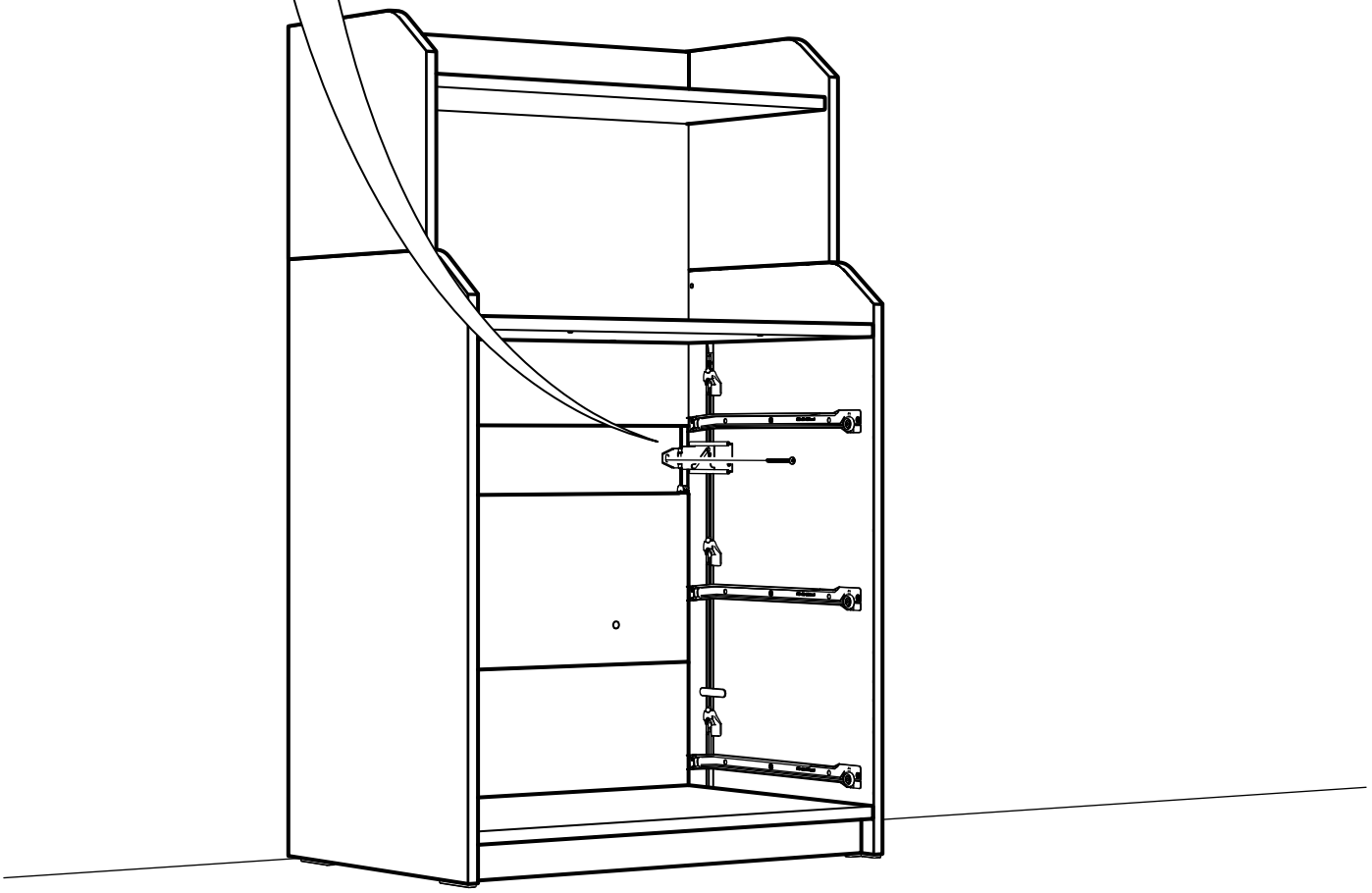

30

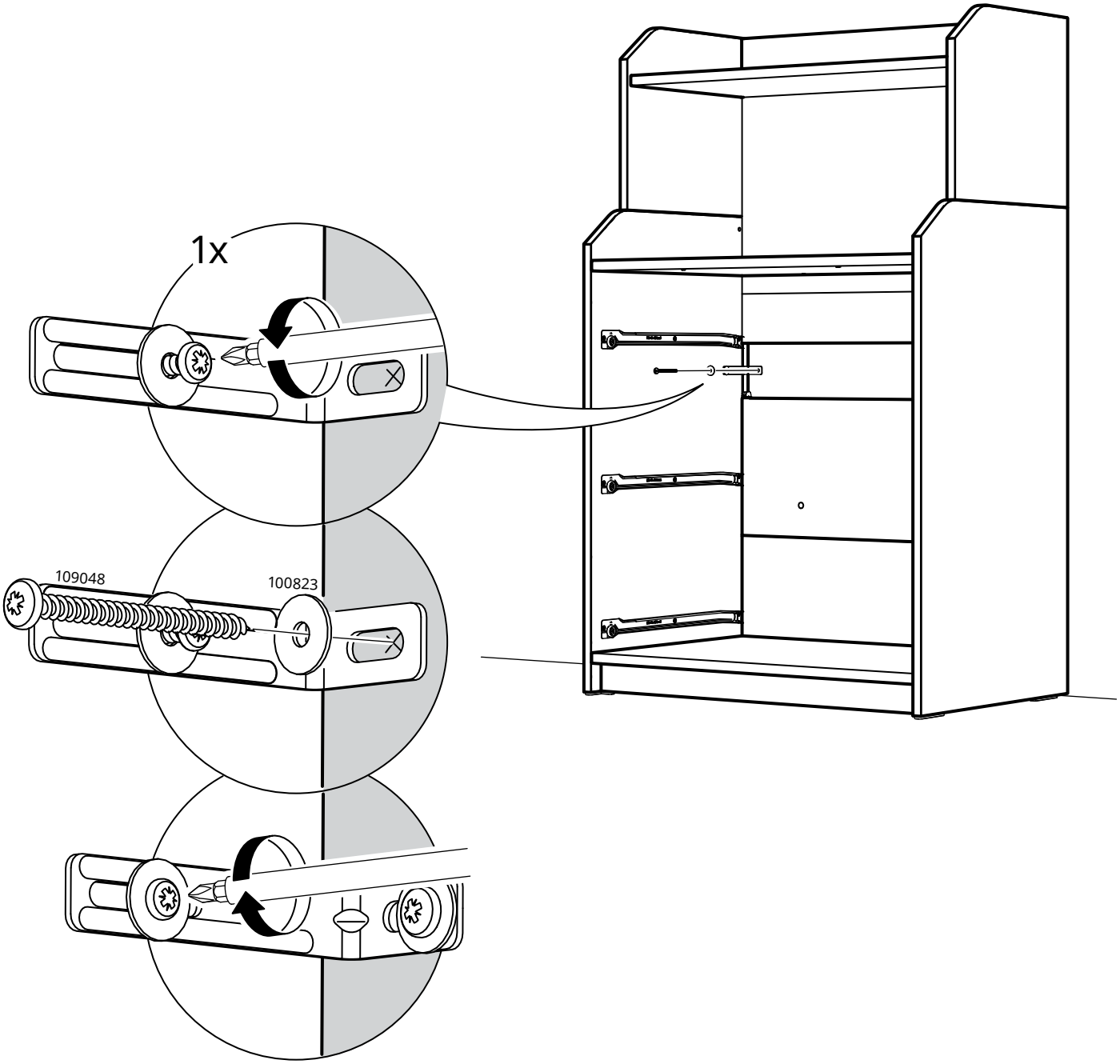

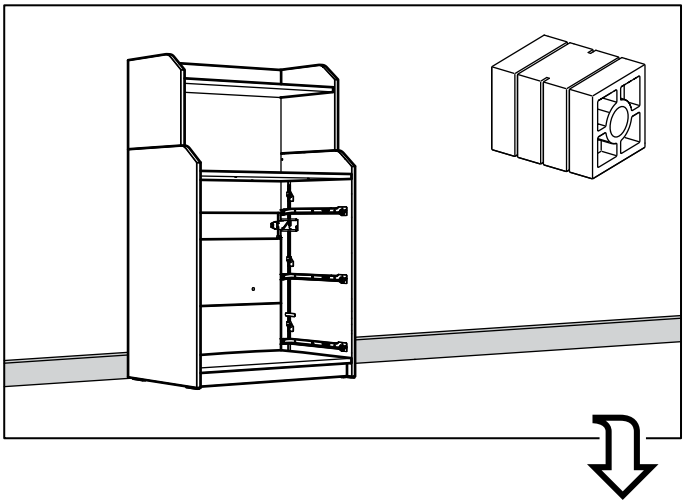

29

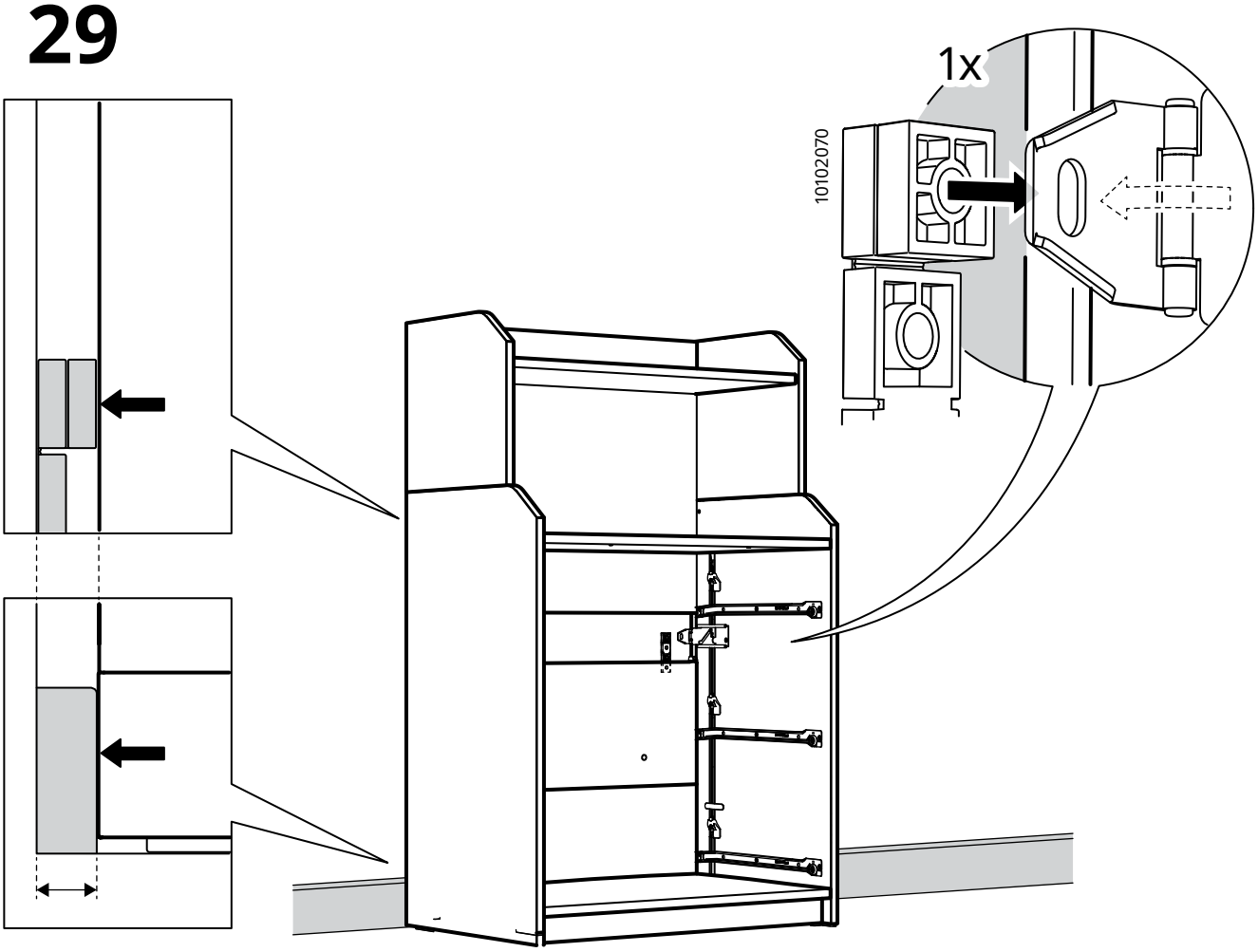

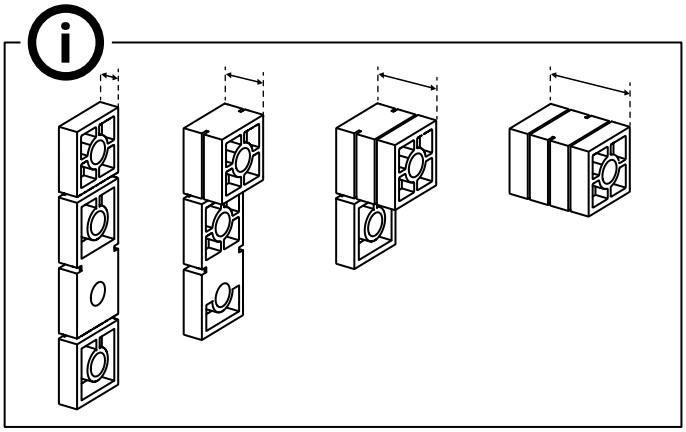

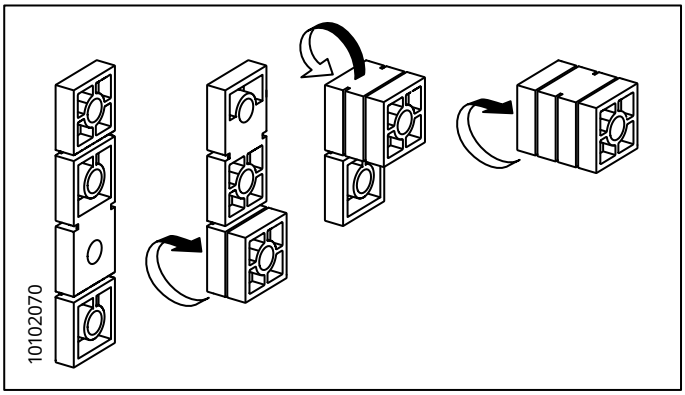

30

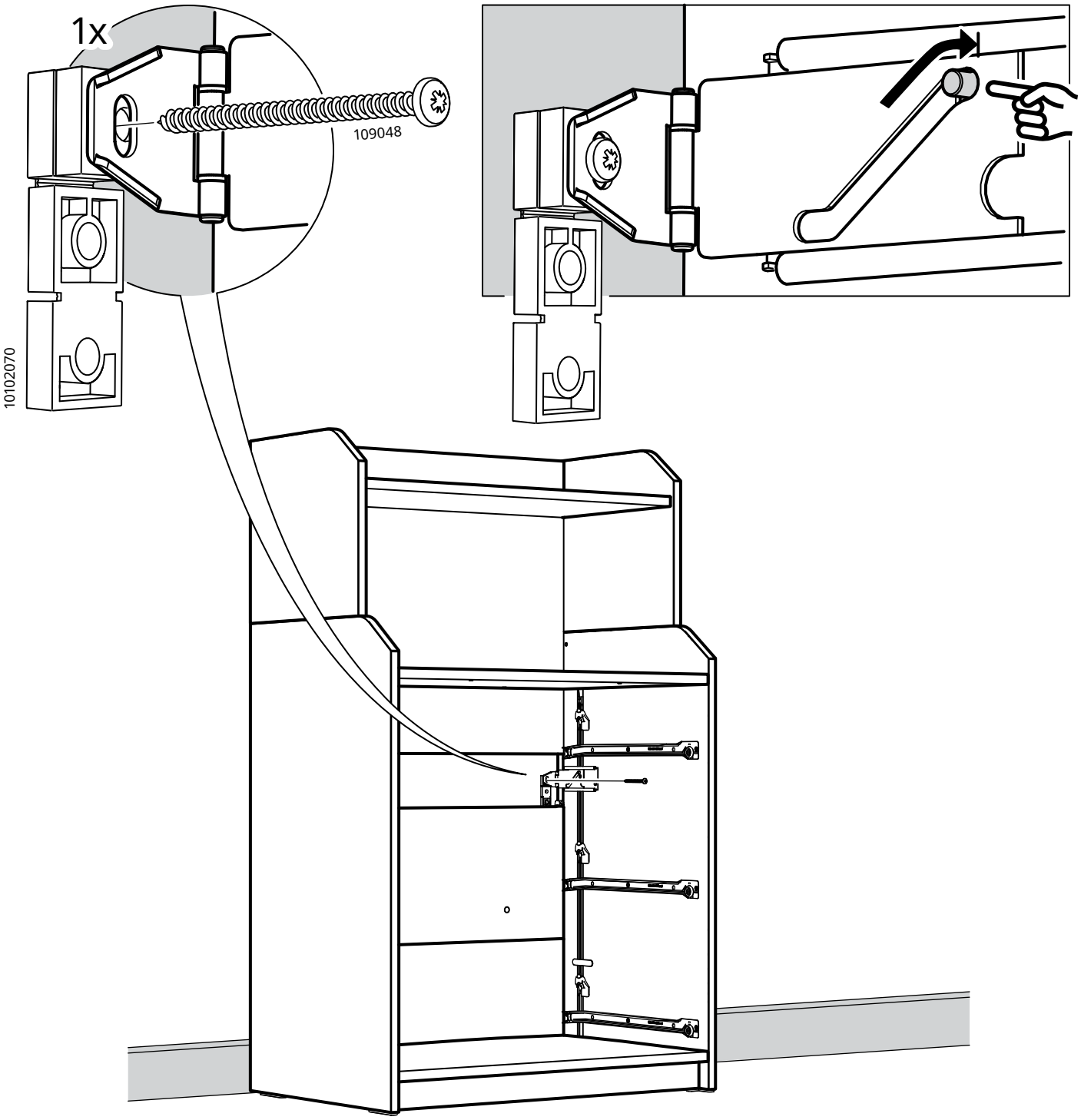

31

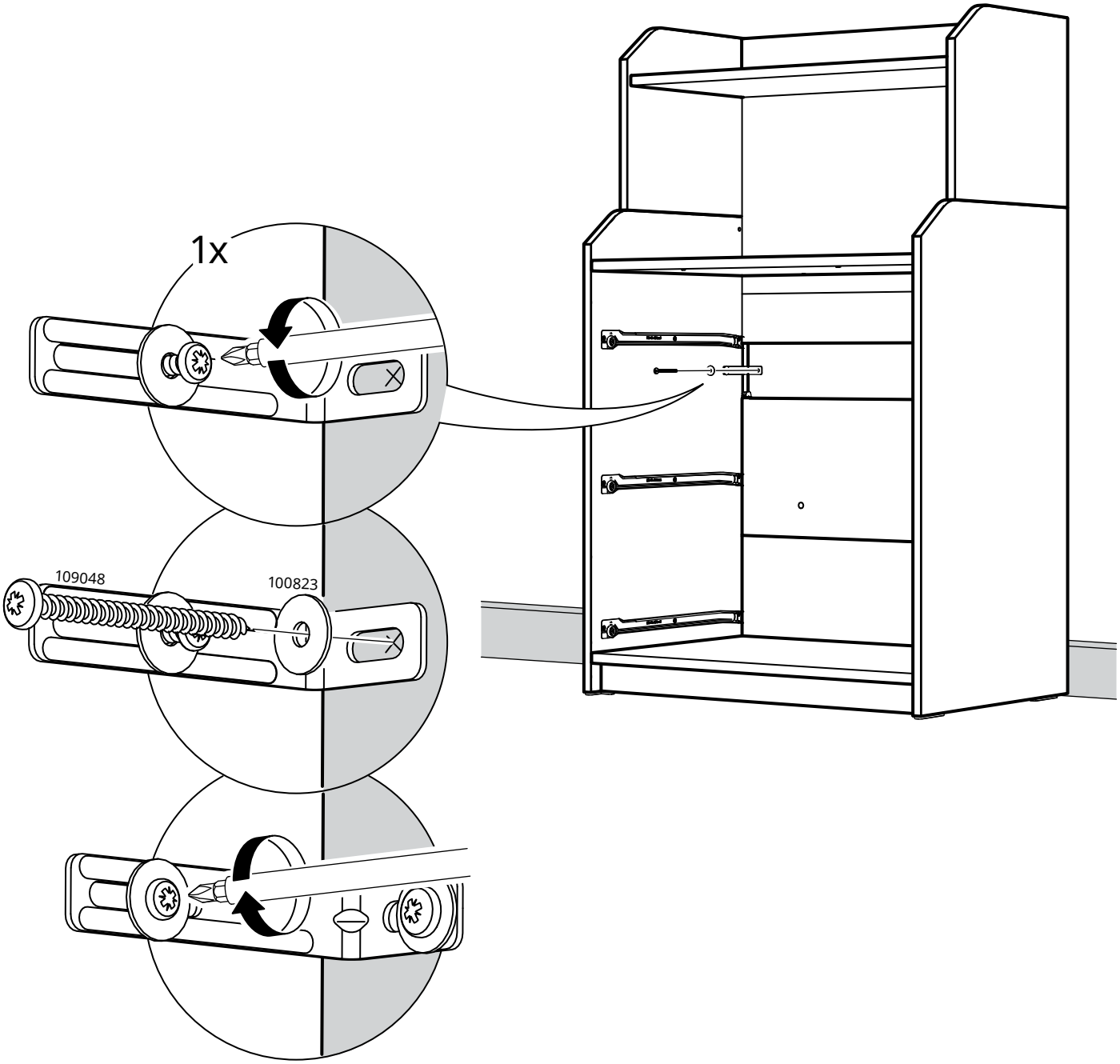

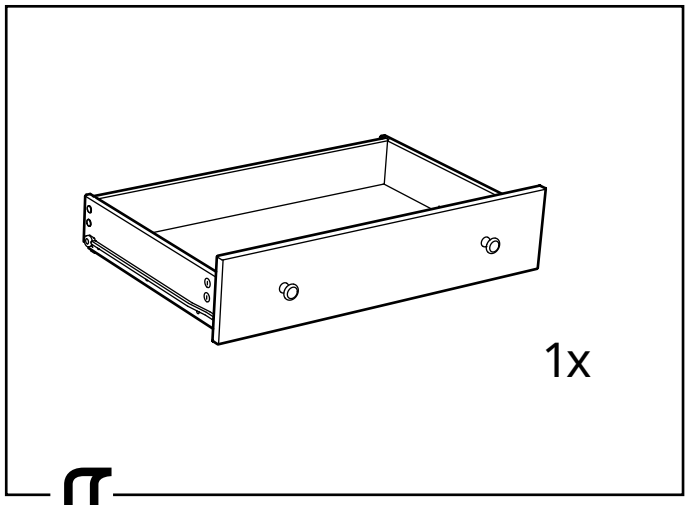

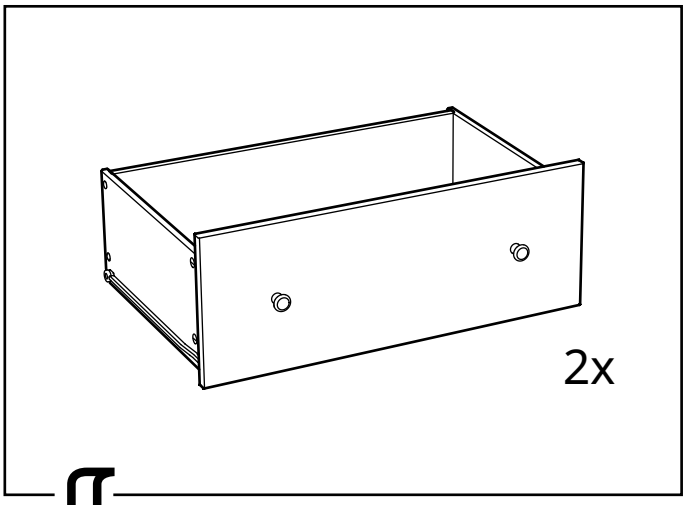

32

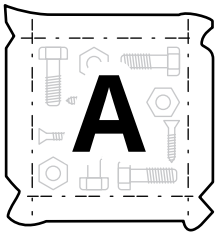

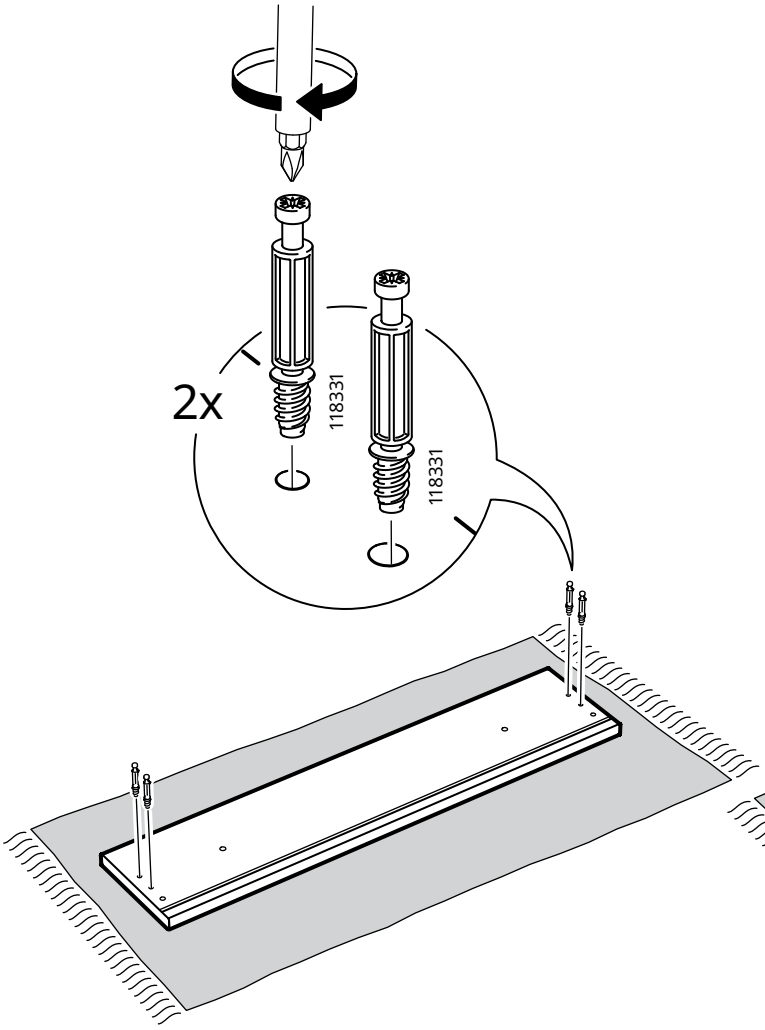

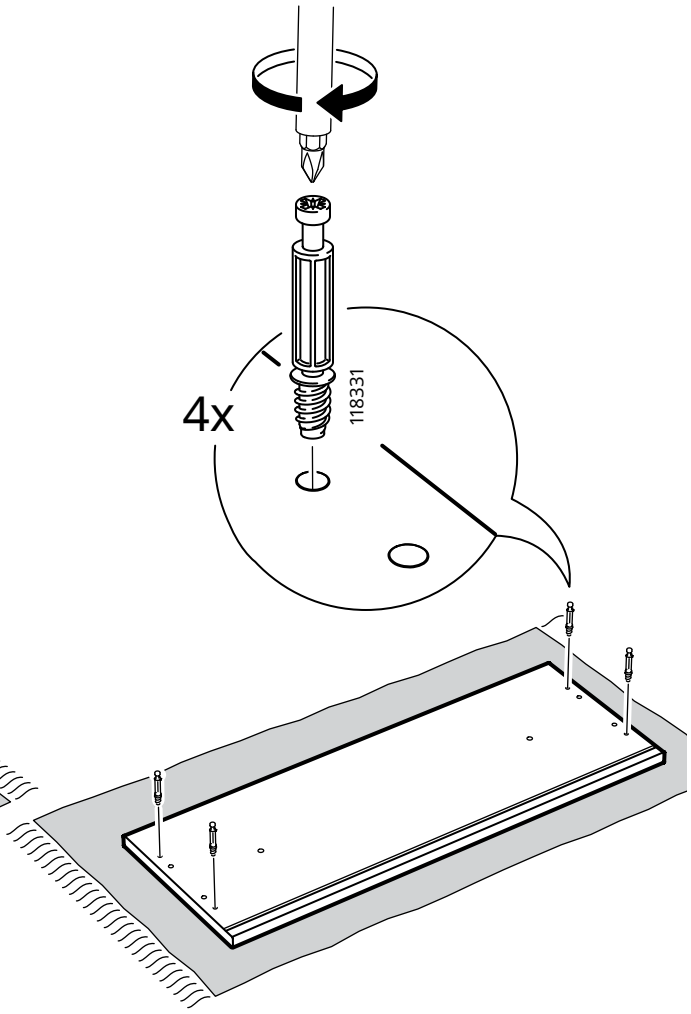

33

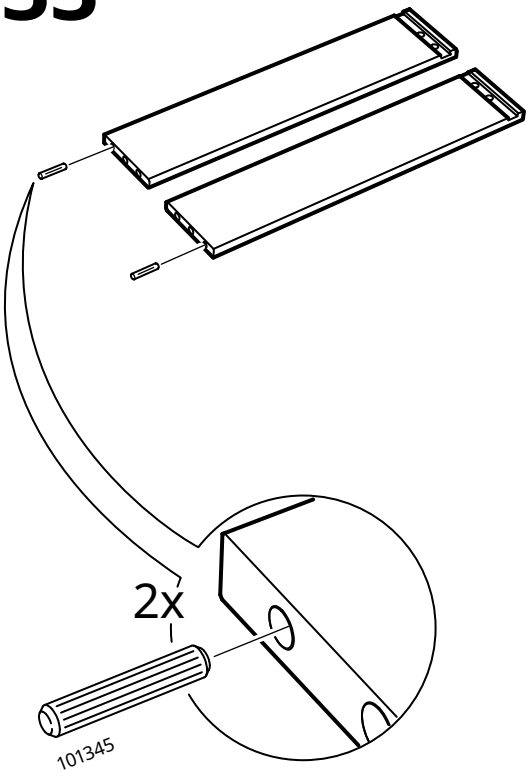

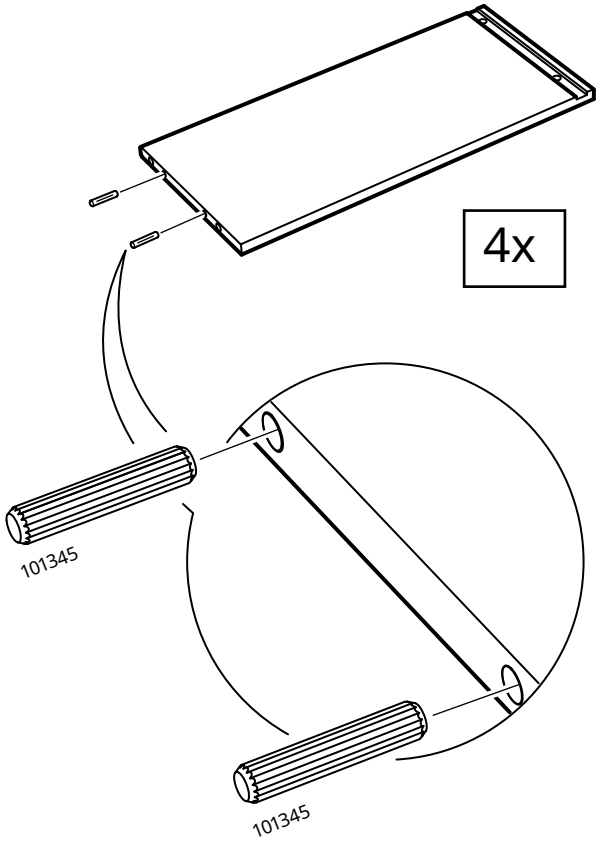

34

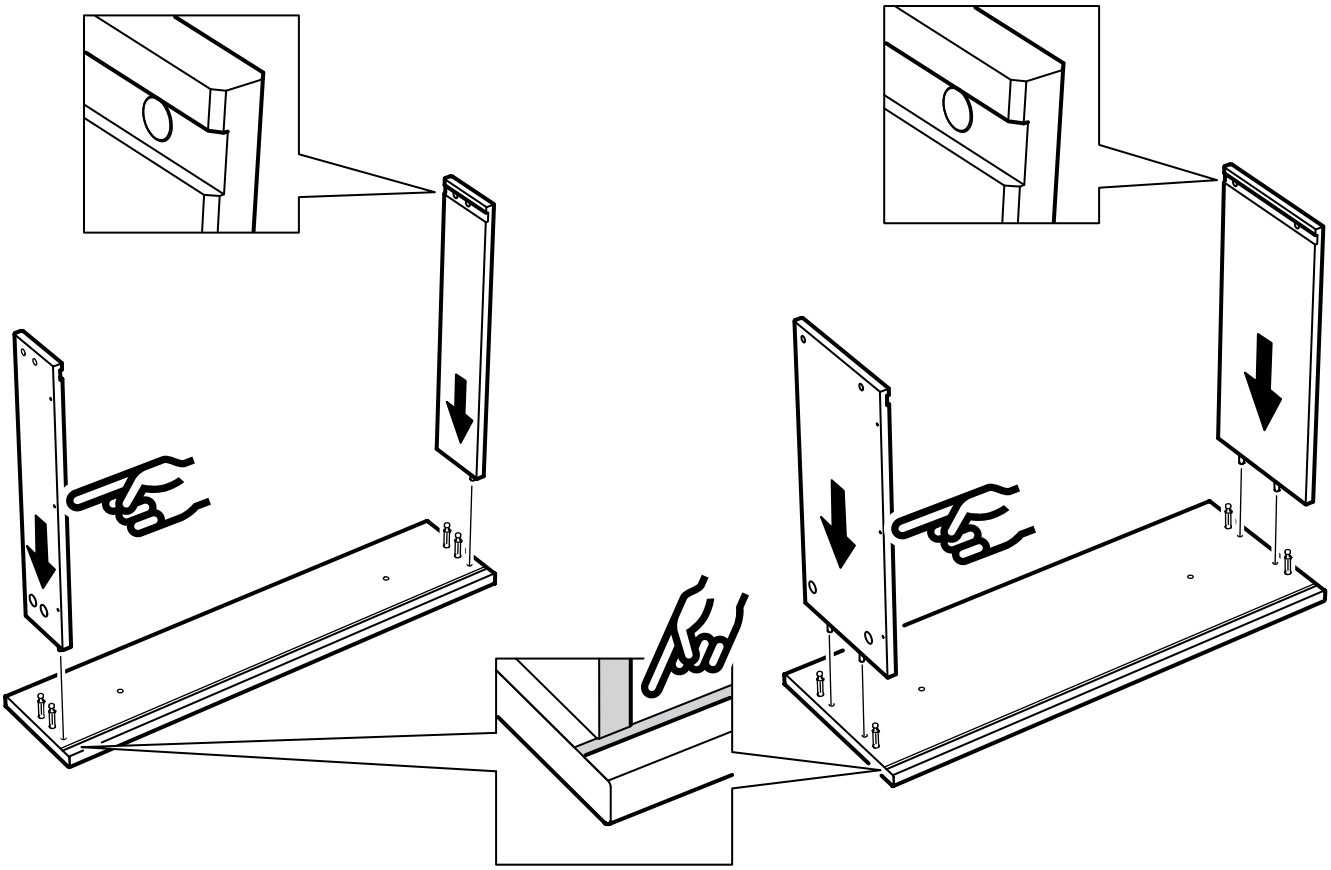

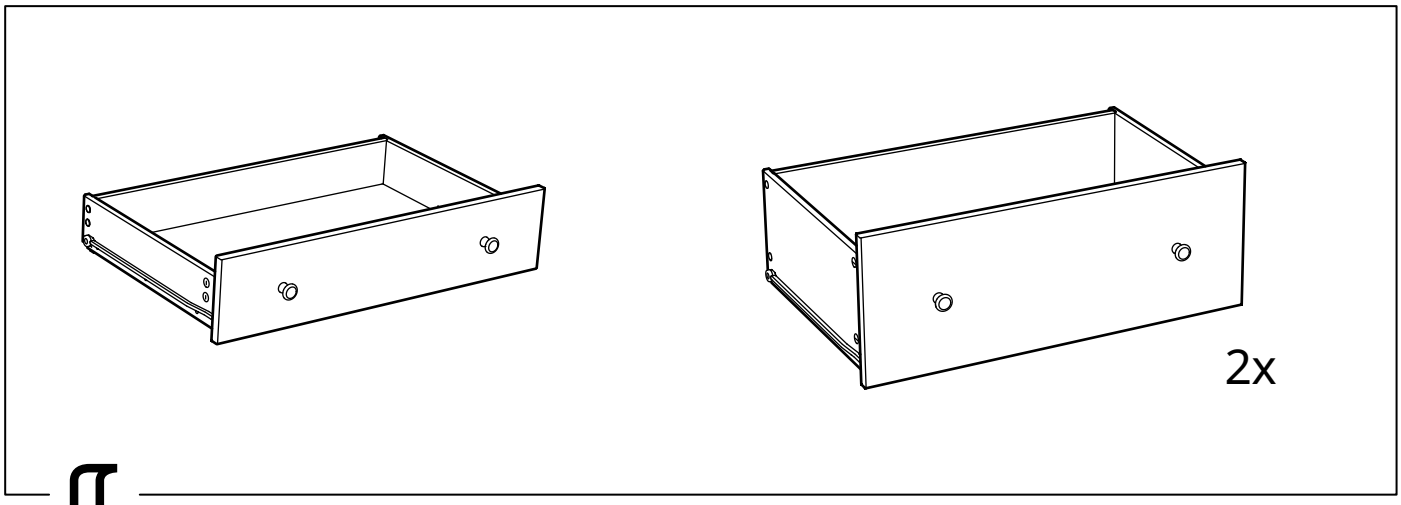

35

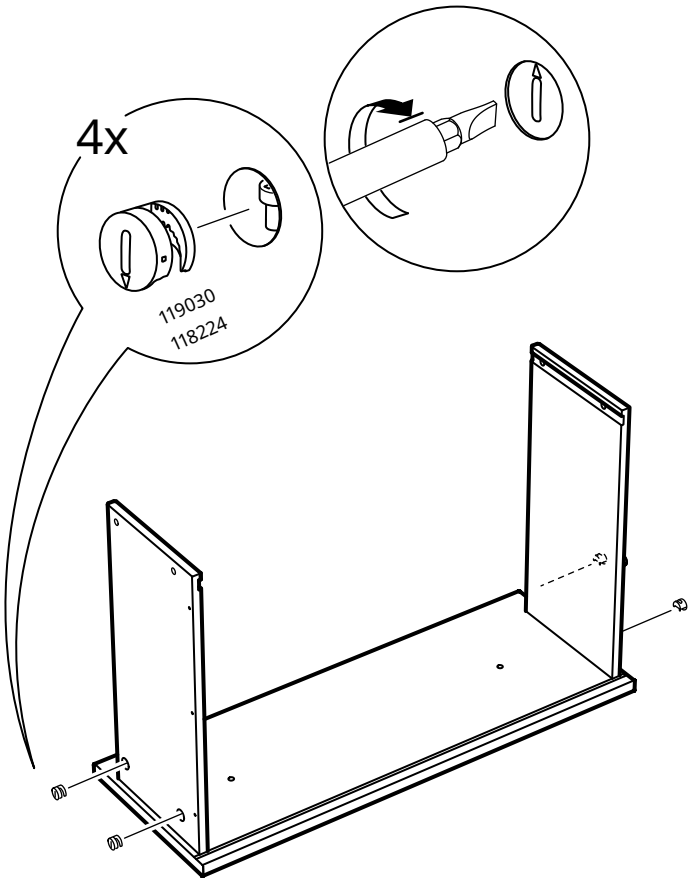

36

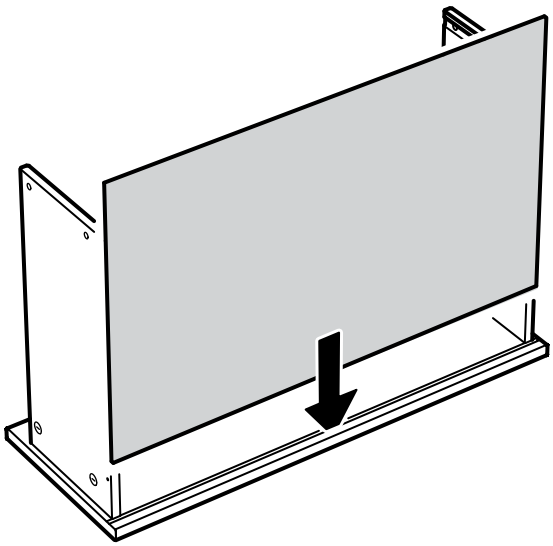

37

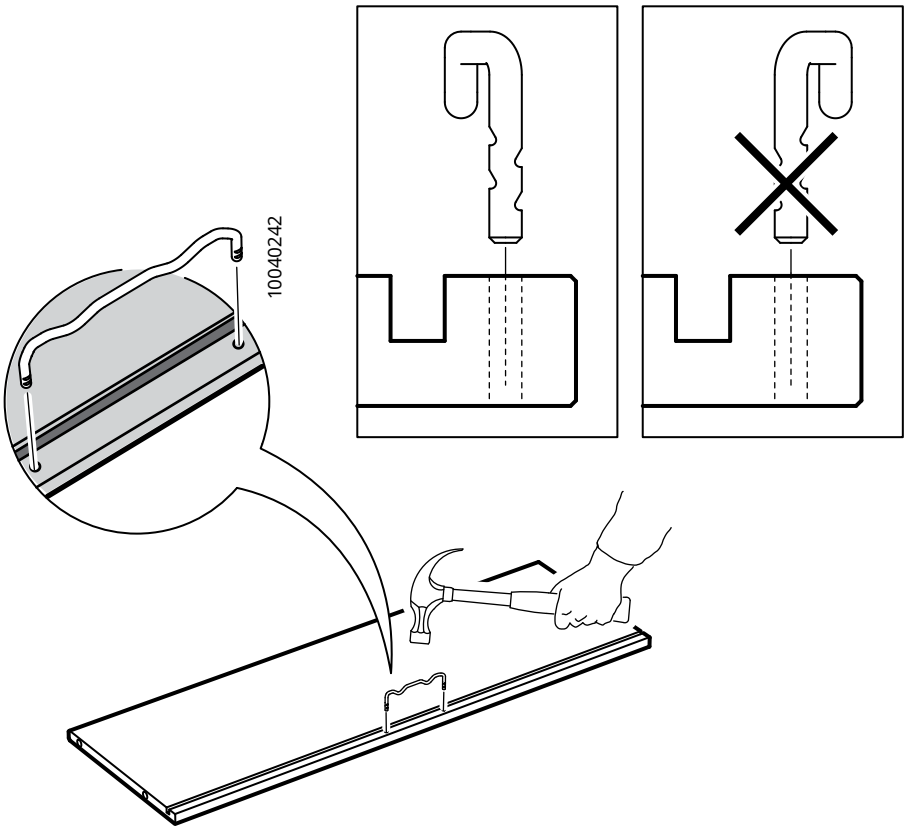

38

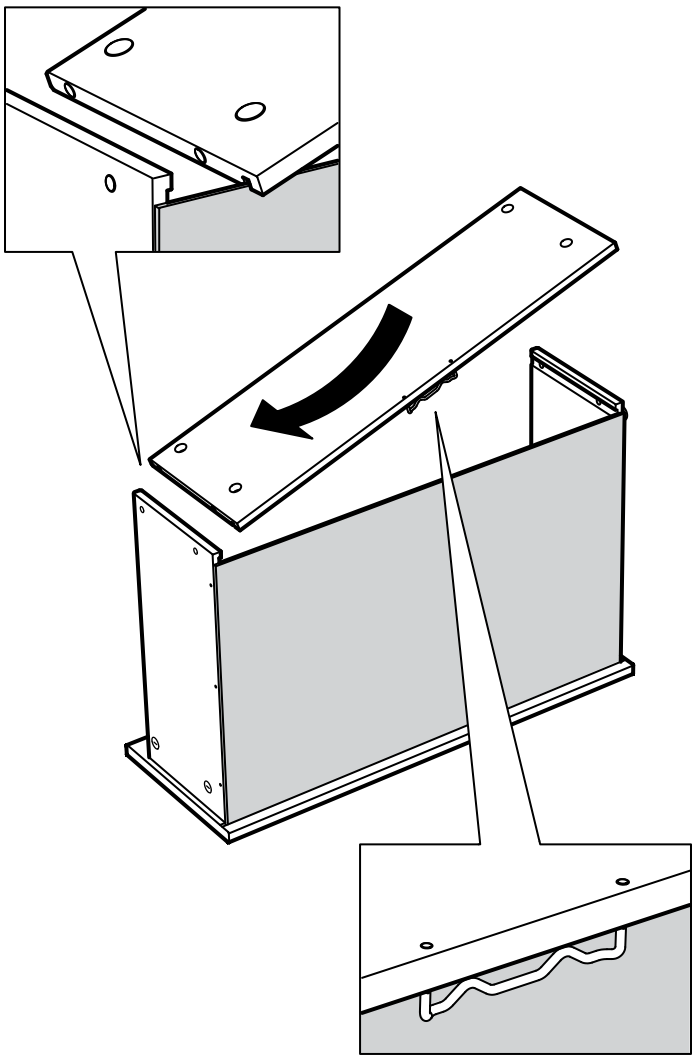

39

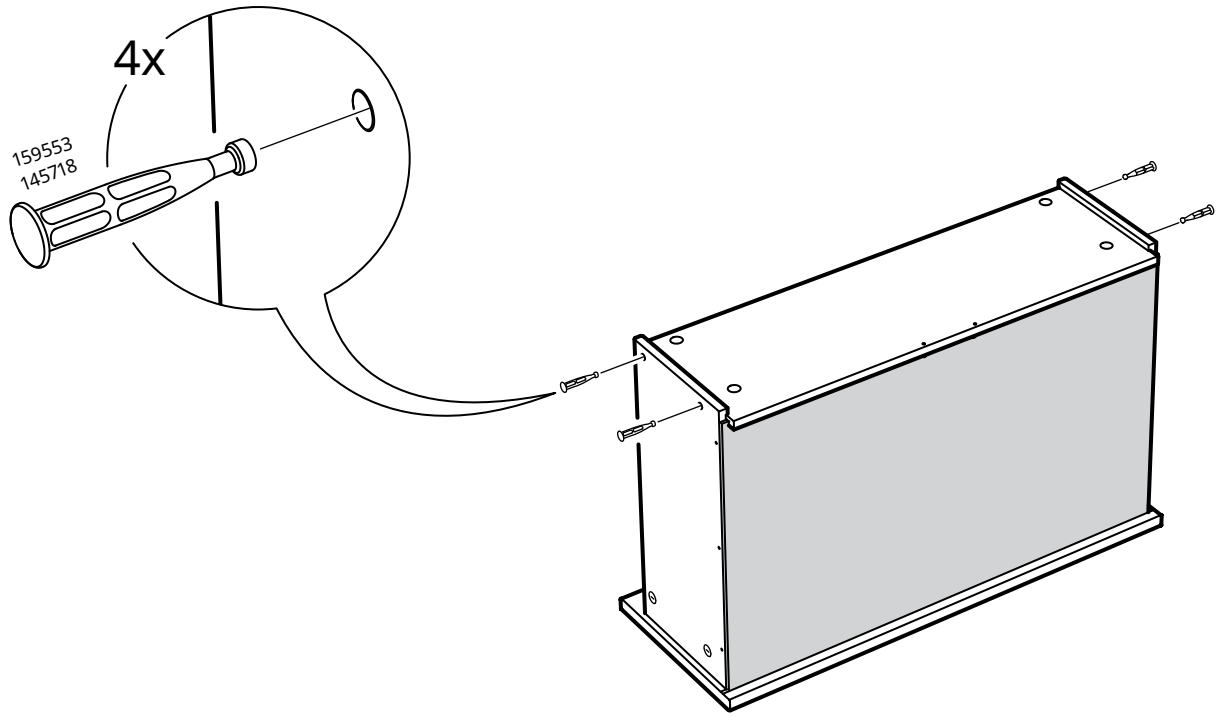

40

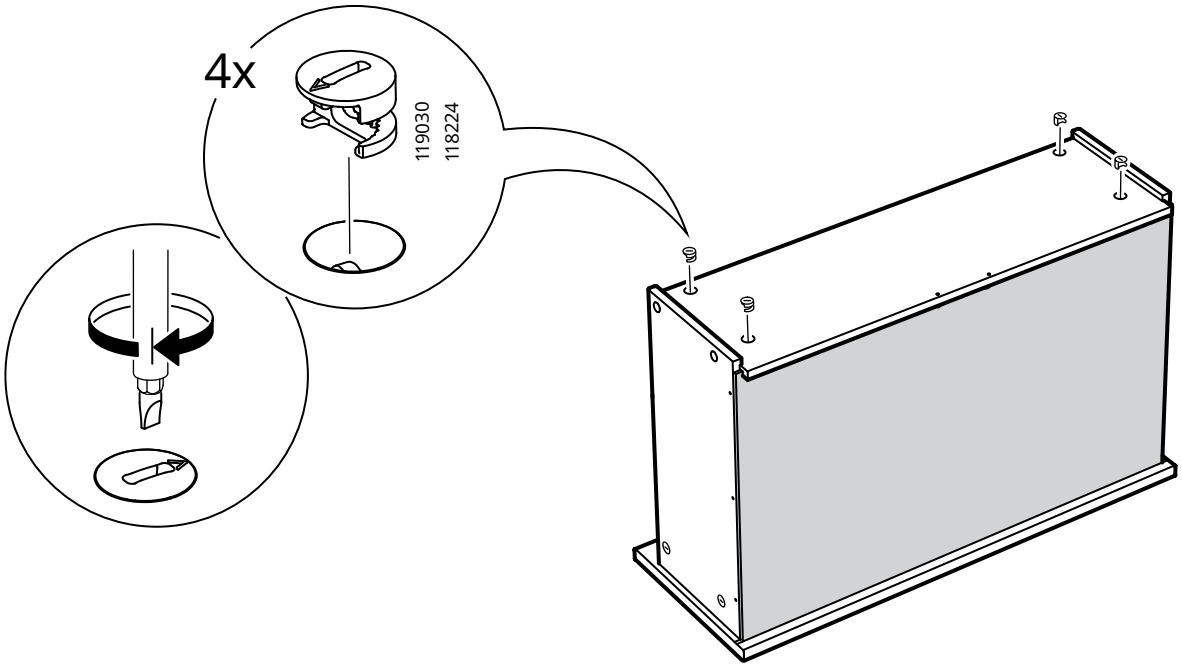

41

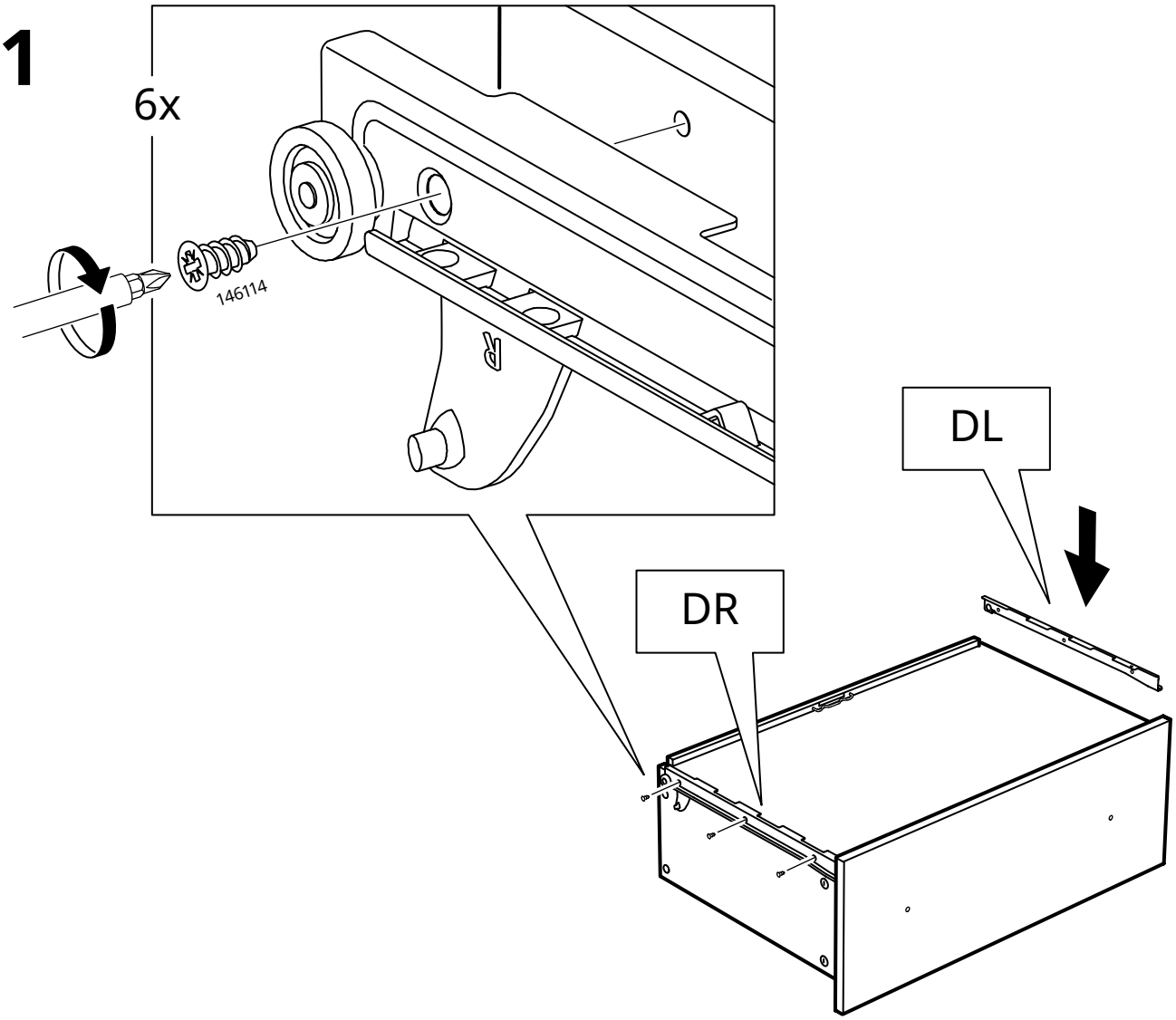

42

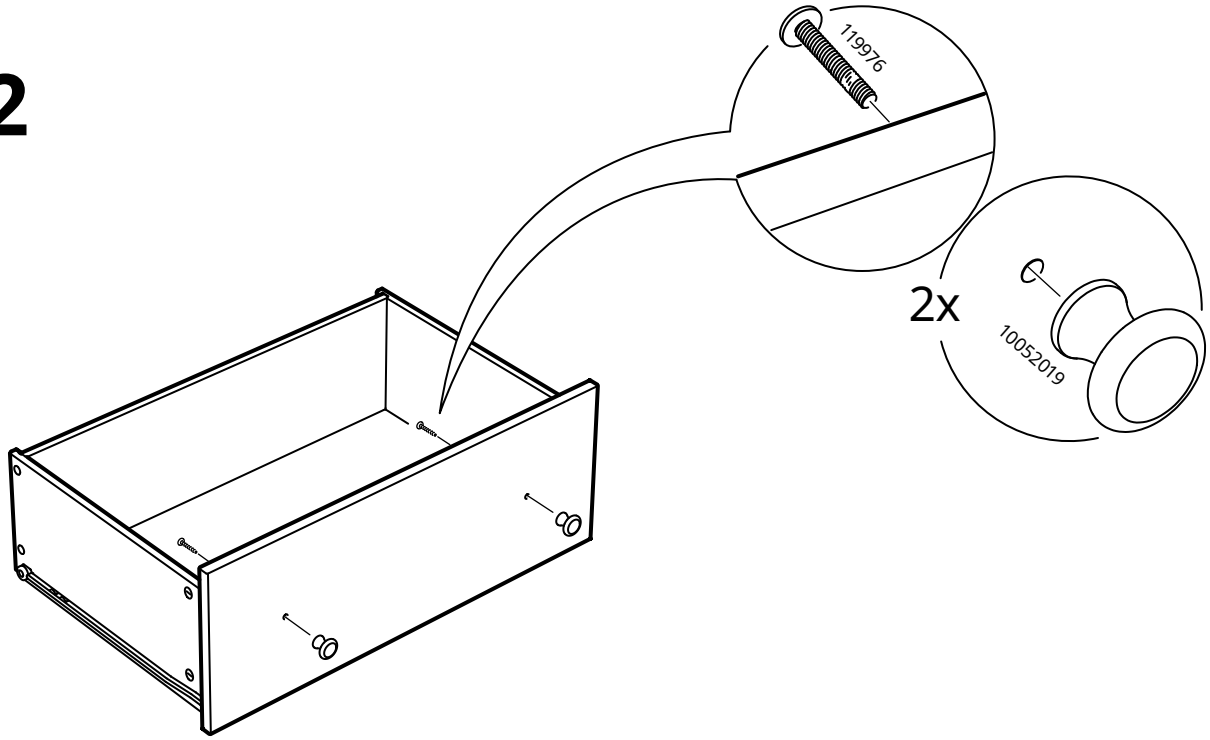

43

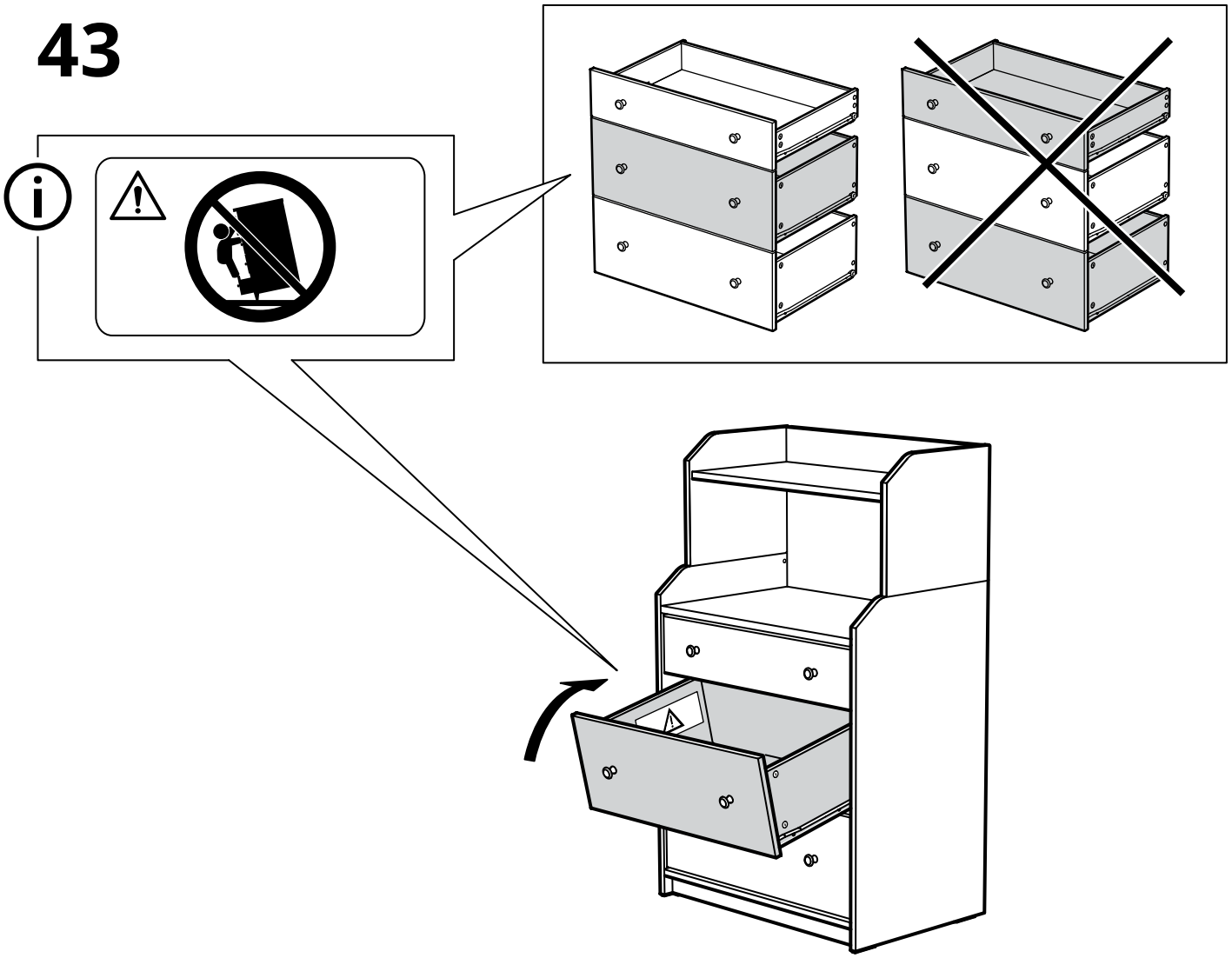

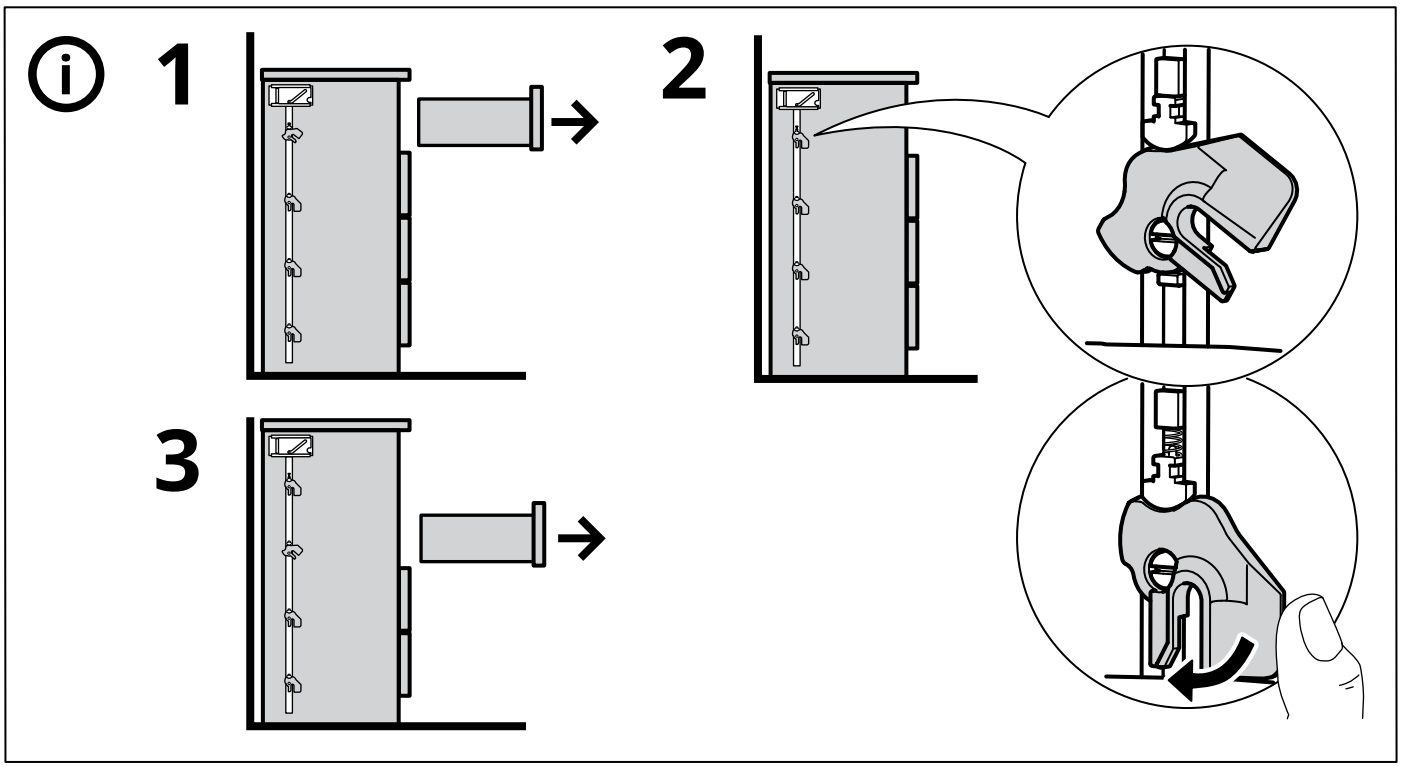

© Inter IKEA Systems B.V. 2024
2025-12-18 AA-2481584-5