BRIMNES

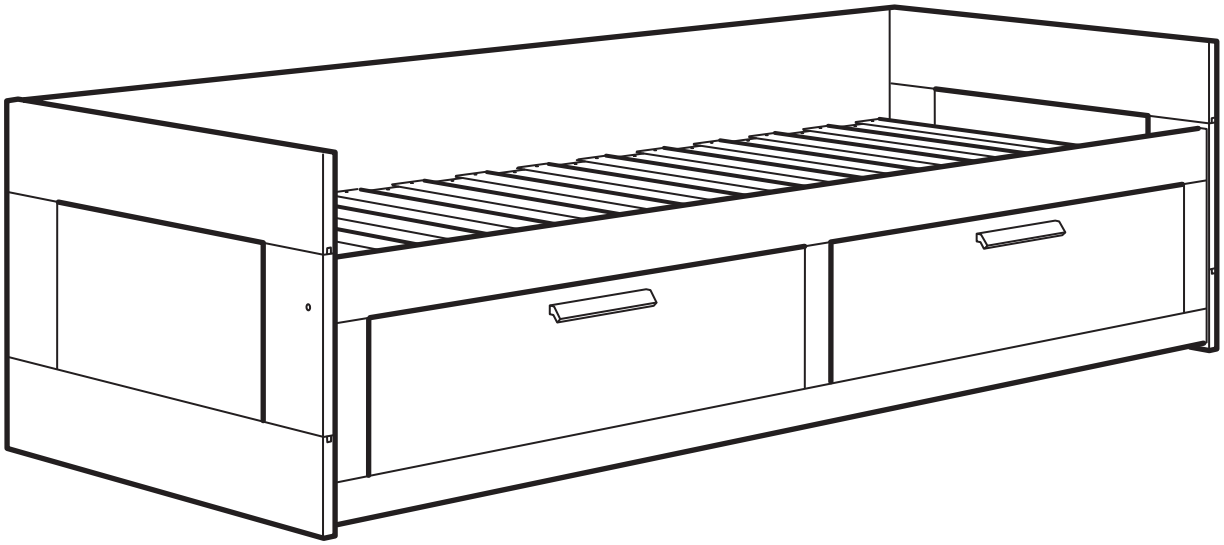

Design and Quality
IKEA of Sweden

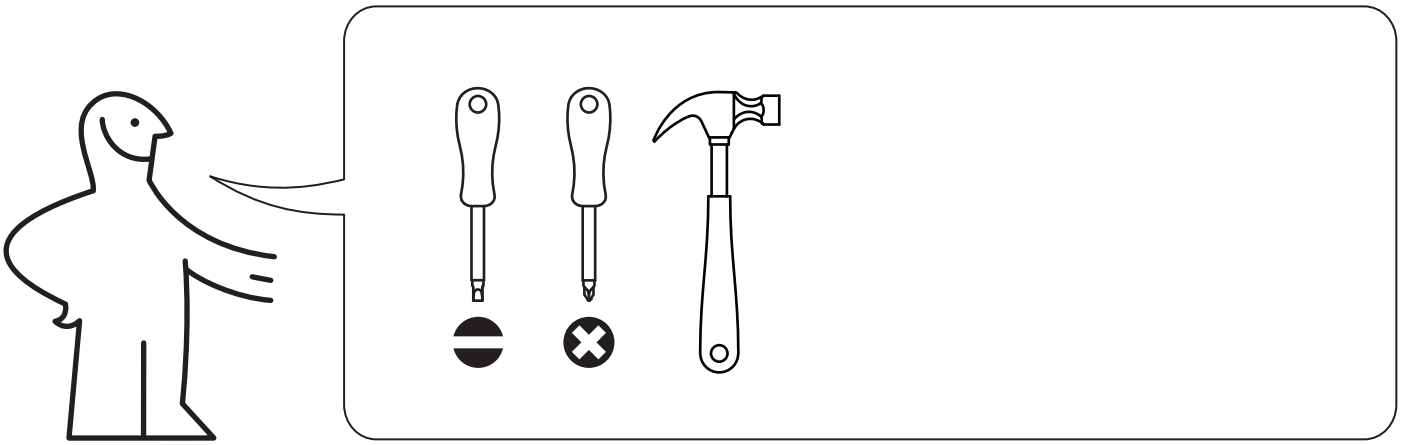

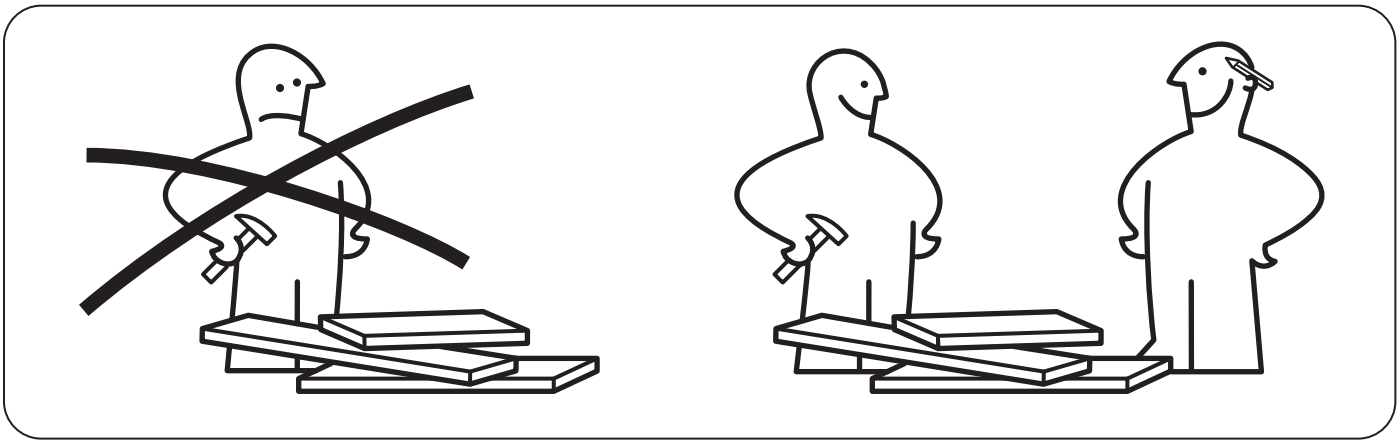

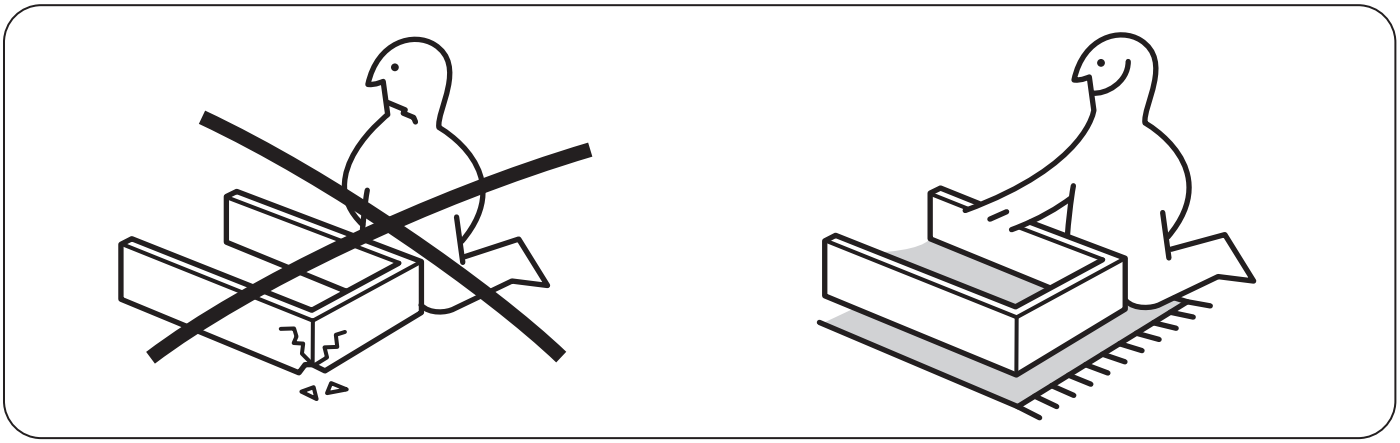

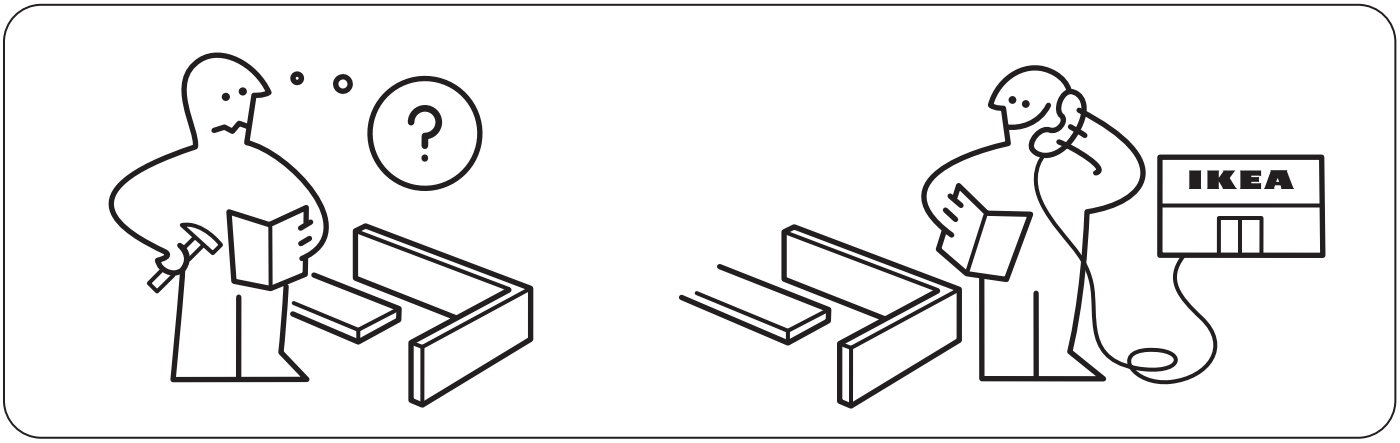
?
IKEA

1

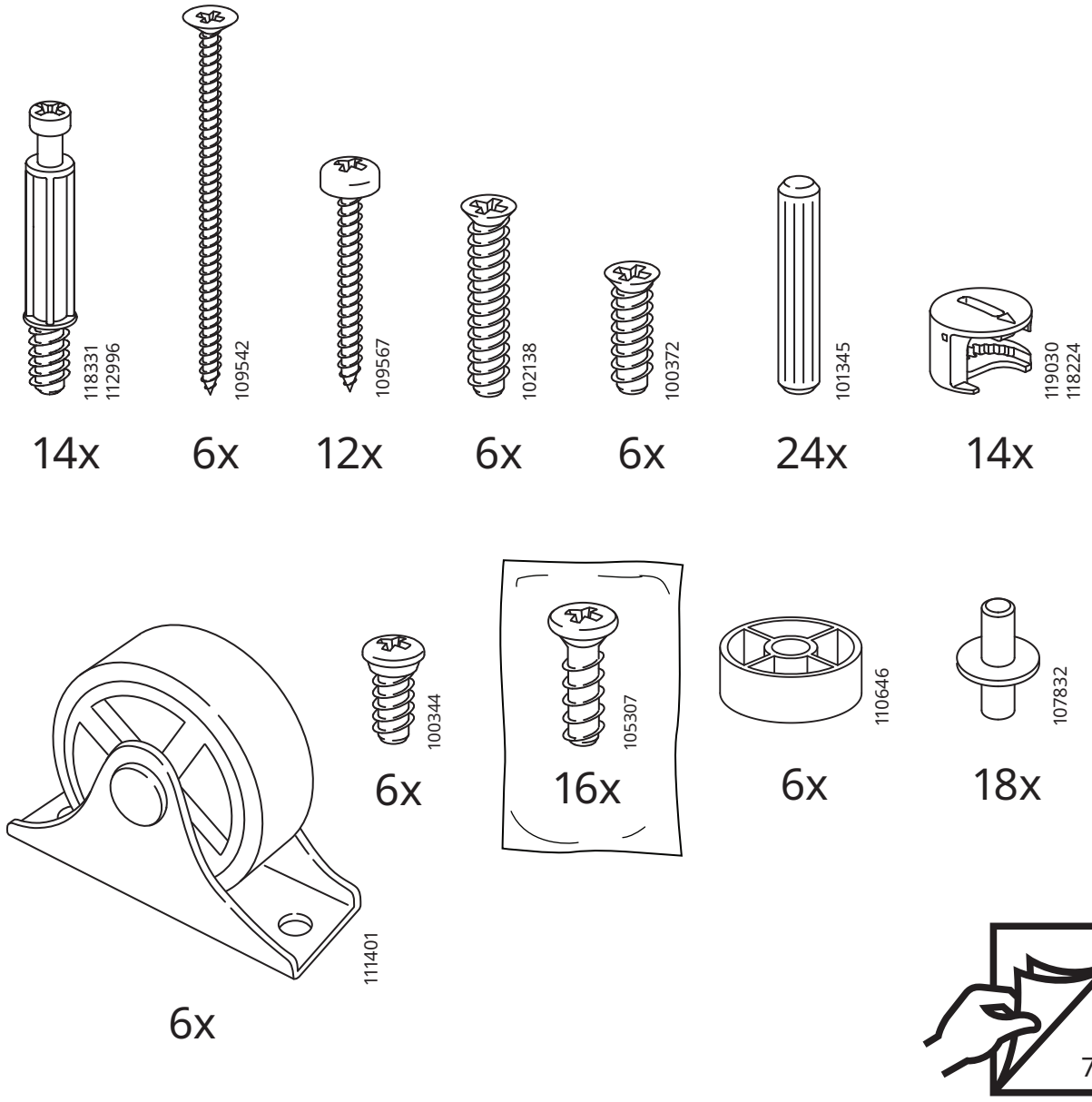
118331
112996
14x
109542
6x
109567
12x
102138
6x
100372
6x
101345
24x
119030
118224
14x
100344
6x
105307
16x
110646
6x
107832
18x
111401
6x
7

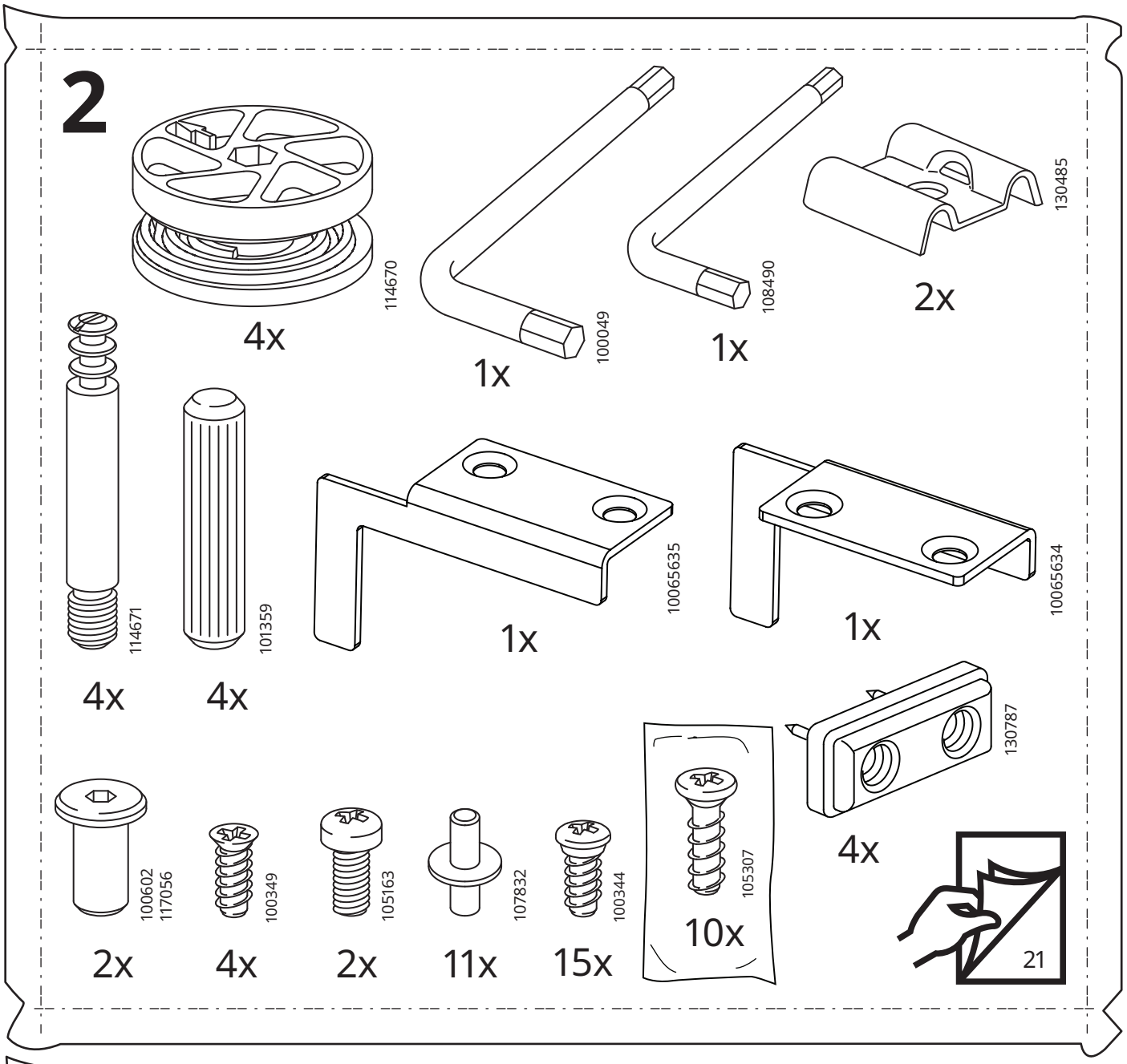
2
114670
4x
100049
1x
108490
1x
130485
2x
114671
4x
101359
4x
10065635
1x
10065634
1x
130787
4x
100602
117056
2x
100349
4x
105163
2x
107832
11x
100344
15x
105307
10x
21

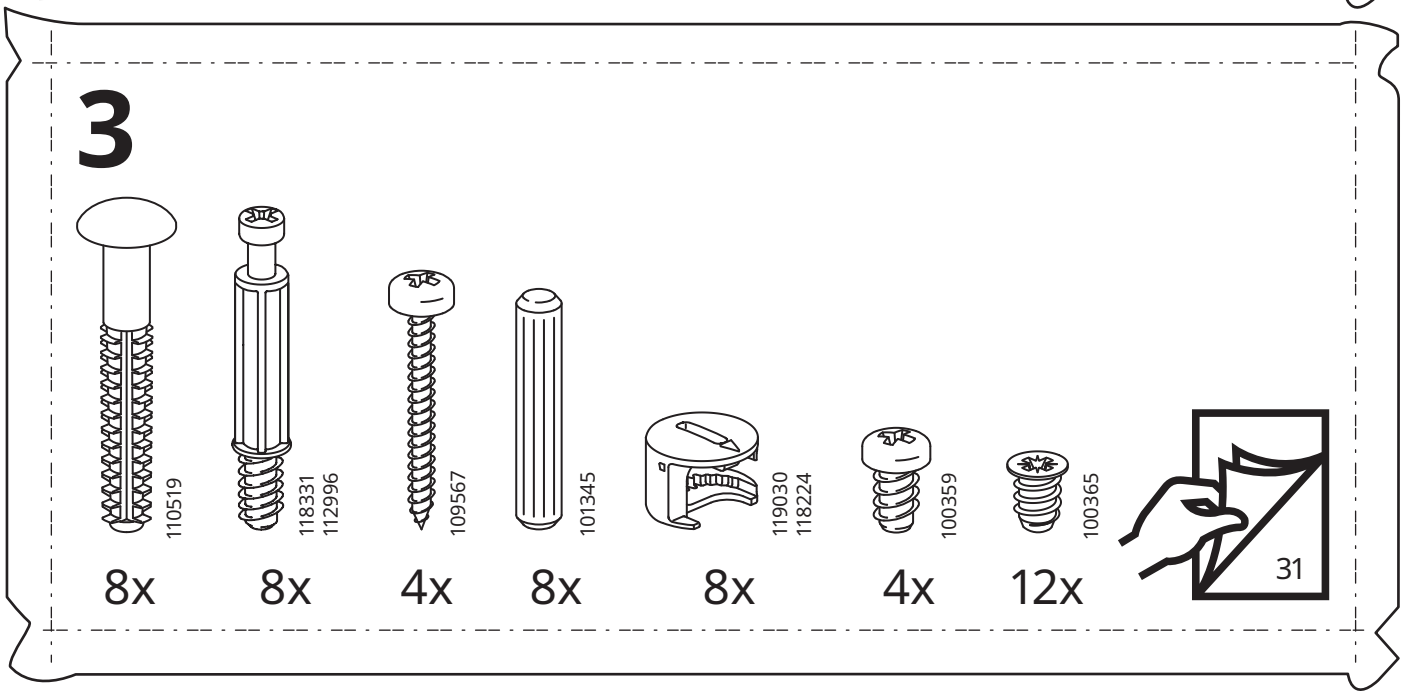
3
110519
8x
118331
112996
8x
109567
4x
101345
8x
119030
118224
8x
100359
4x
100365
12x
31

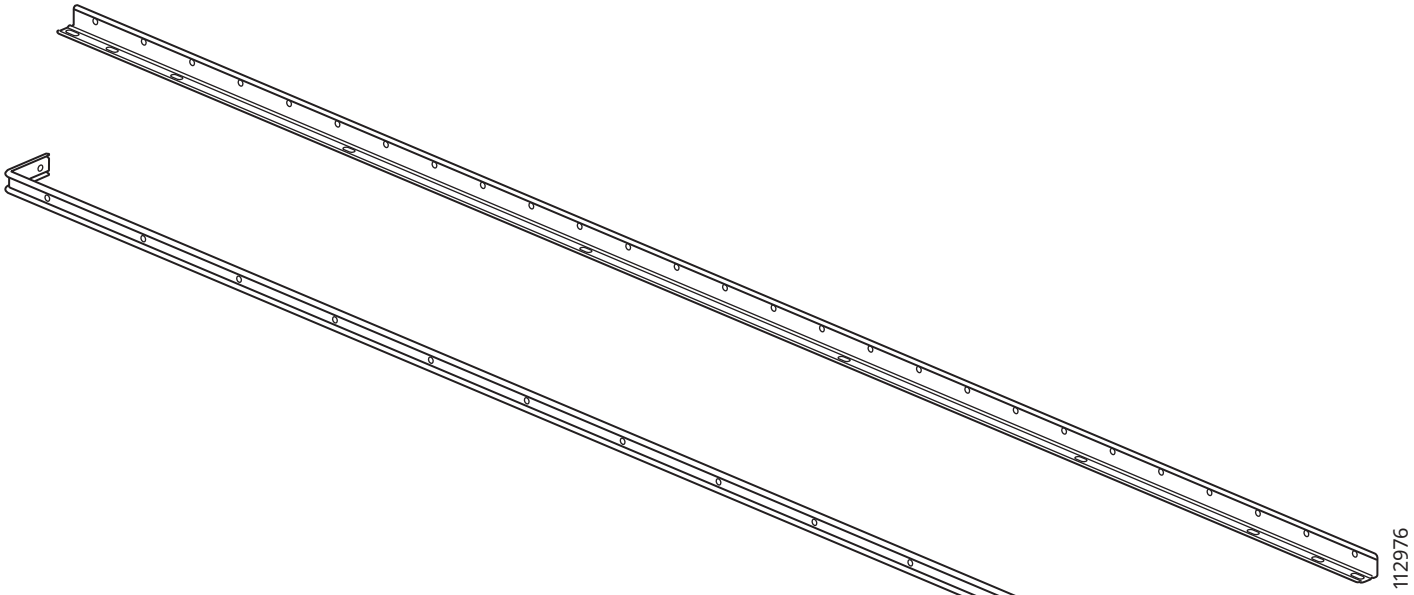
112976
3x

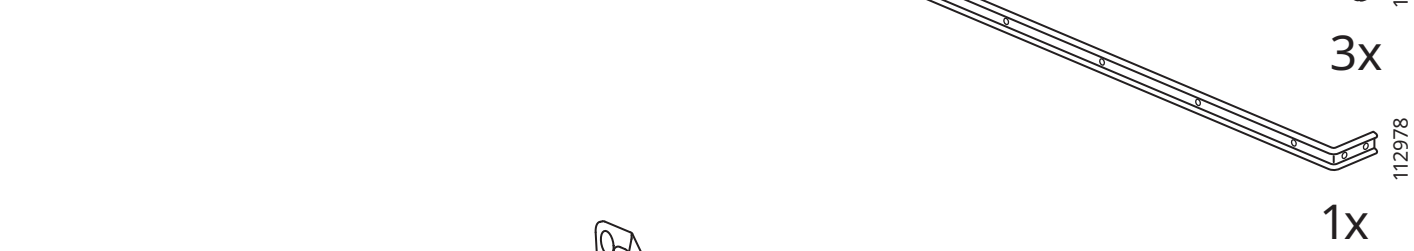
112978
1x

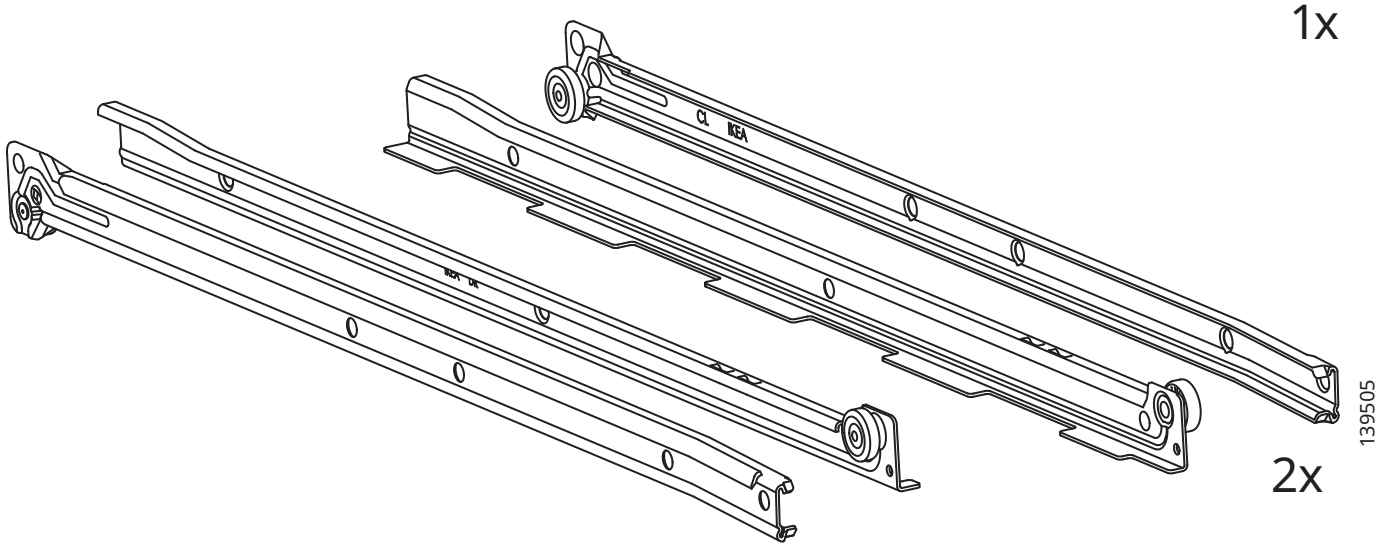
IKEA
139505
2x

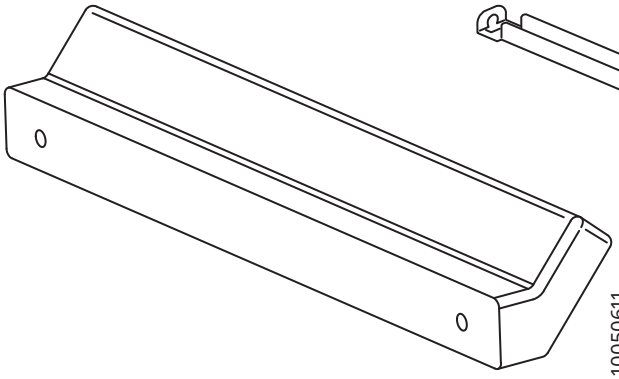
10050611
124328
128763
145915
2x

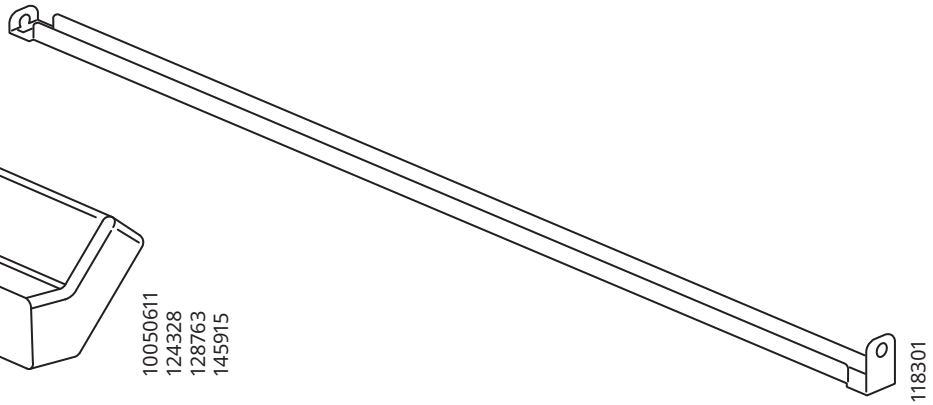
118301
2x

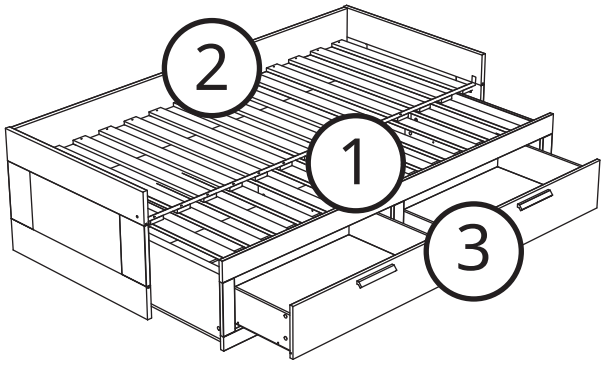

1

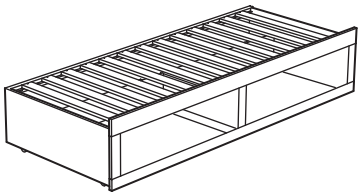

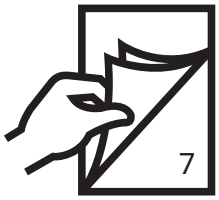

2

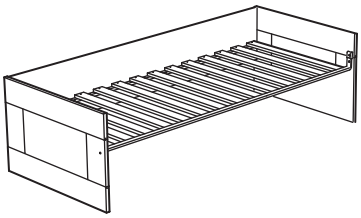

3

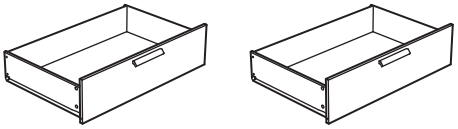

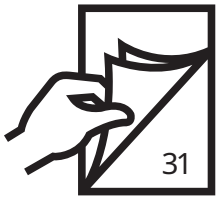

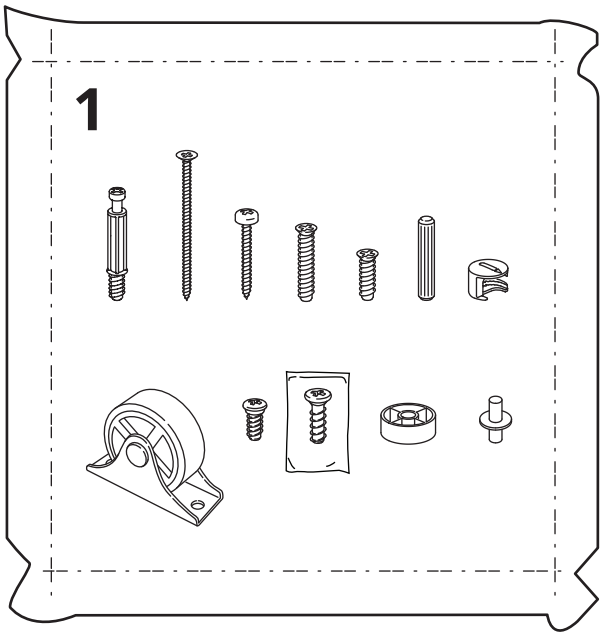

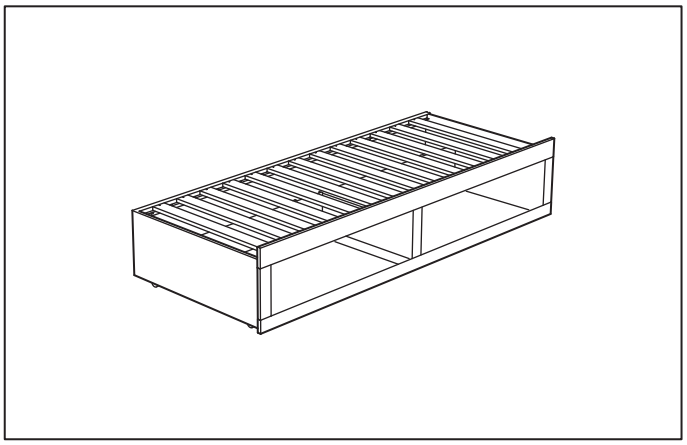

1

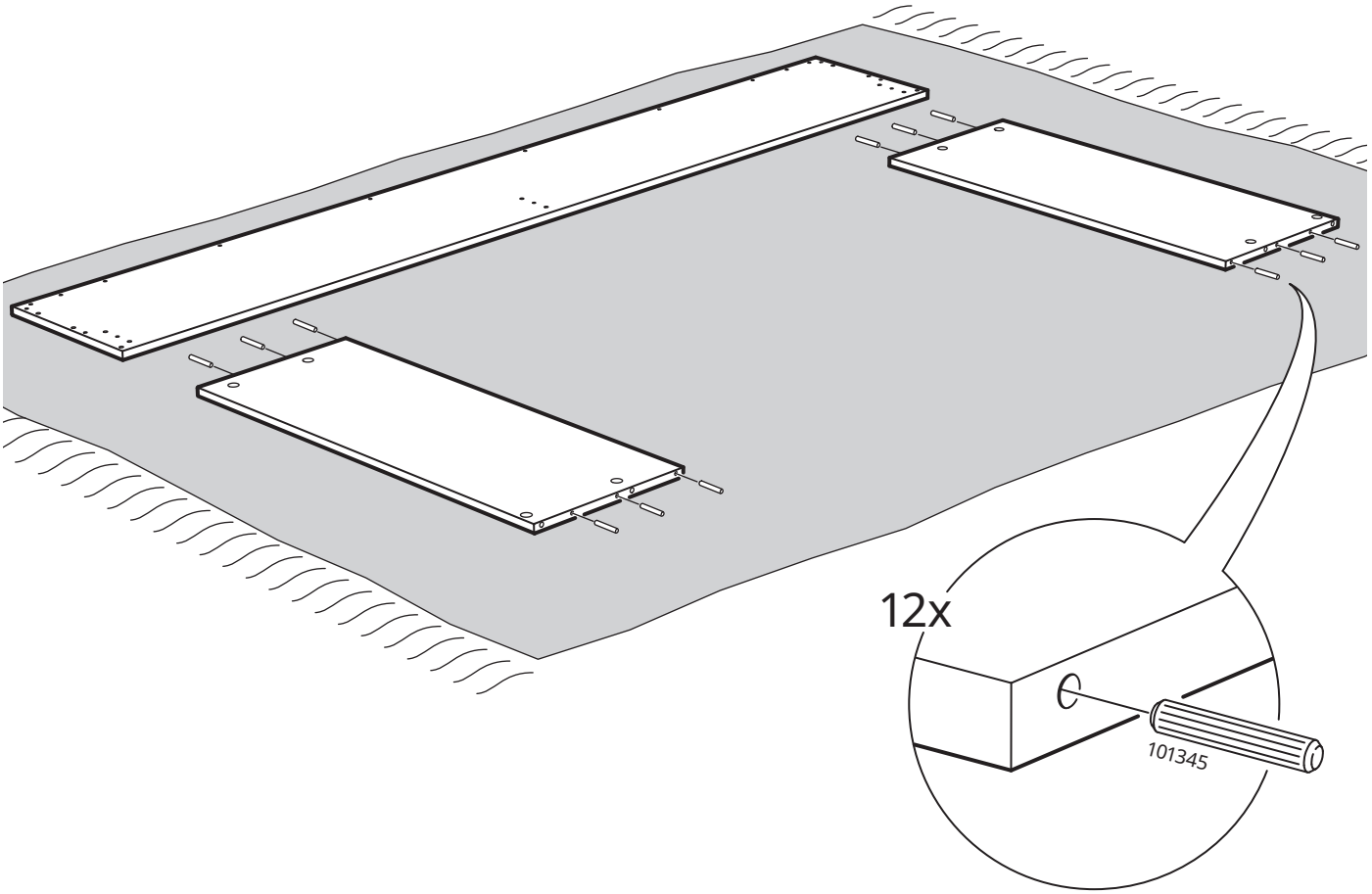

2

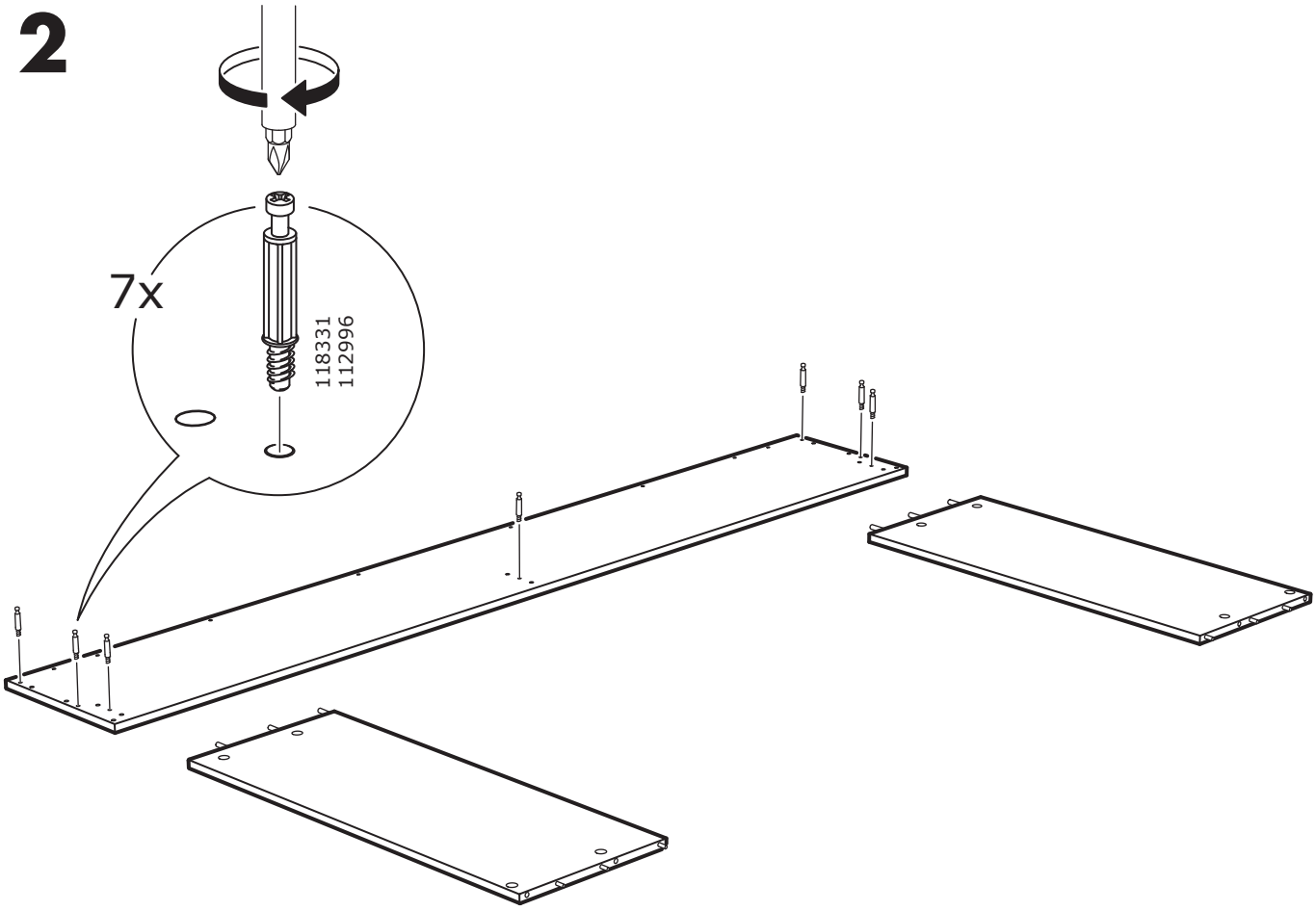

3

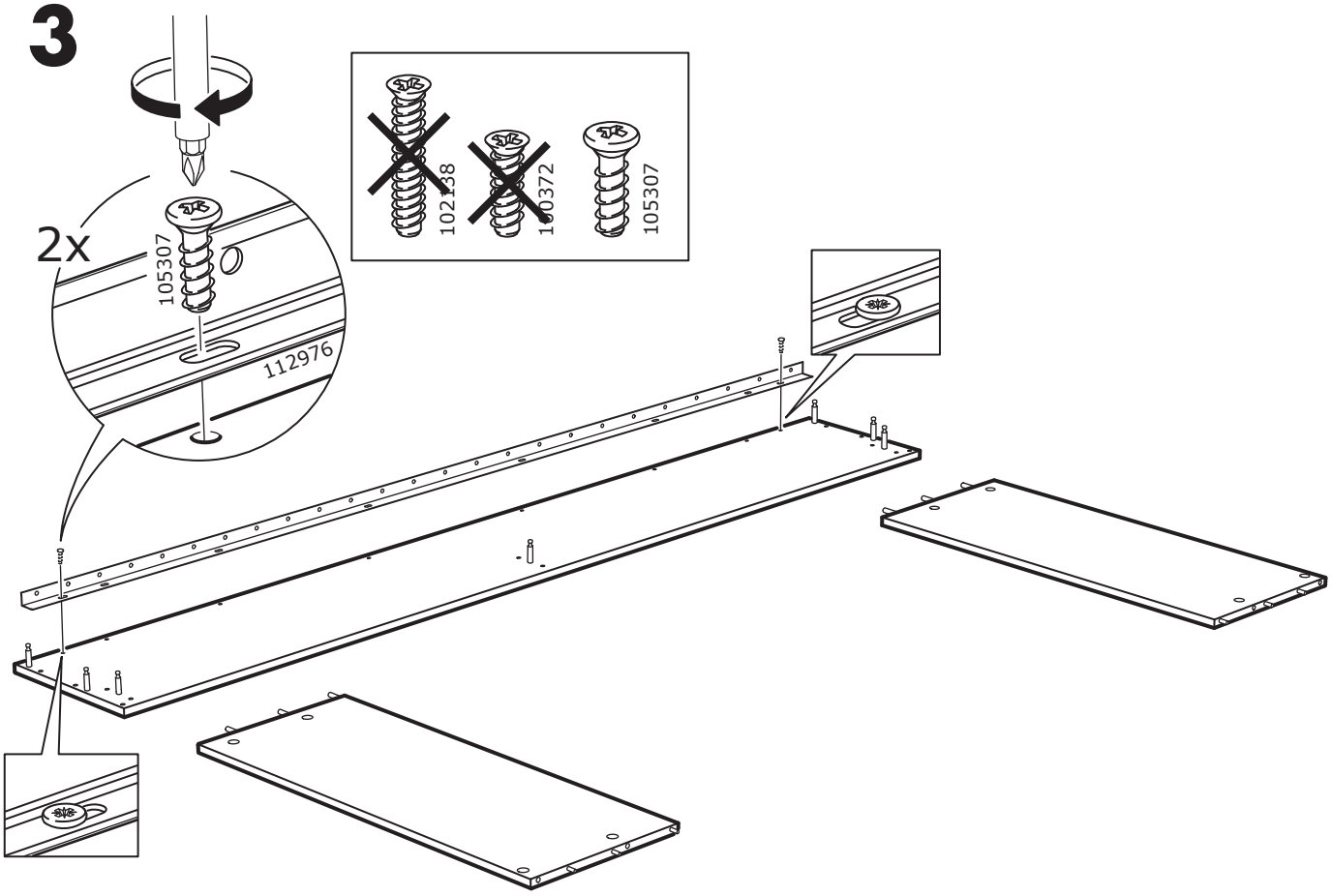

4

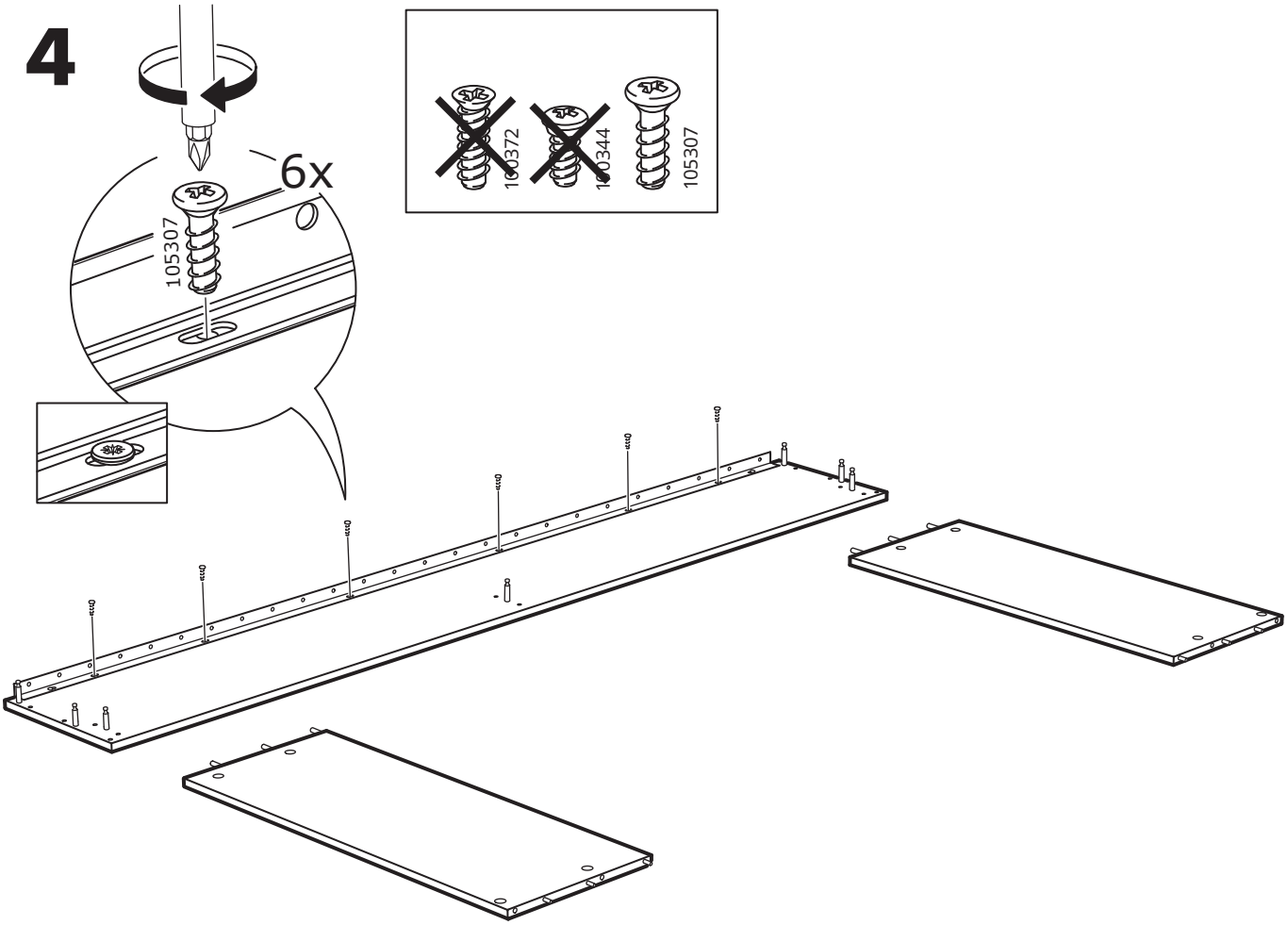

5

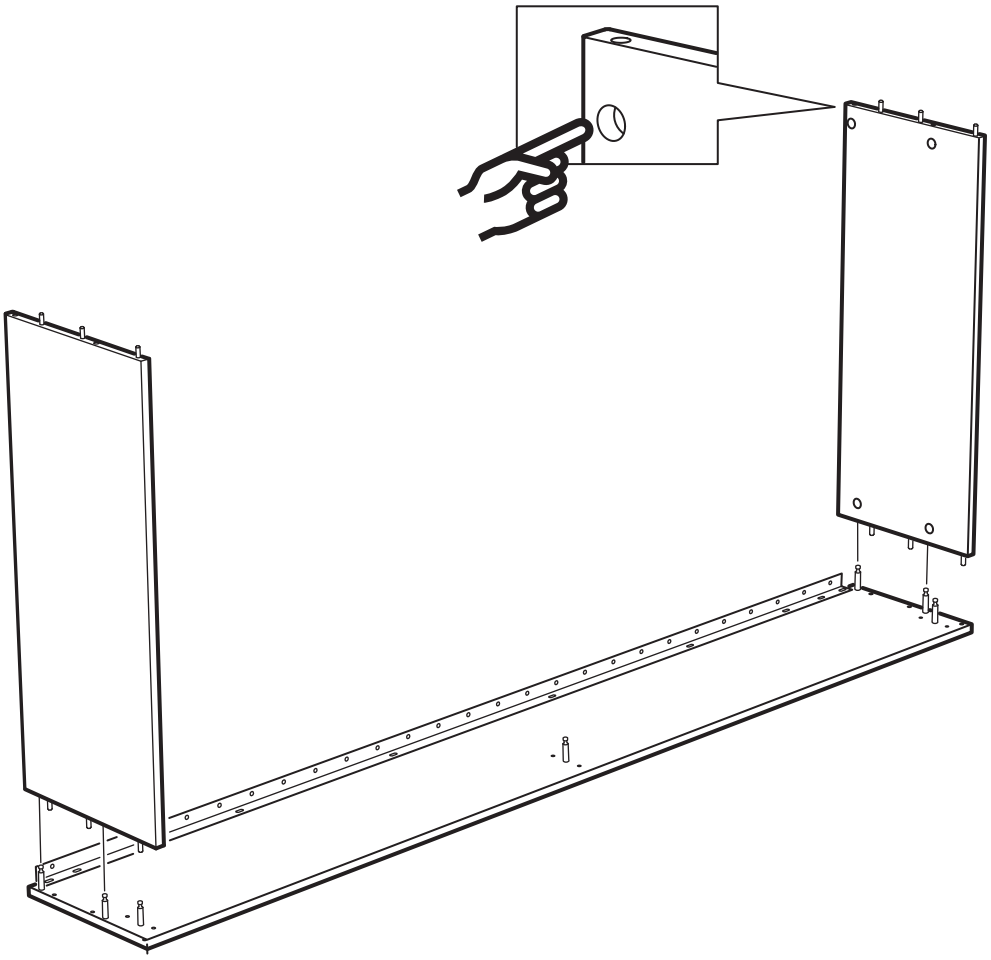

6

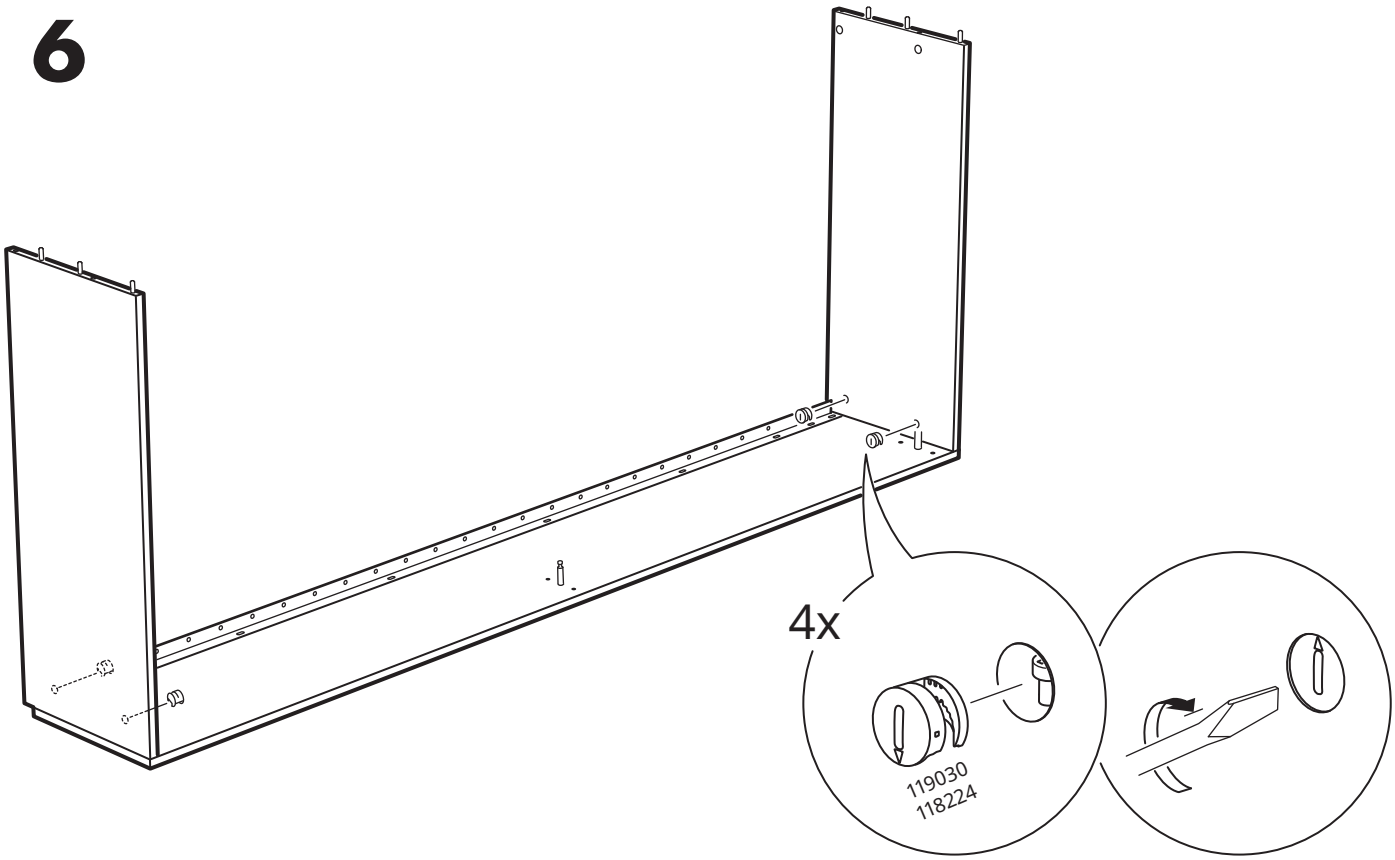

7

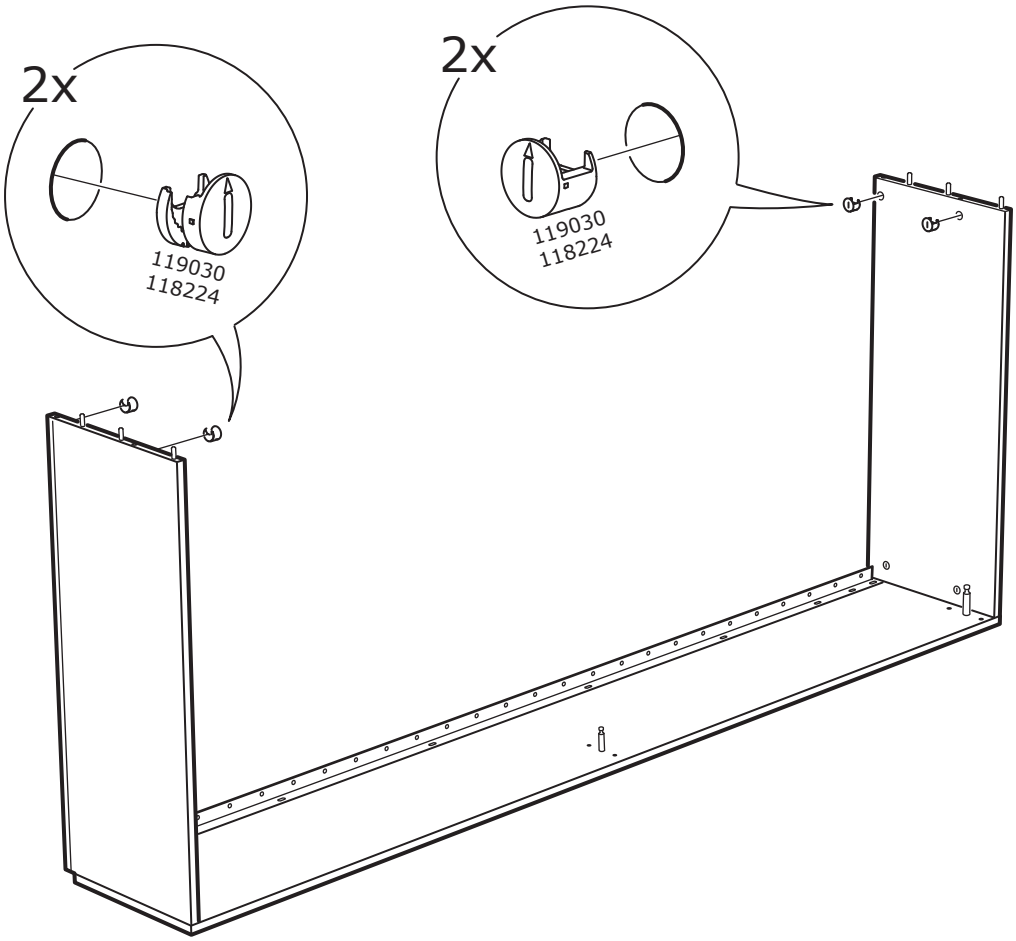

8

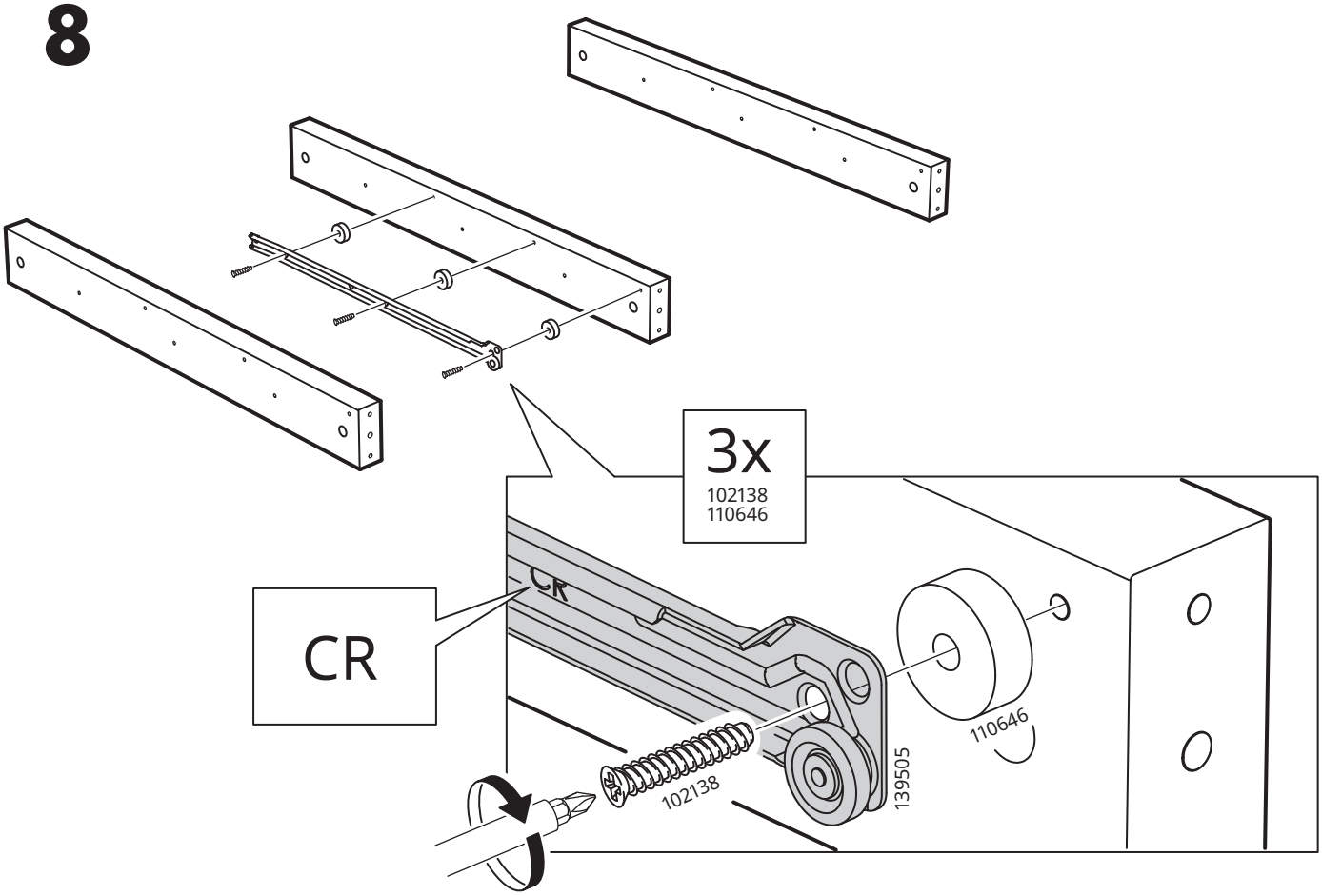
3x
102138
110646
CR
CR
110646
139505
102138

9

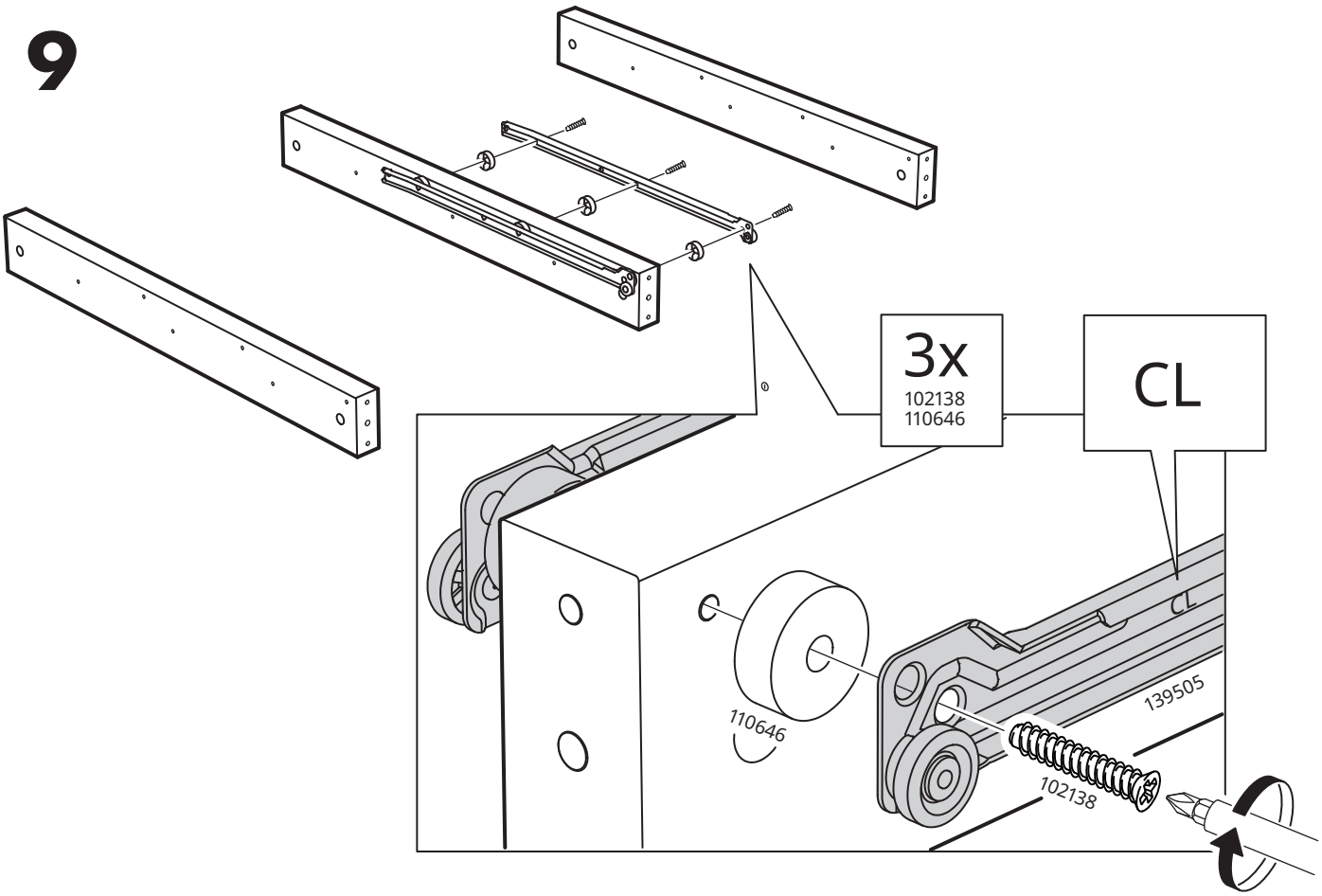
3x
102138
110646
CL
CL
110646
139505
102138

10

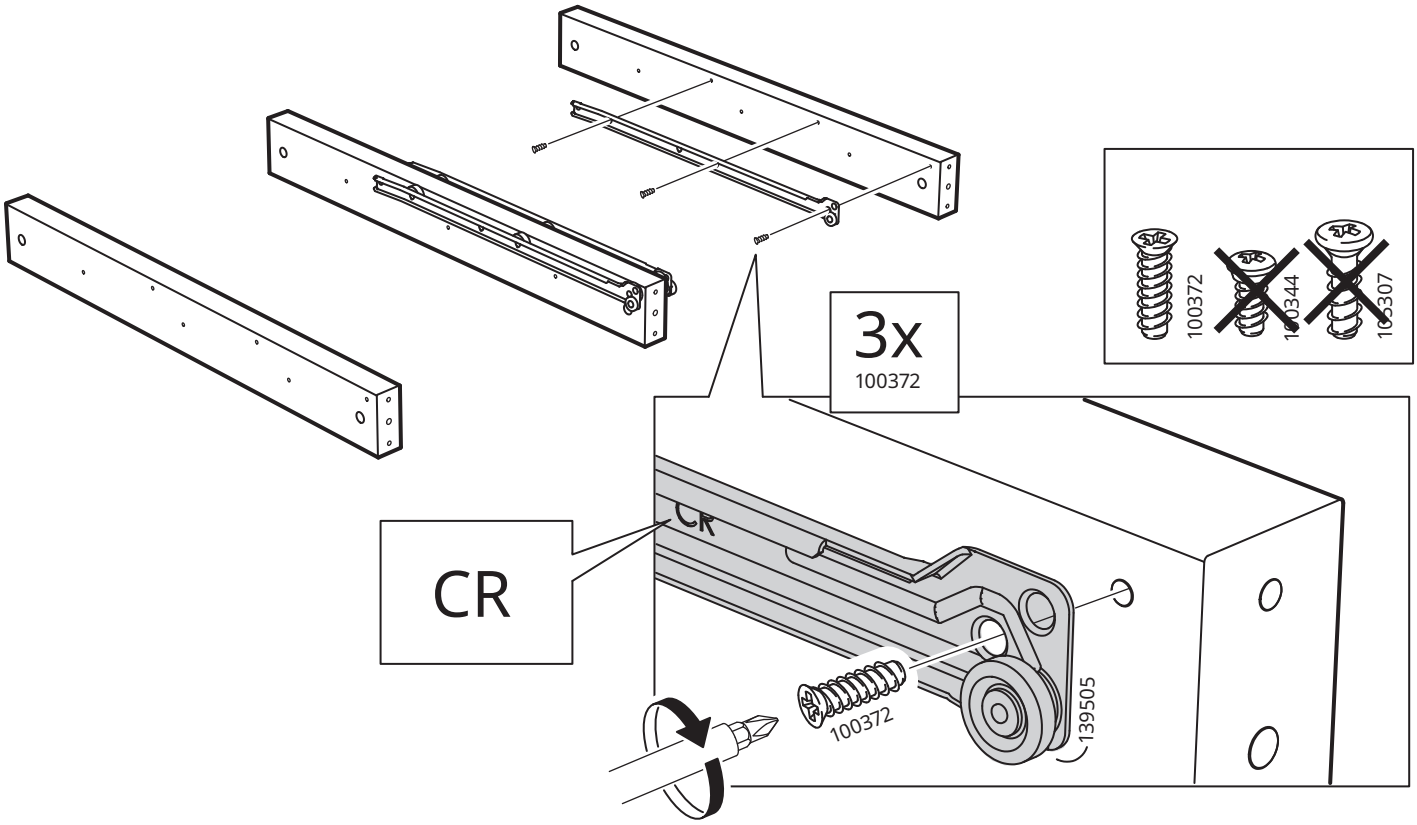
3x
100372
100372
100344
100307
CR
CR
100372
139505

11

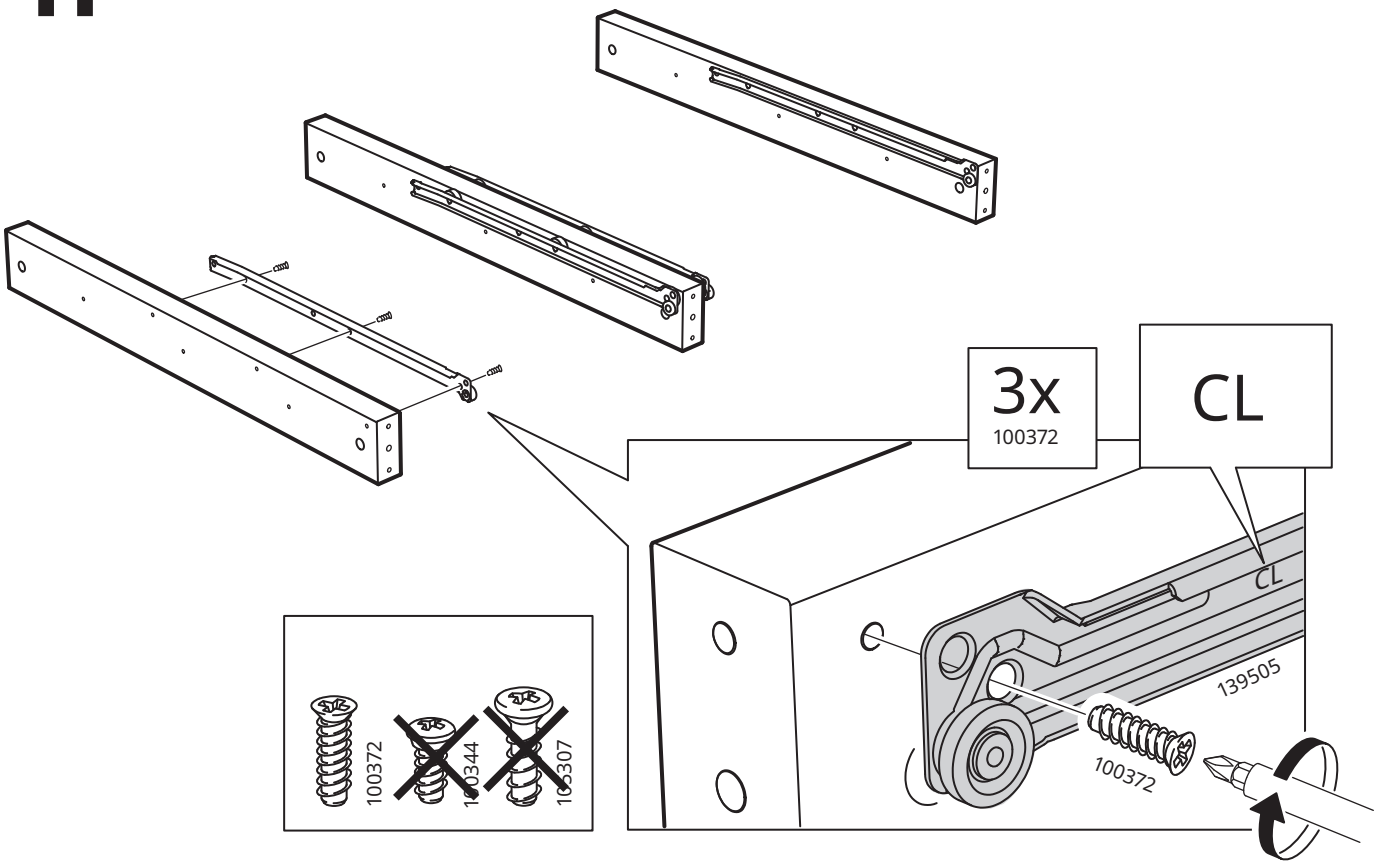
3x
100372
CL
CL
139505
100372
100372
100344
100307

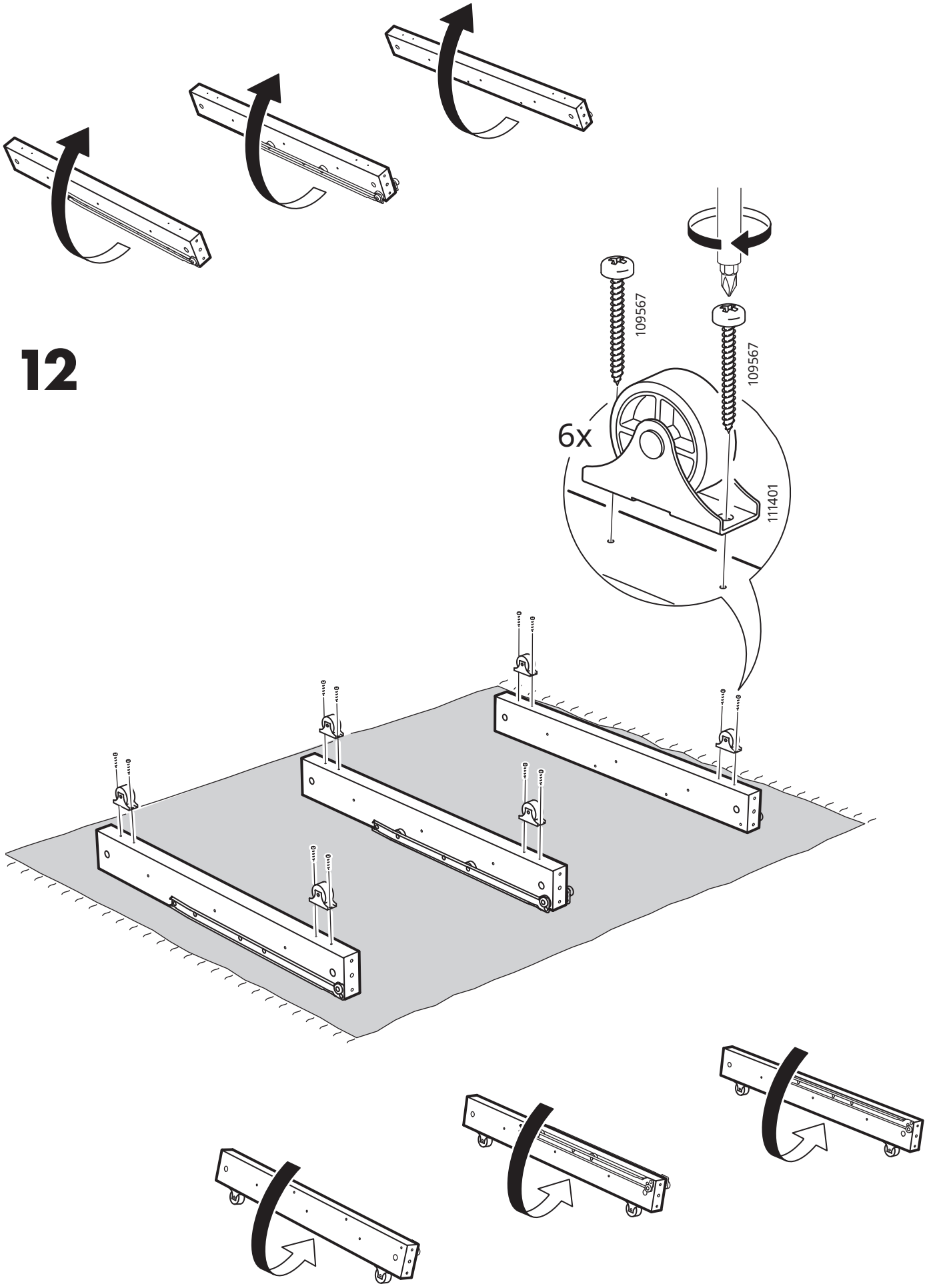
12
109567
109567
6x
111401

13

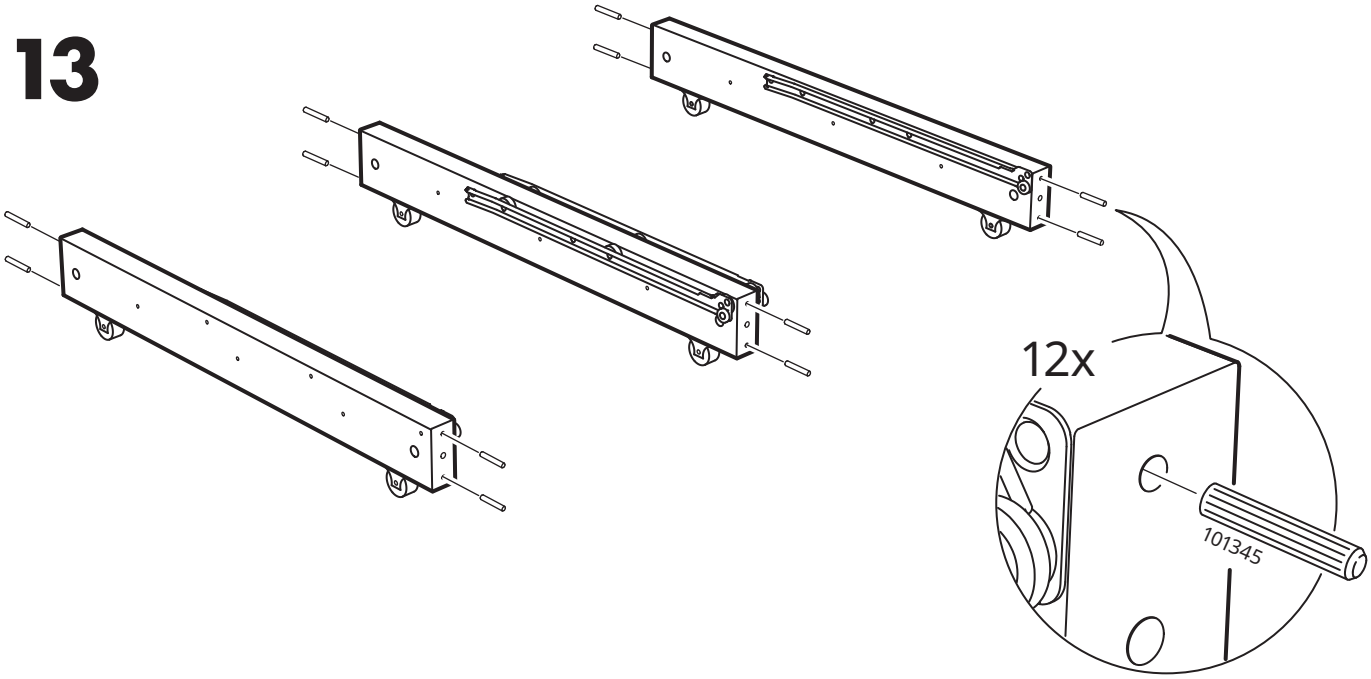

14

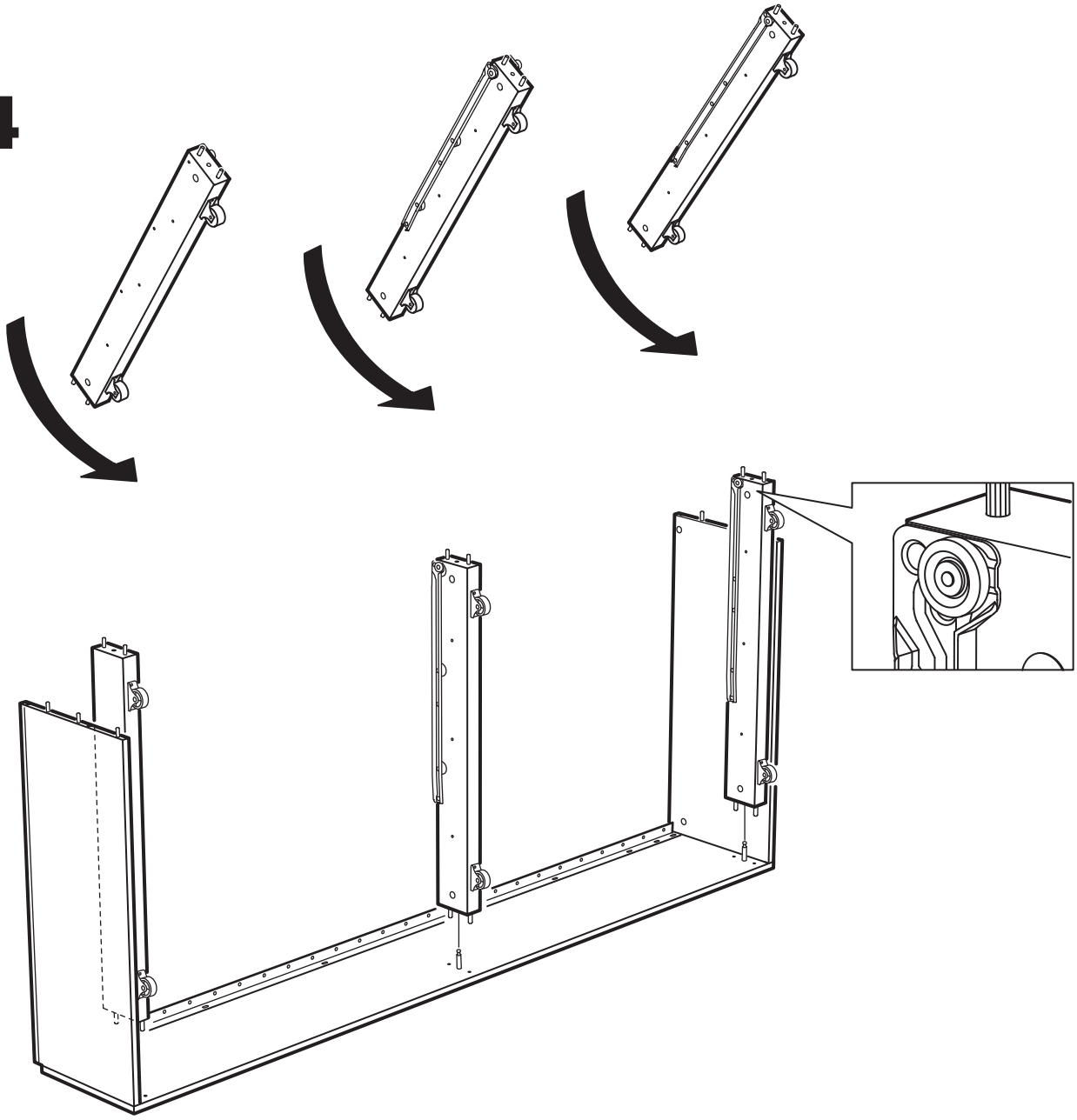

15

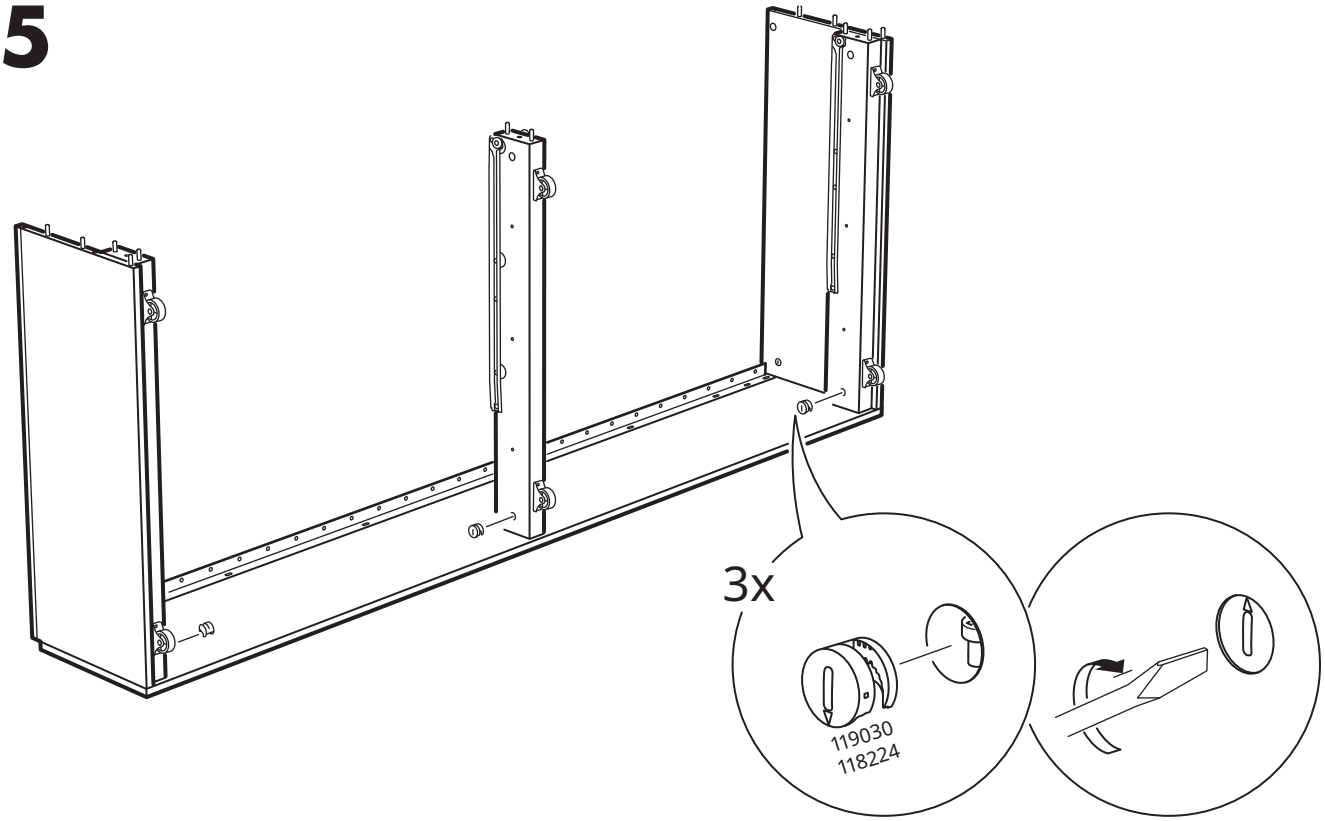

16

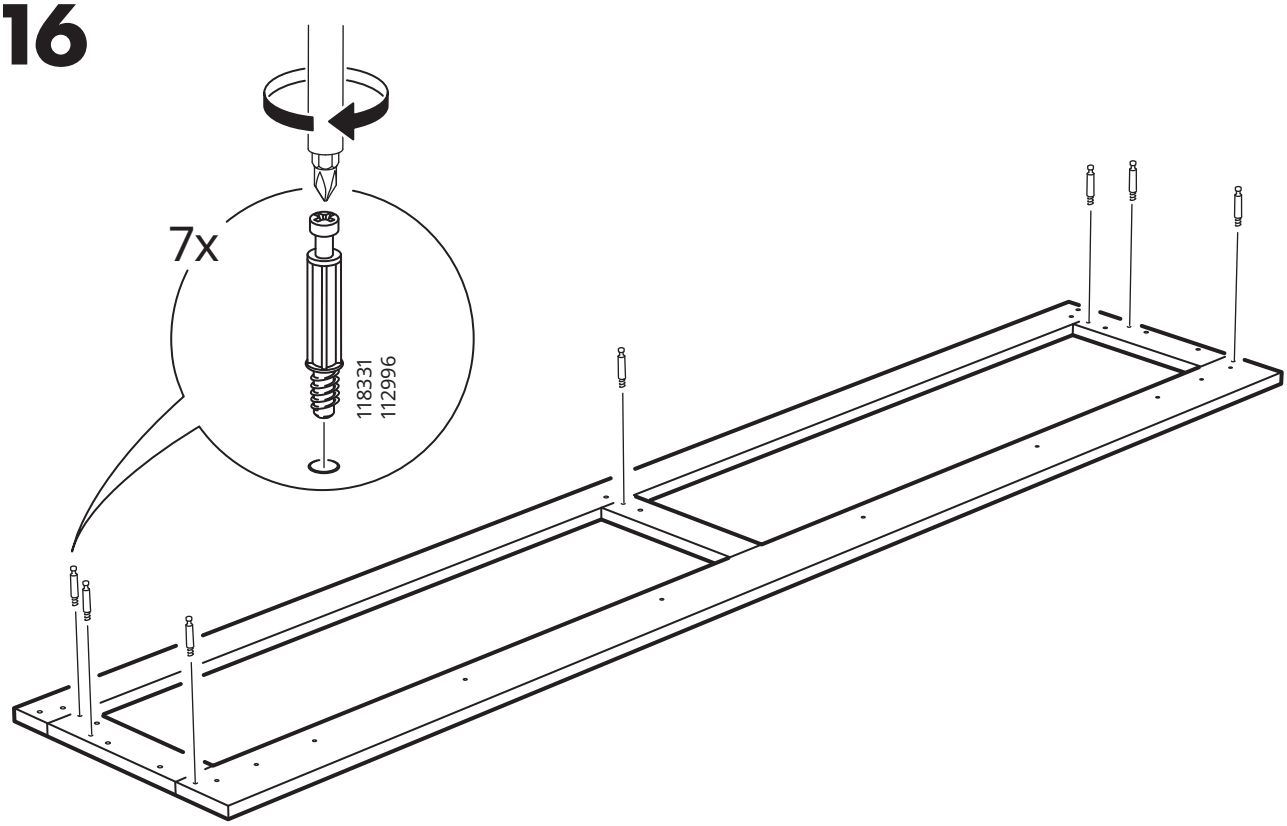

17

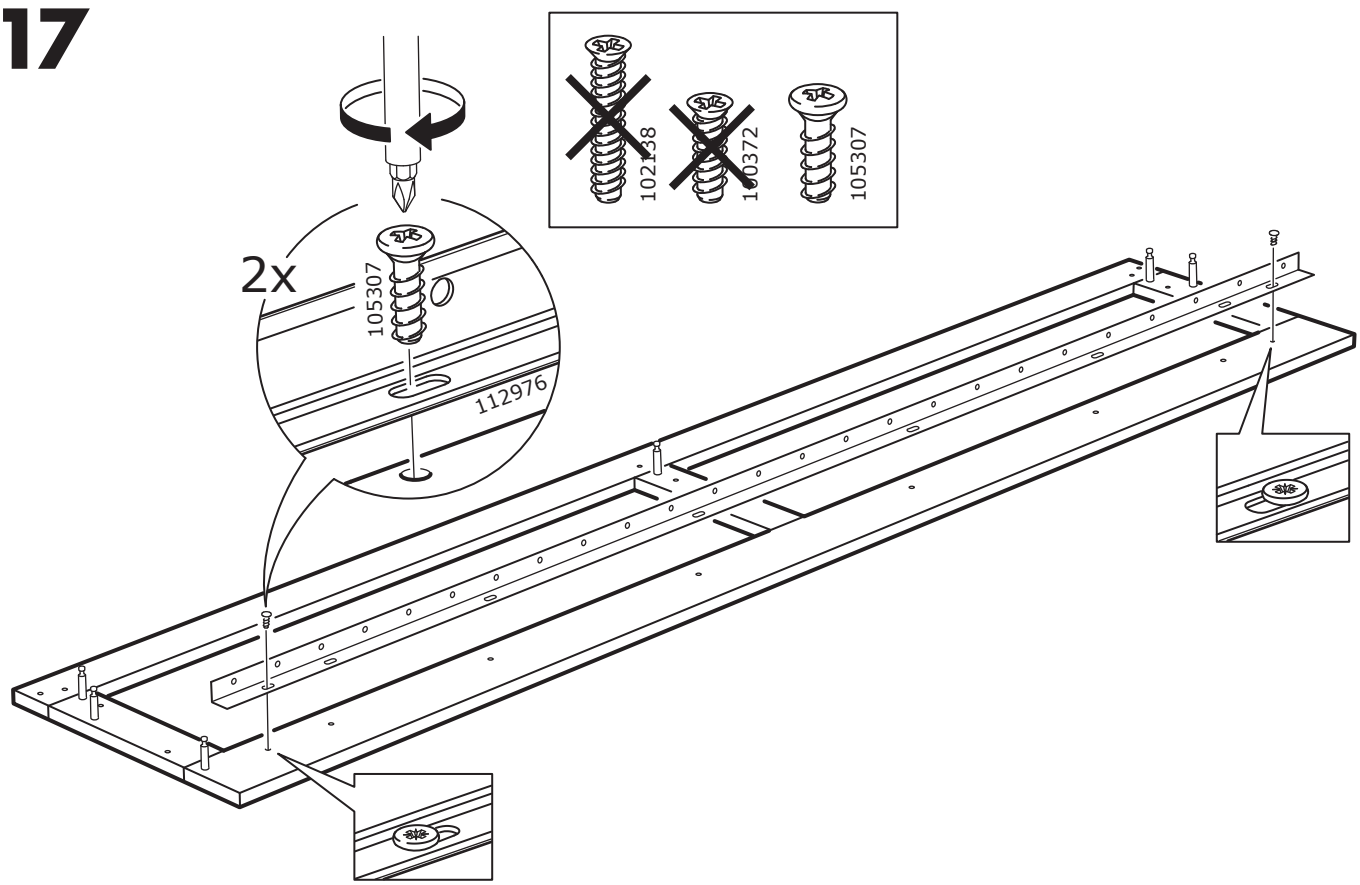
2x
105307
112976
102138
100372
105307

18

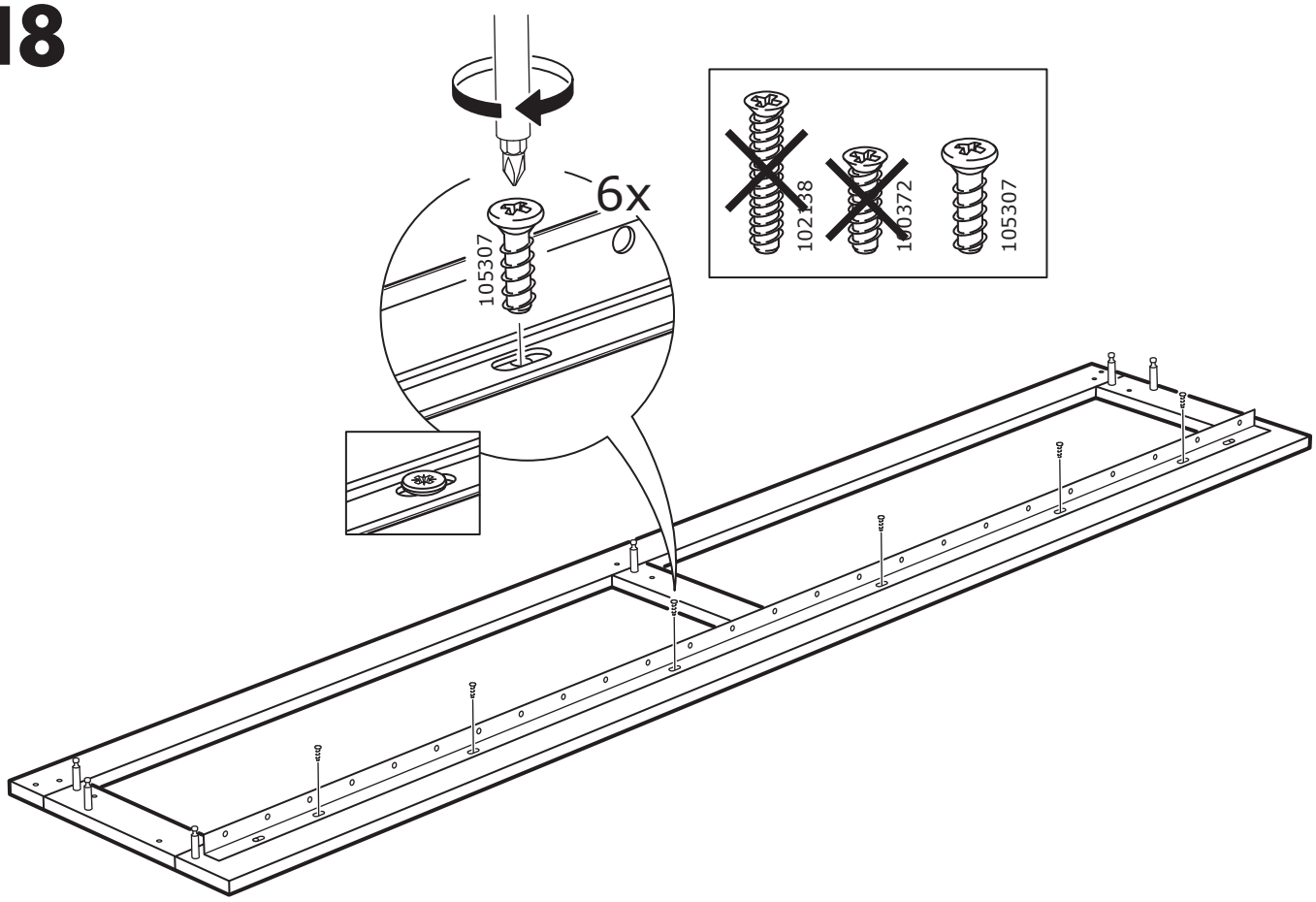
6x
105307
102138
100372
105307

19

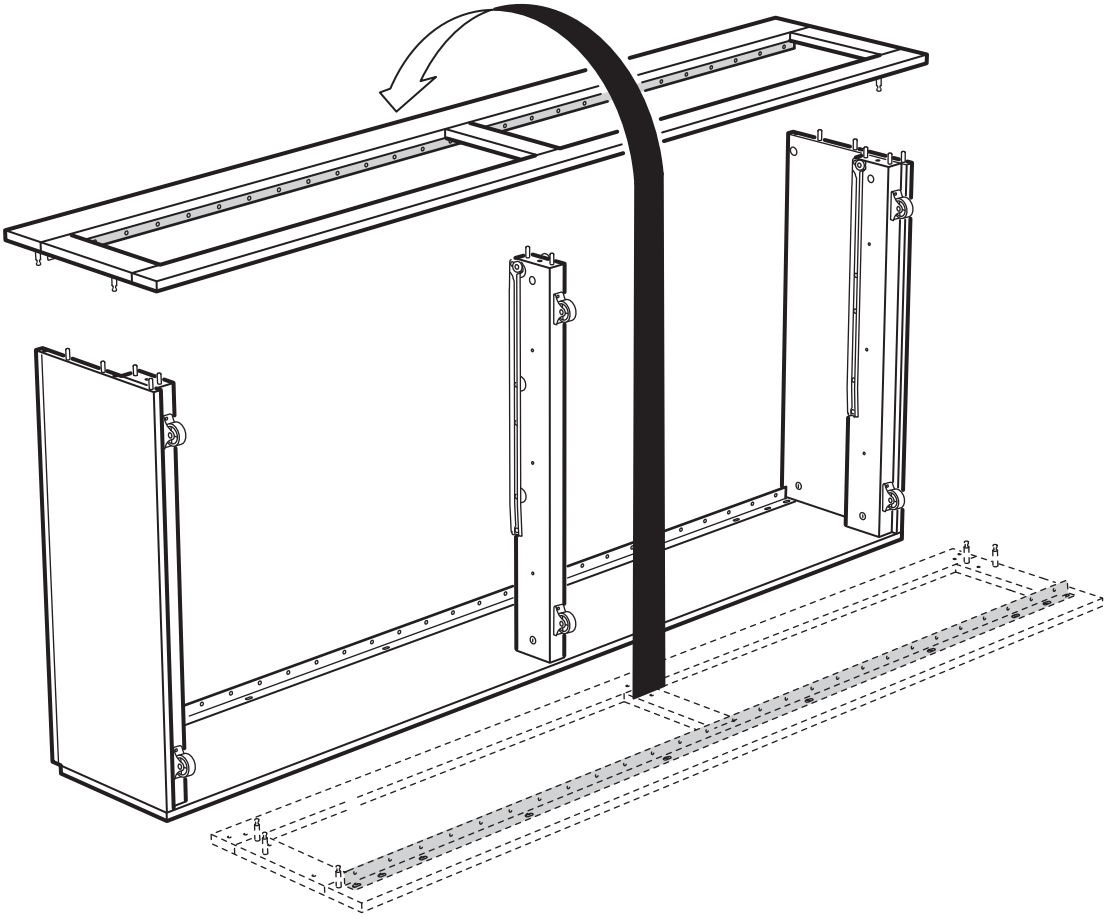

20

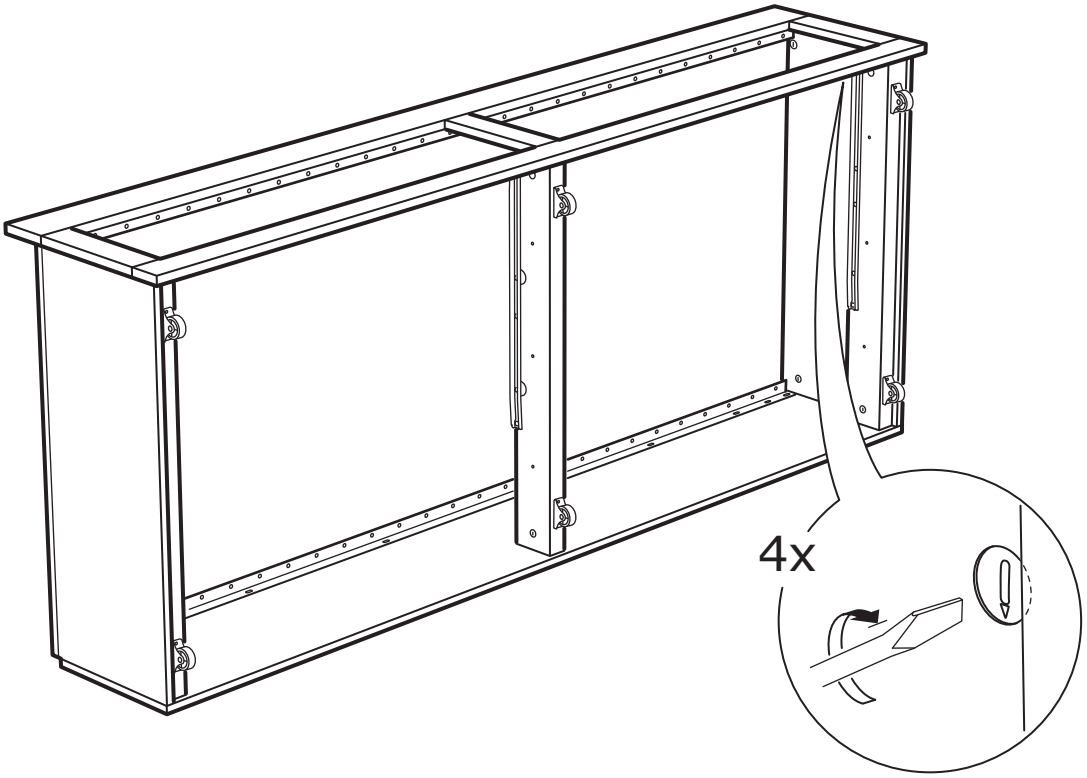

21

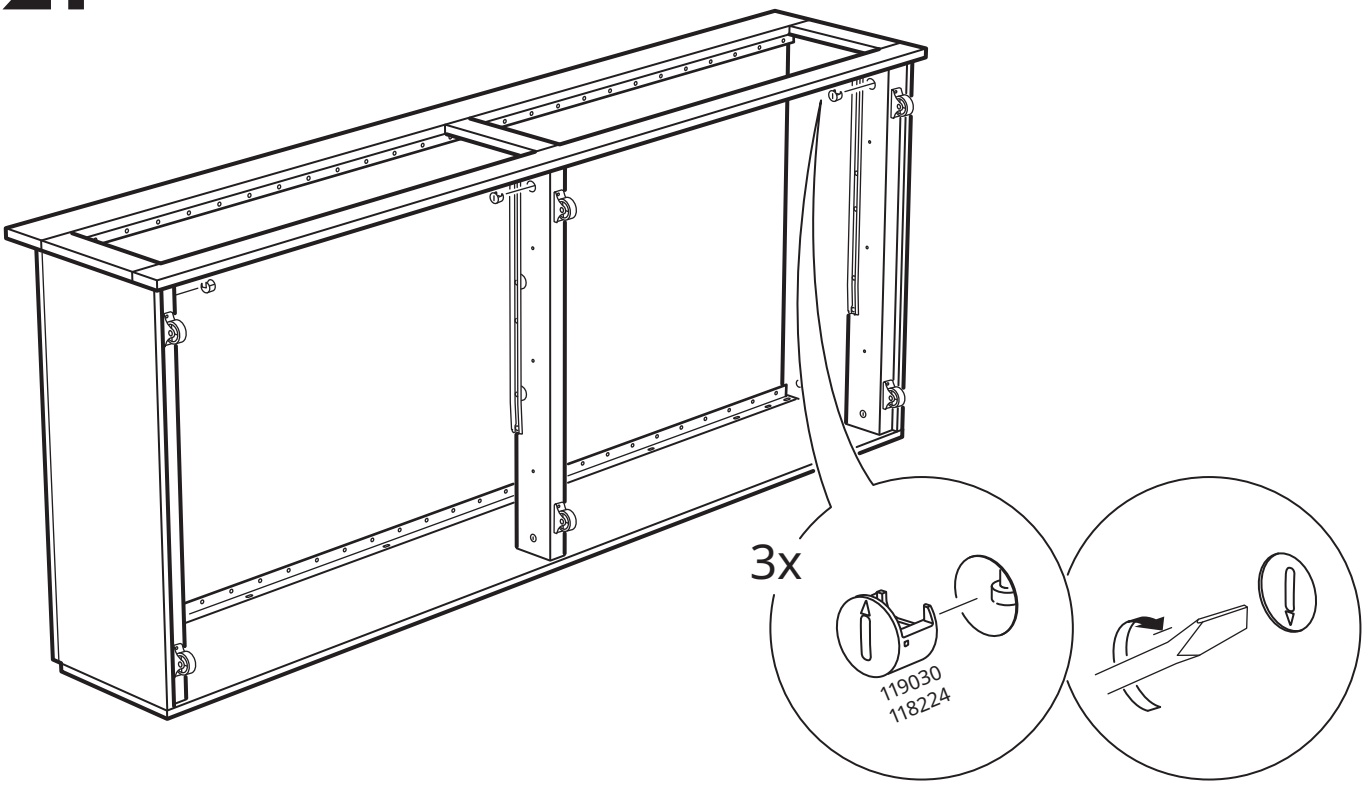

22

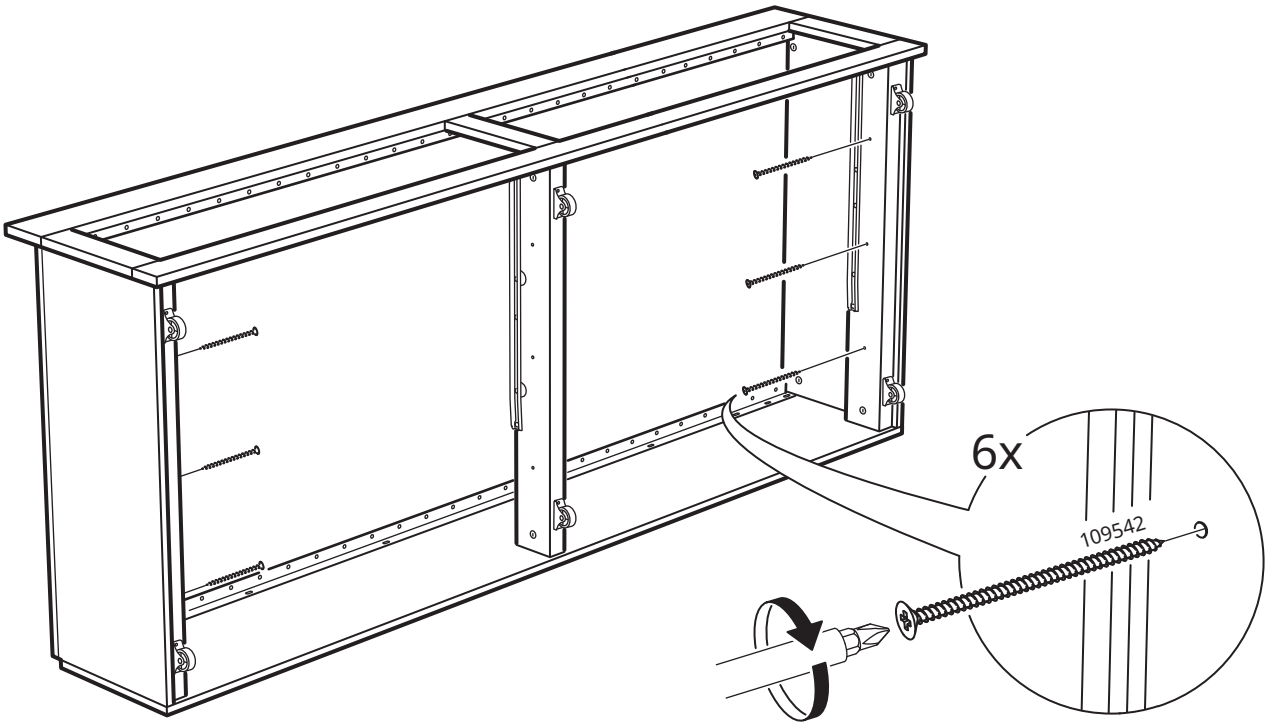

23

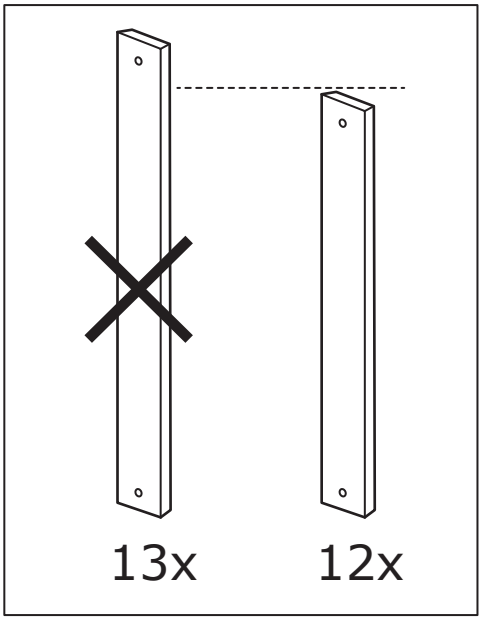

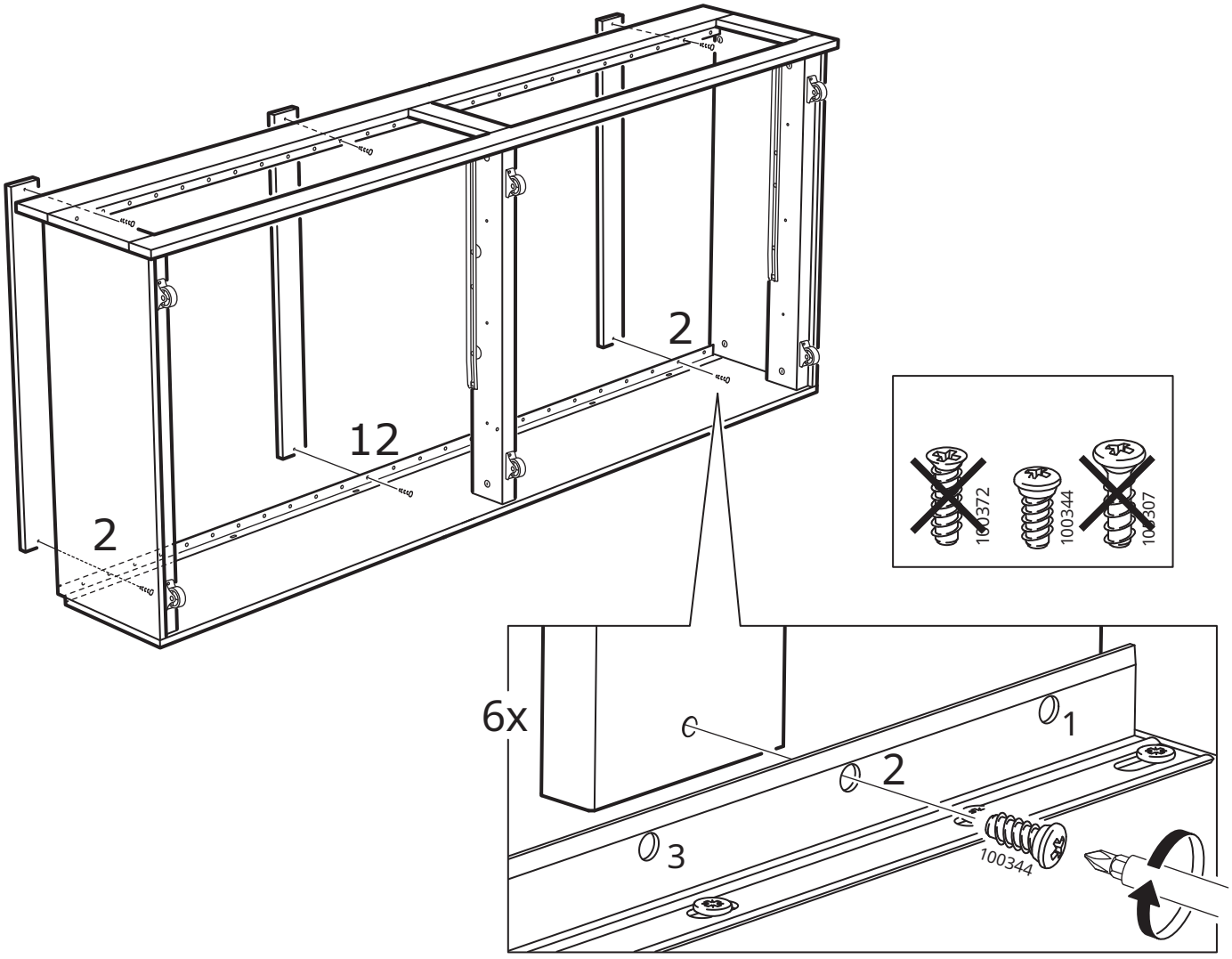

24

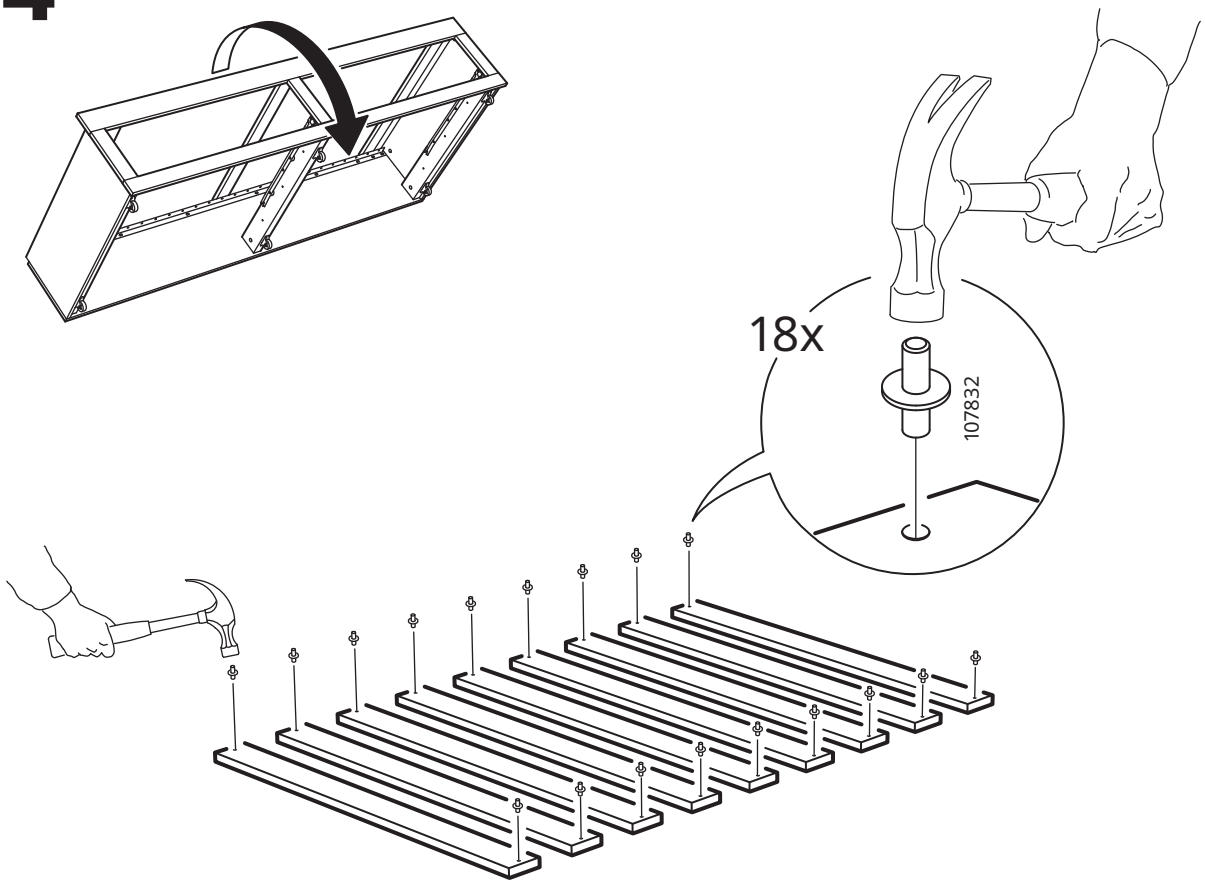

25

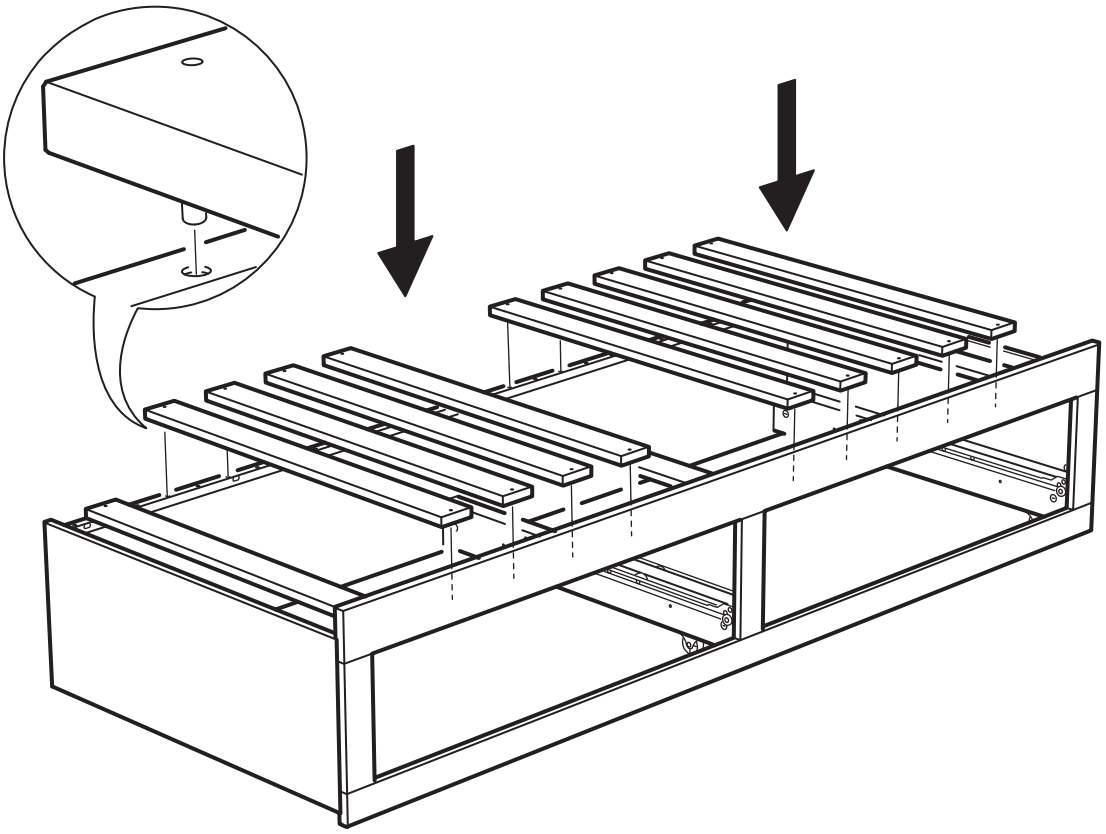

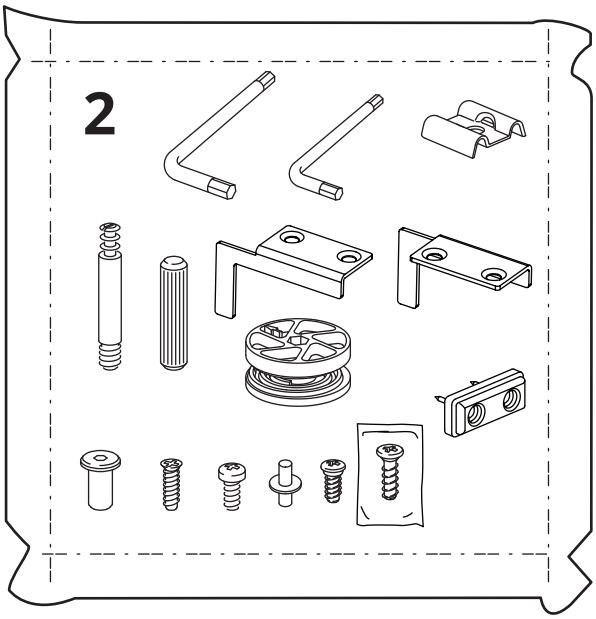

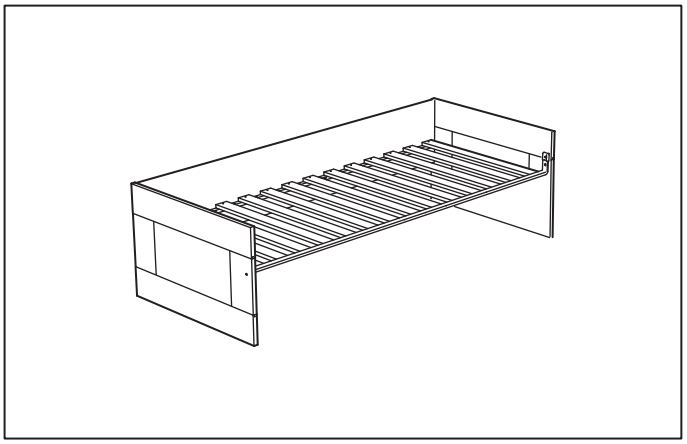

26

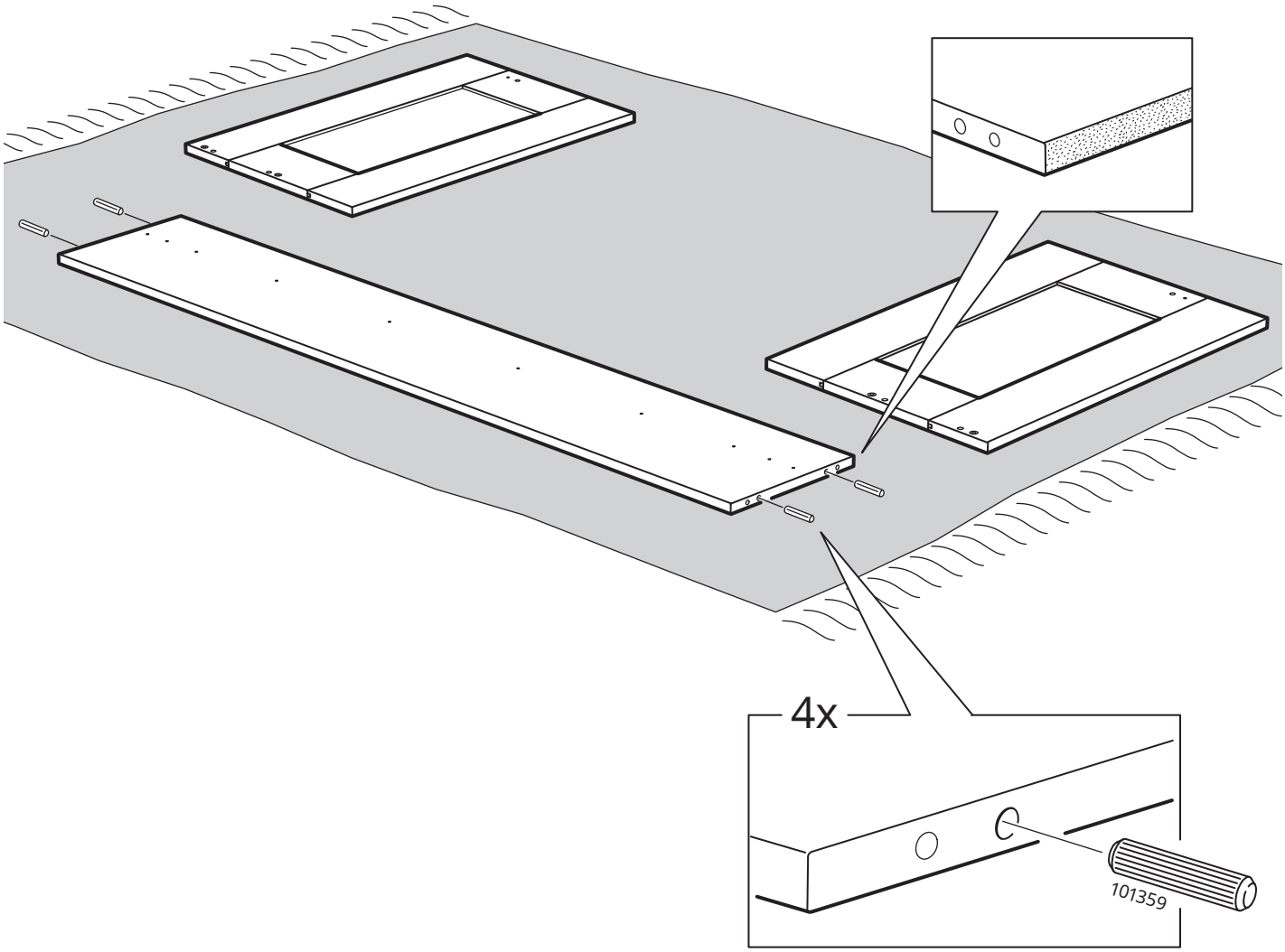

27

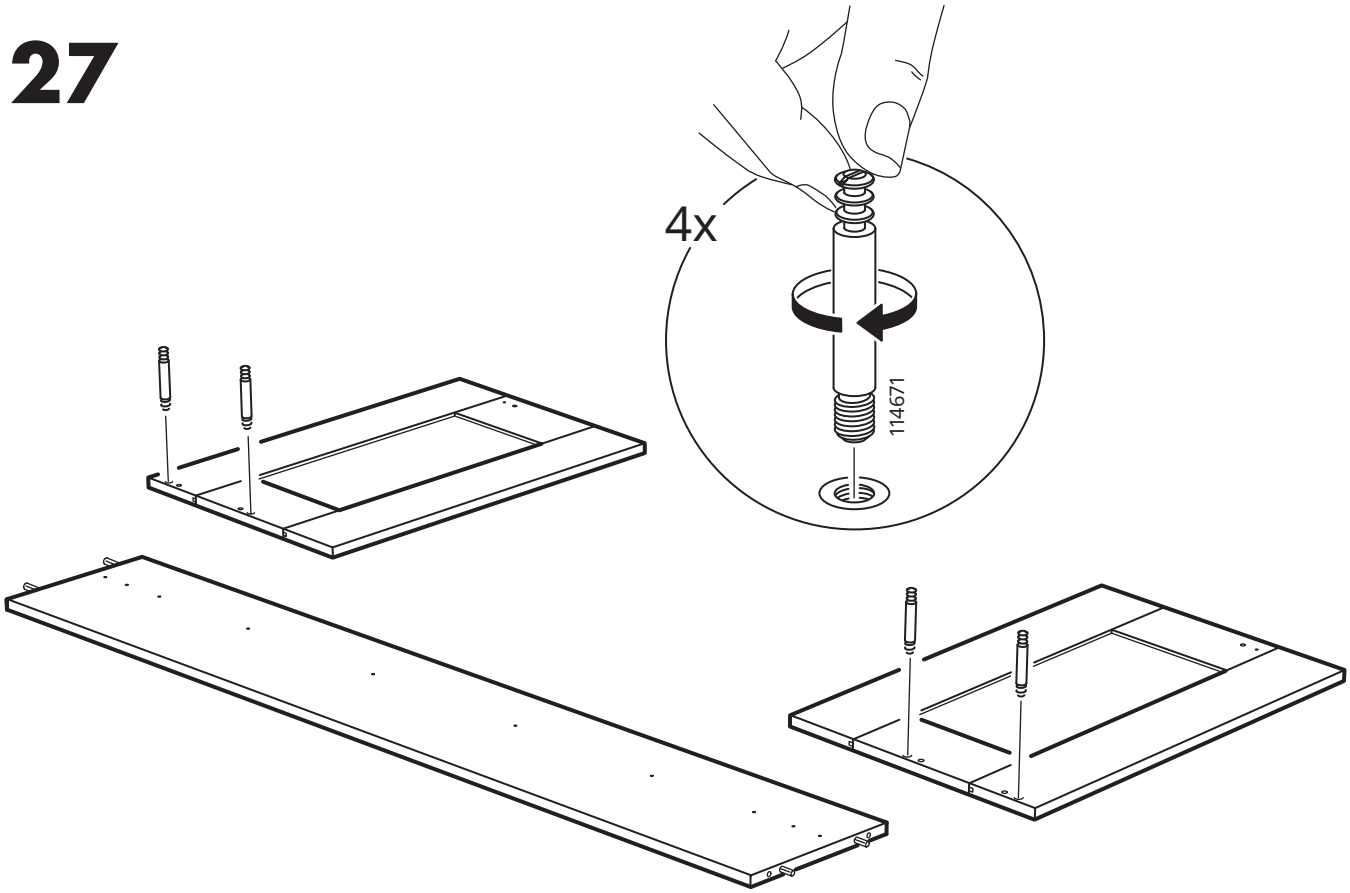

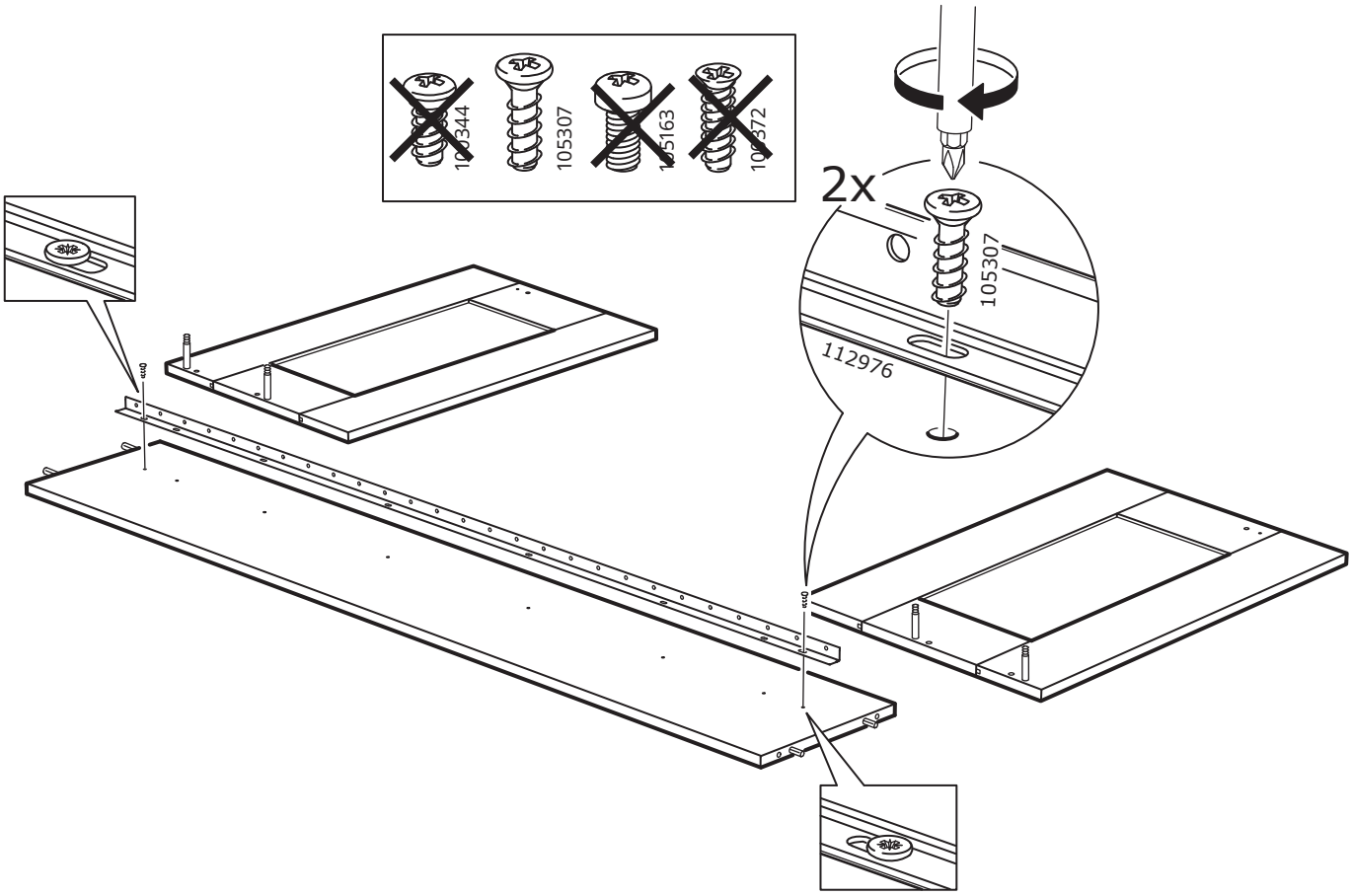

29

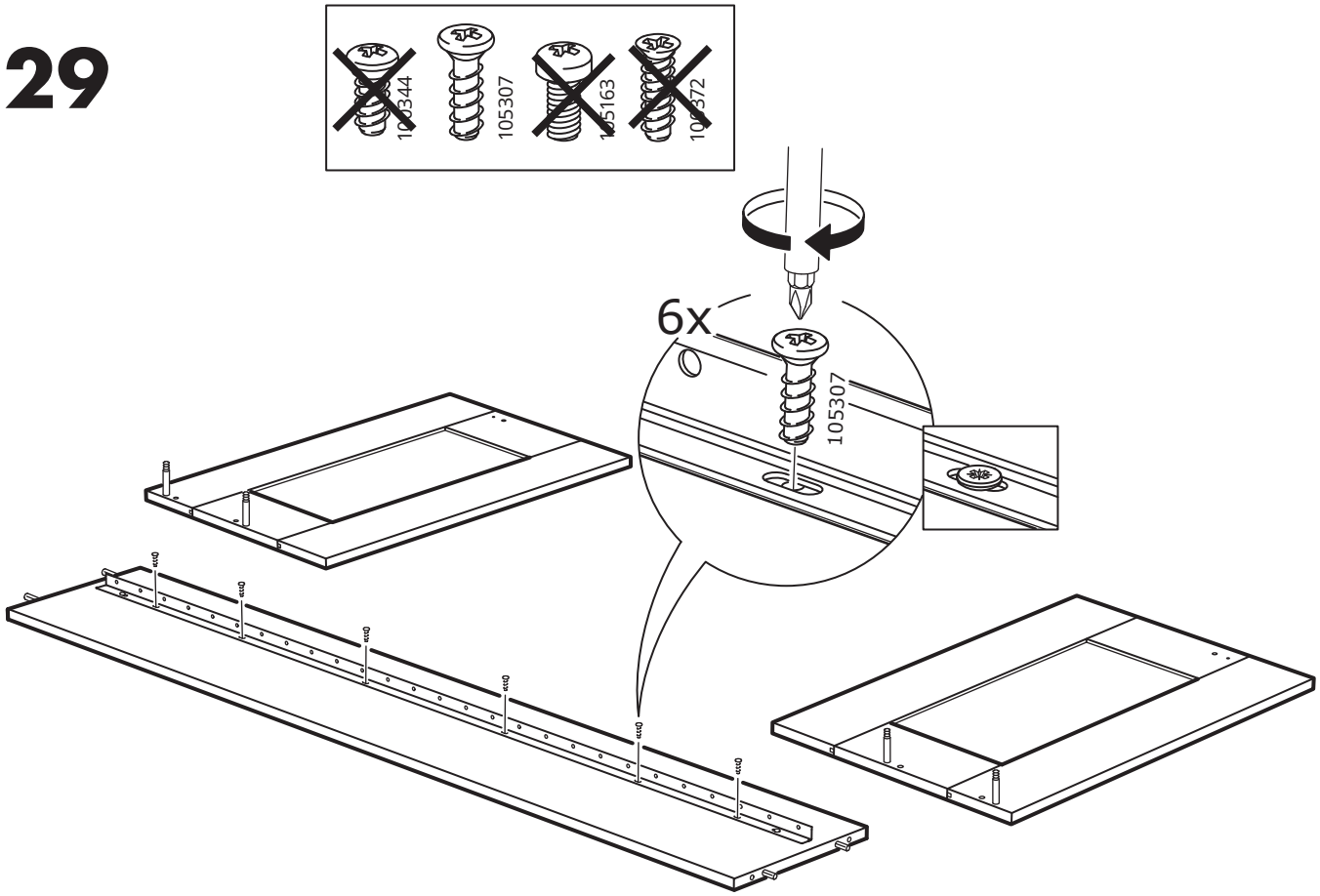

30

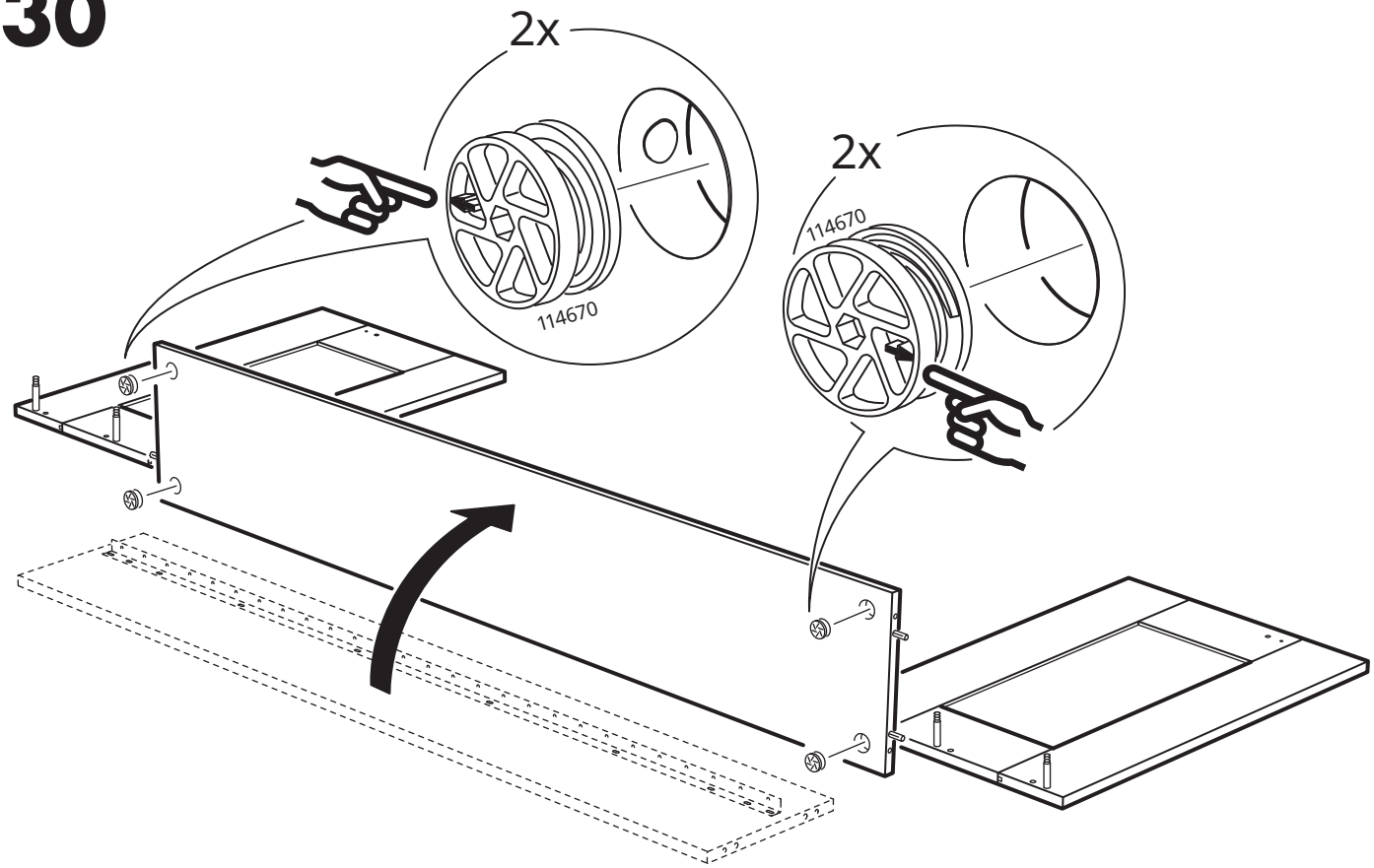

31

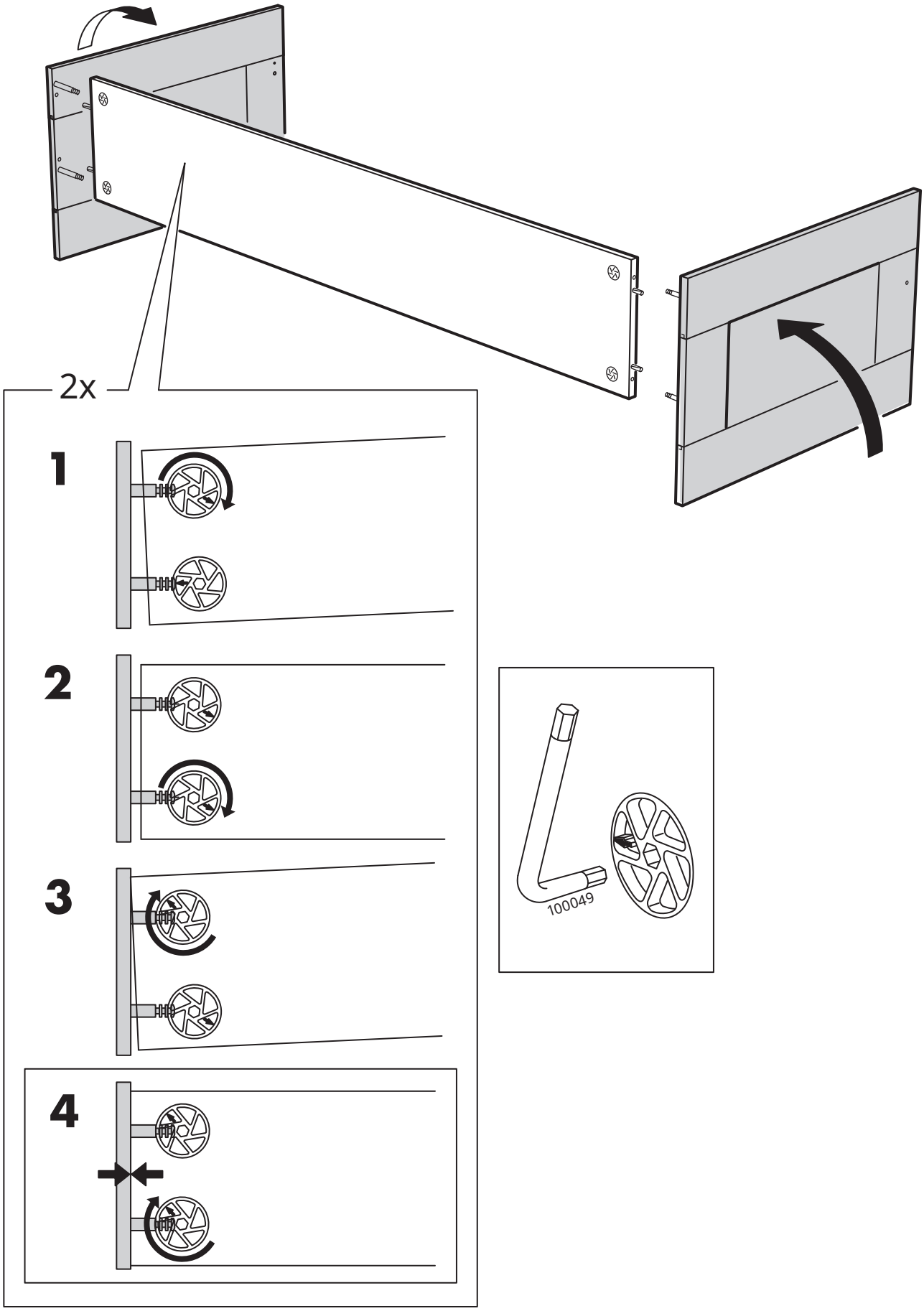

32

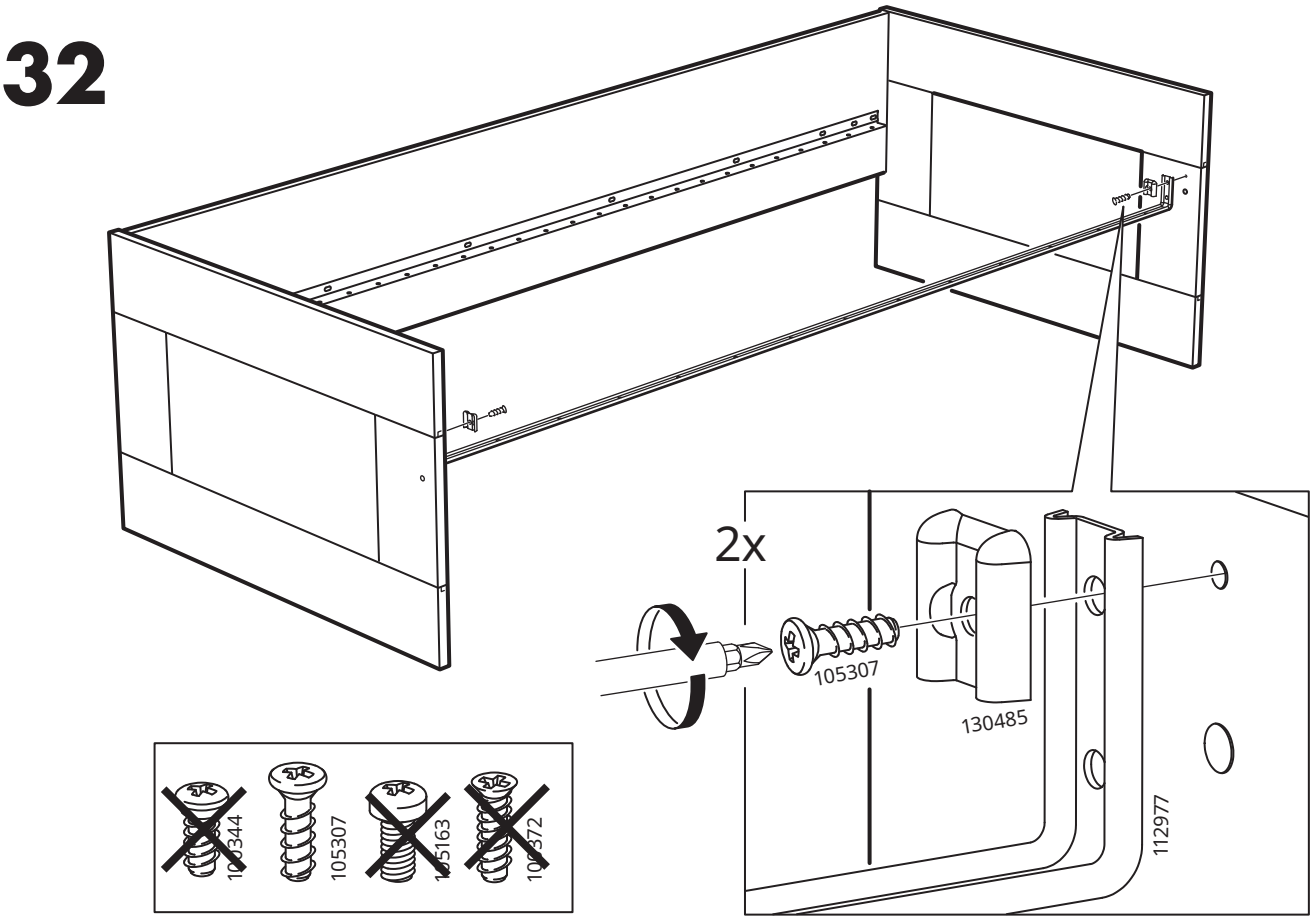
2x
105307
130485
112977
105344
105307
105163
100372

33

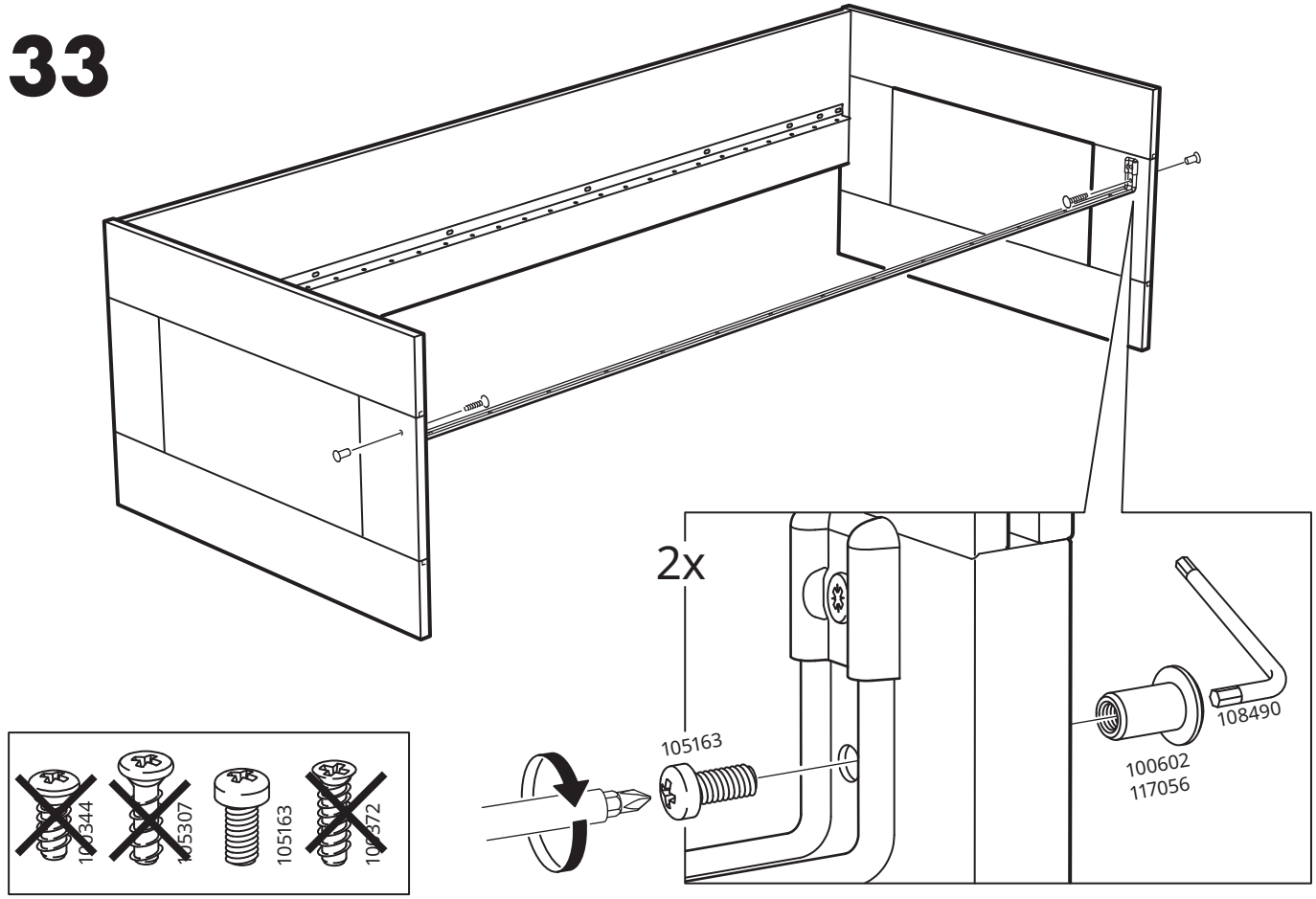
2x
105163
108490
100602
117056
105344
105307
105163
100372

34

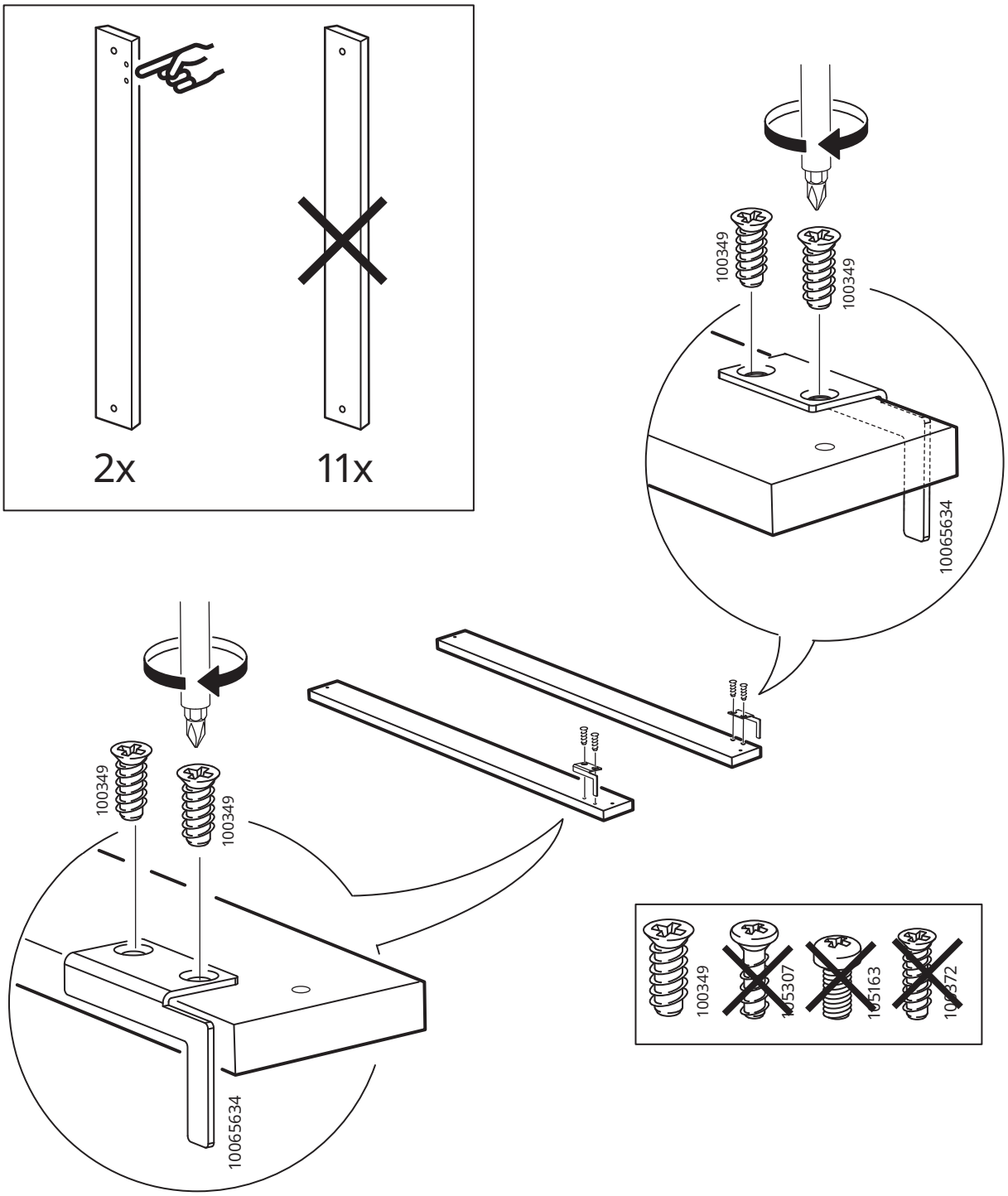
2x
11x
100349
100349
10065634
100349
100349
10065634
100349
105307
105163
106372

35

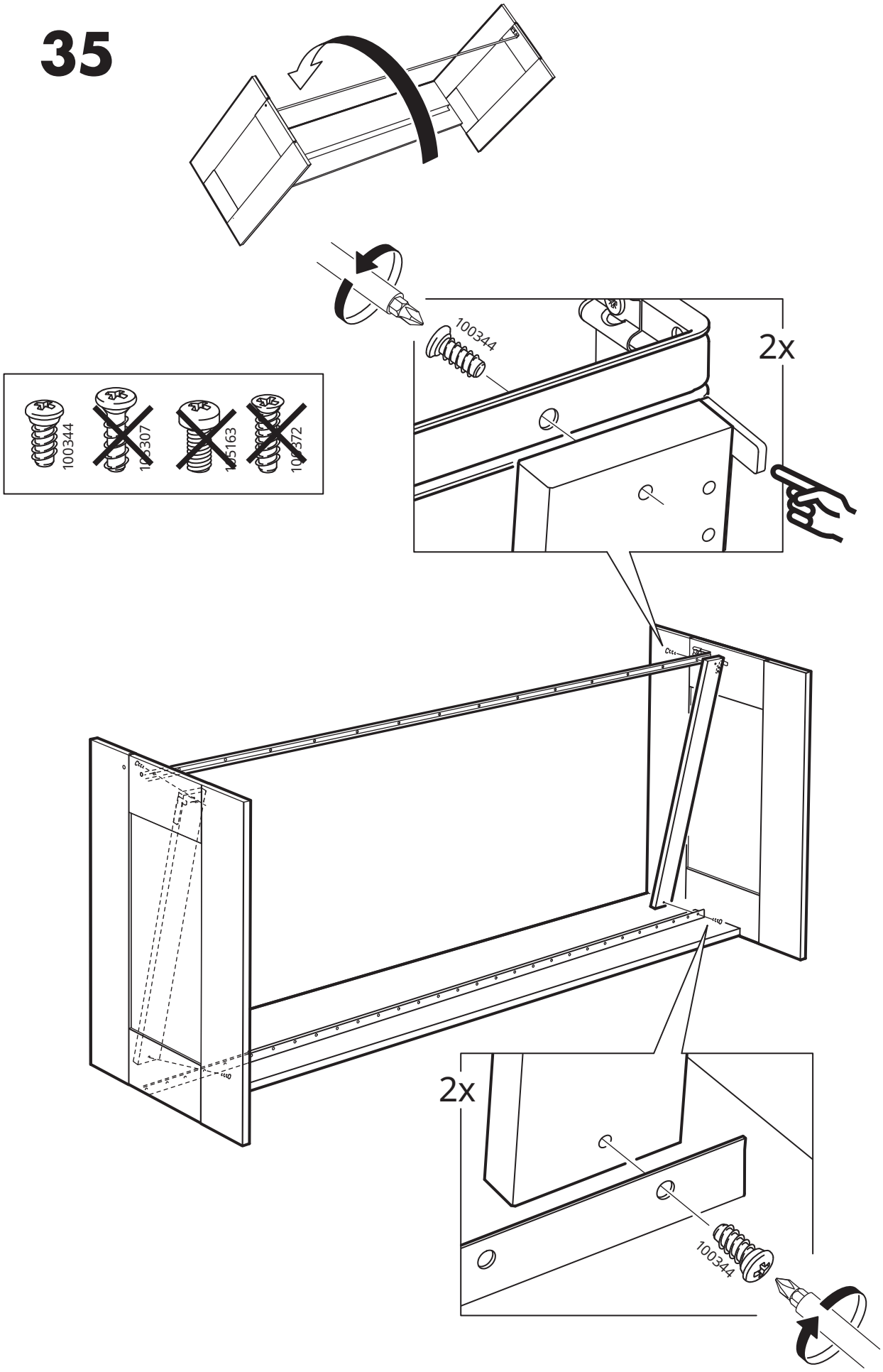

36

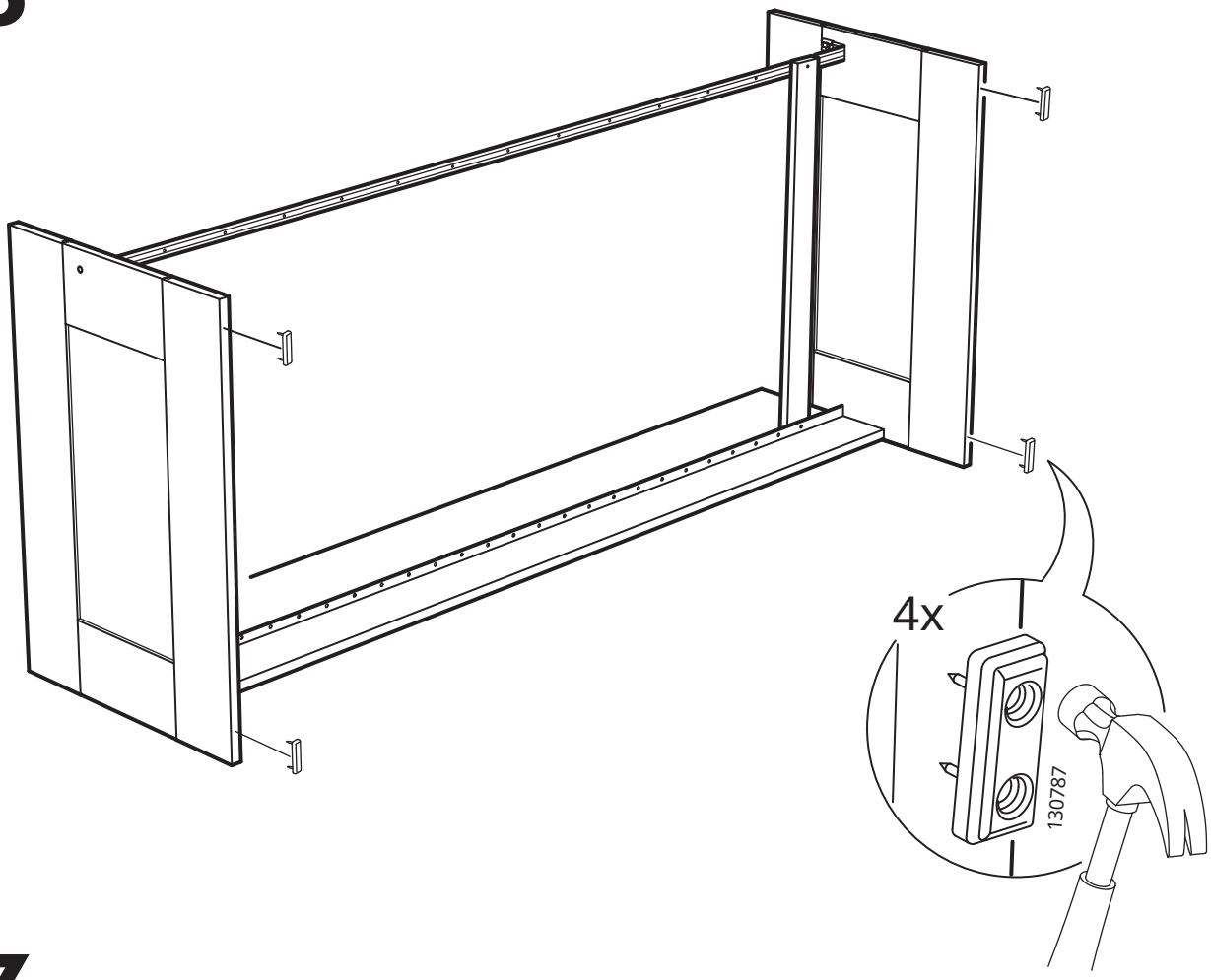

37

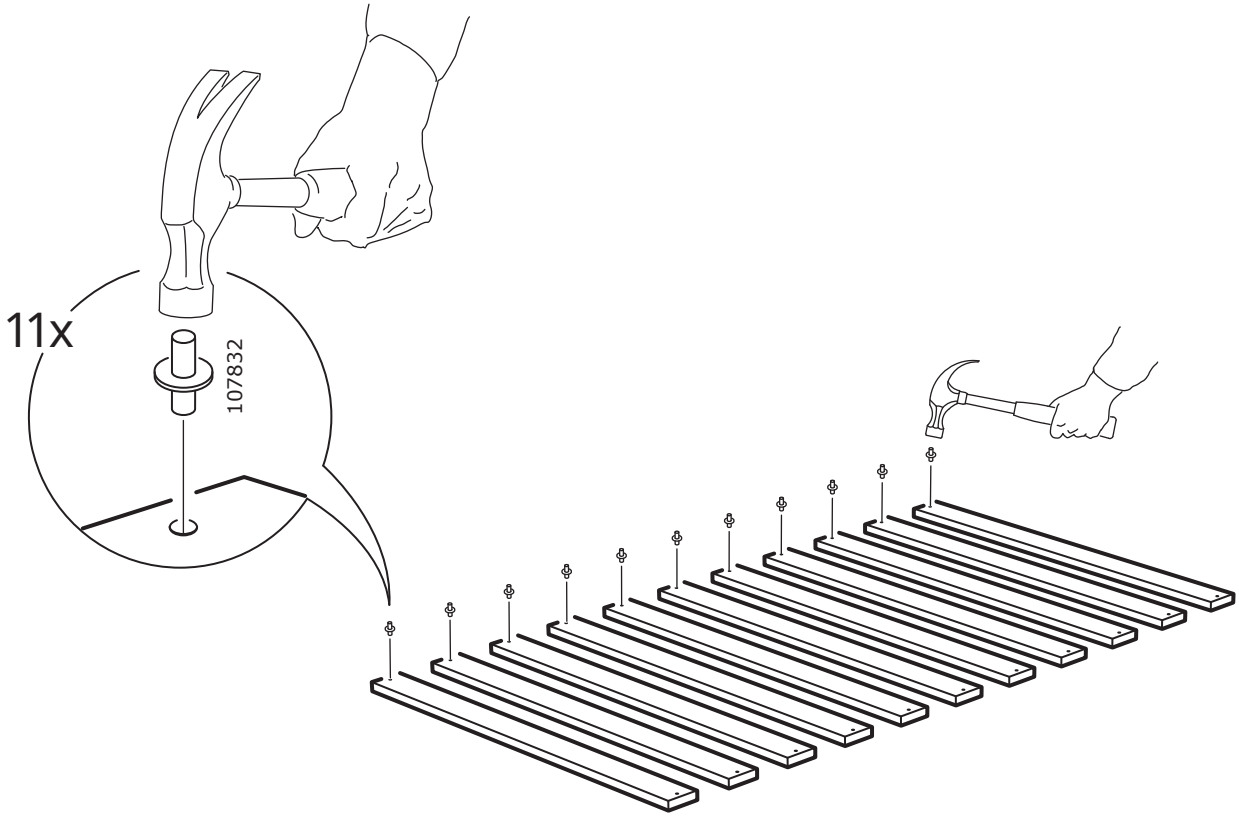

38

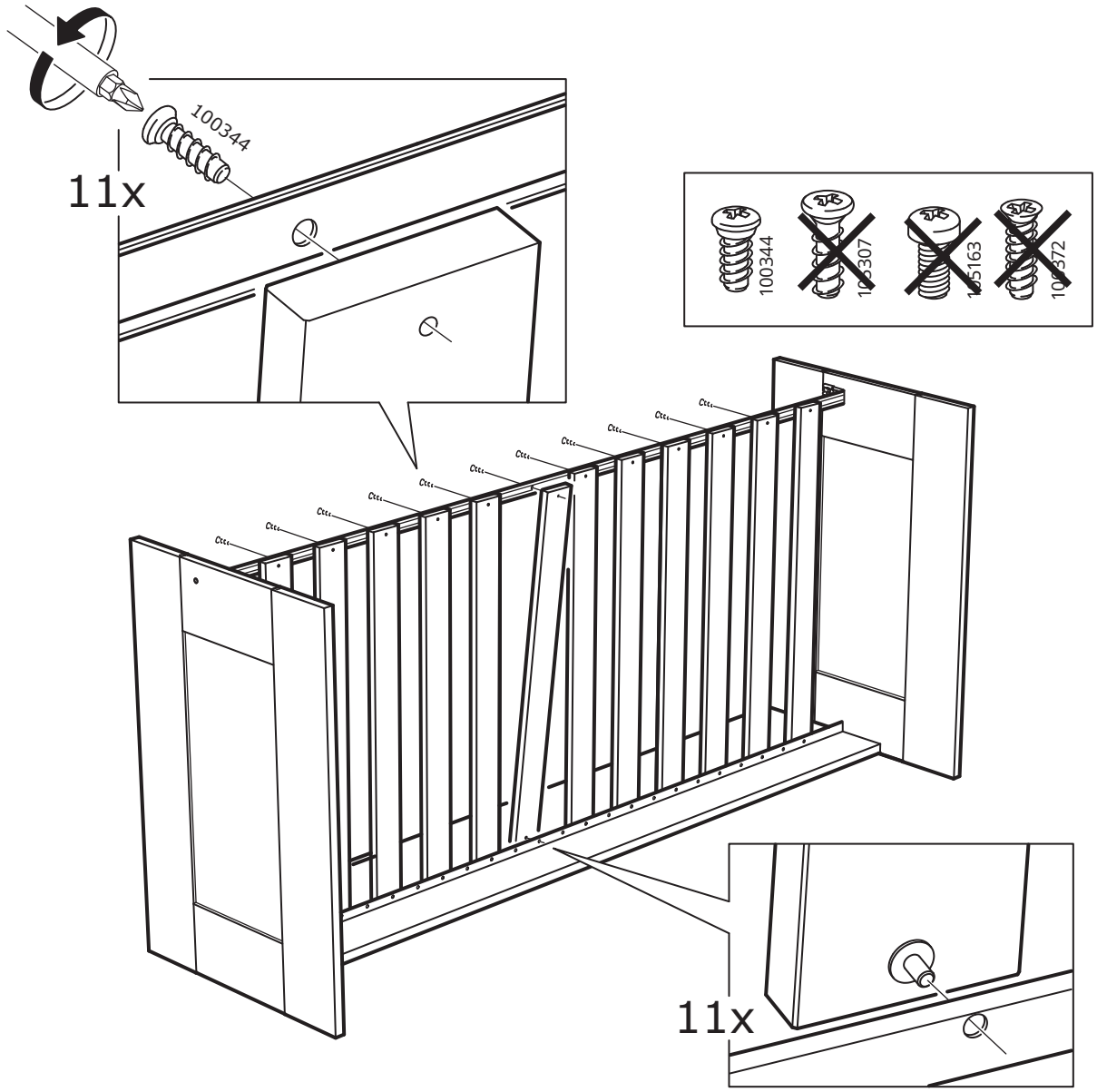

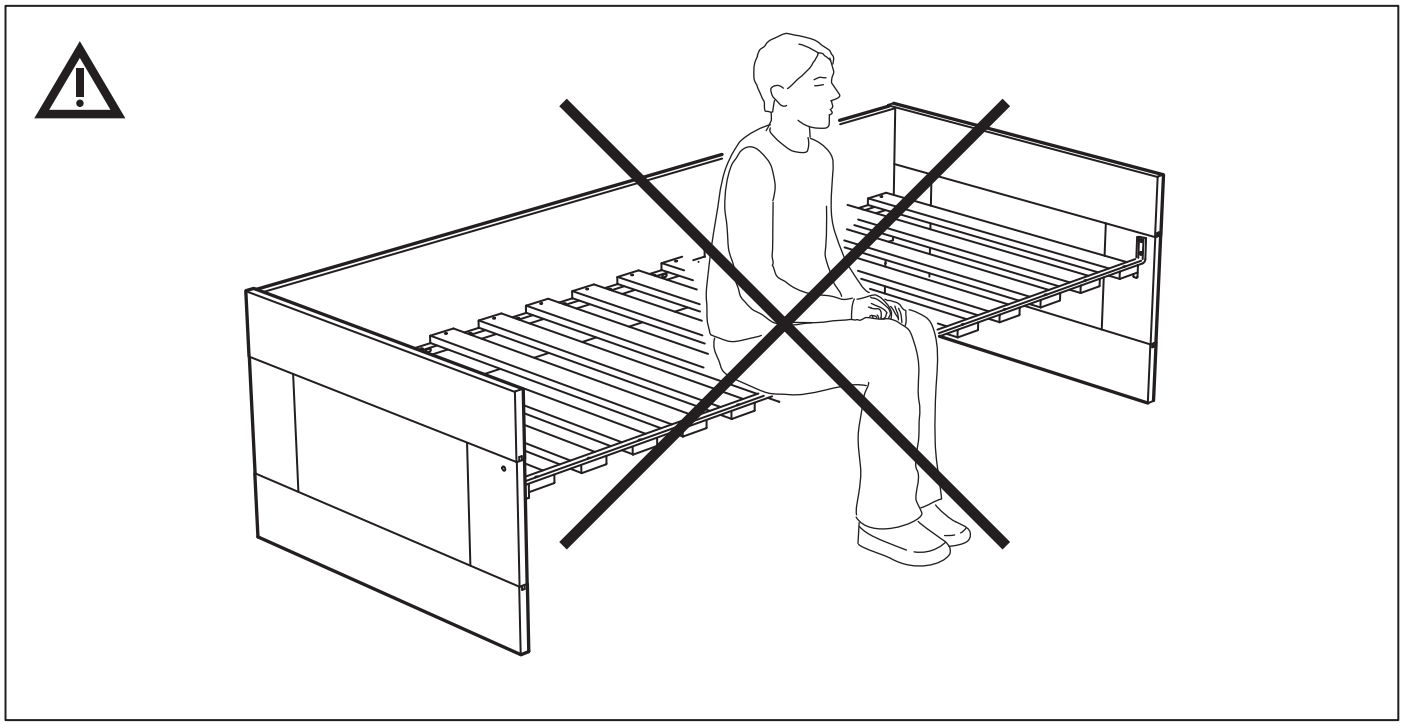

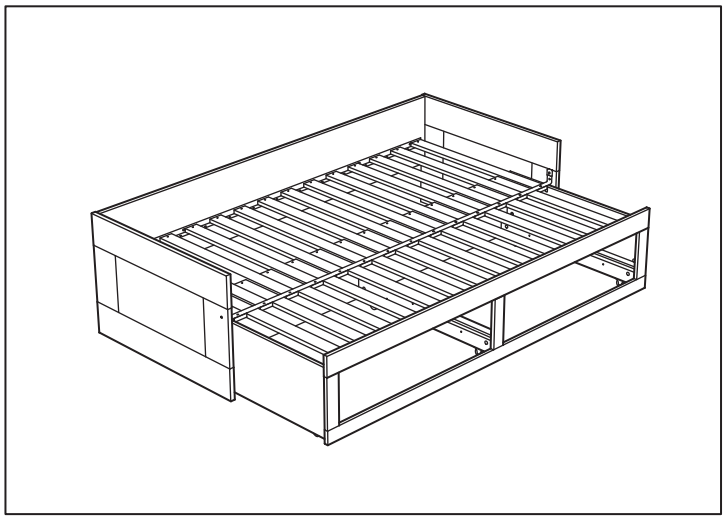

39

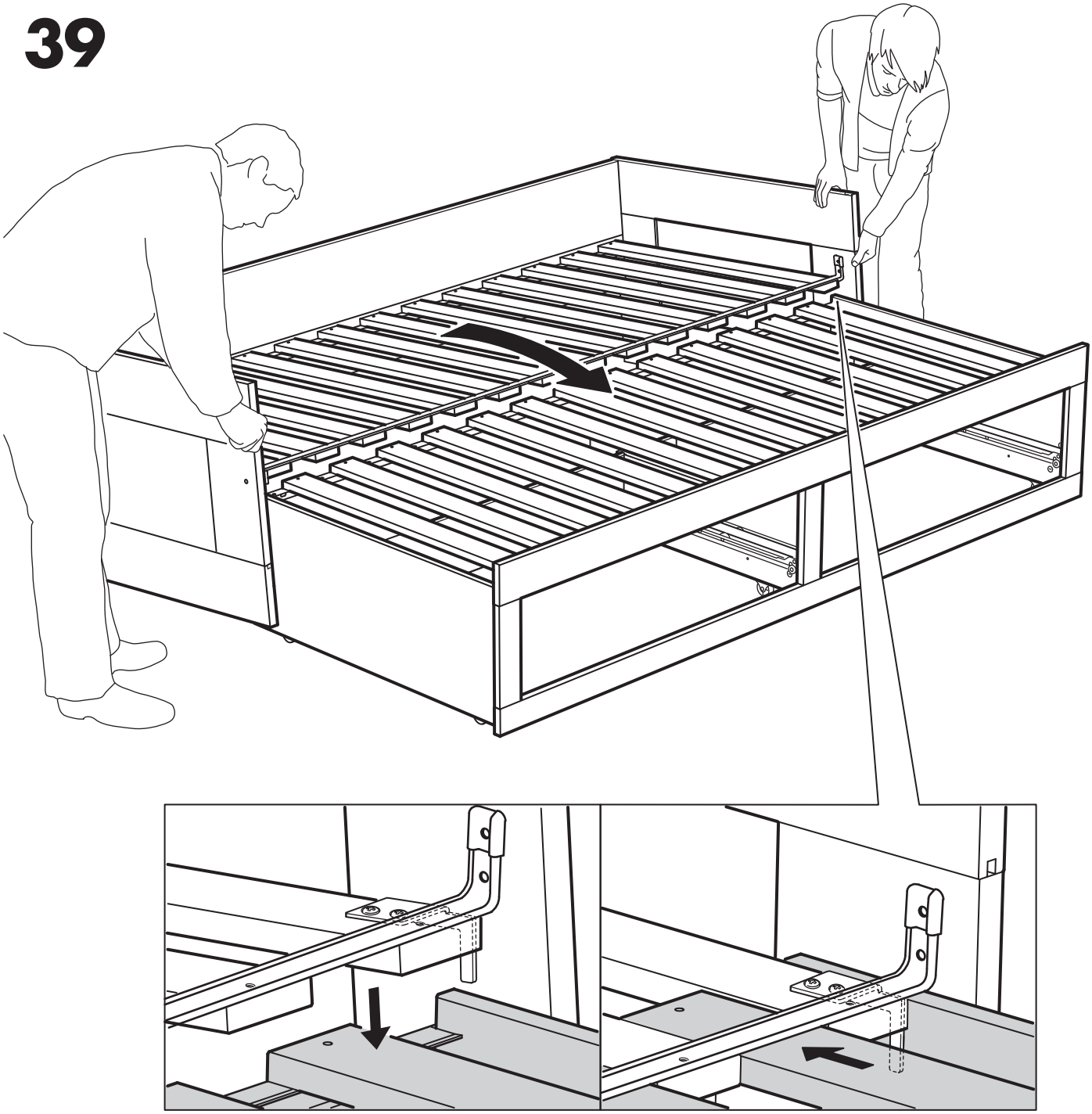

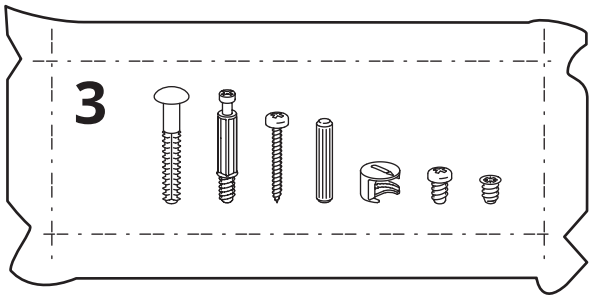
3

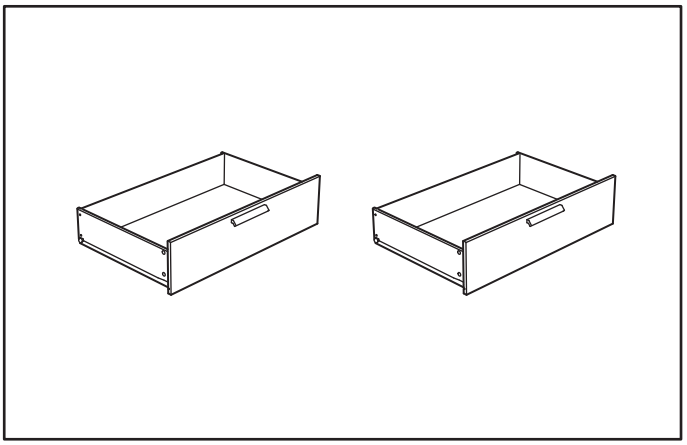

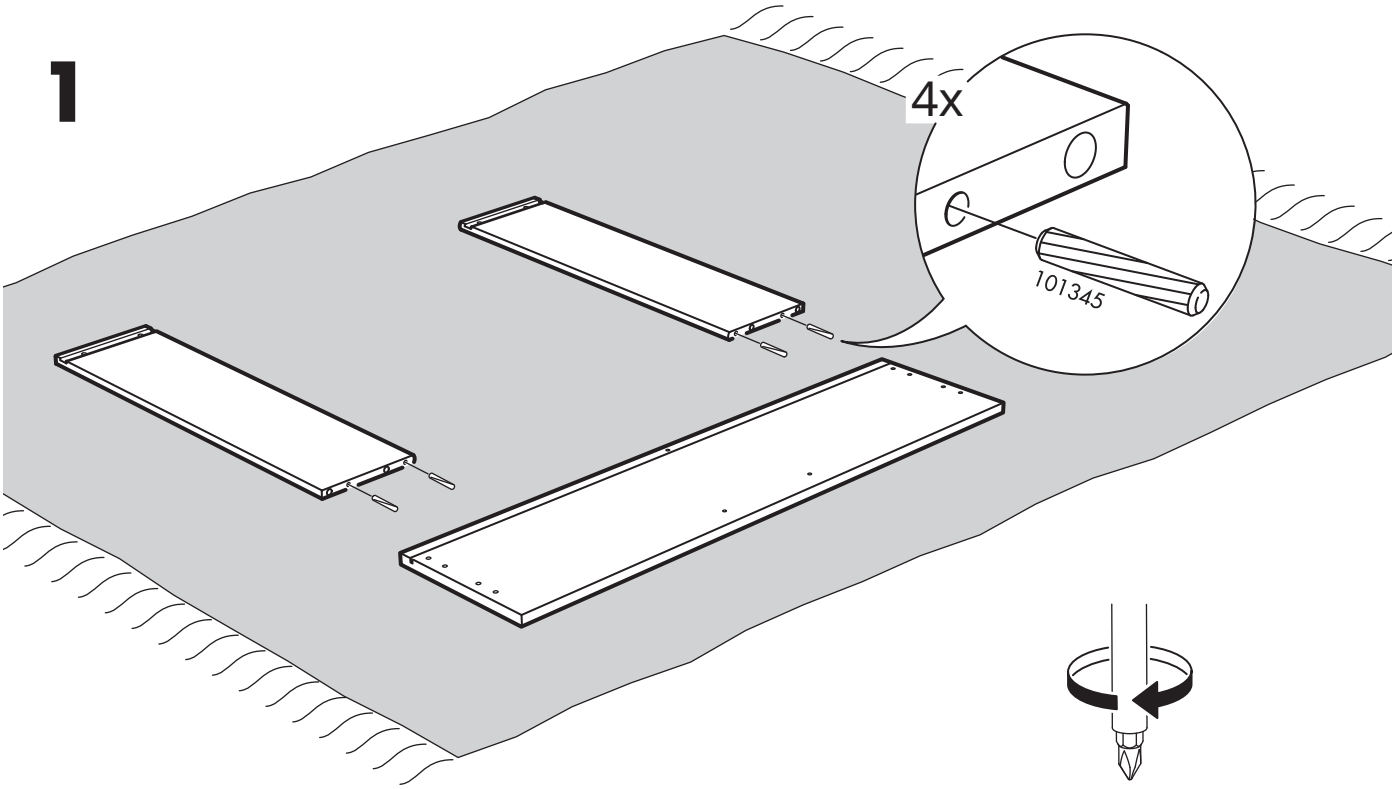
1
4x
101345

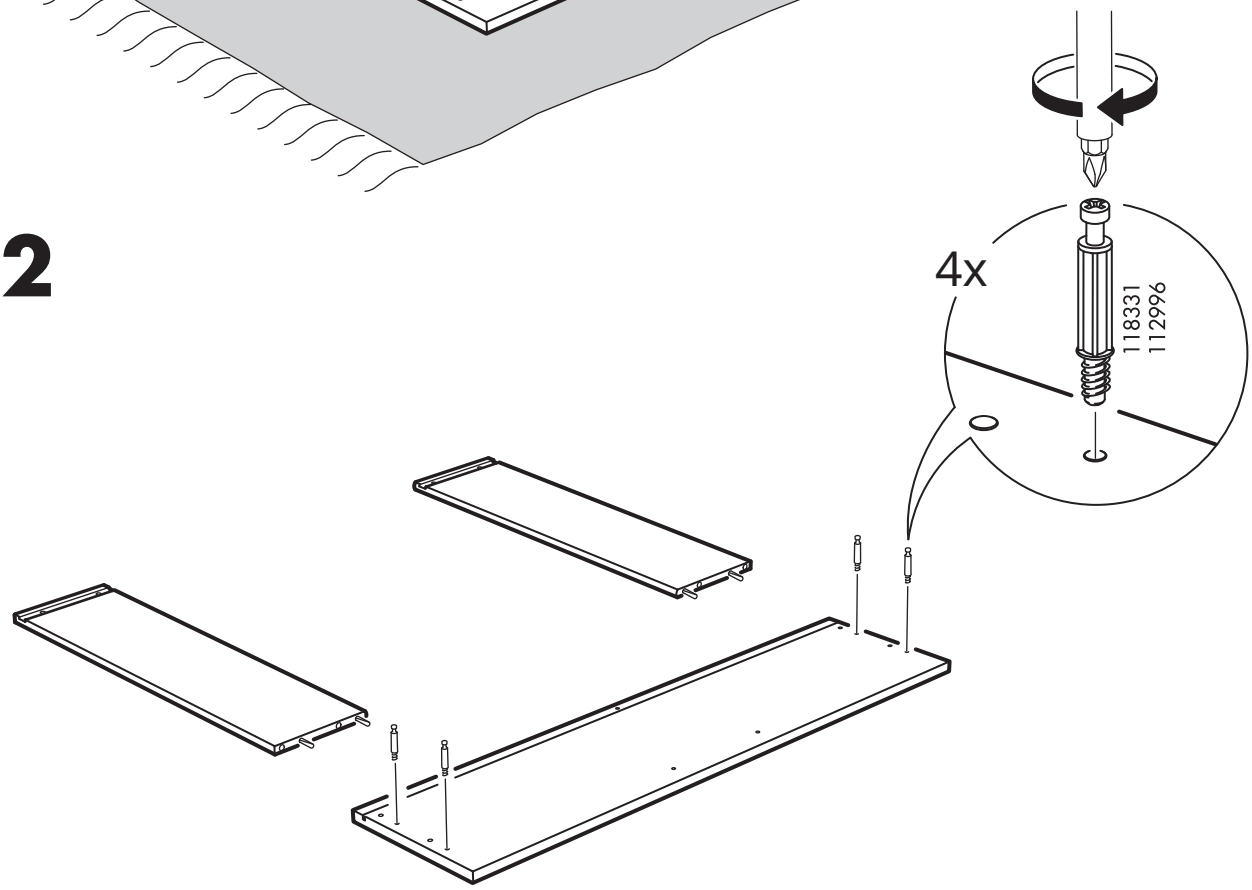
2
4x
118331
112996

3

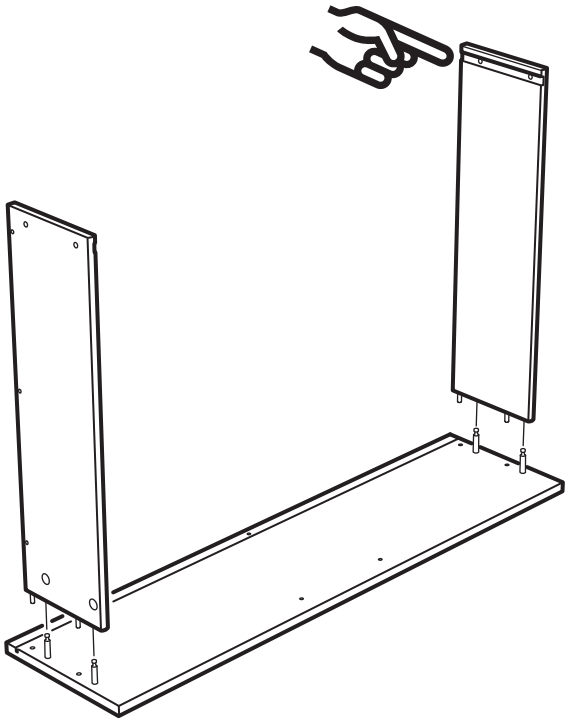

4

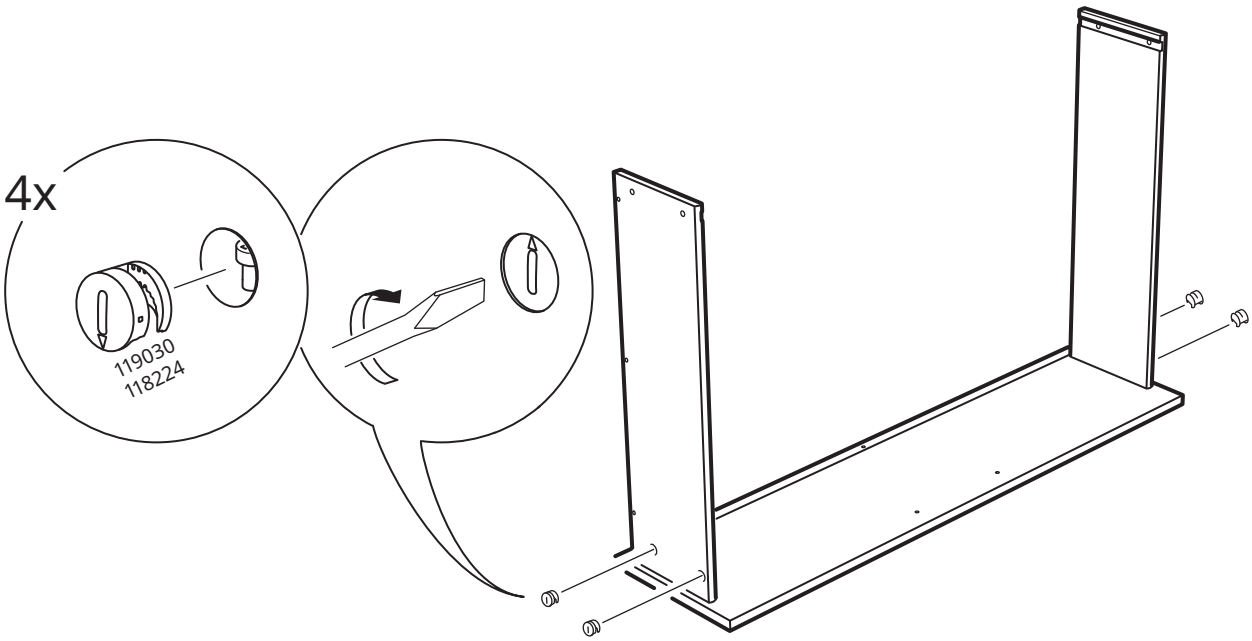

5

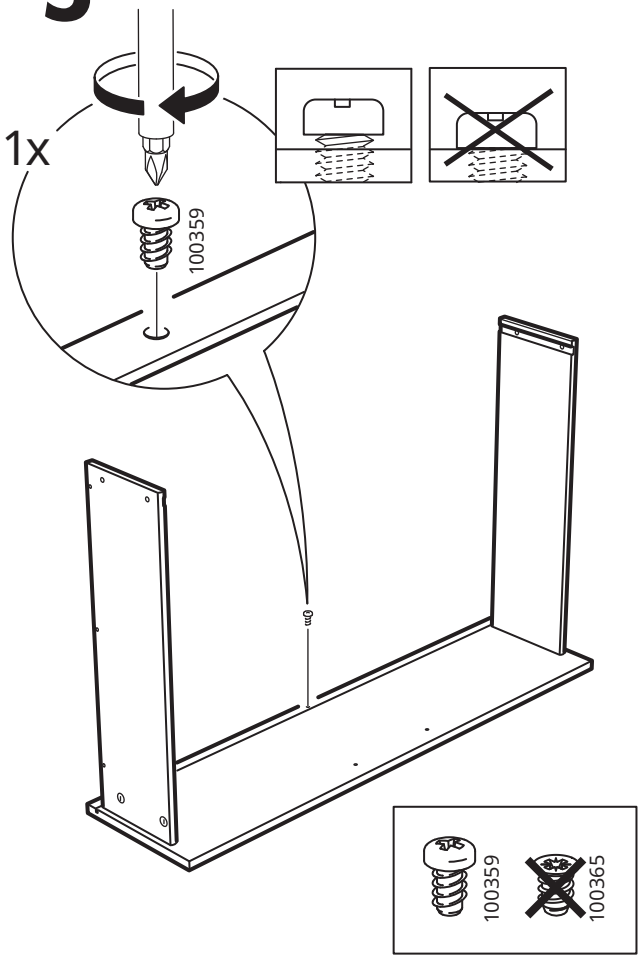

6

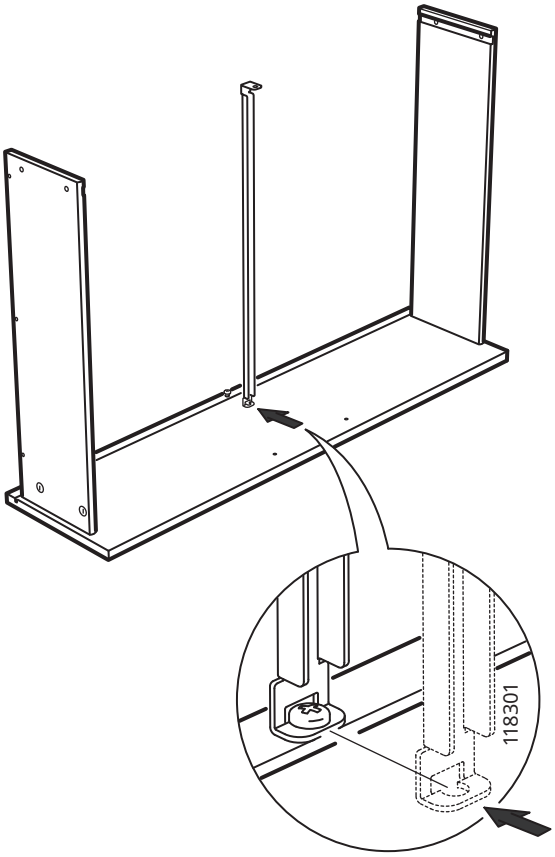

7

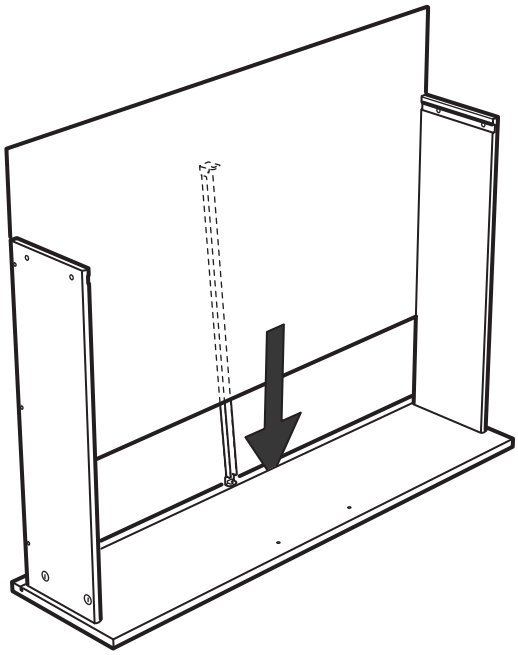

8

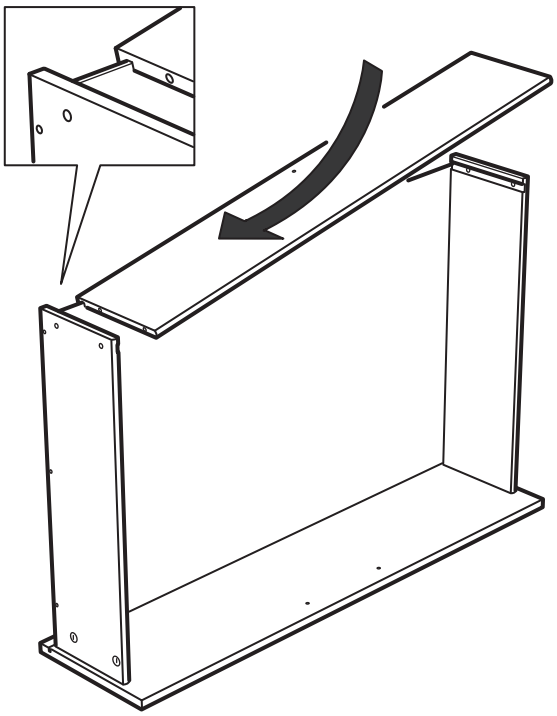

9

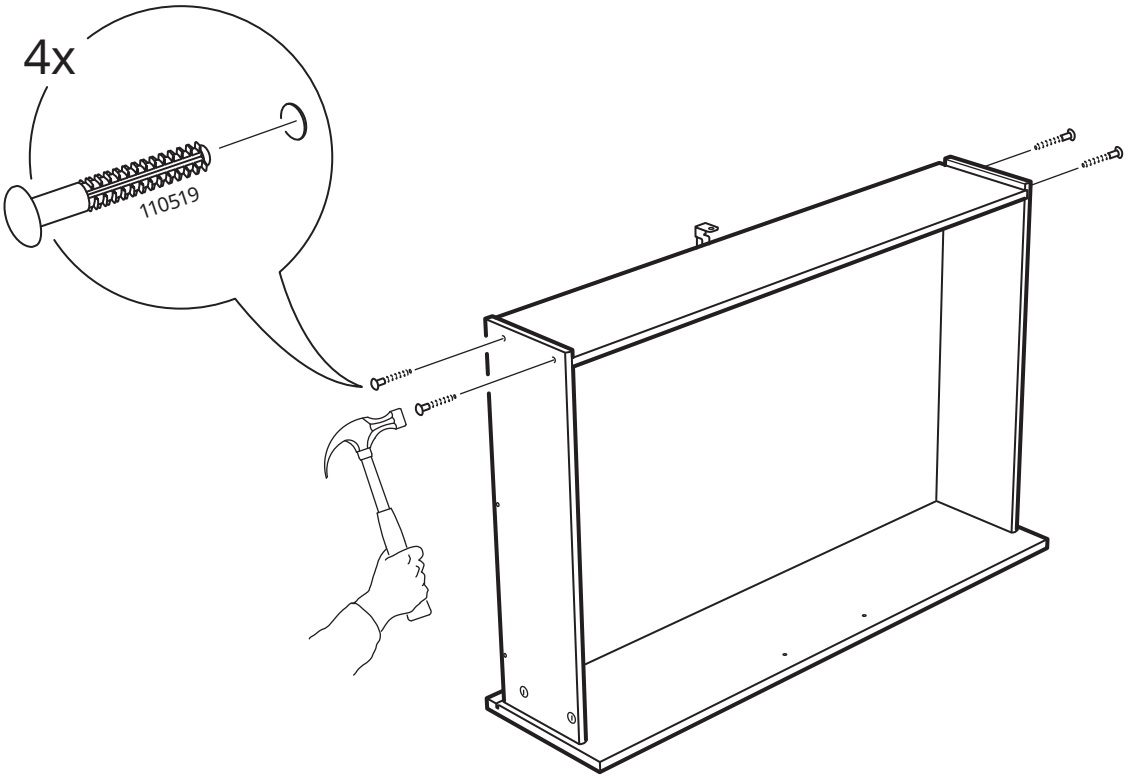

10

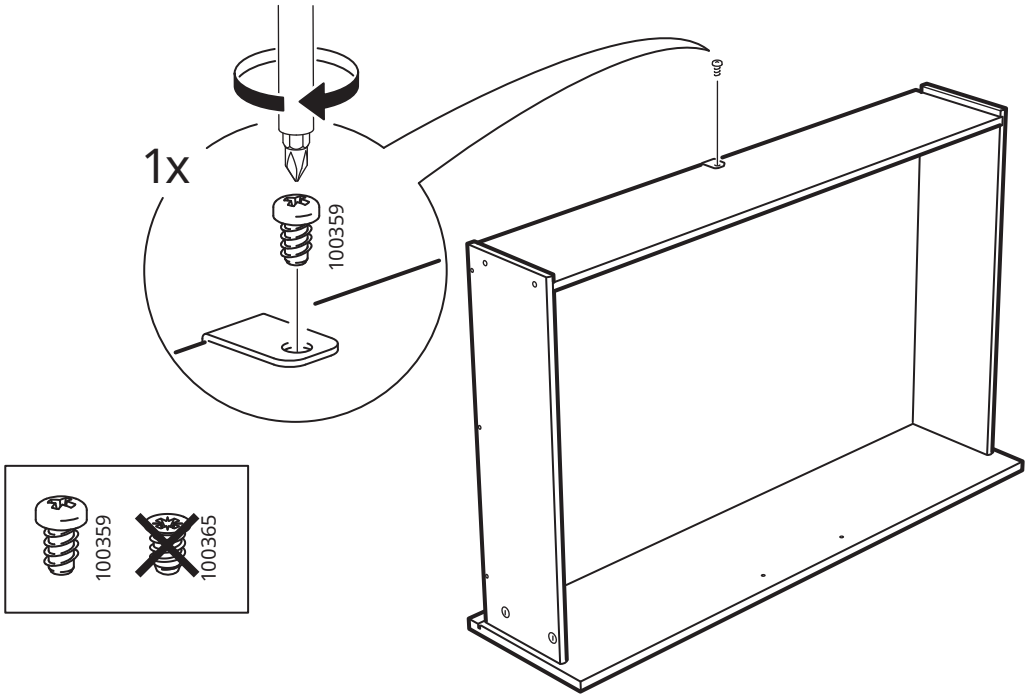

11

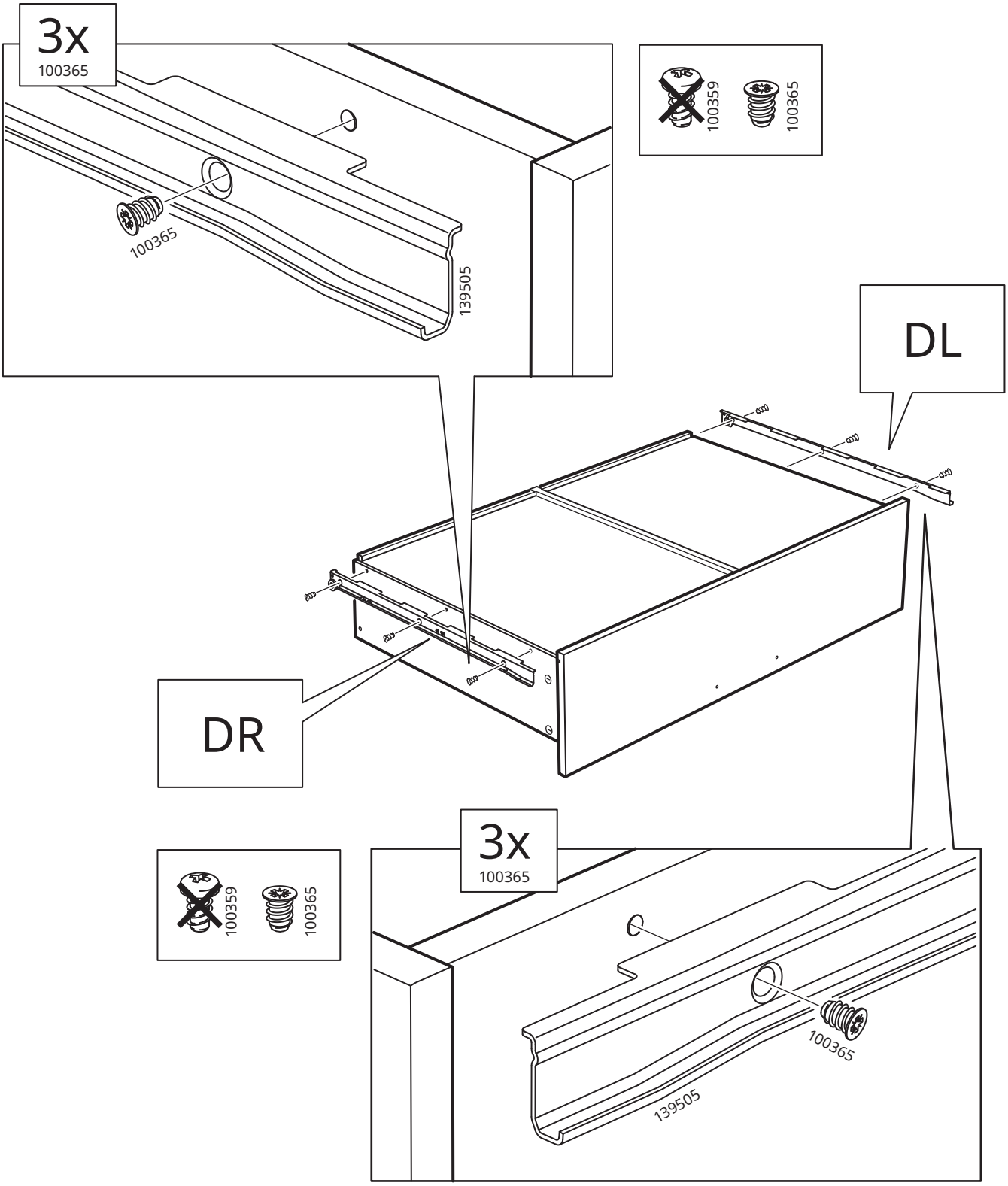
3x
100365
100365
139505
100359
100365
DL
DR
100359
100365
3x
100365
100365
139505

12

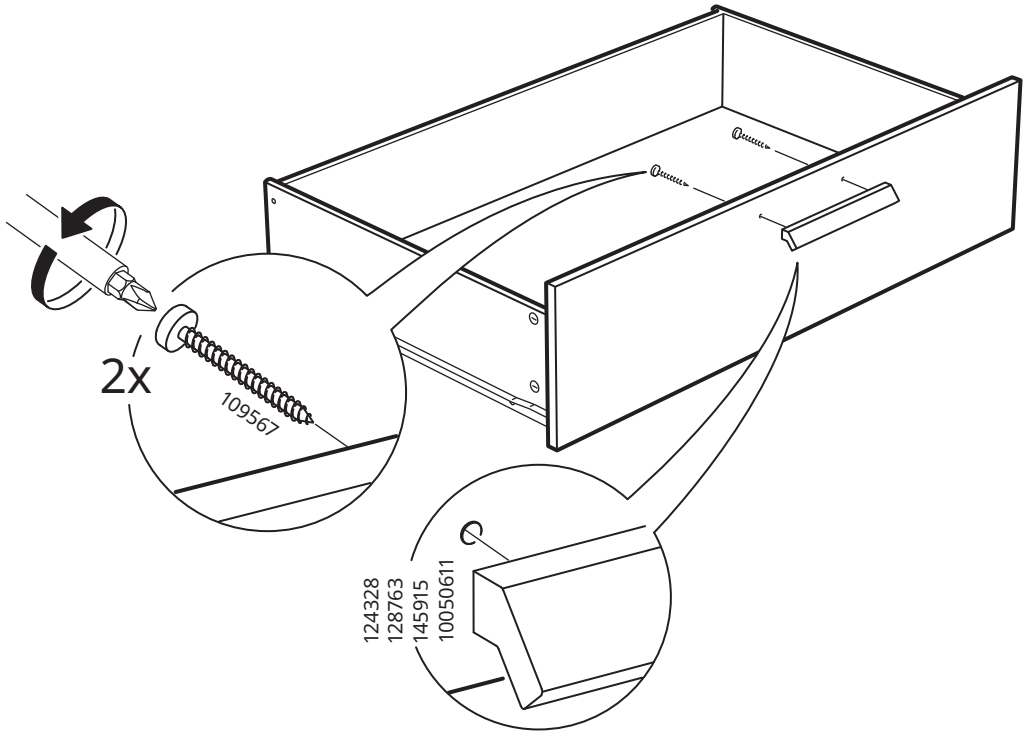

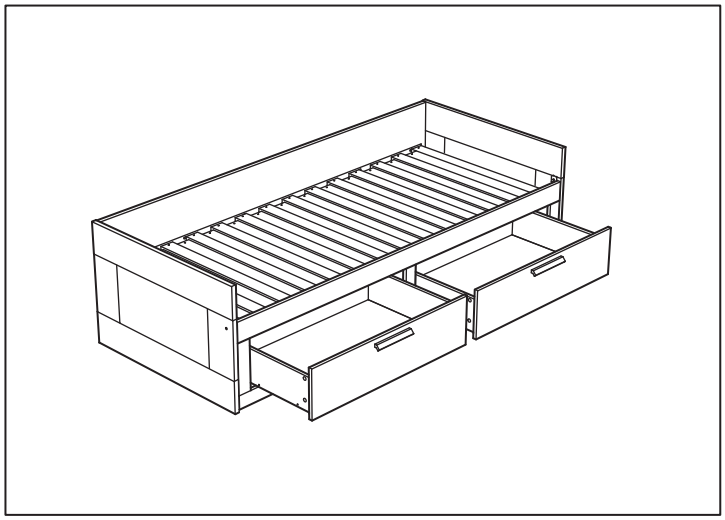

13

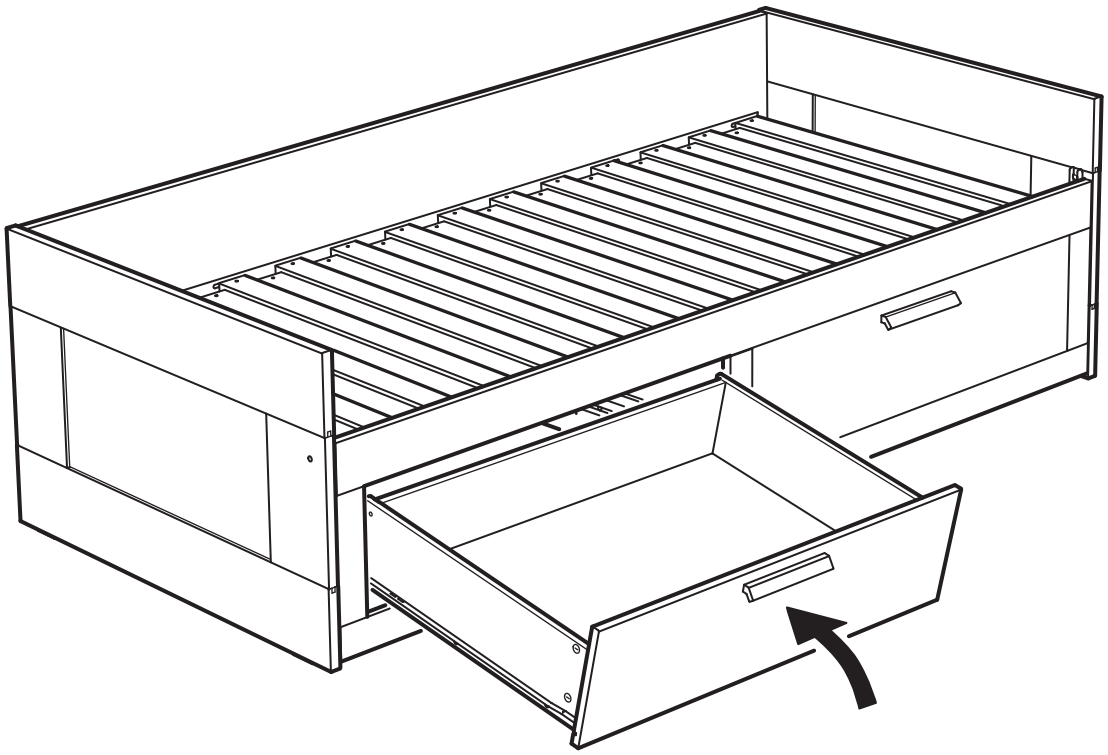

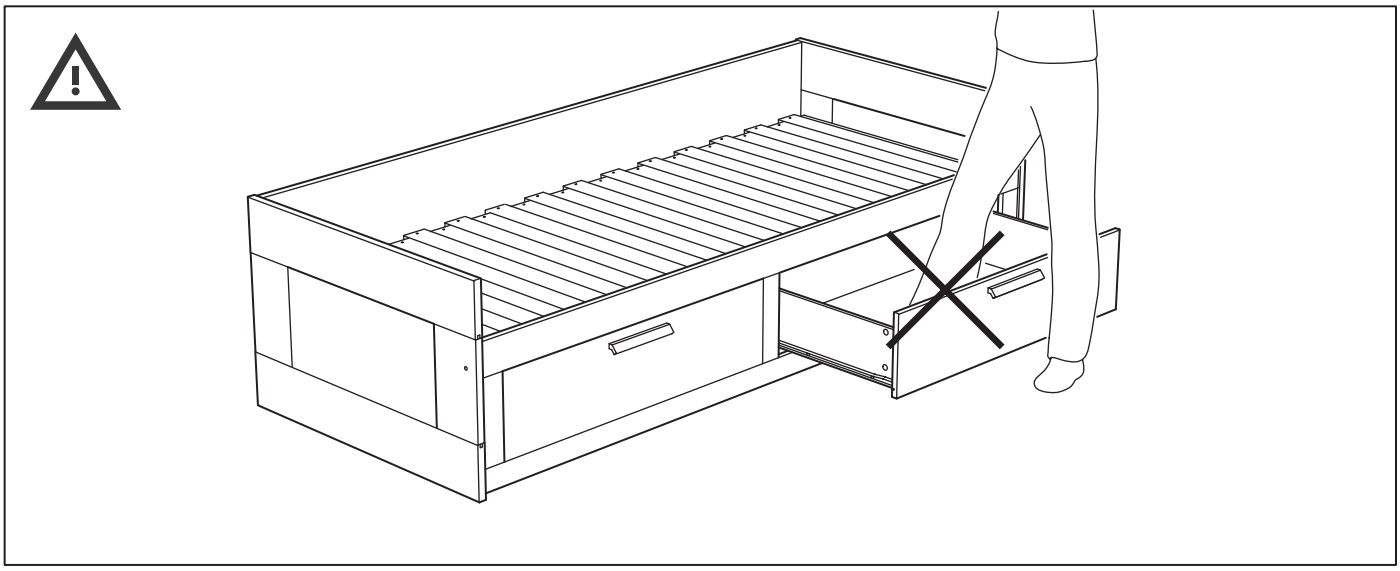

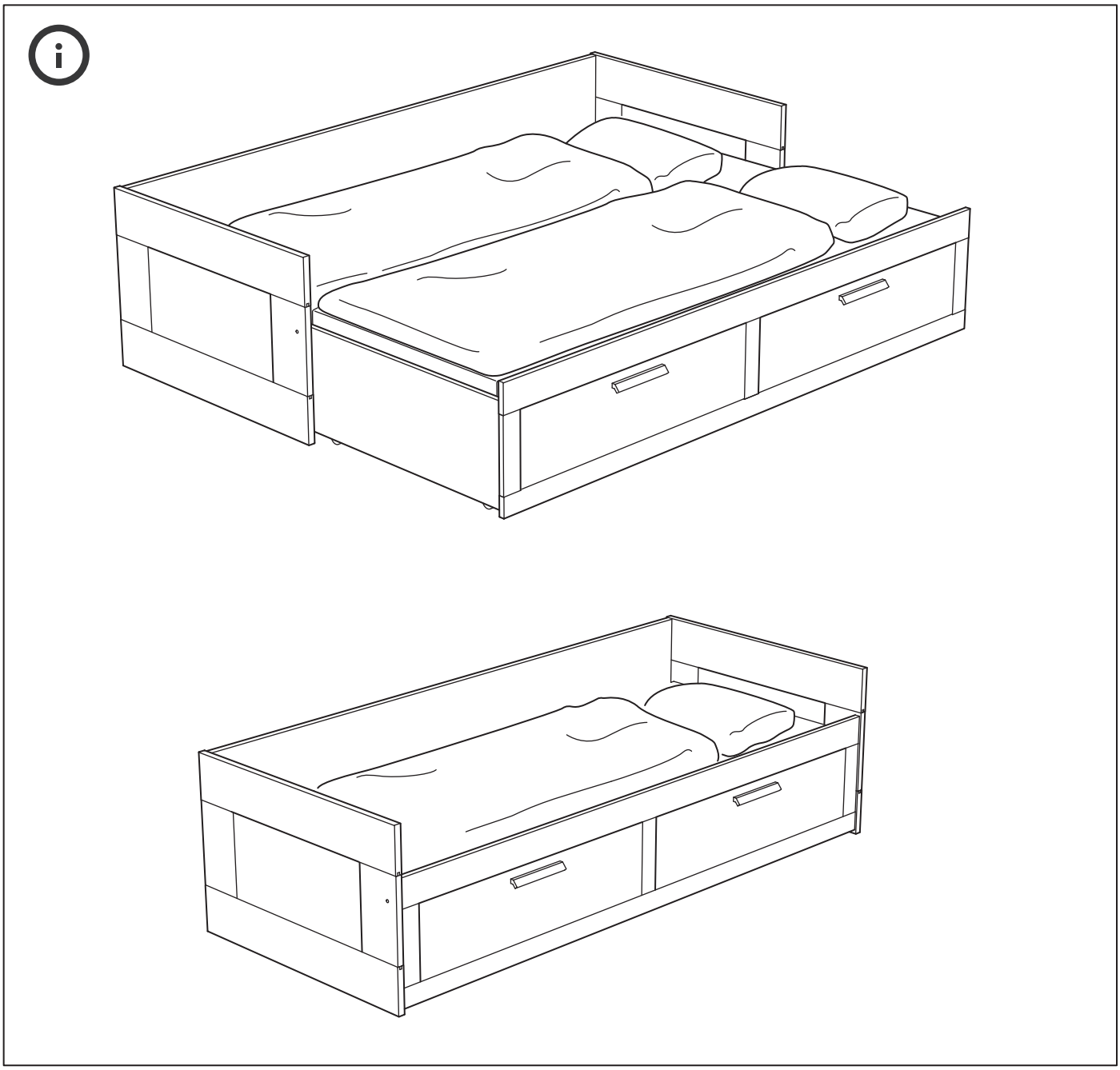

© Inter IKEA Systems B.V. 2020