FÅGELFJÄLLET

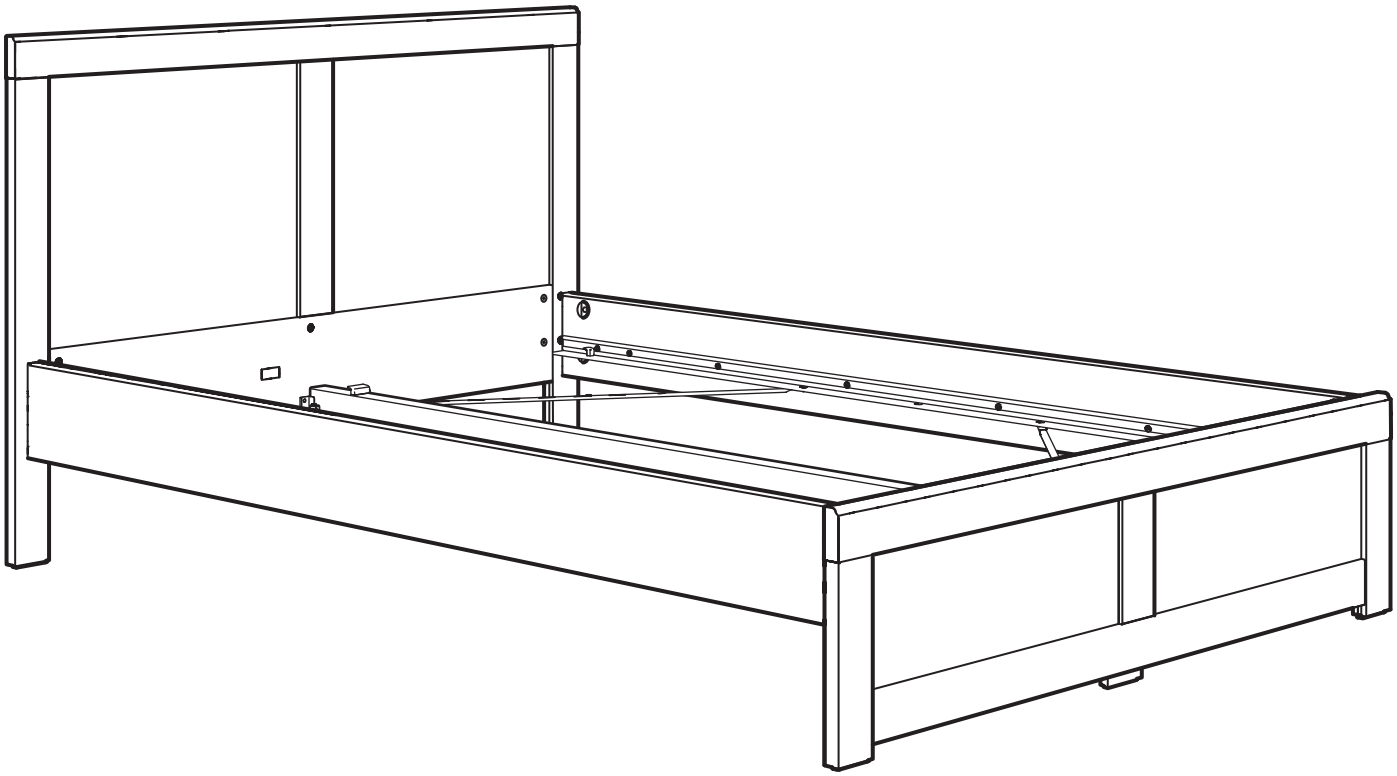

Design and Quality
IKEA of Sweden

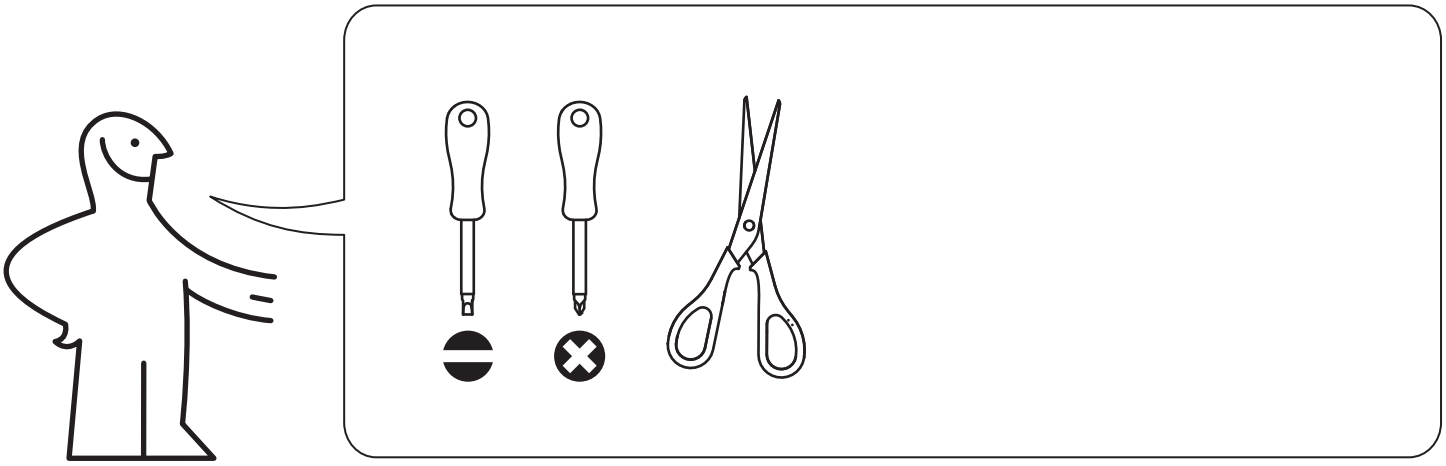

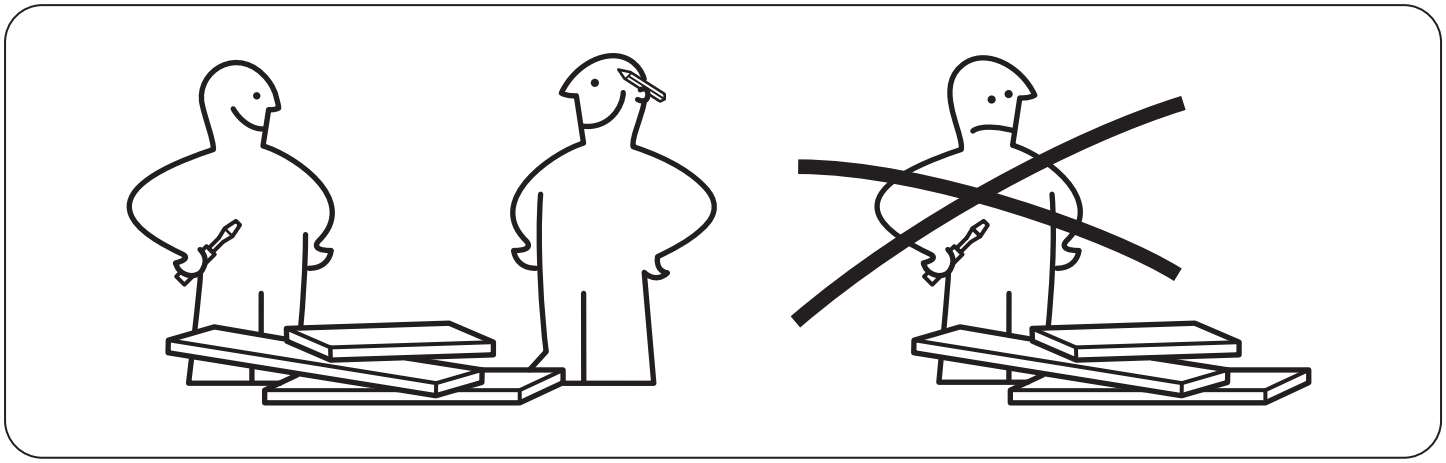

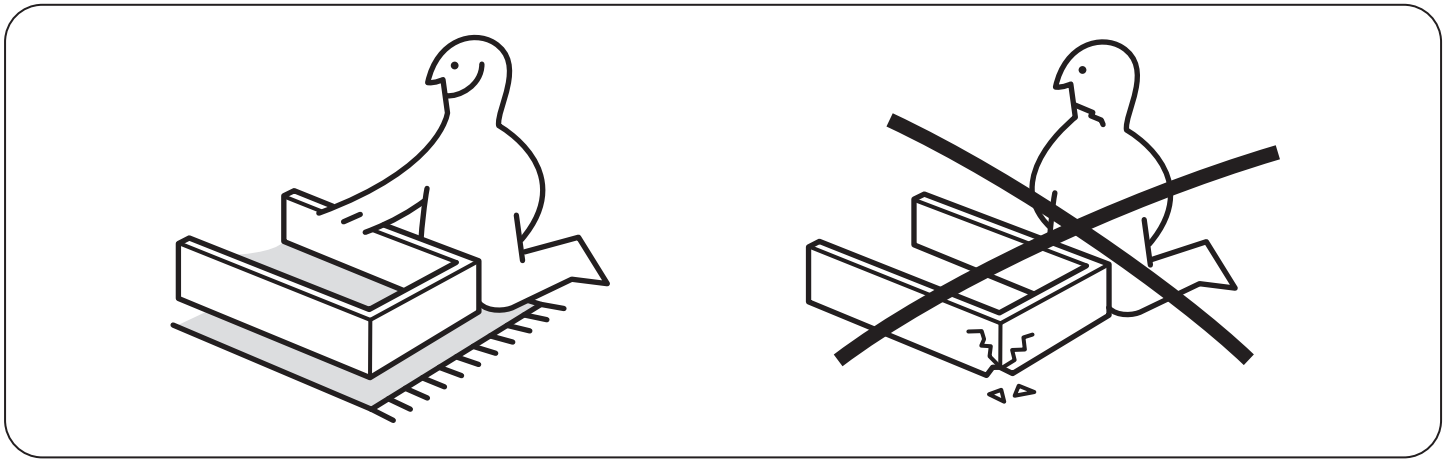

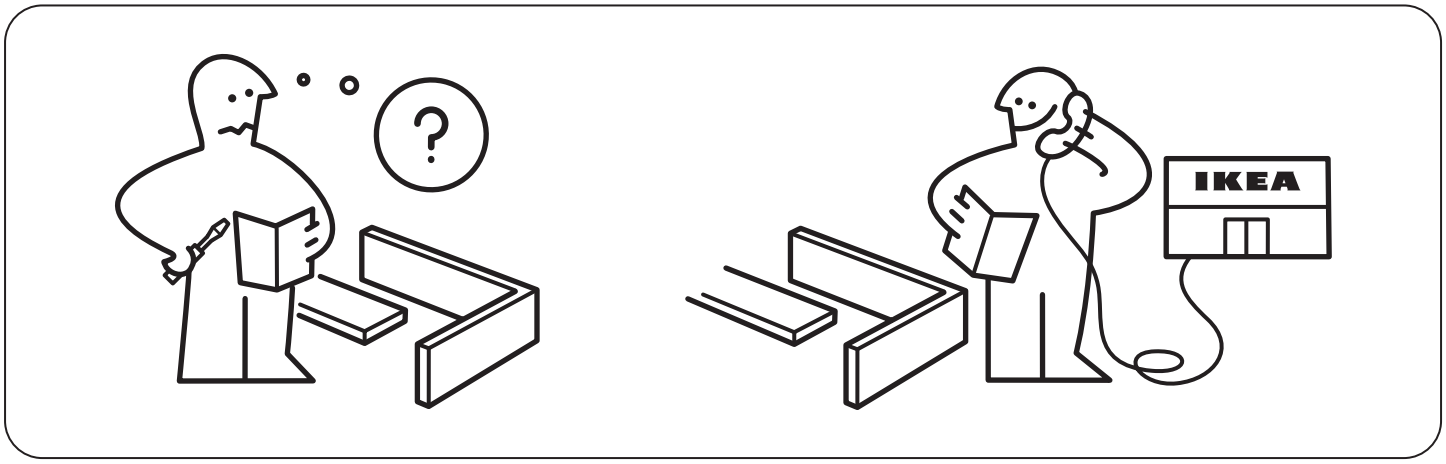

AA-2661968-6

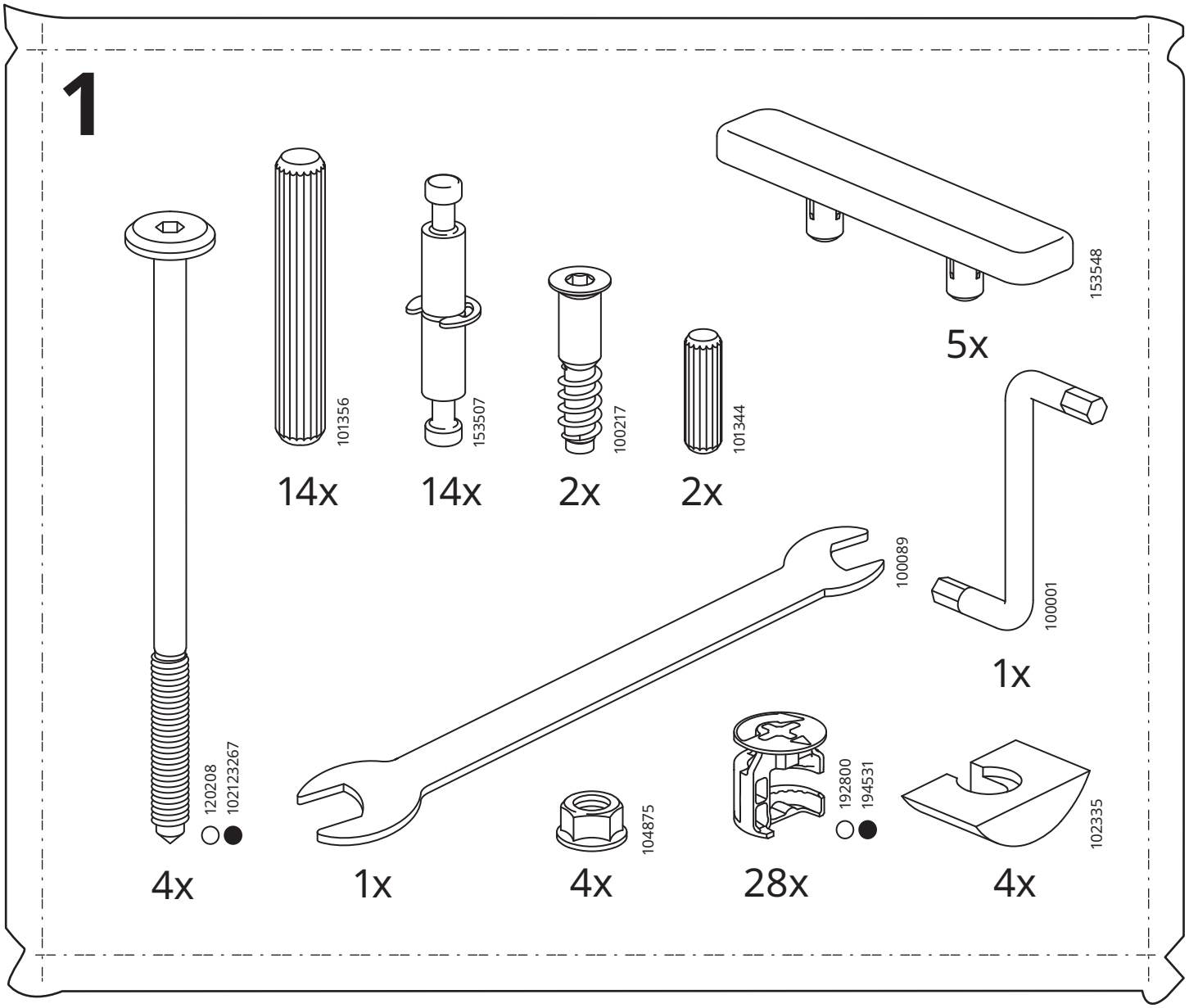
1
101356
14x
153507
14x
100217
2x
101344
2x
153548
5x
100001
1x
100089
120208
102123267
4x
1x
104875
4x
192800
194531
28x
102335
4x

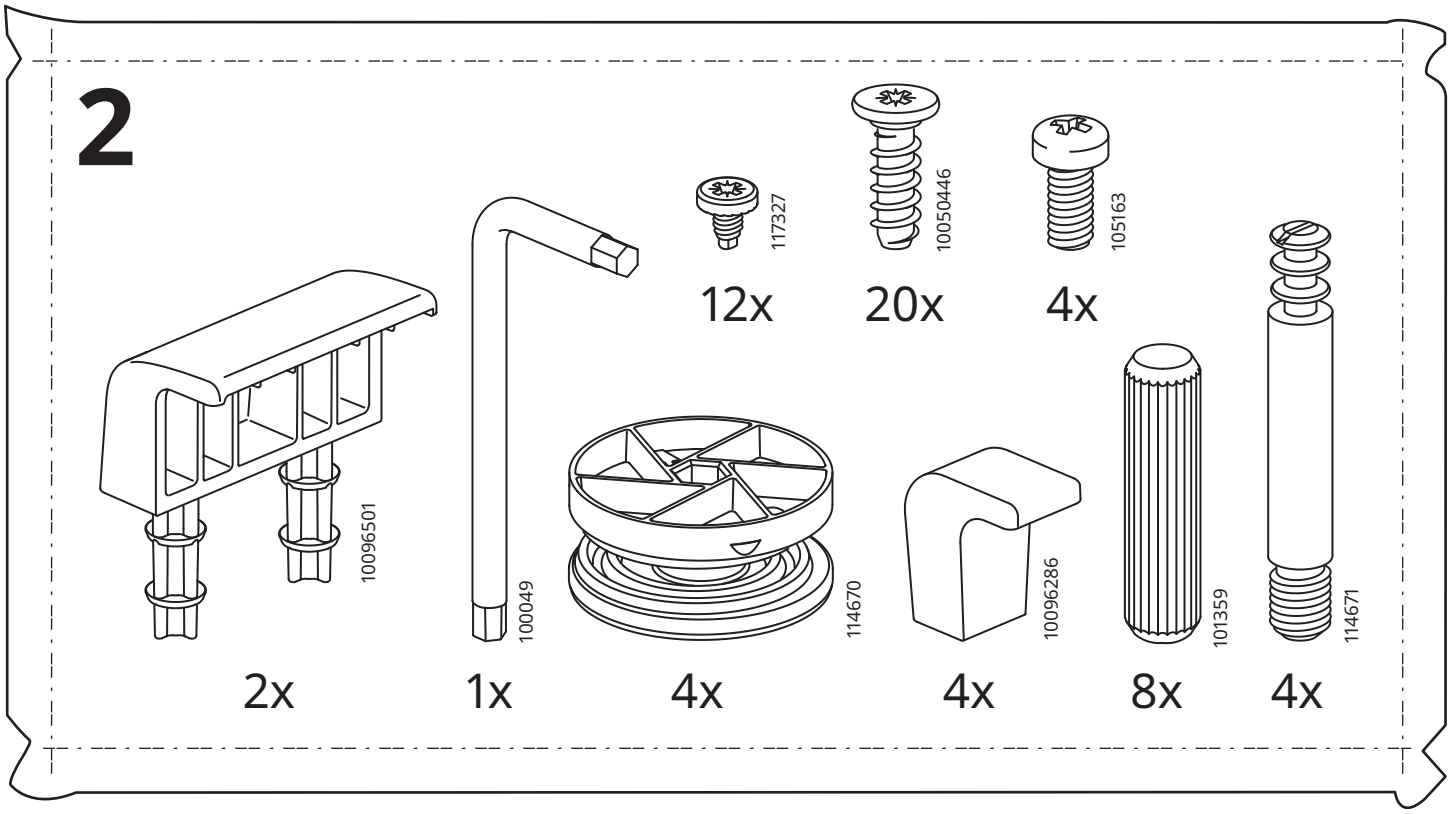
2
117327
12x
10050446
20x
105163
4x
10096501
2x
100049
1x
114670
4x
10096286
4x
101359
8x
114671
4x

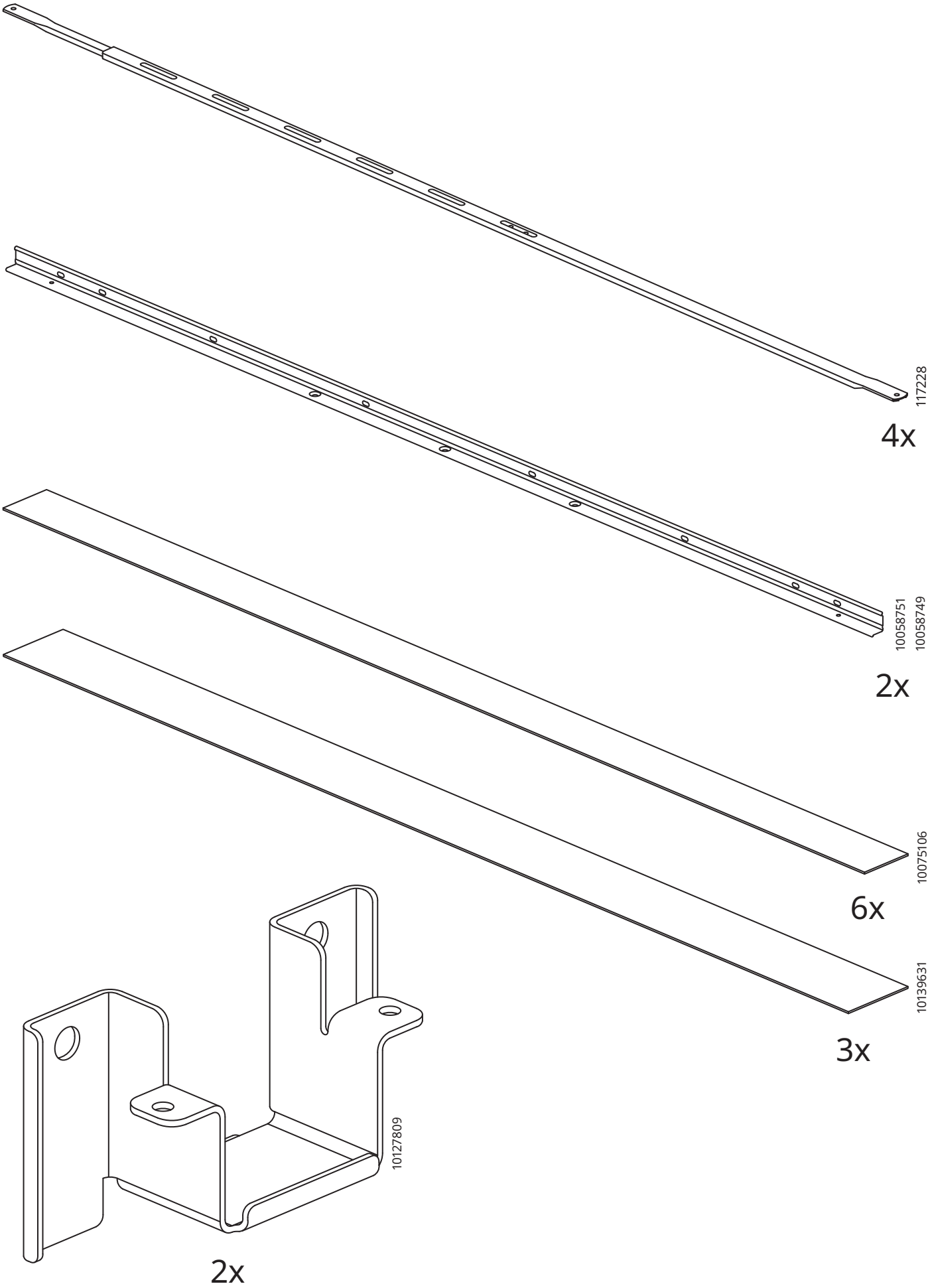
117228
4x
10058751
10058749
2x
10075106
6x
10139631
3x
10127809
2x

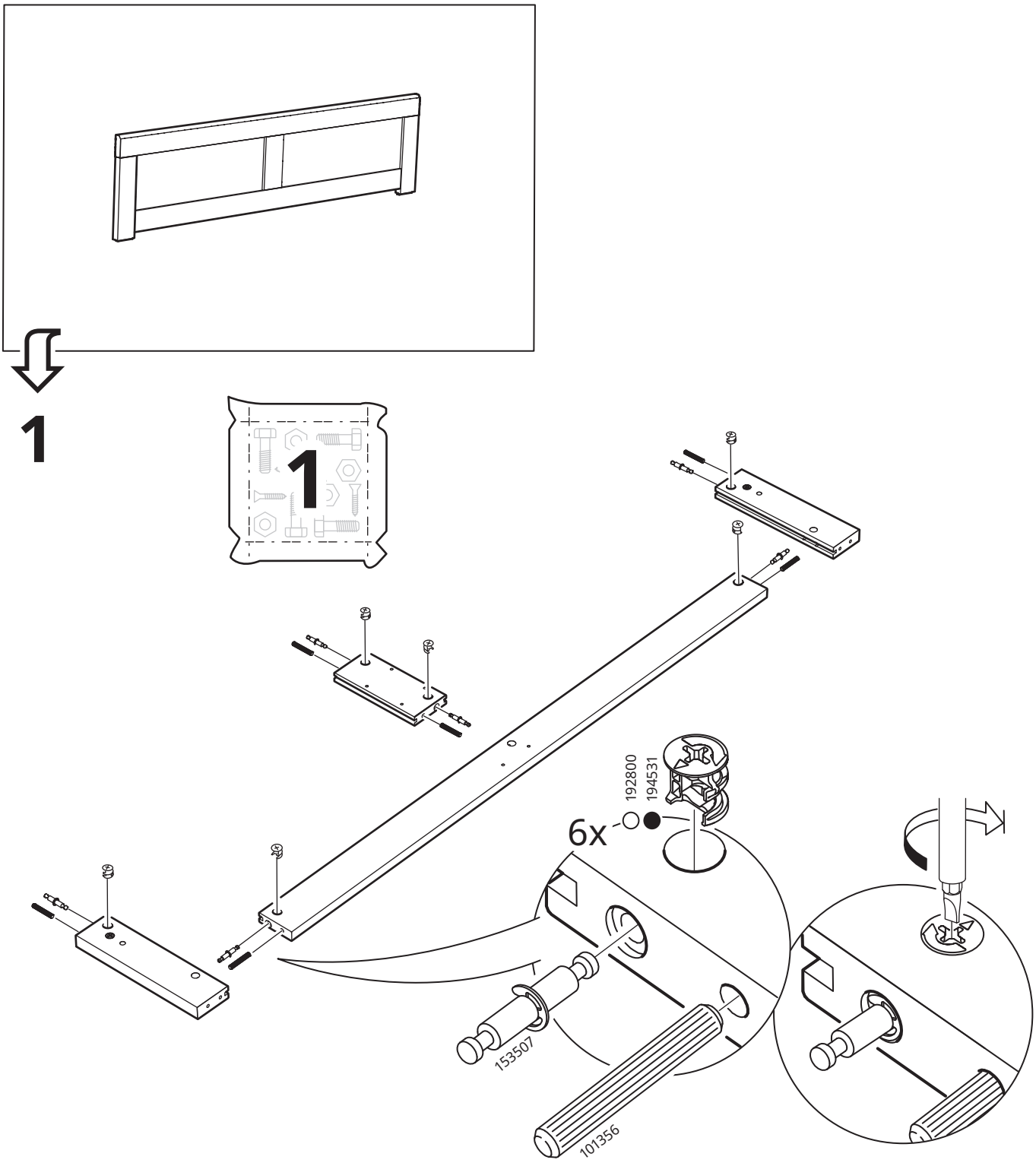
1
1
6x
192800
194531
153507
101356

2

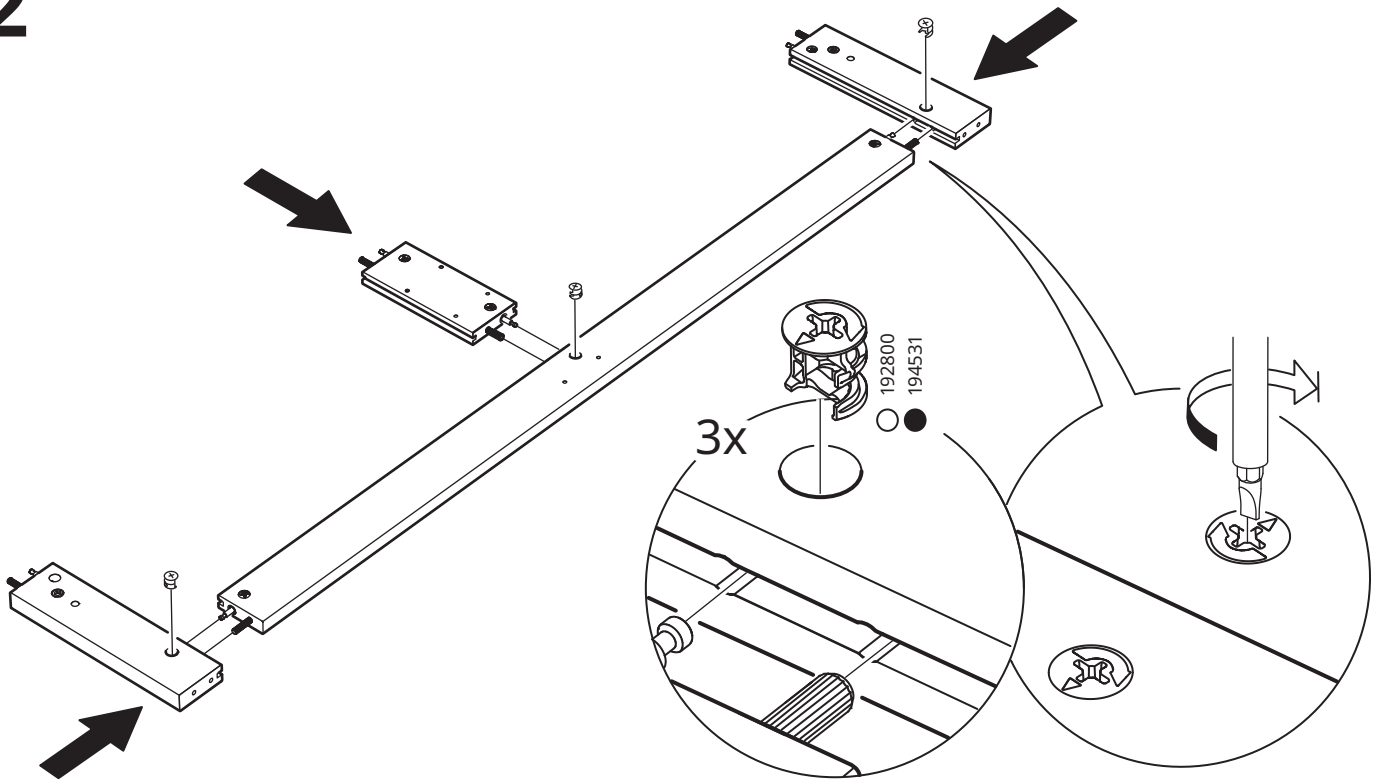

3

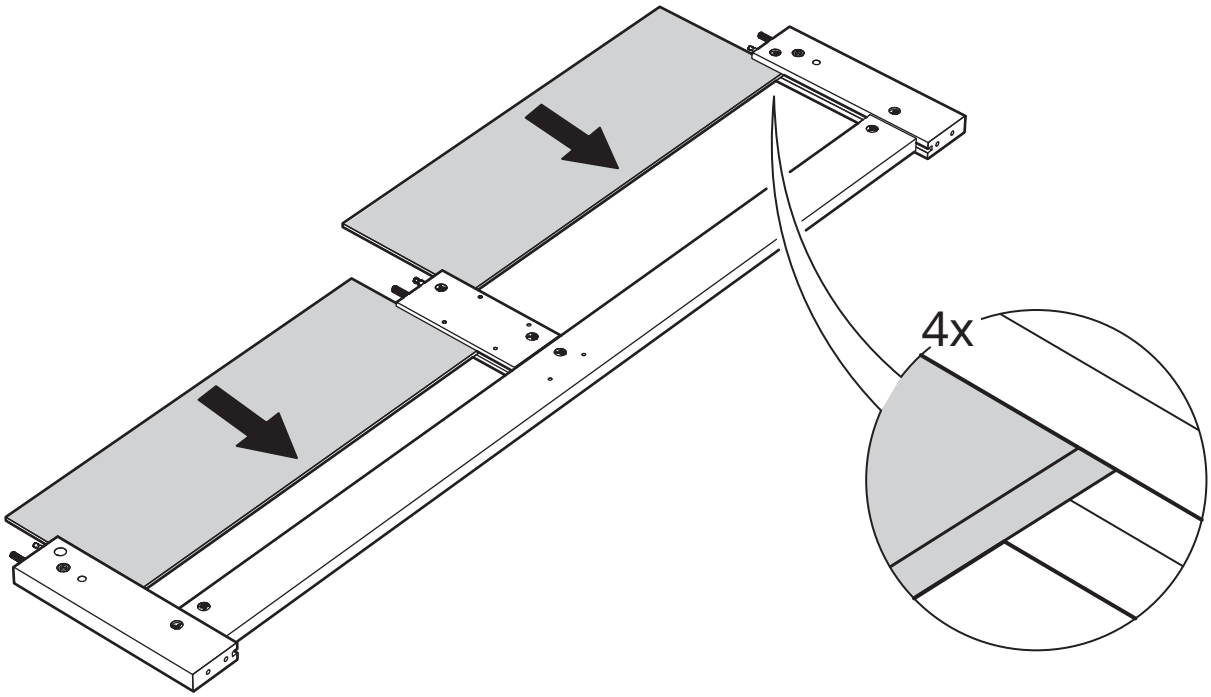

4

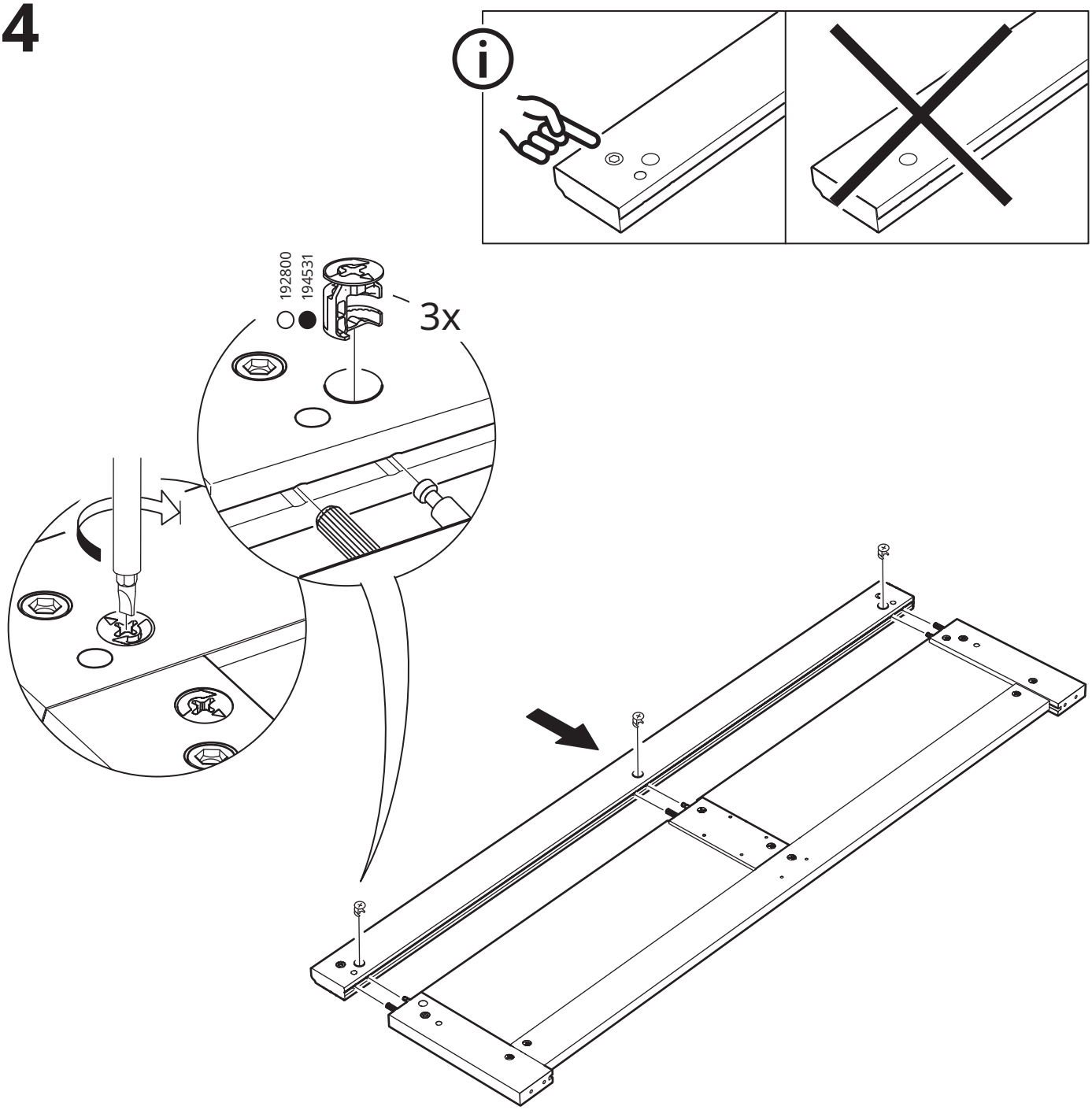

5

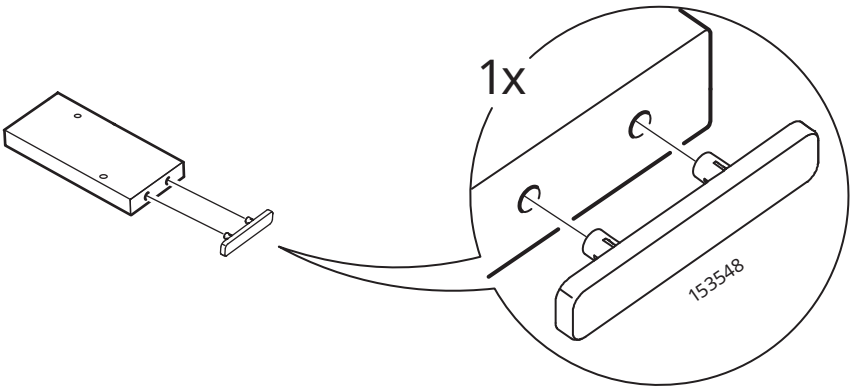

6

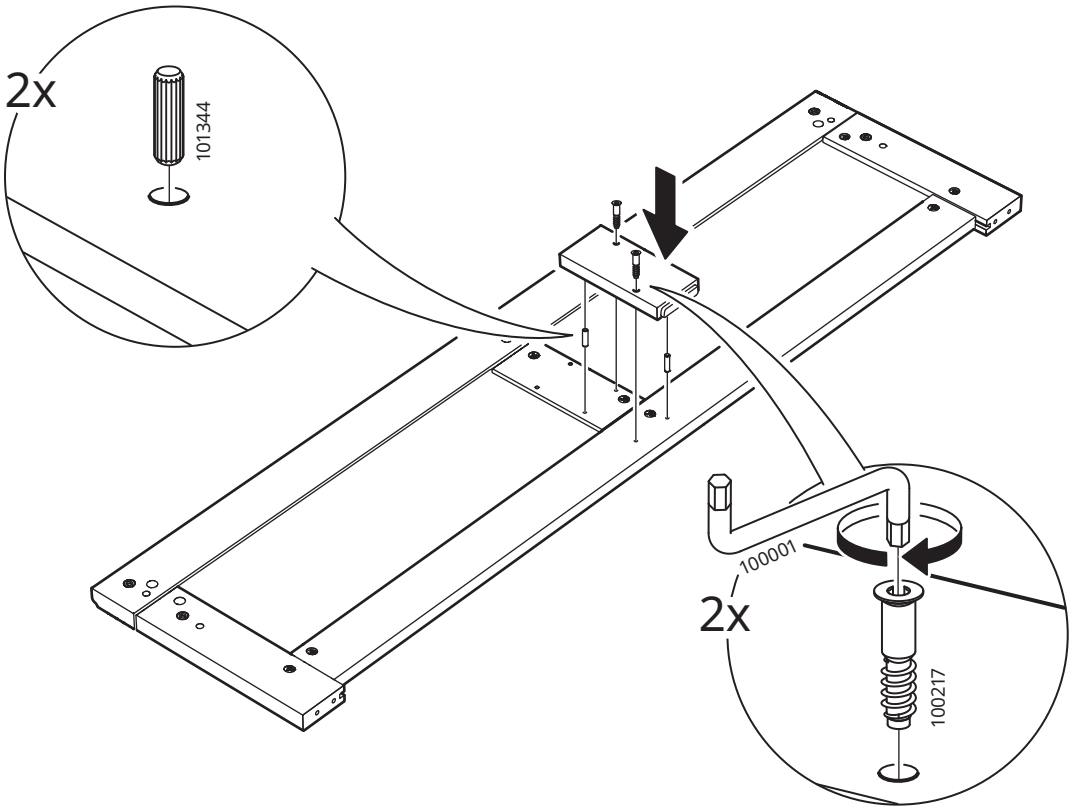

7

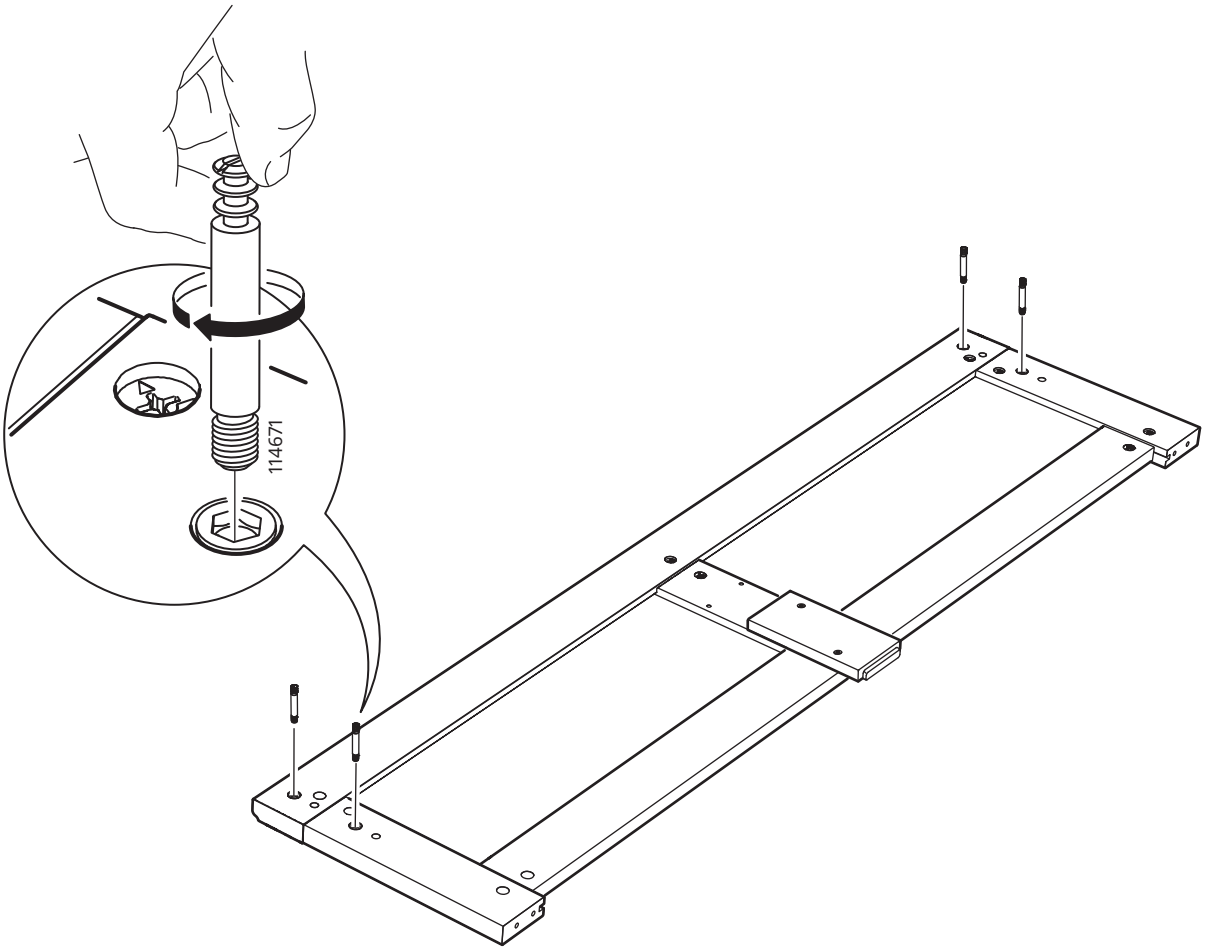

8

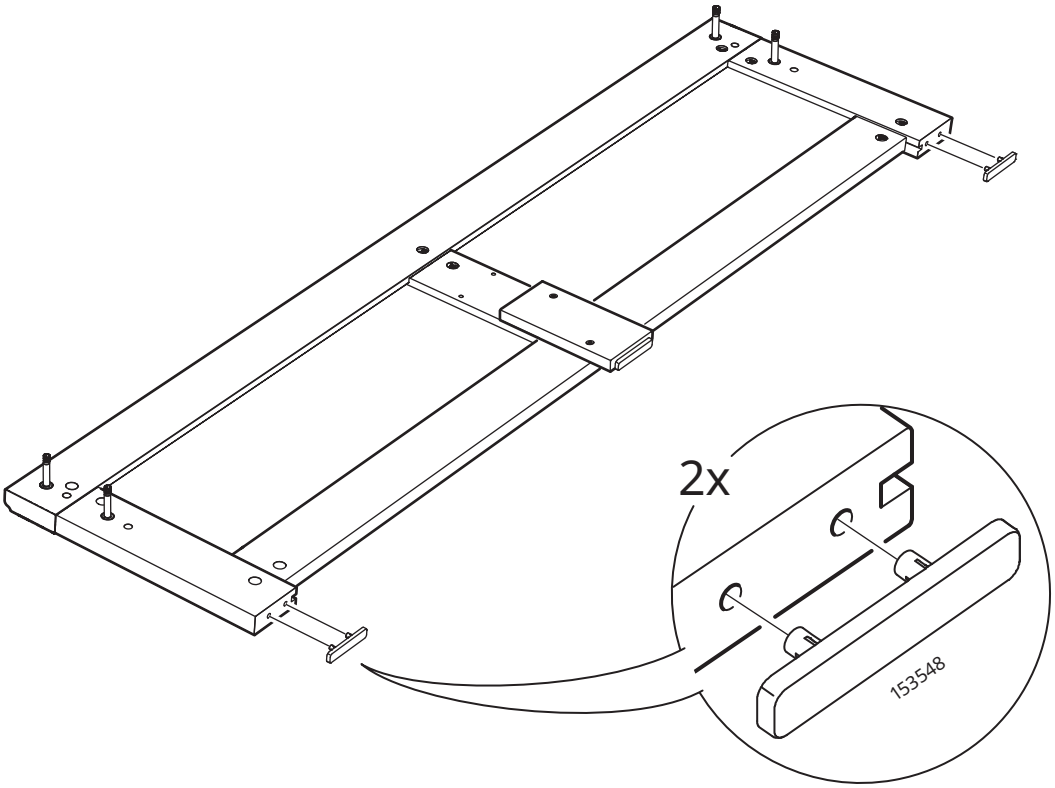

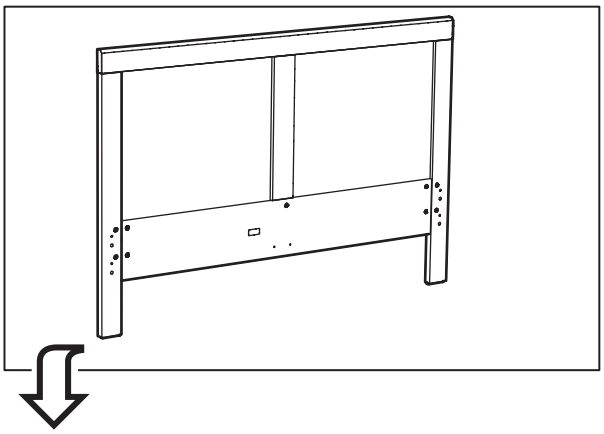

9

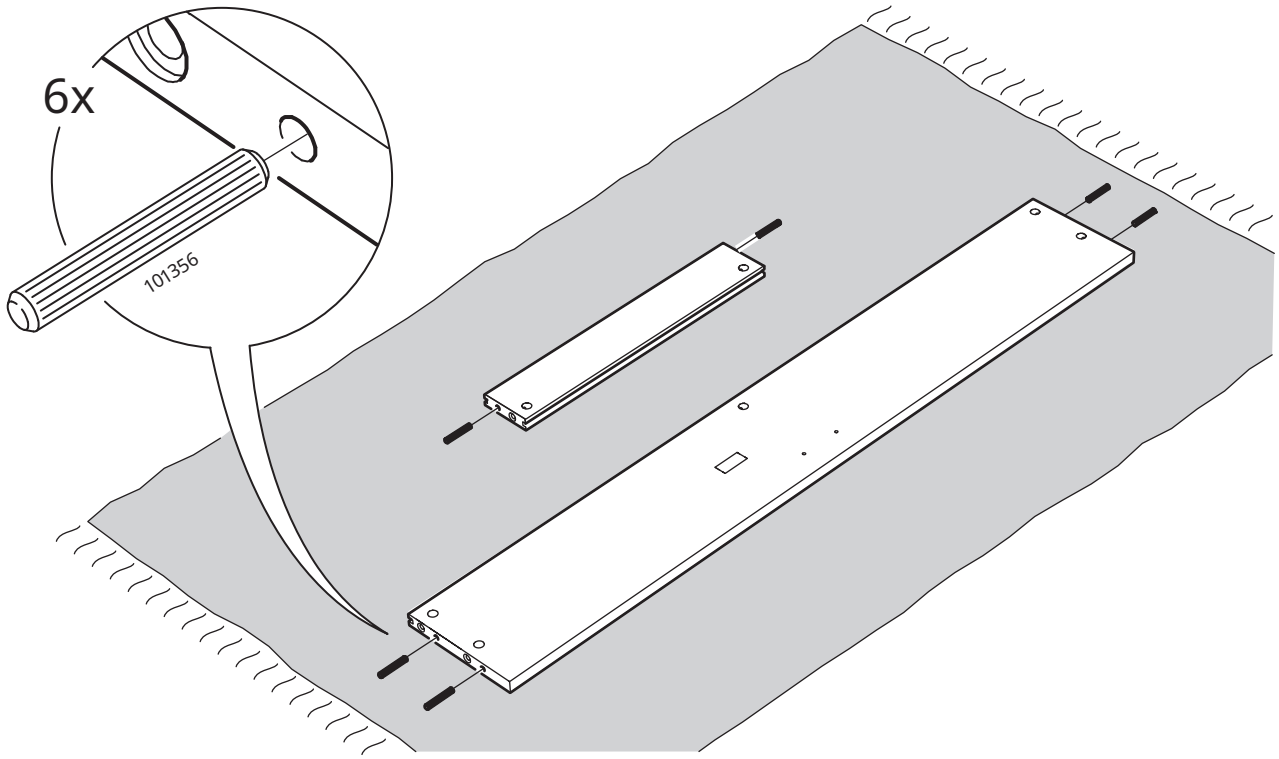

10

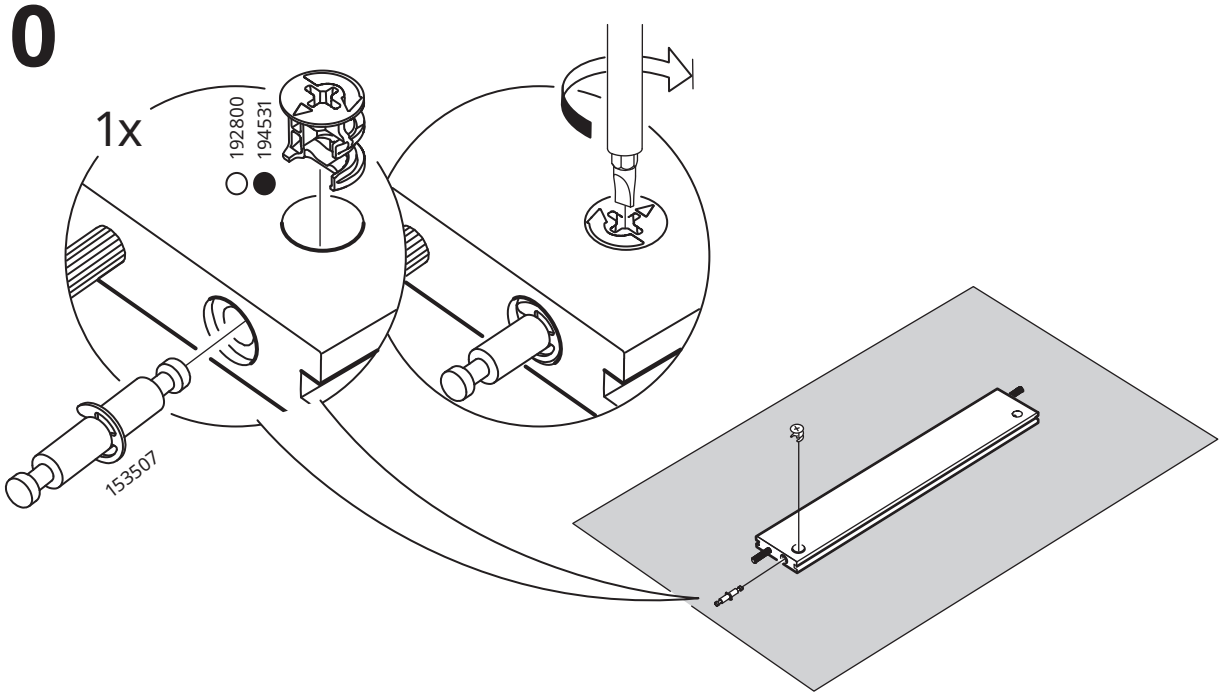

11

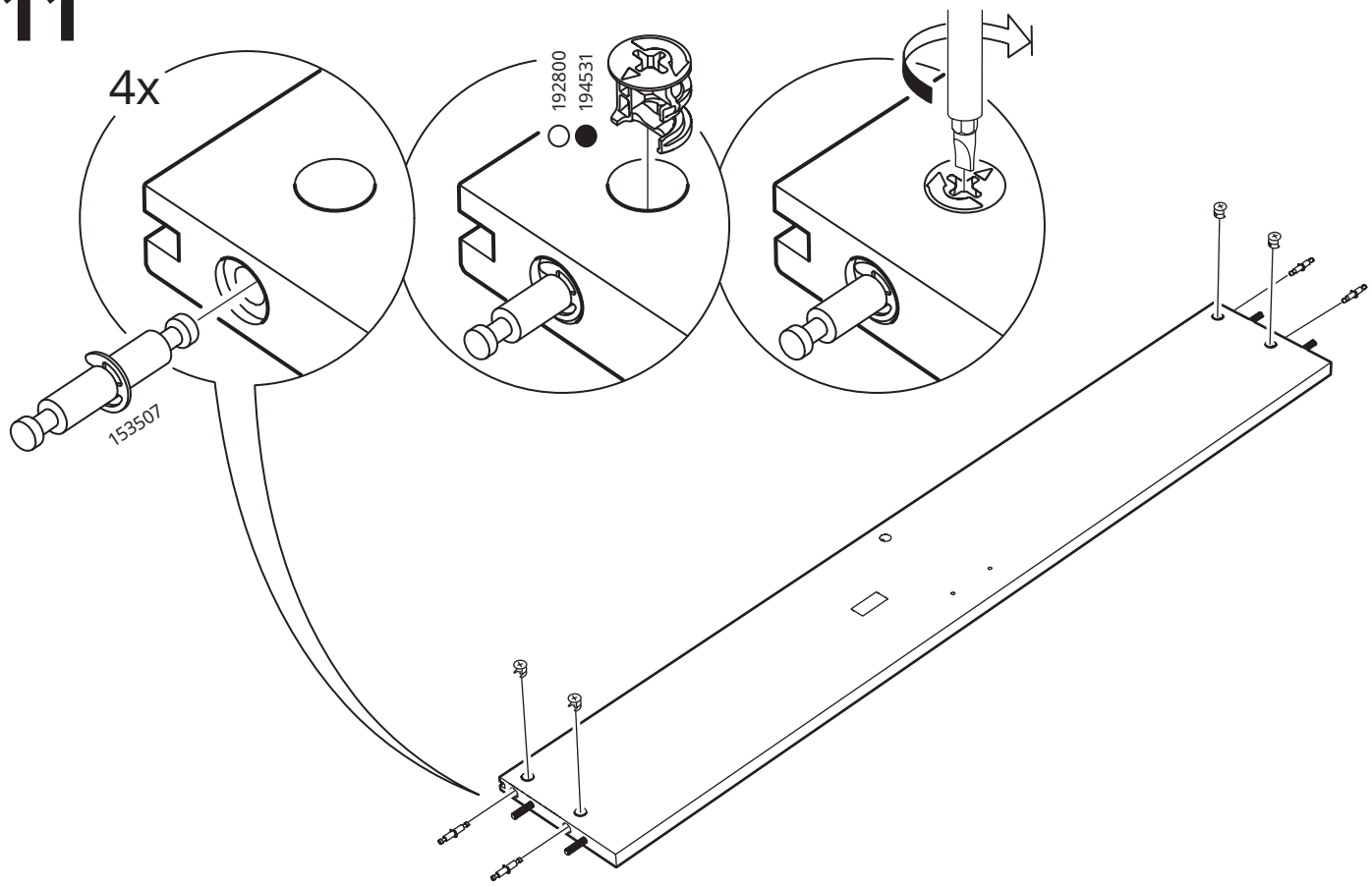

12

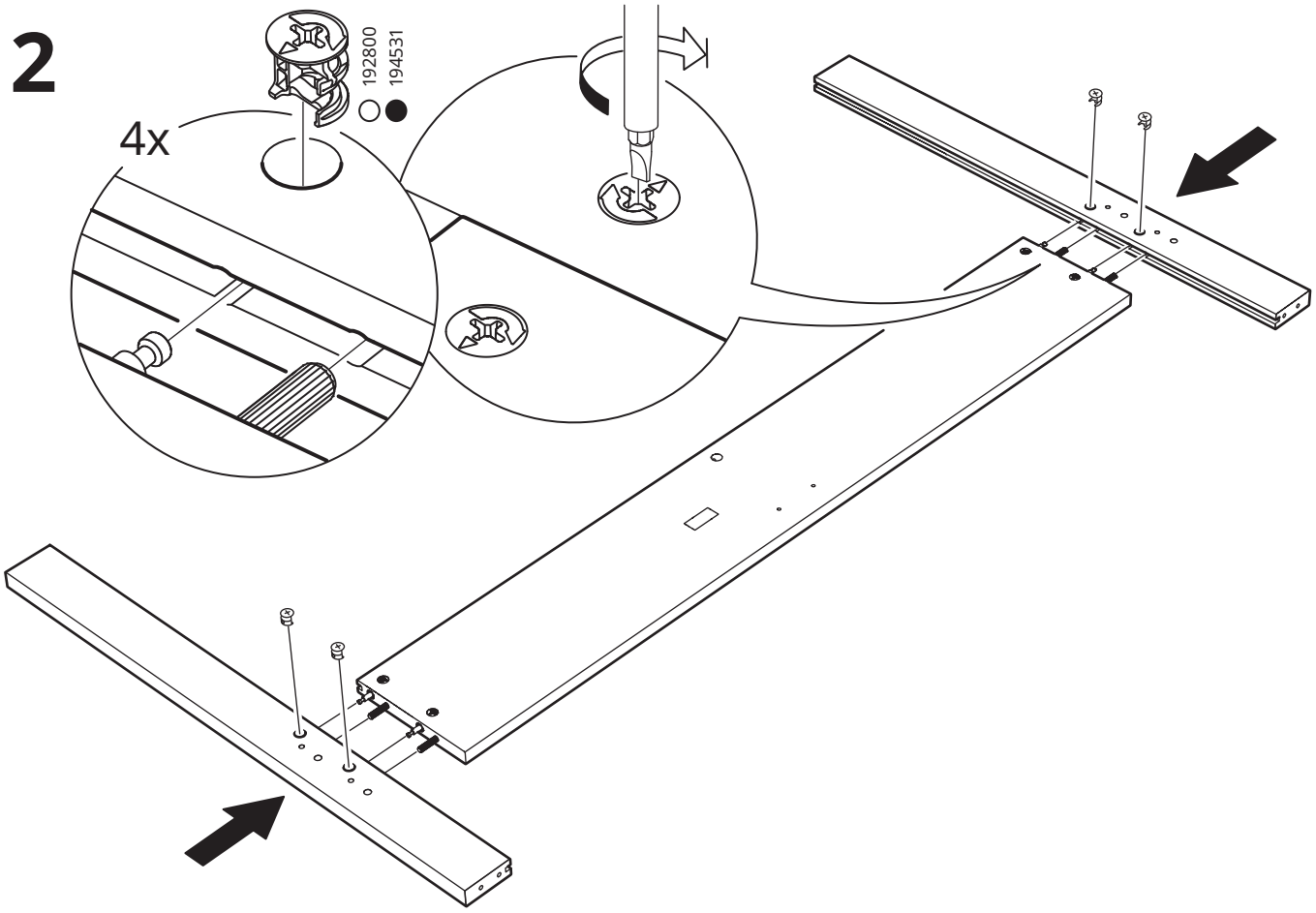

13

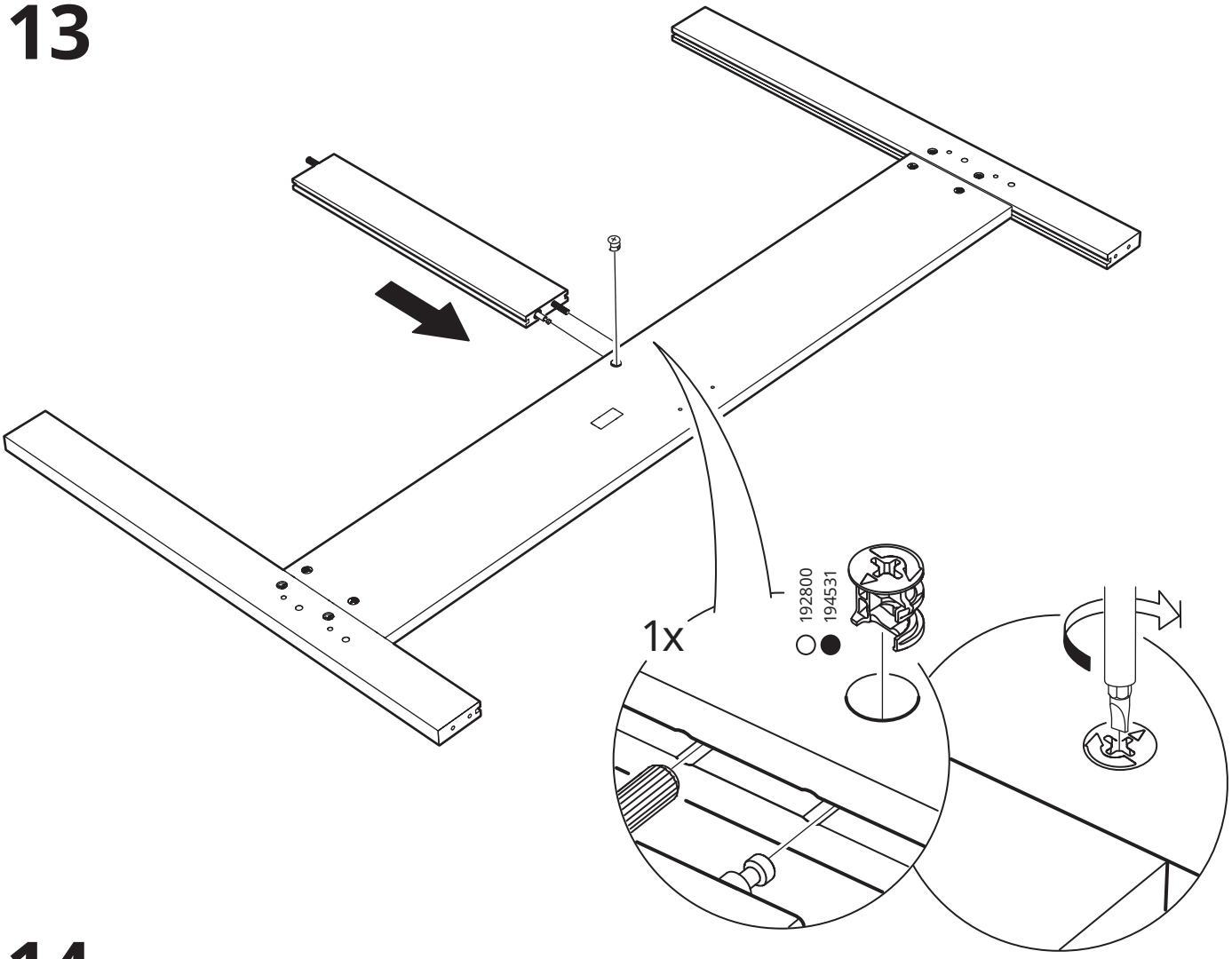

14

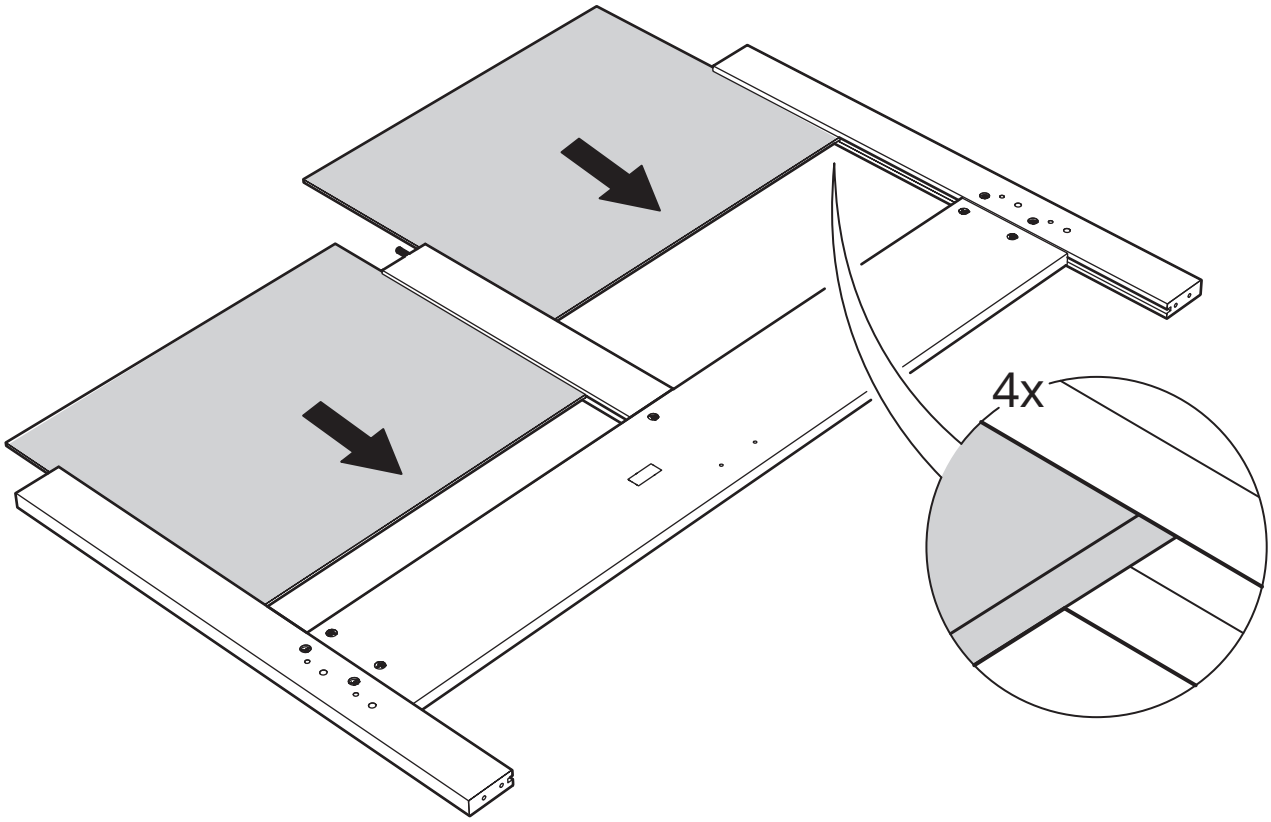

15

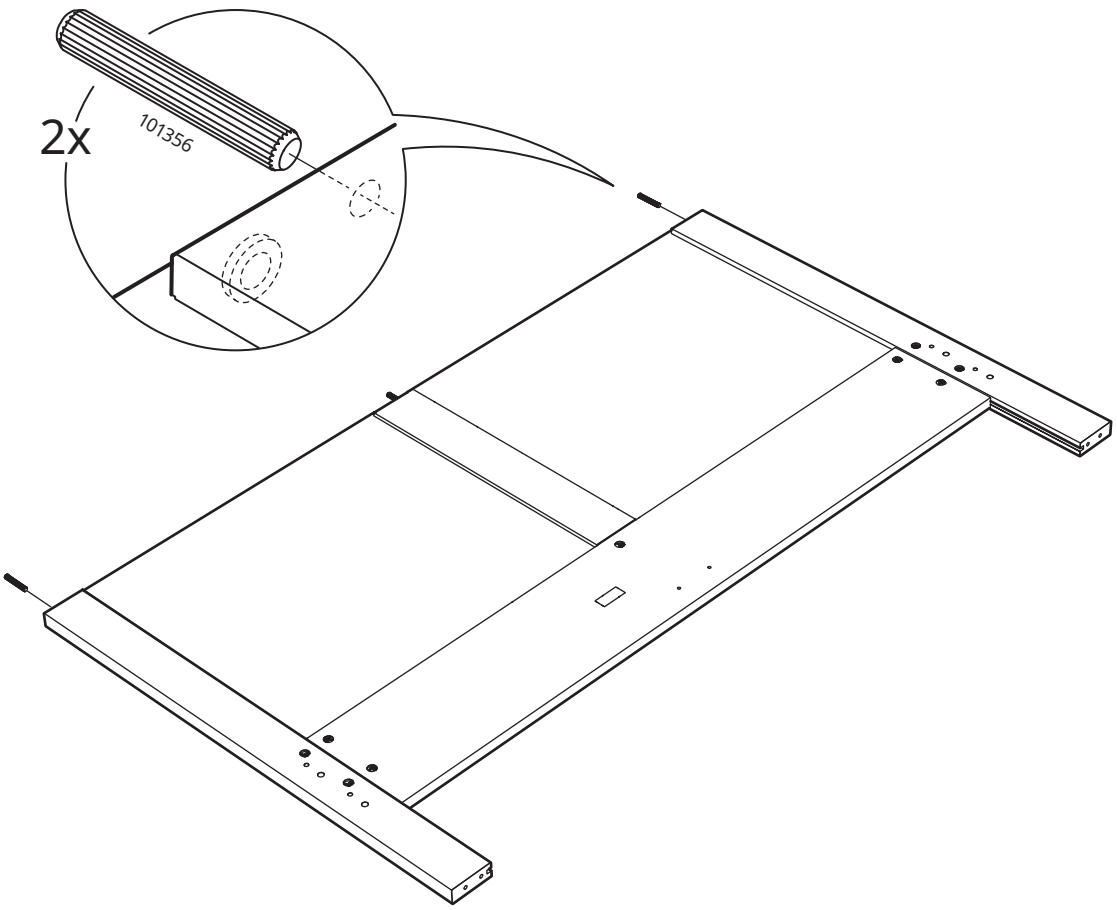

16

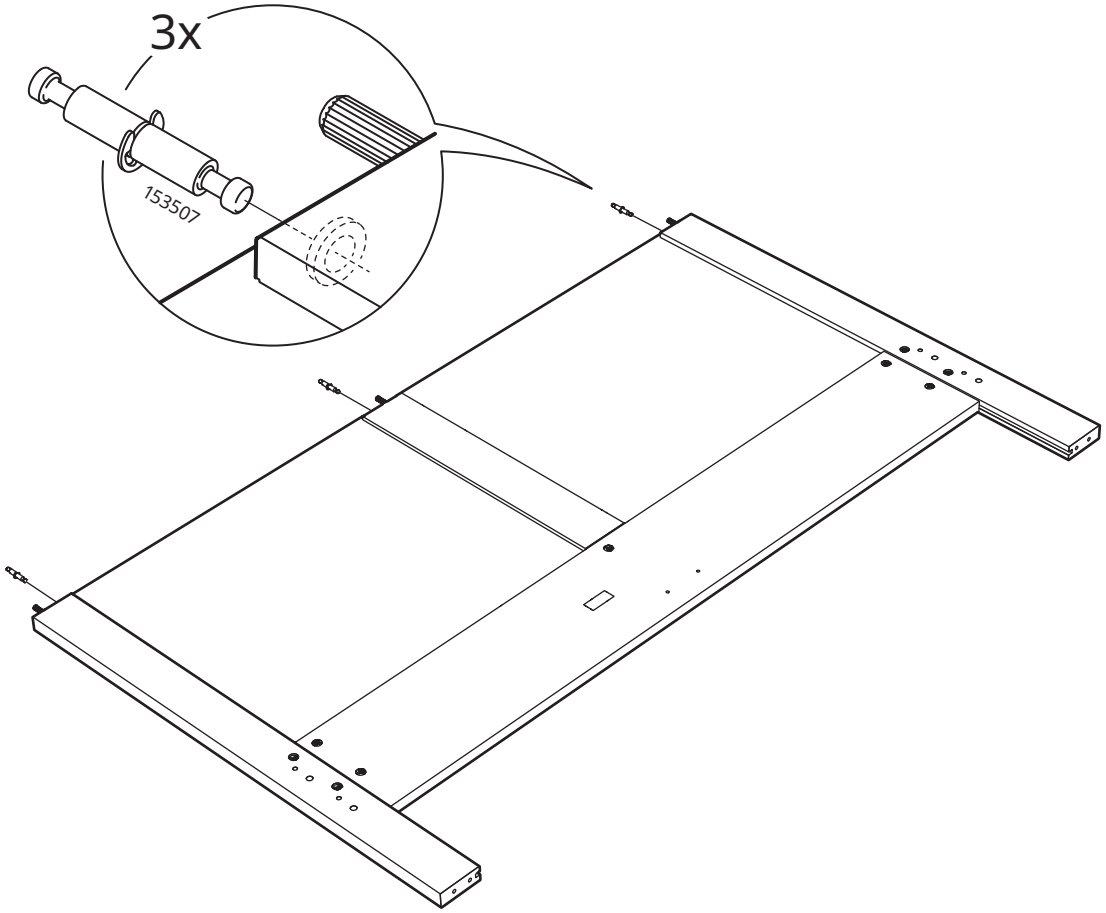

17

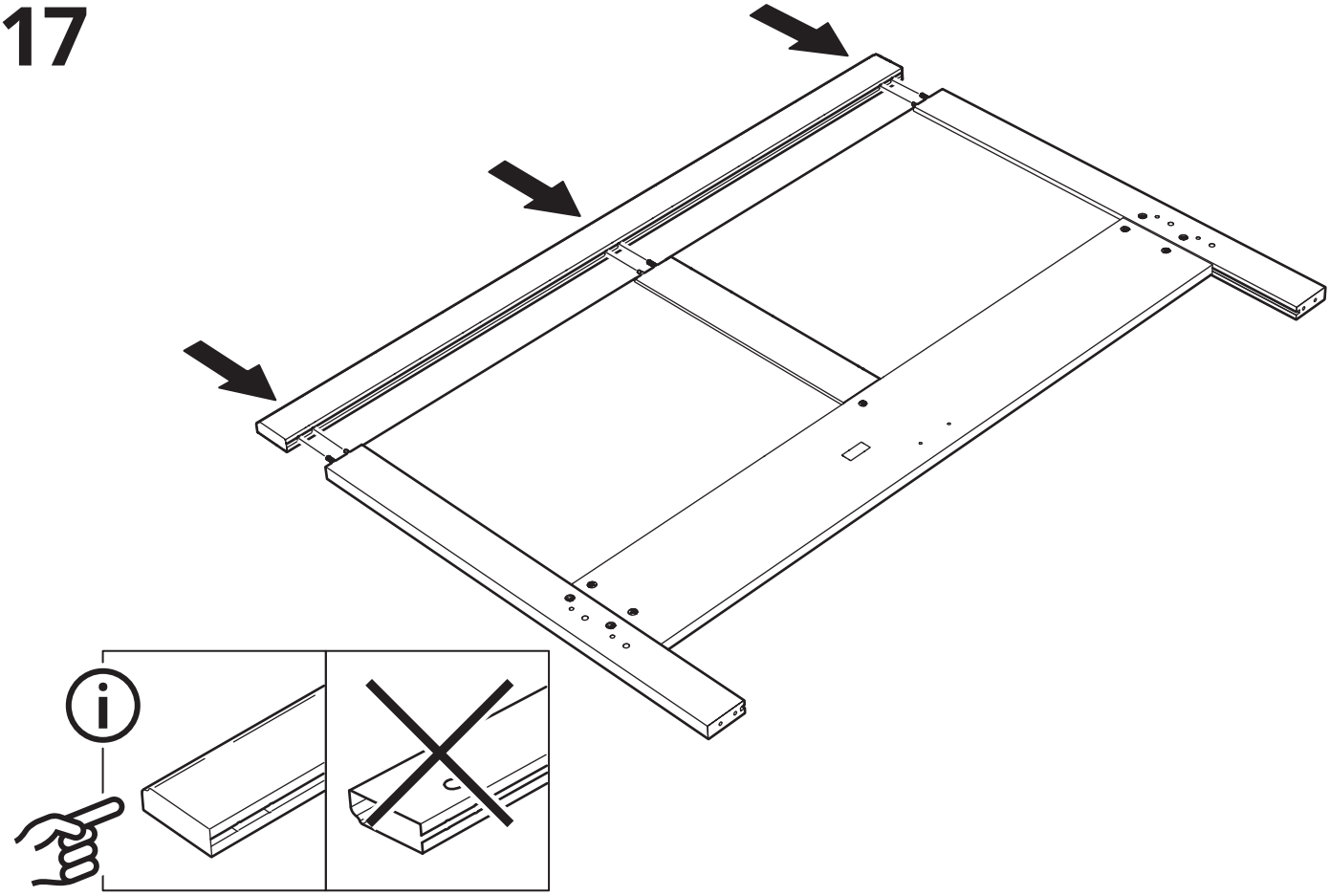

18

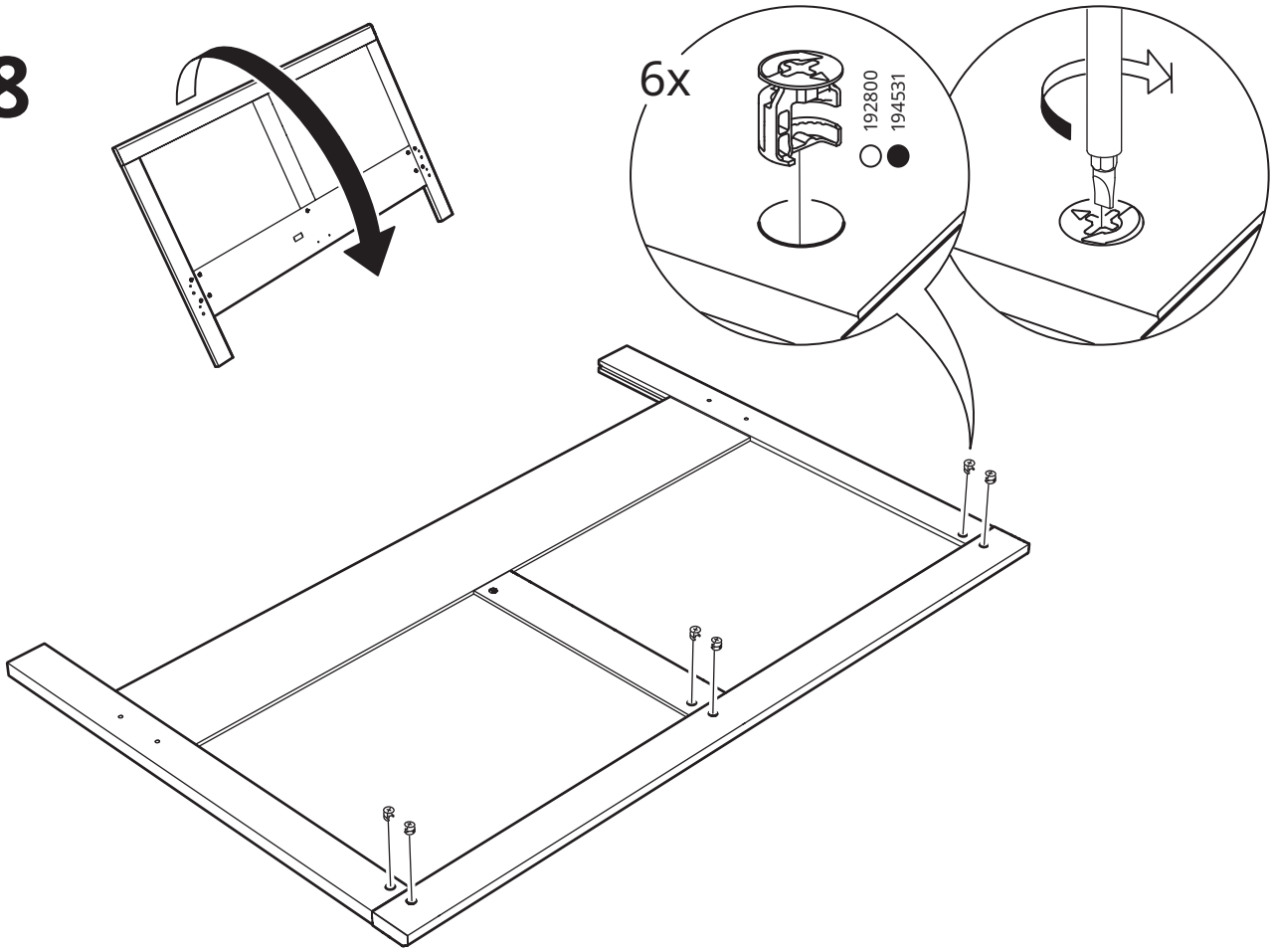

19

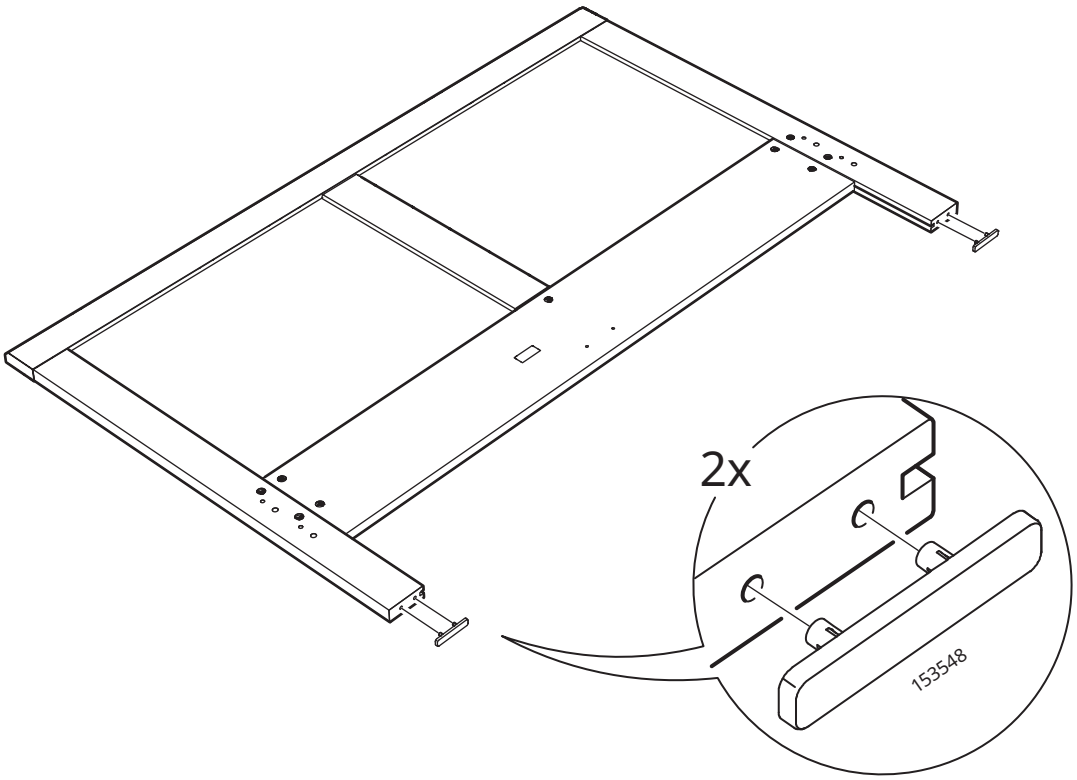

20

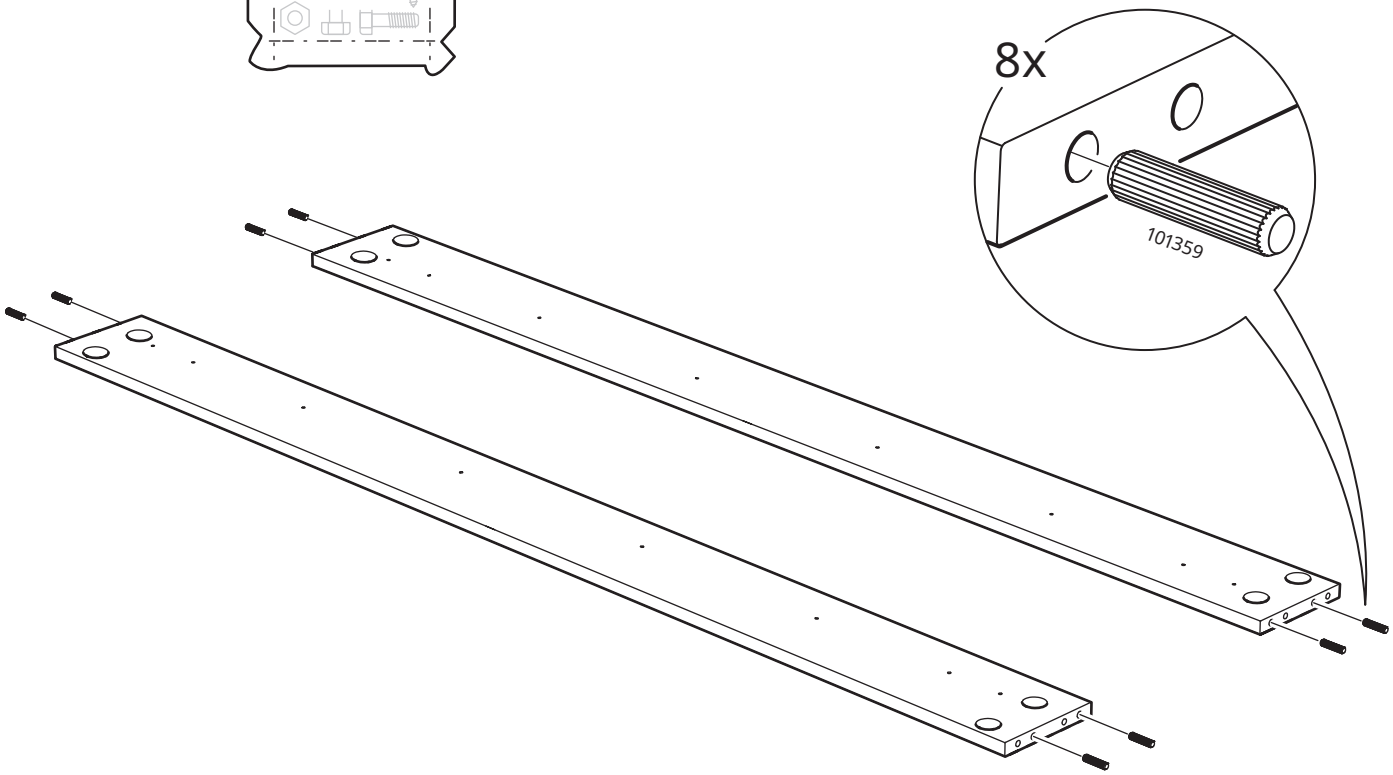

21

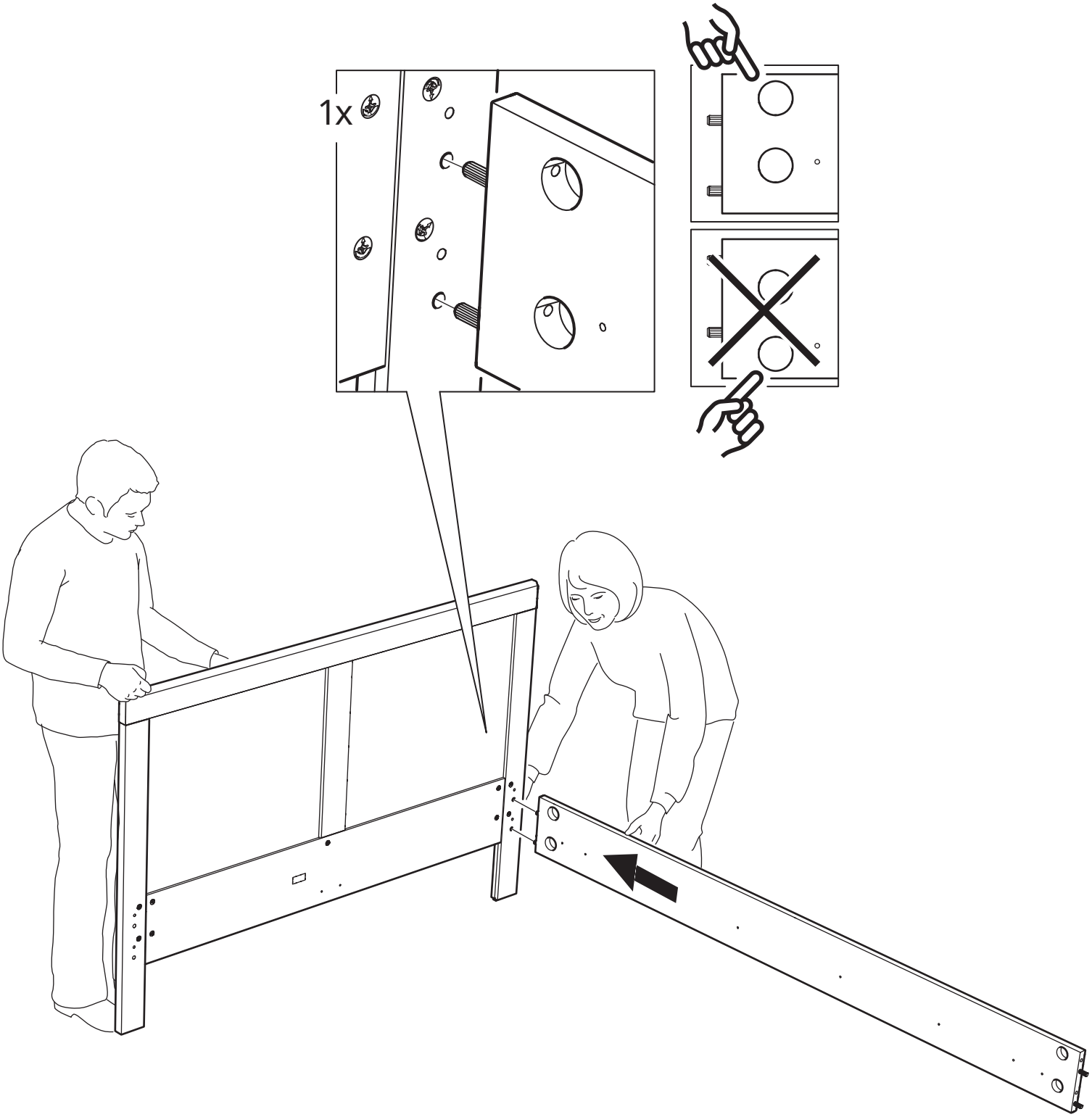

22

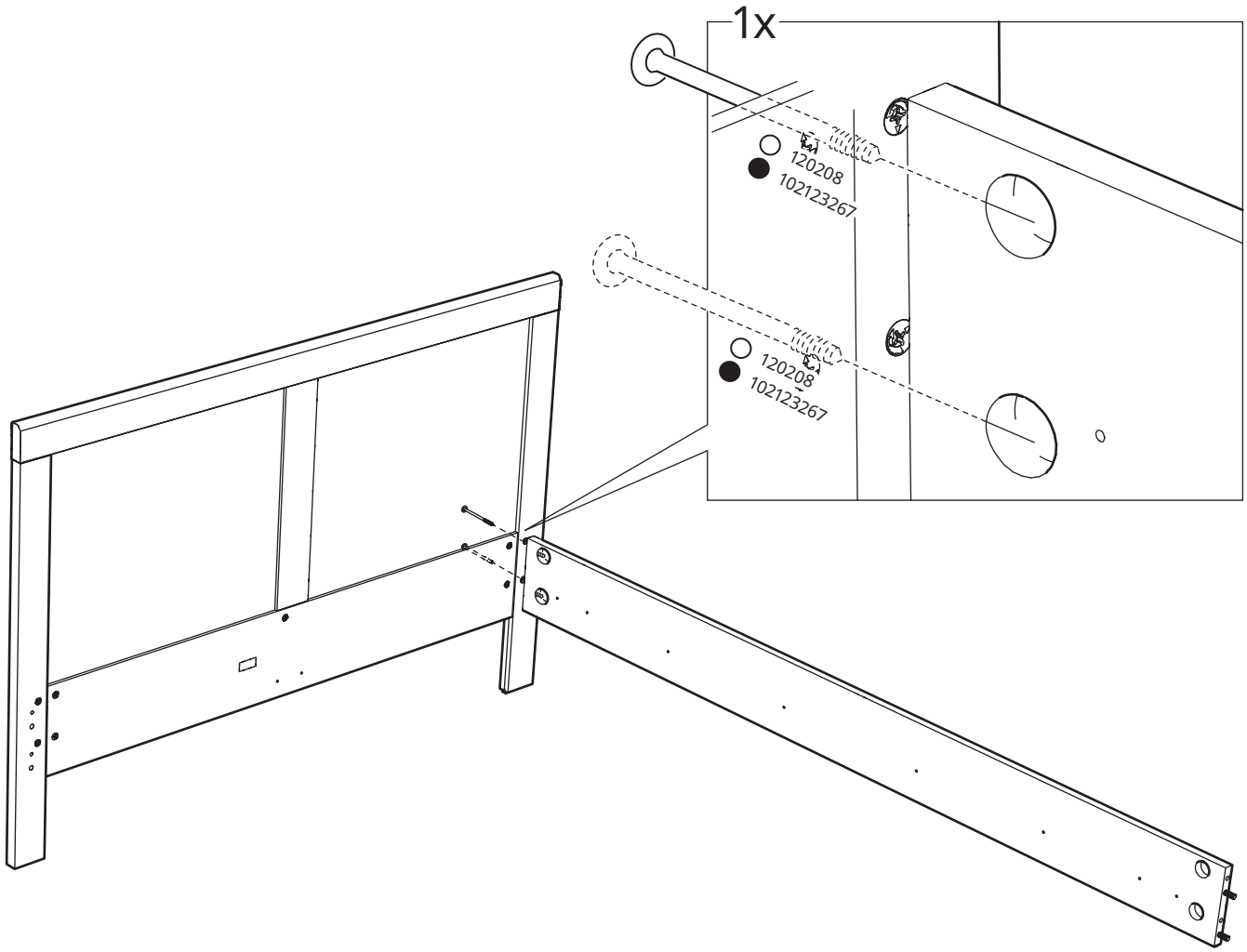

23

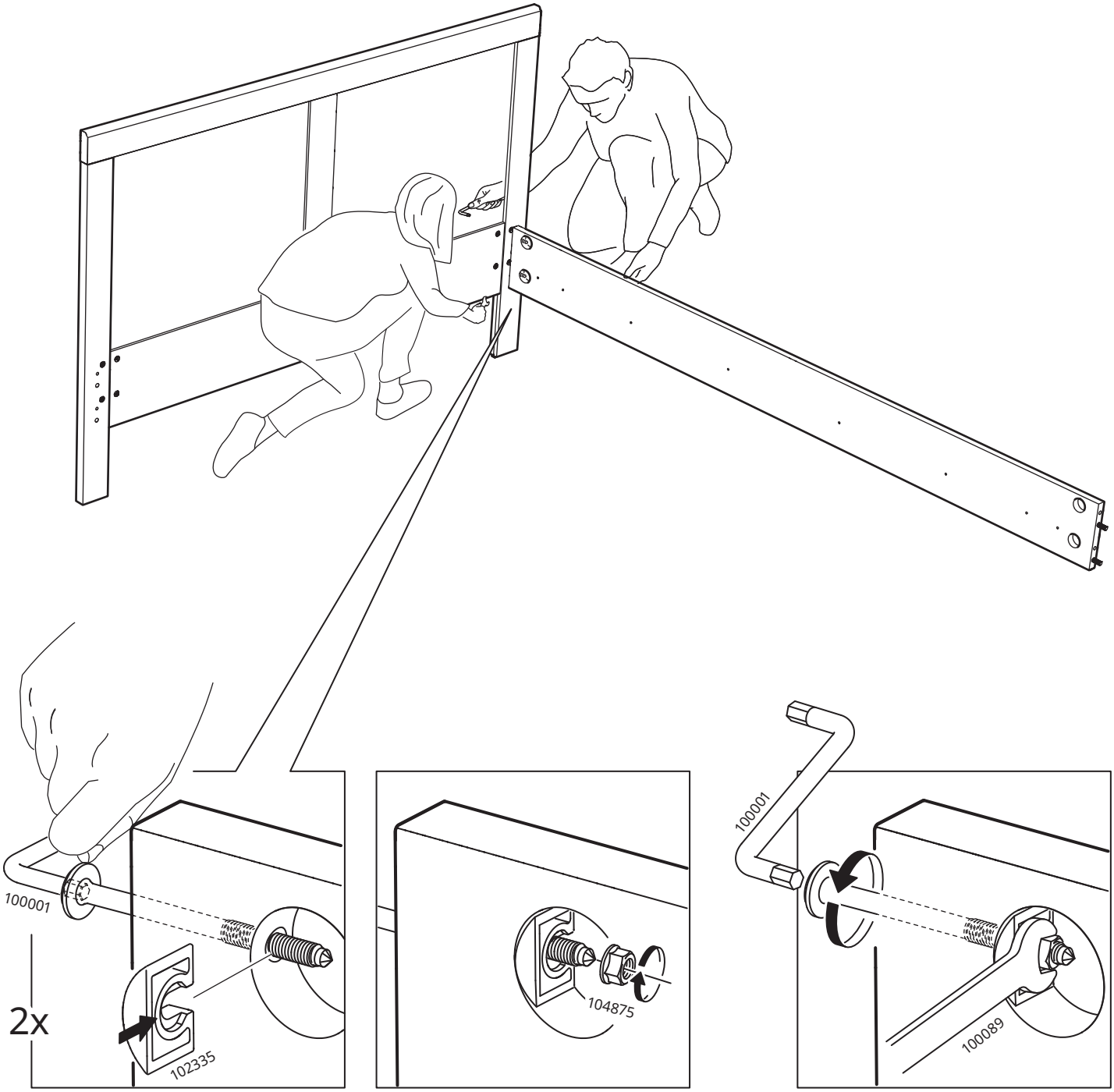

24

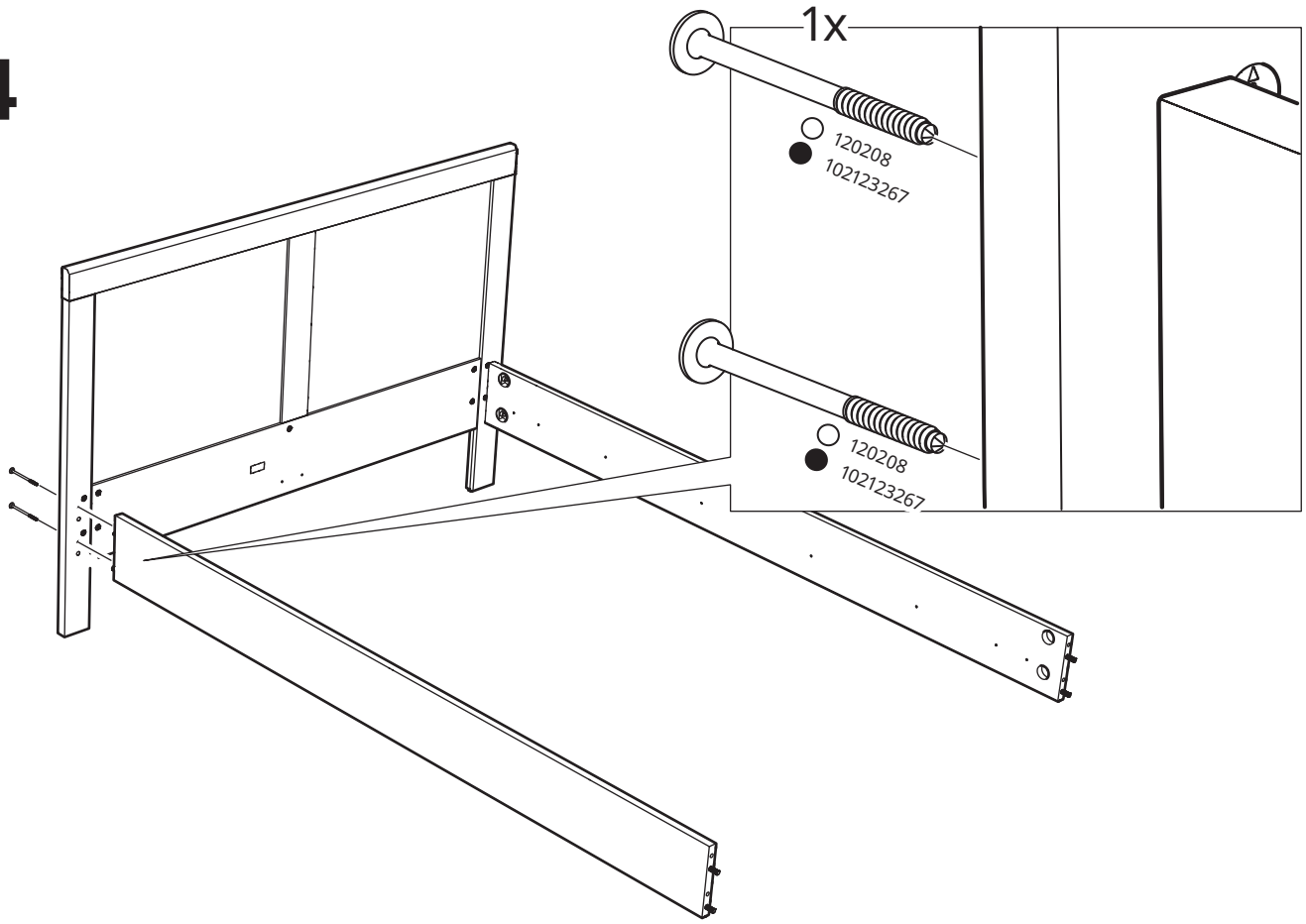
1x
120208
102123267
120208
102123267

25

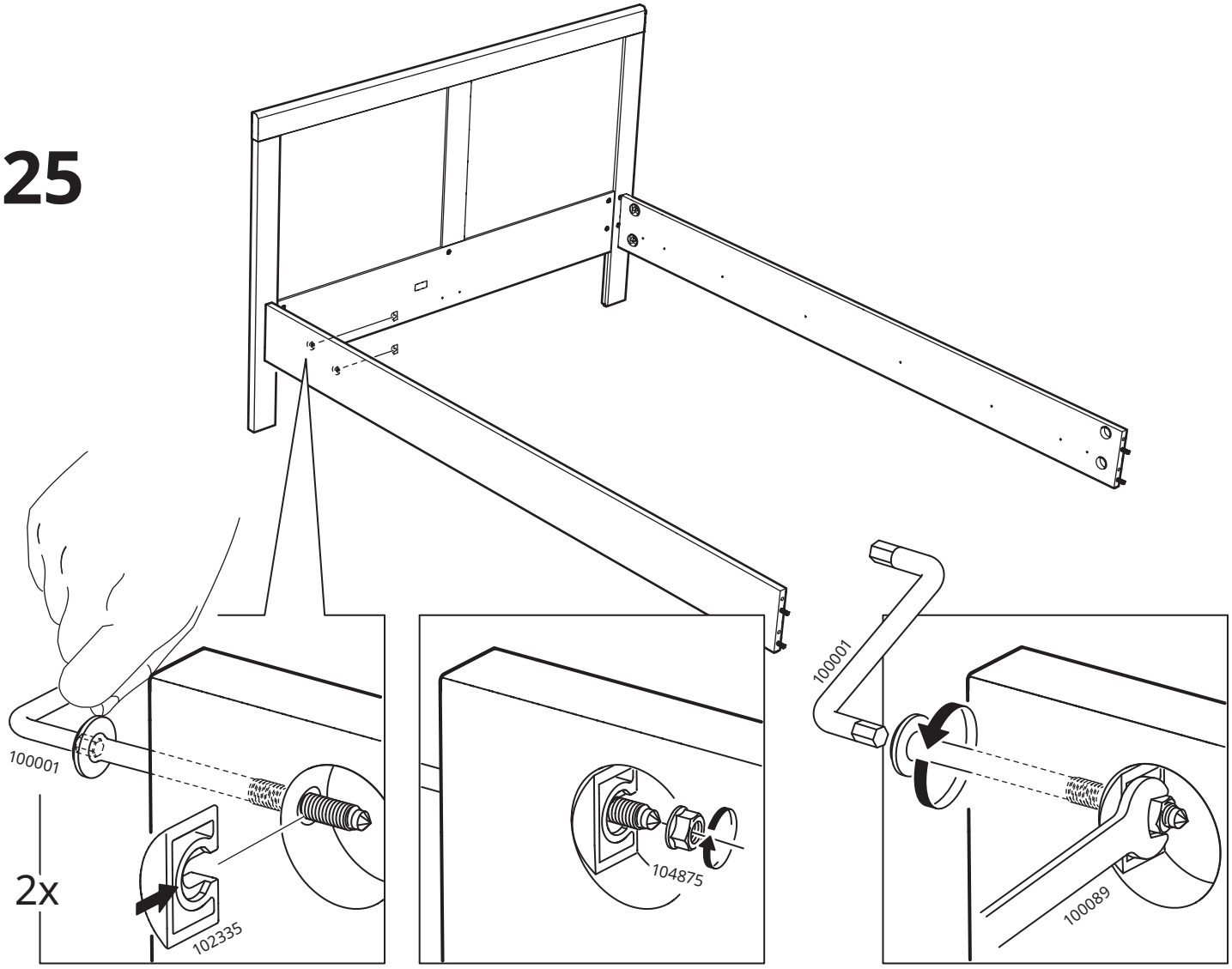
100001
2x
102335
104875
100001
100089

26

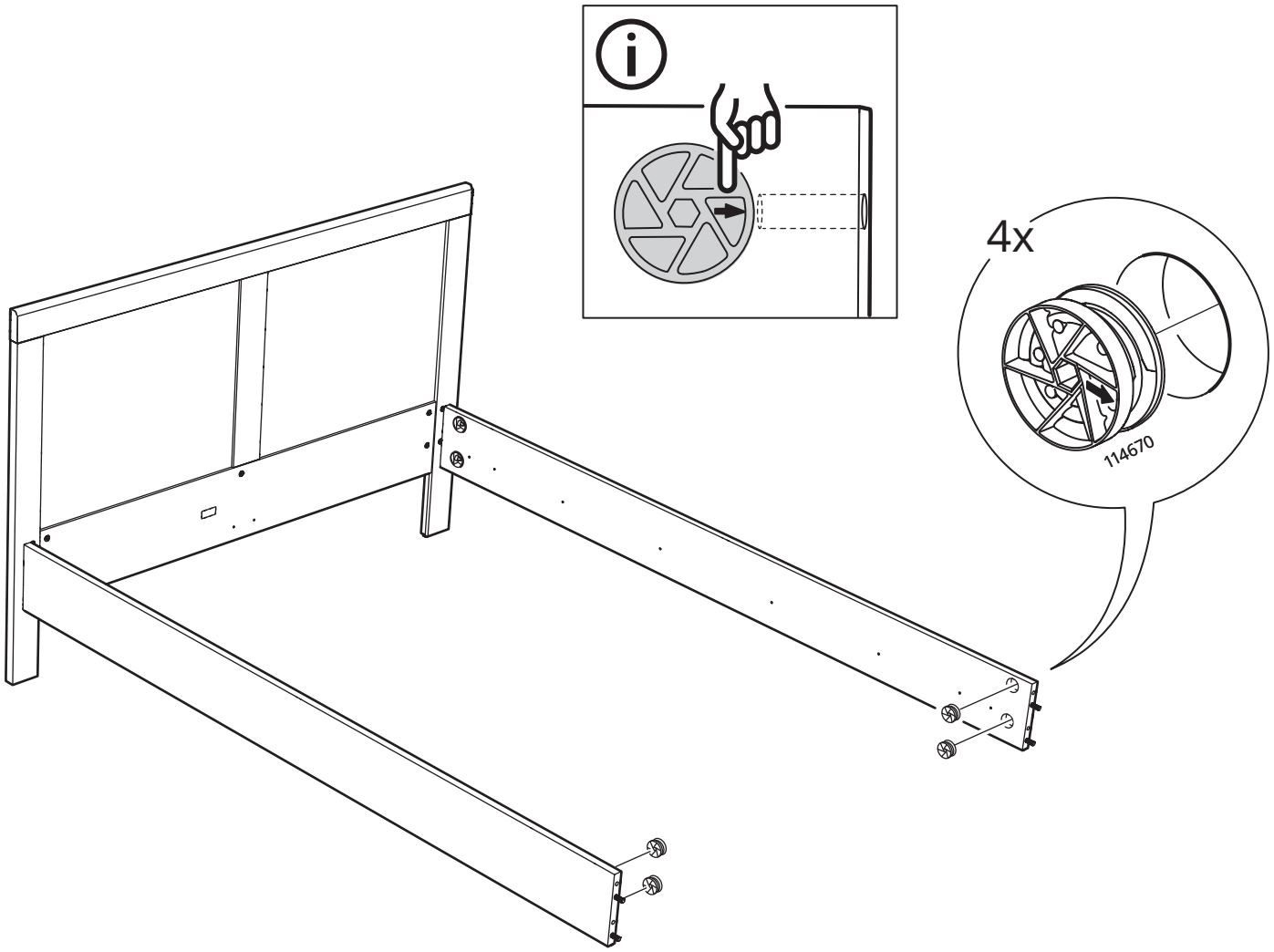

27

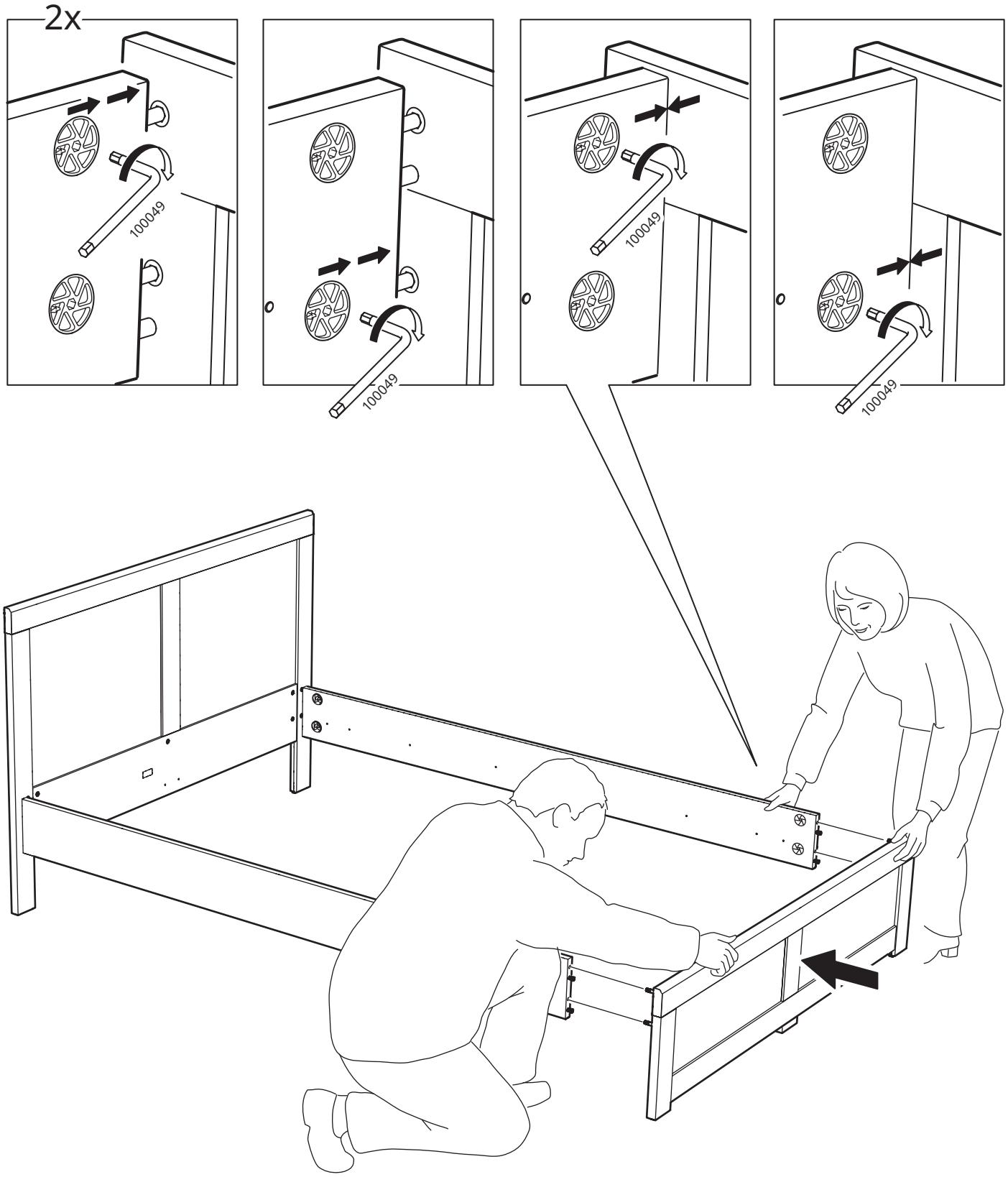

28

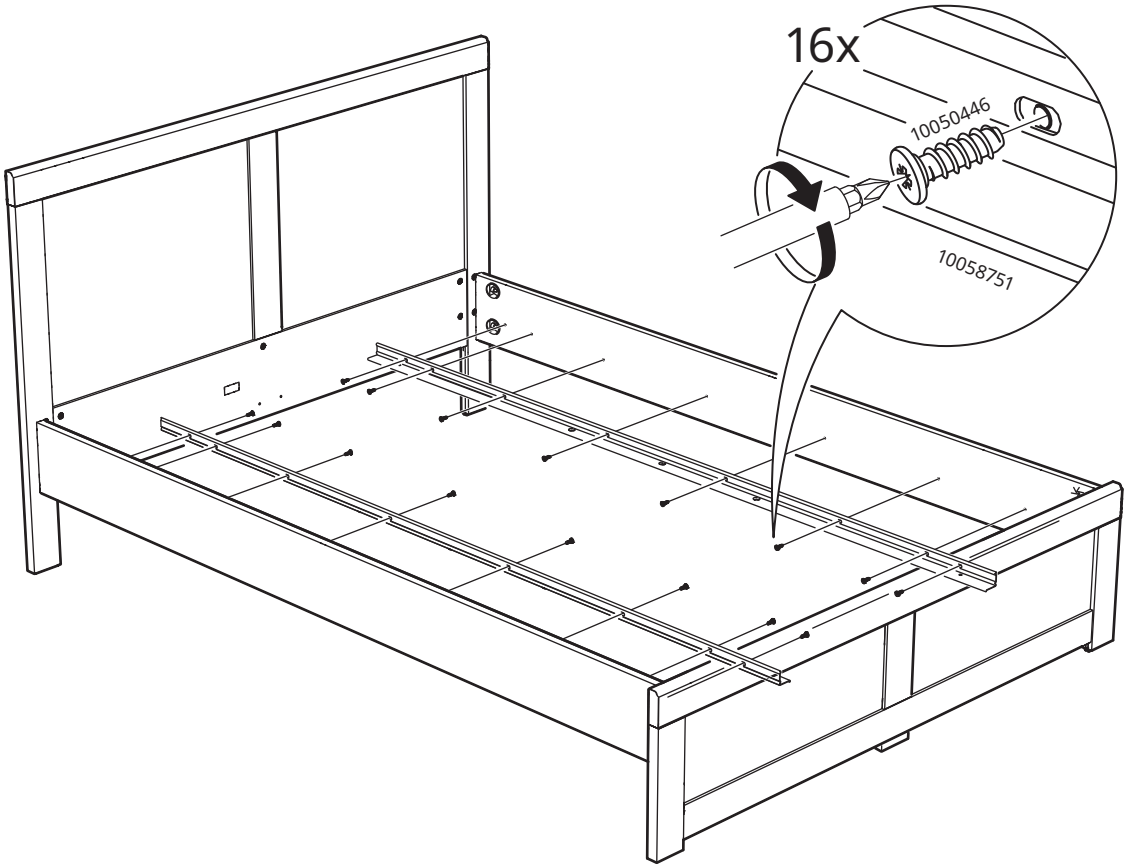

29

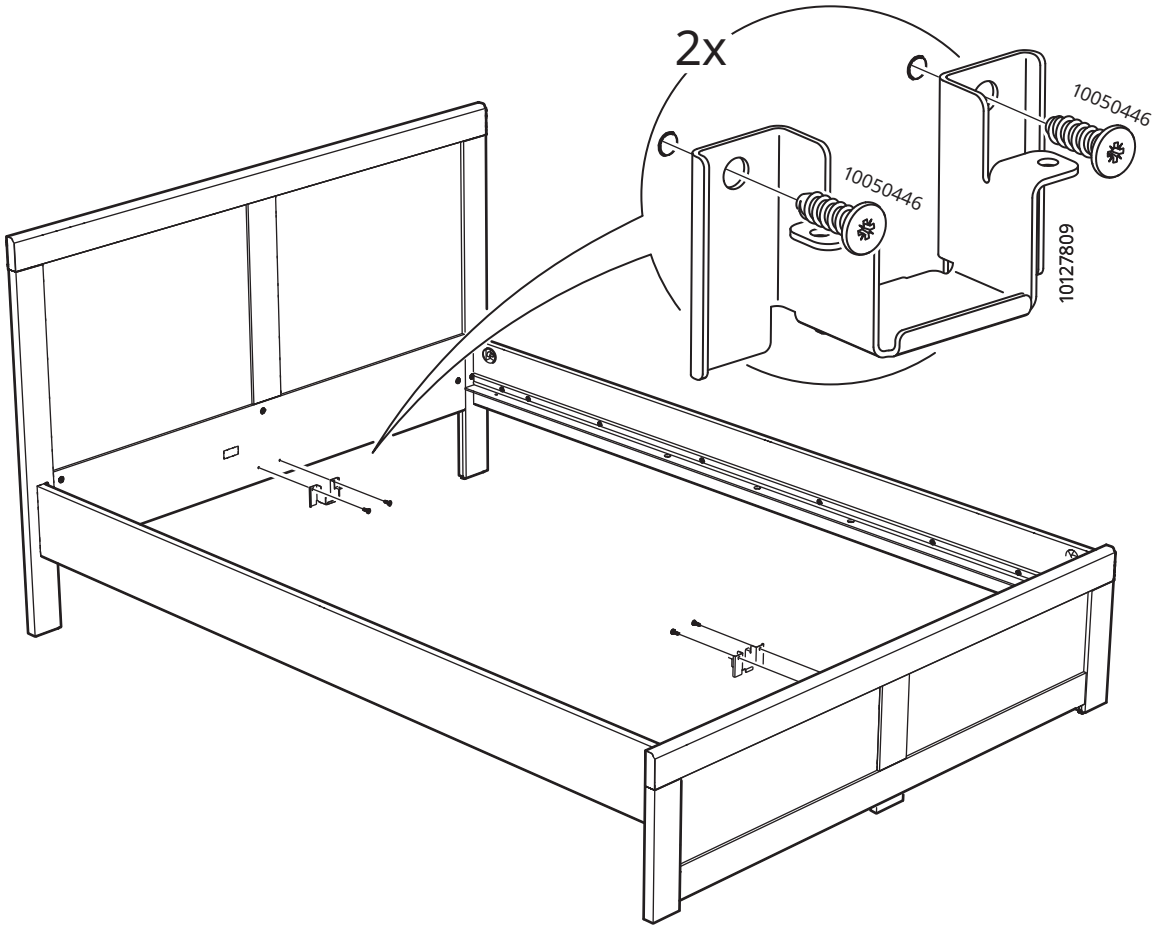

30

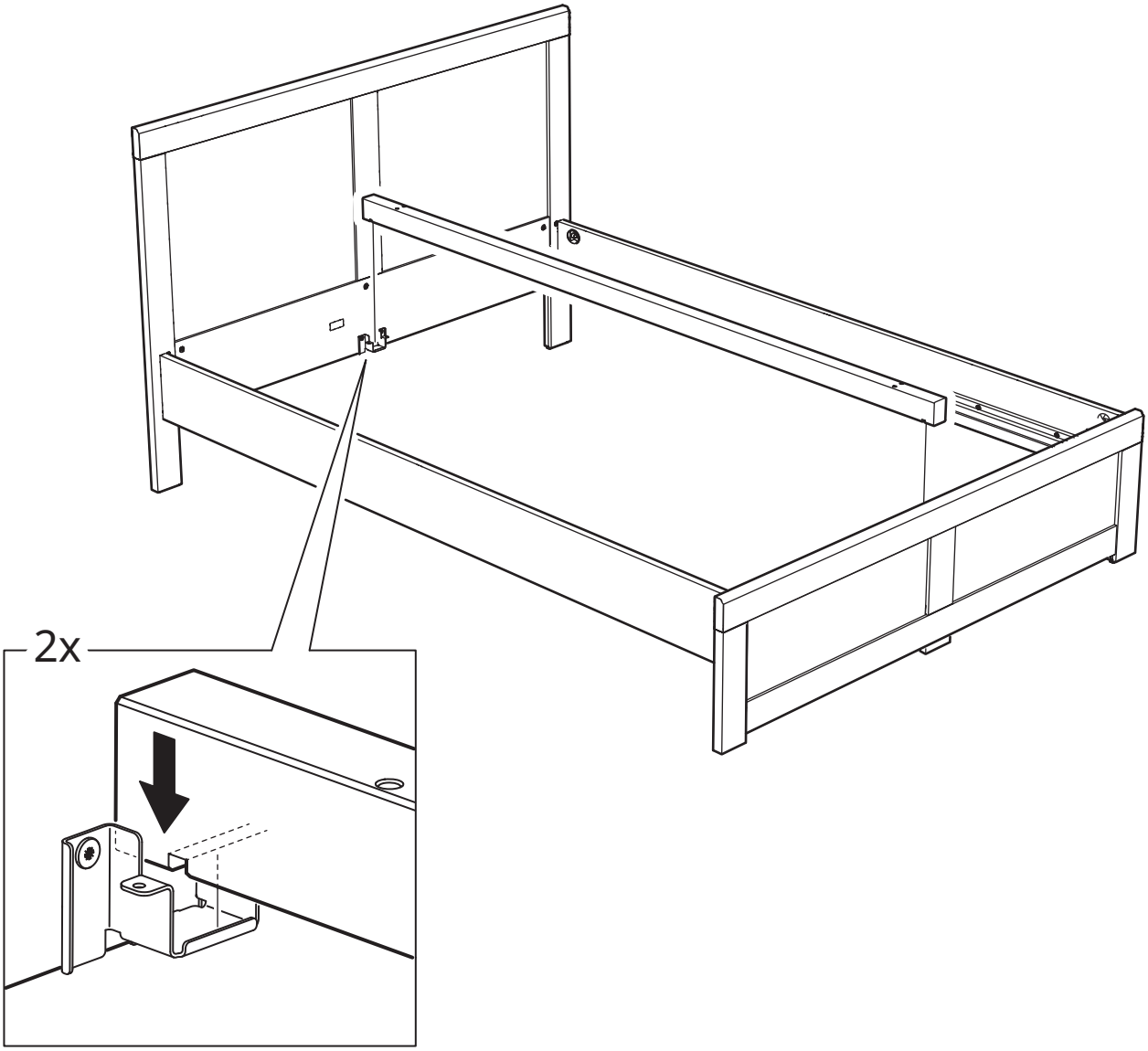

31

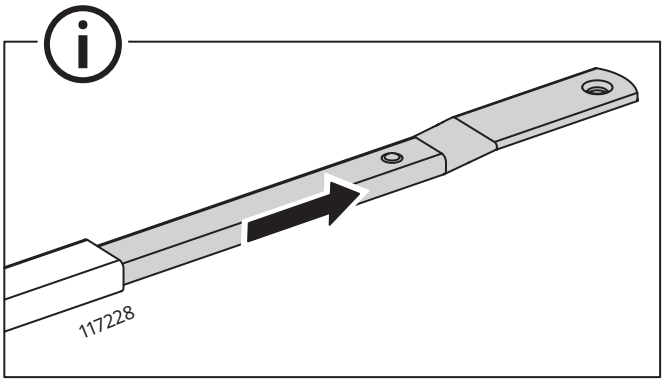

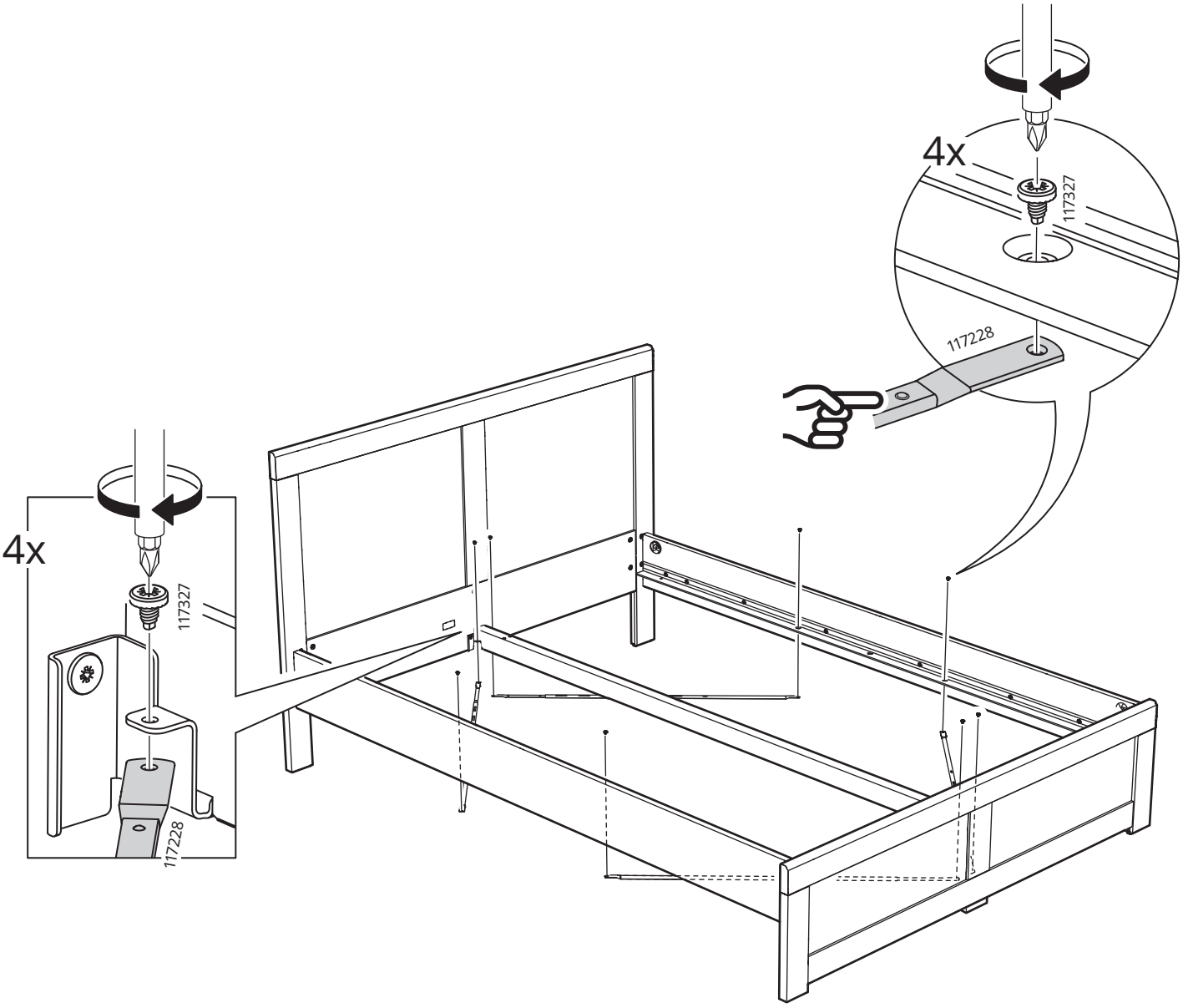

32

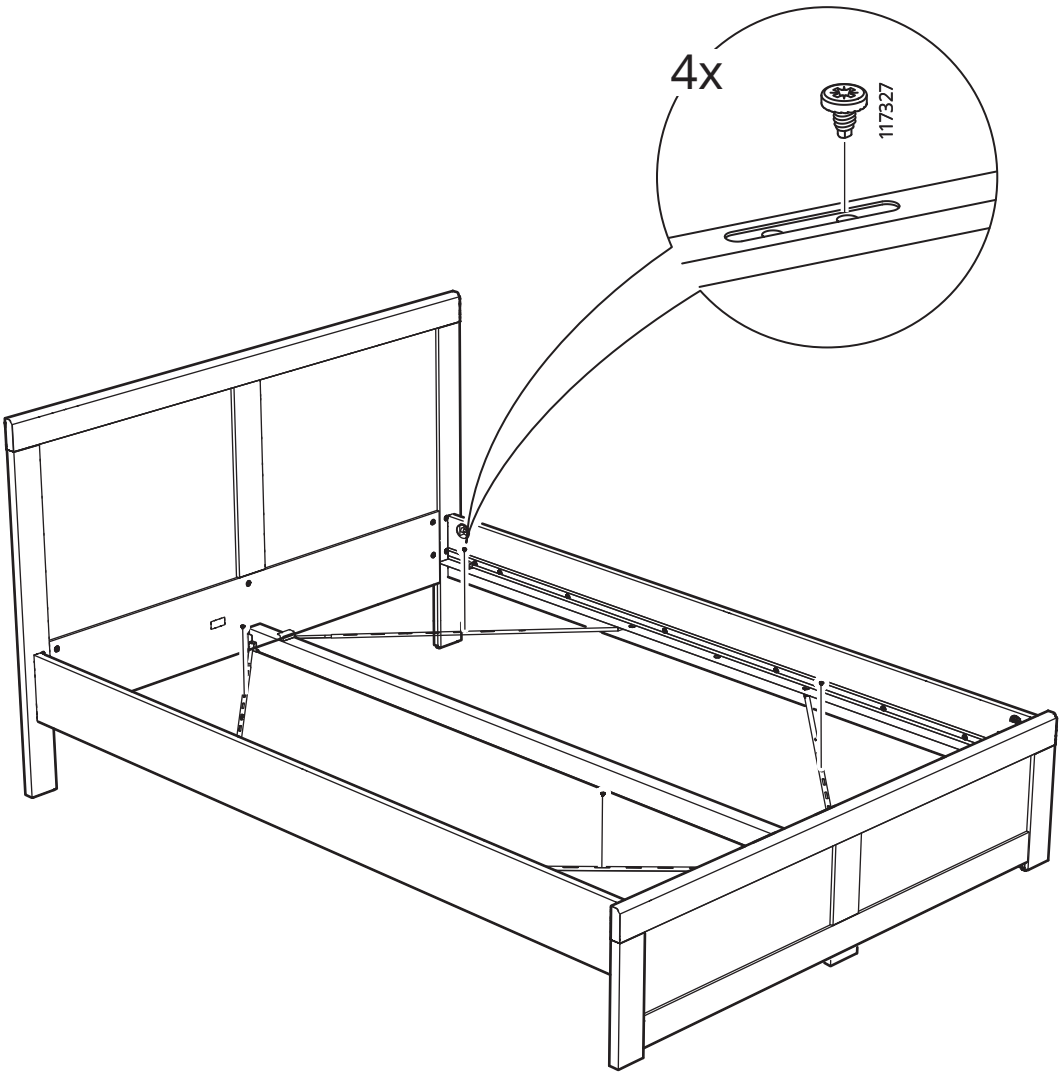

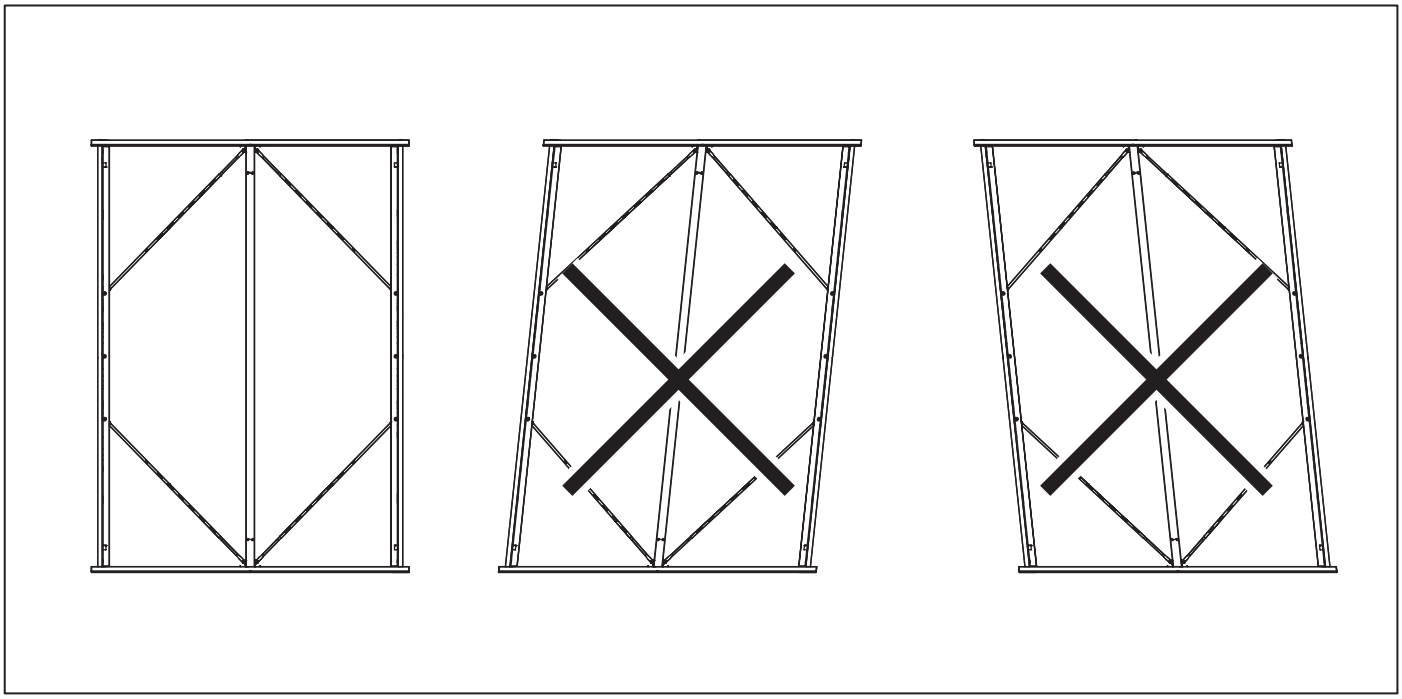

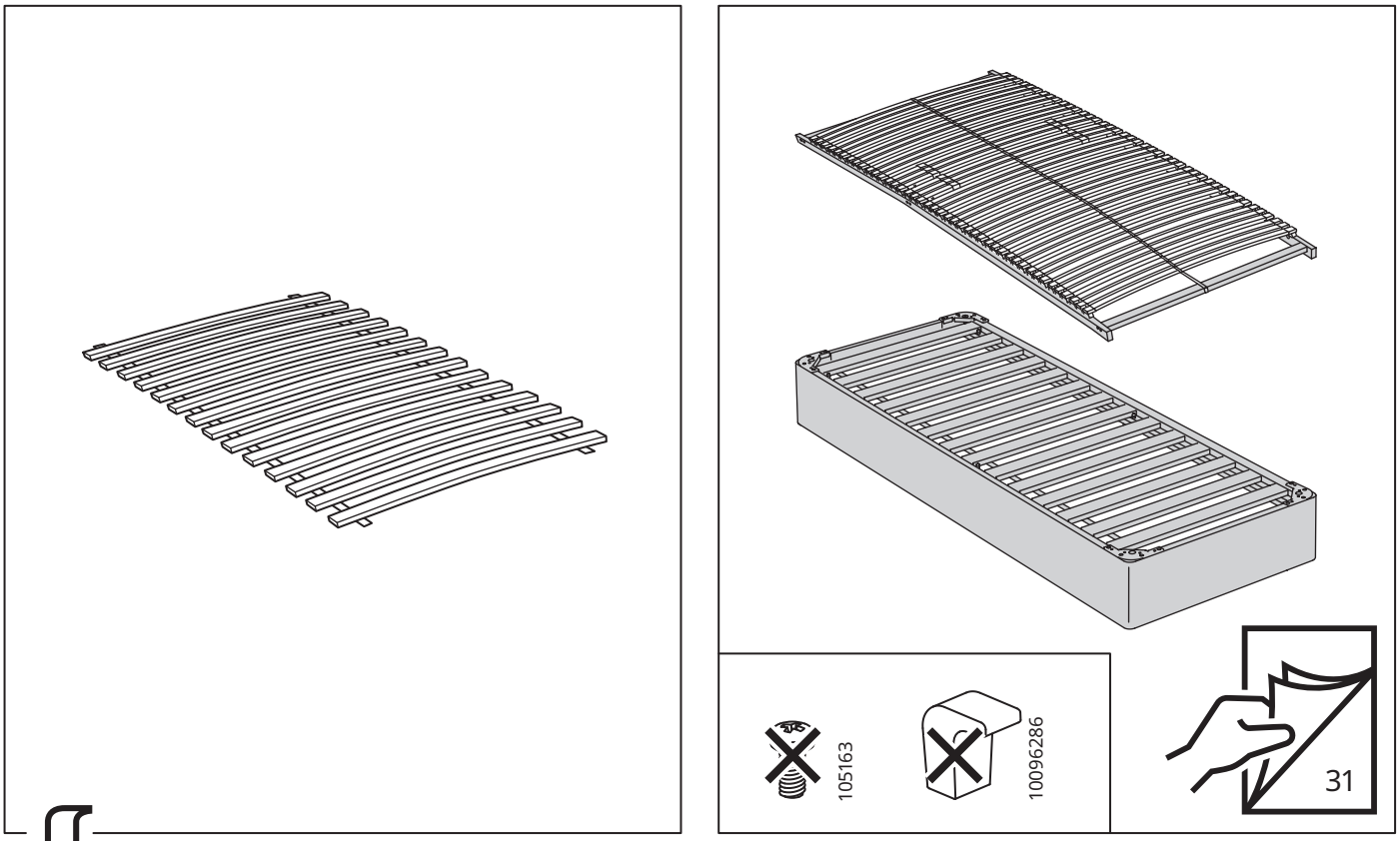

33

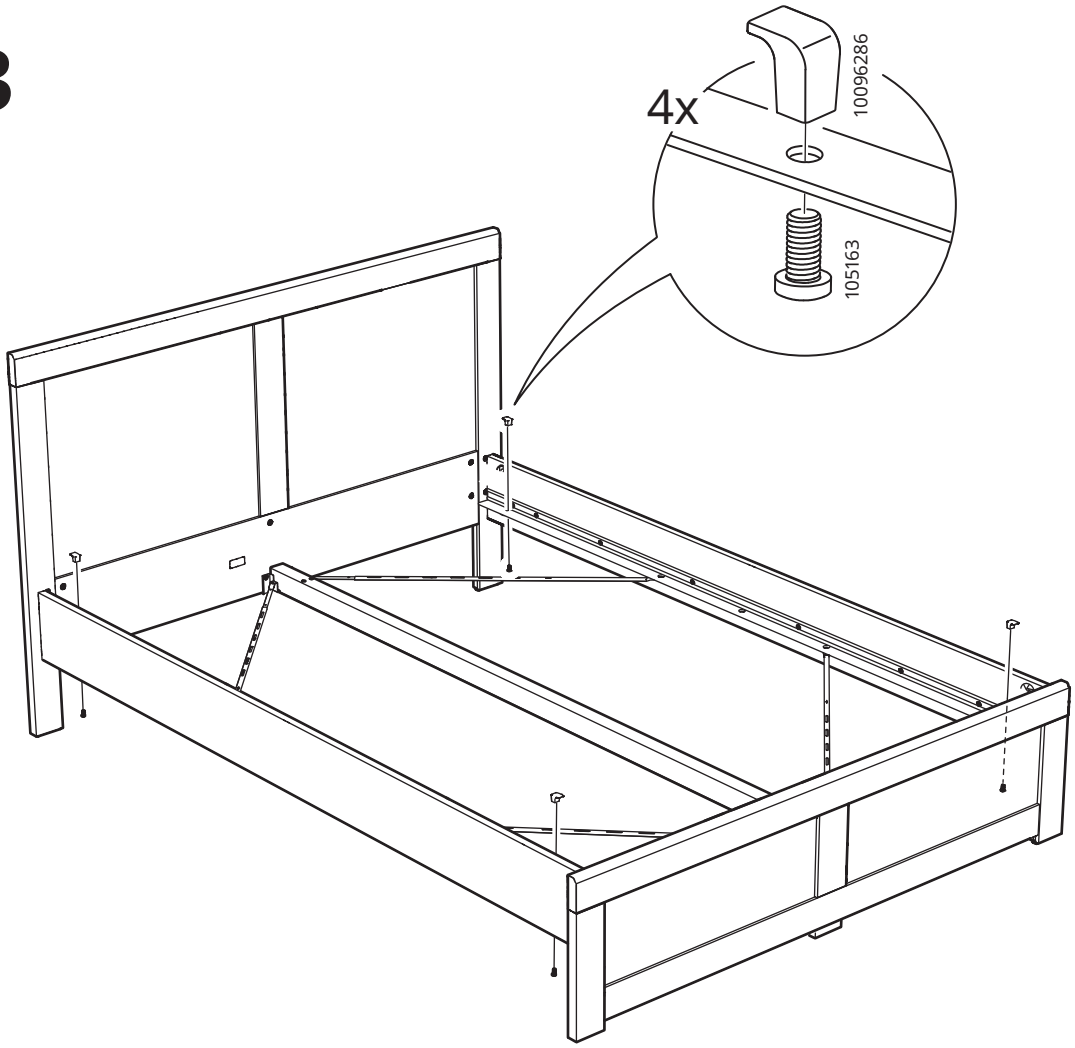

34

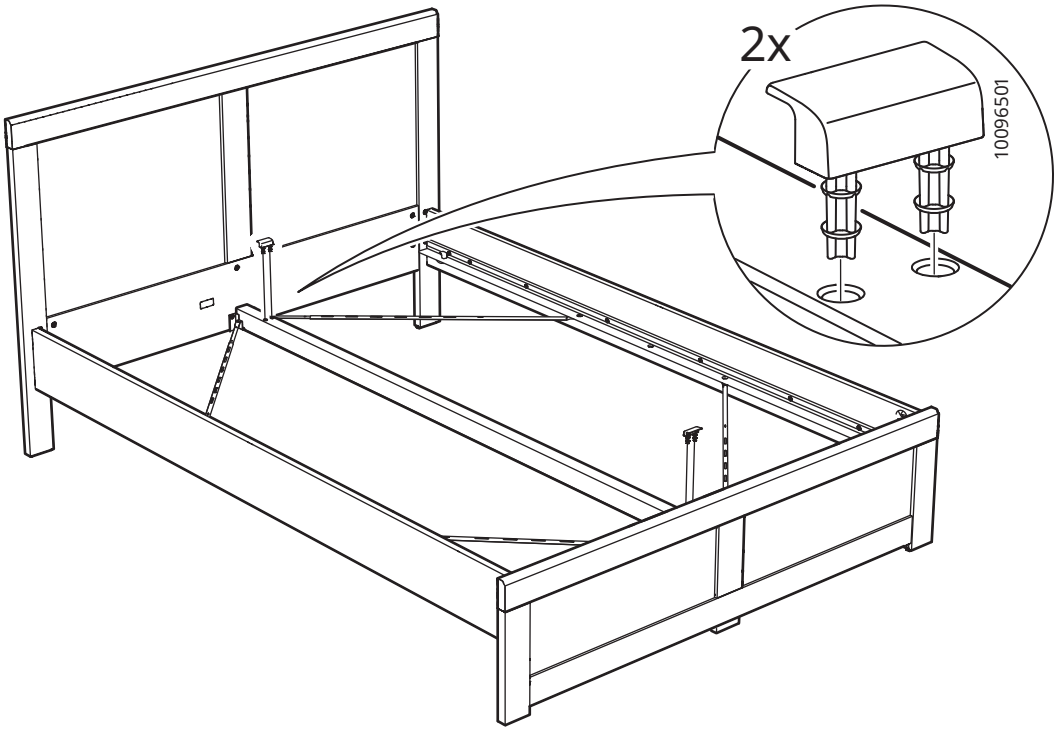

35

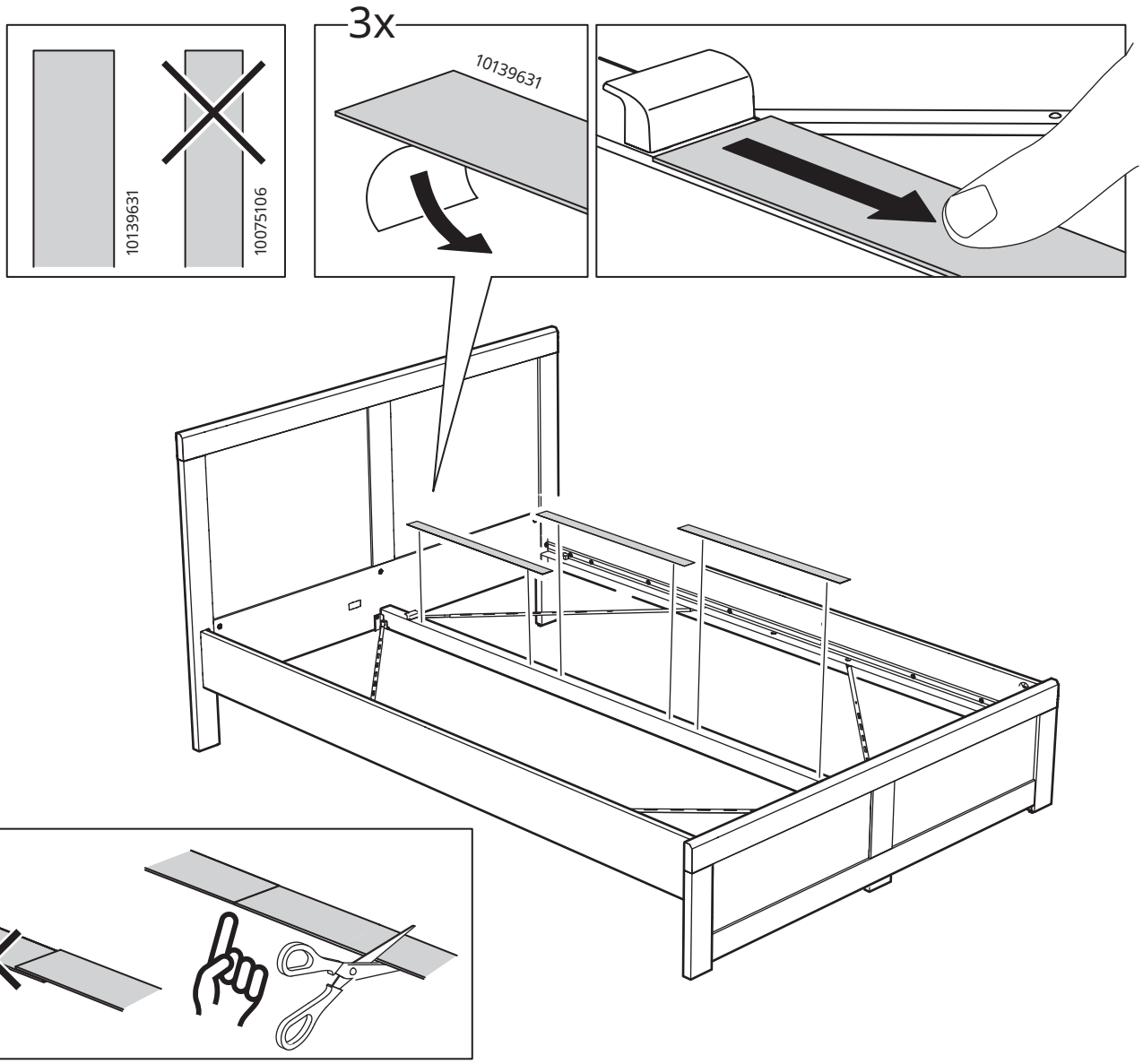

36

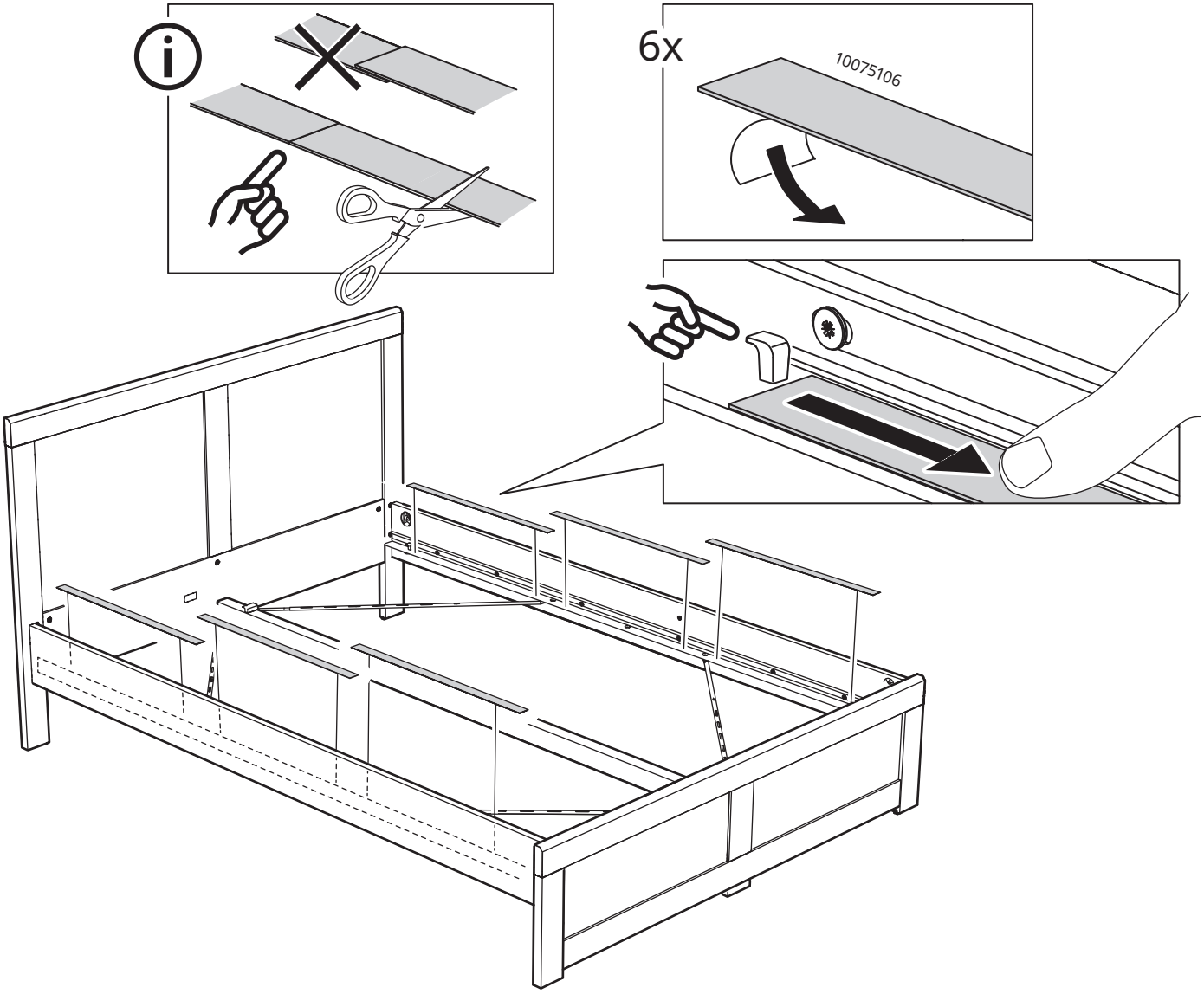

37

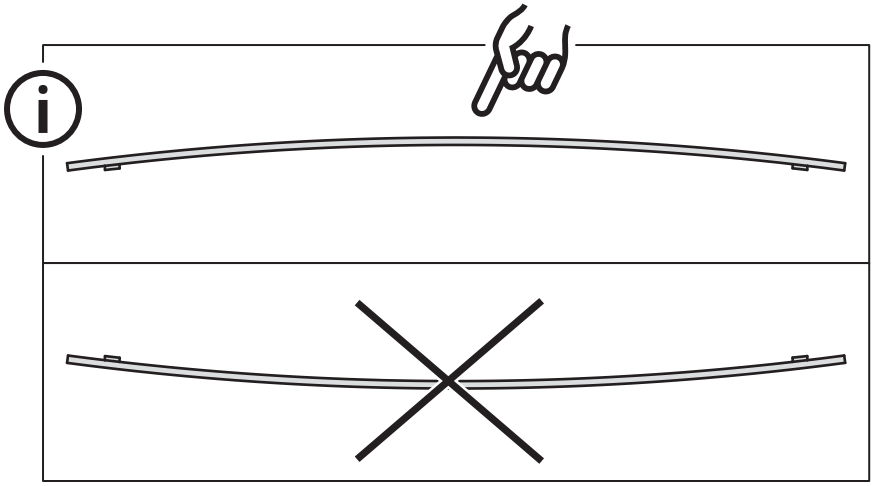

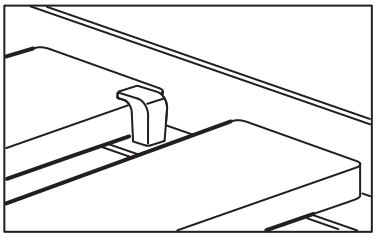

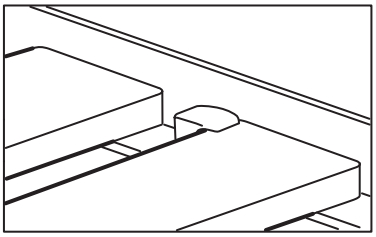

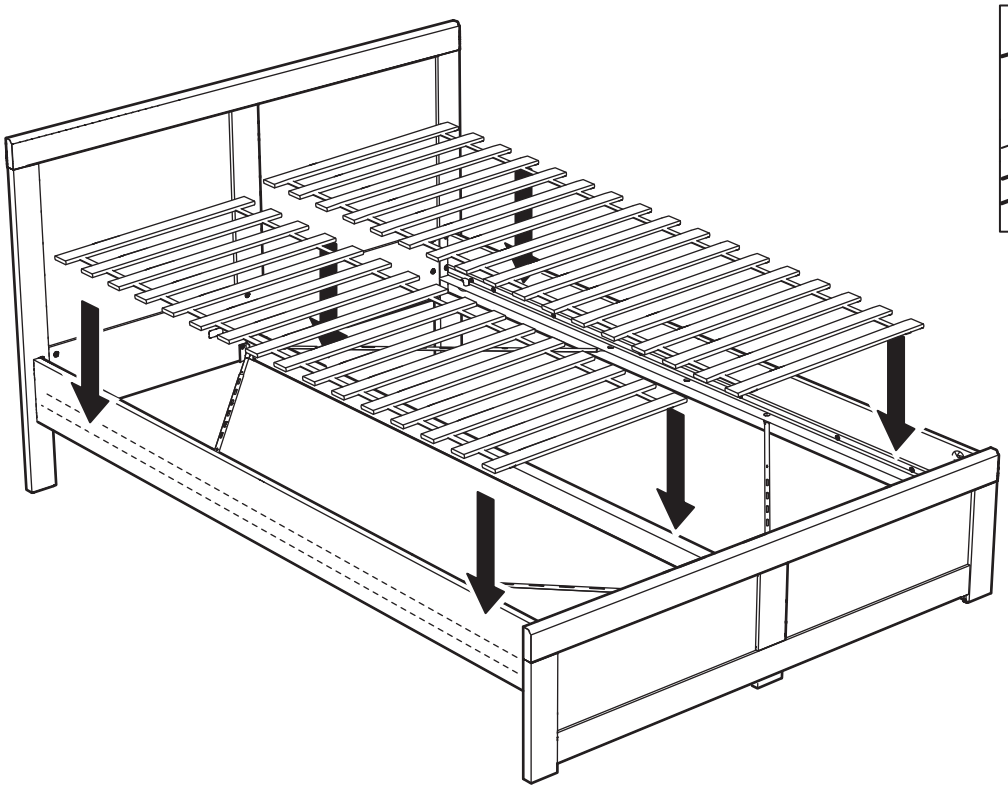

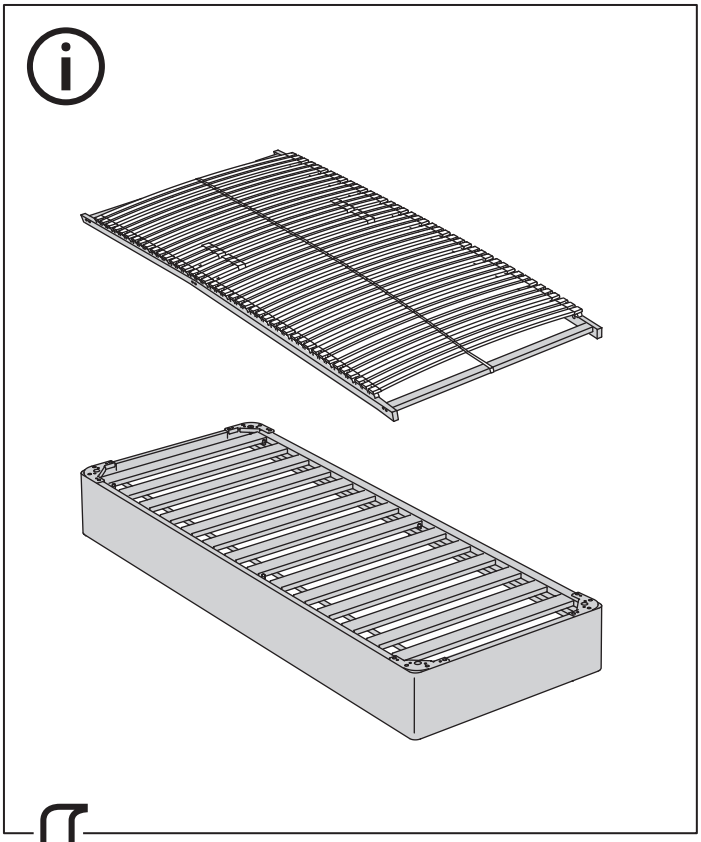

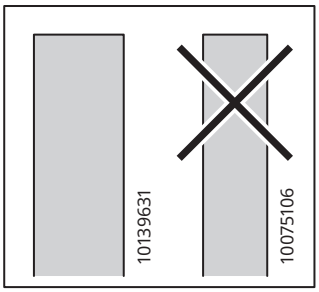

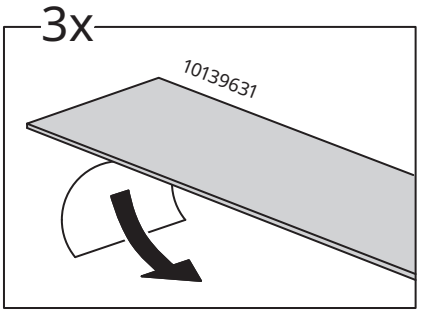

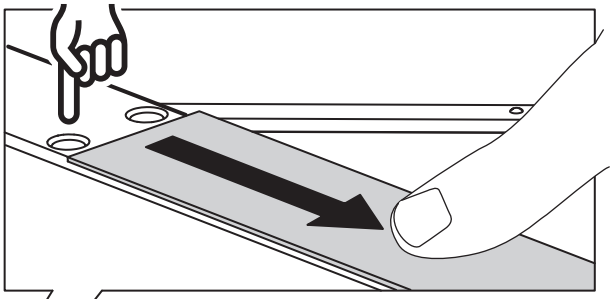

34

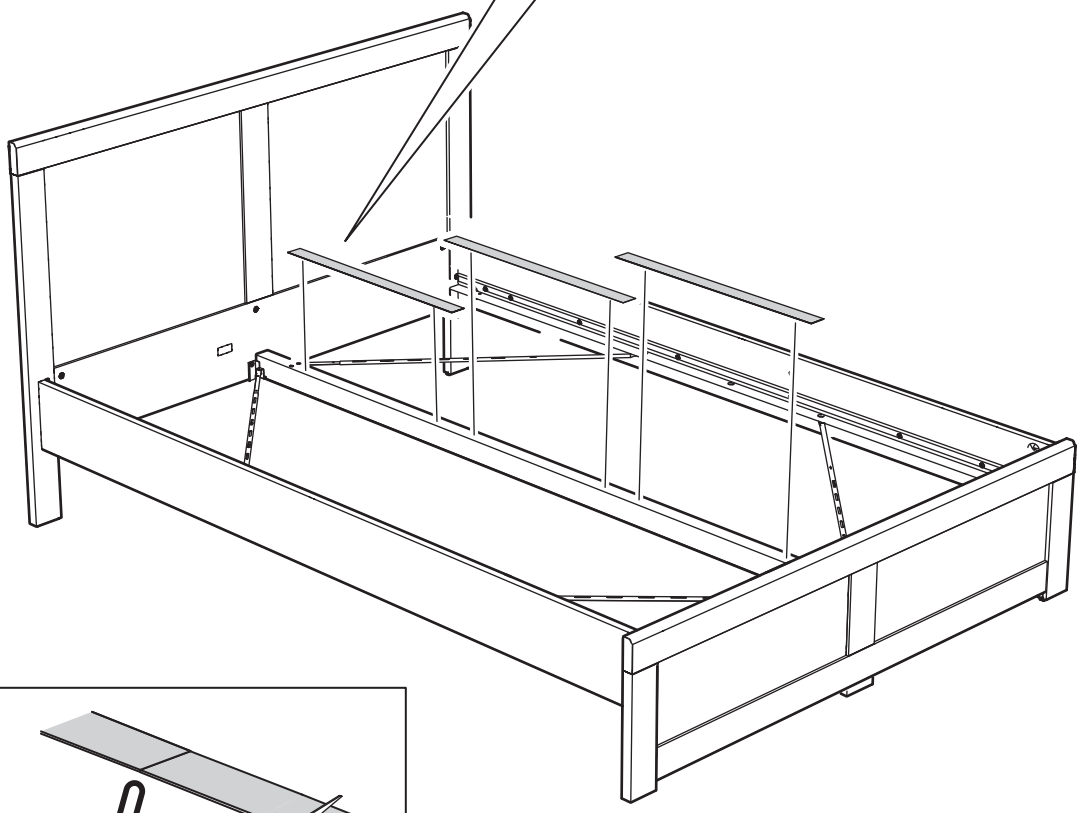

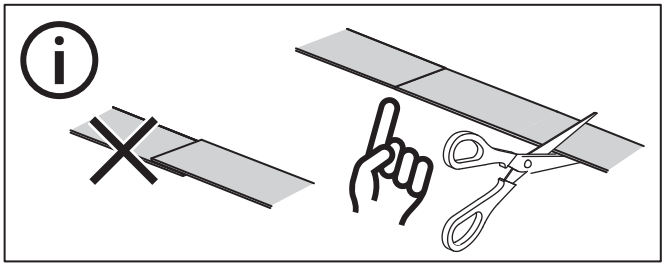

35

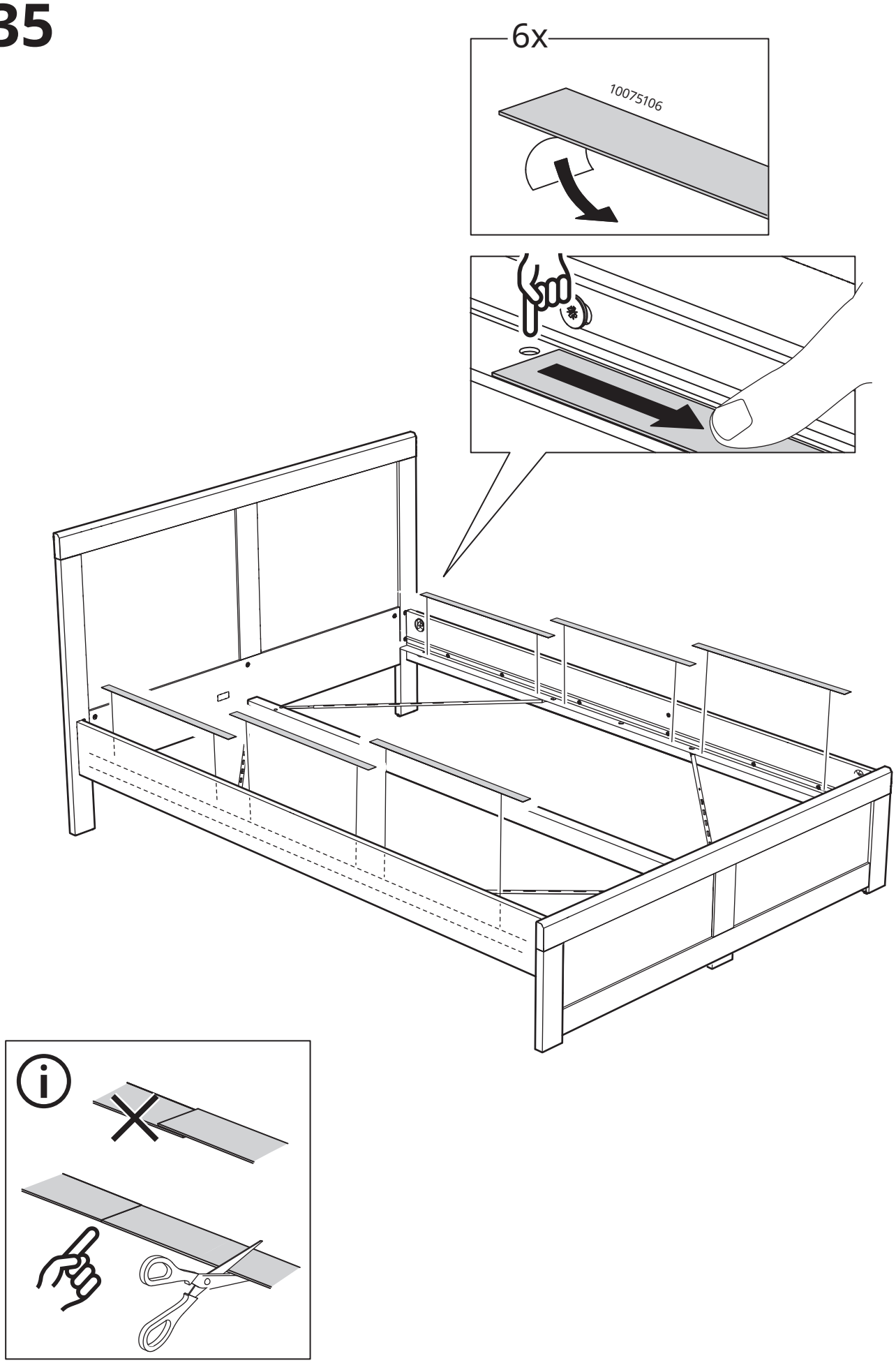

© Inter IKEA Systems B.V. 2025
2026-09-29 AA-2661968-6