# Sicherheitsinformationen zu Faltrollos / Fensterbehängen

IKEA bittet seine Kunden, die aufgeführten Hinweise zu beachten. Sie gelten auch für bereits angebrachte Wandbehänge

Kleine Kinder können sich in Zugschnüren und Kugelketten sowie in Schnüren, die durch Fensterbehänge geführt werden, verfangen und schlimmstenfalls strangulieren. Um das zu vermeiden, sollten sich Schnüre und Kugelketten immer außer Reichweite von kleinen Kindern befinden. Deshalb müssen die Kordeln von Rollos mit Stoppern versehen sein. So wird das Risiko minimiert, sich in den Schlaufen zu verfangen.

**Bitte montiere immer die mitgelieferten Sicherheitsvorrichtungen.**

IKEA empfiehlt, in Kinderzimmern oder Schlafbereichen kleiner Kinder nur schnurlose Wandbehänge anzubringen.

## Montagehinweise

1) Sicherheitsvorrichtungen installieren, die die Schlaufe der Schnur entfernen, oder den Zugang zu Schnüren einschränken.
2) Kinderbetten und Möbel außer Reichweite von Schnüren und Kugelketten des Fensterbehangs aufstellen.

## Rollos mit Kugelketten

Die Spannvorrichtung an Rollos mit Kugelketten reduziert die Gefahr eines Verfangens, weil sie die Kugelkette außer Reichweite hält. Dazu wird die Spannvorrichtung in der Wand verankert.

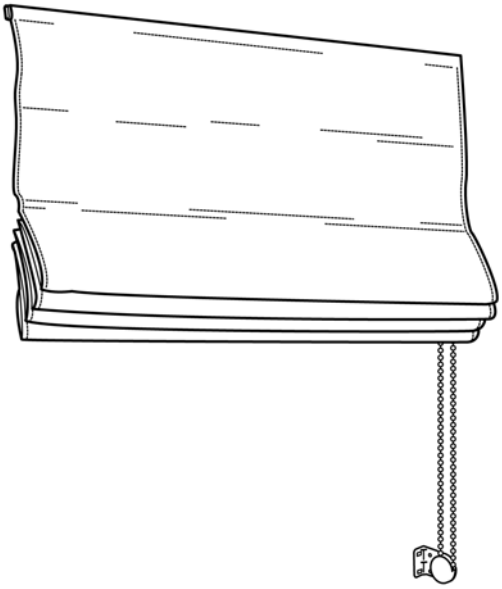

## Faltrollos mit einzelnen Schnüren

Die beigelegte Klammer in einer Höhe anbringen, in der Kinder nicht mehr an die Schnüre gelangen können. Die Zugschnüre müssen immer vollständig um die Klammer gewickelt sein.

Schnüre nicht zusammenknoten. Immer darauf achten, dass die Schnüre sich nicht verdrehen und so eine Schlaufe bilden.

**Rollos mit innen liegenden Schnüren**
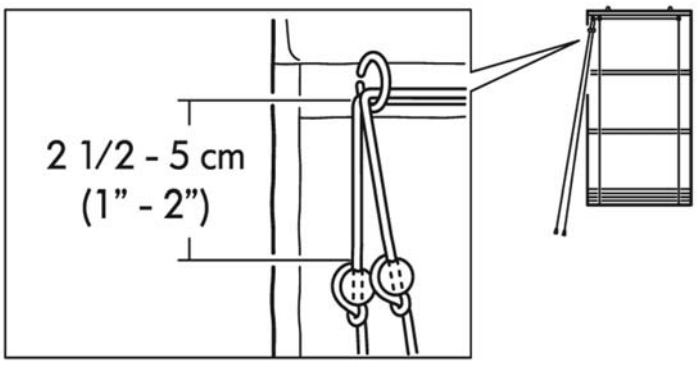
Innen liegende Schnüre auf der Rückseite des Rollos können herausgezogen werden und dabei eine Schlaufe bilden. Bitte stelle daher sicher, dass sich die Stoppvorrichtung an innen liegenden Schnüren 50 mm von der oberen Leiste entfernt befindet, wenn das Rollo komplett heruntergelassen ist.