ENGAN

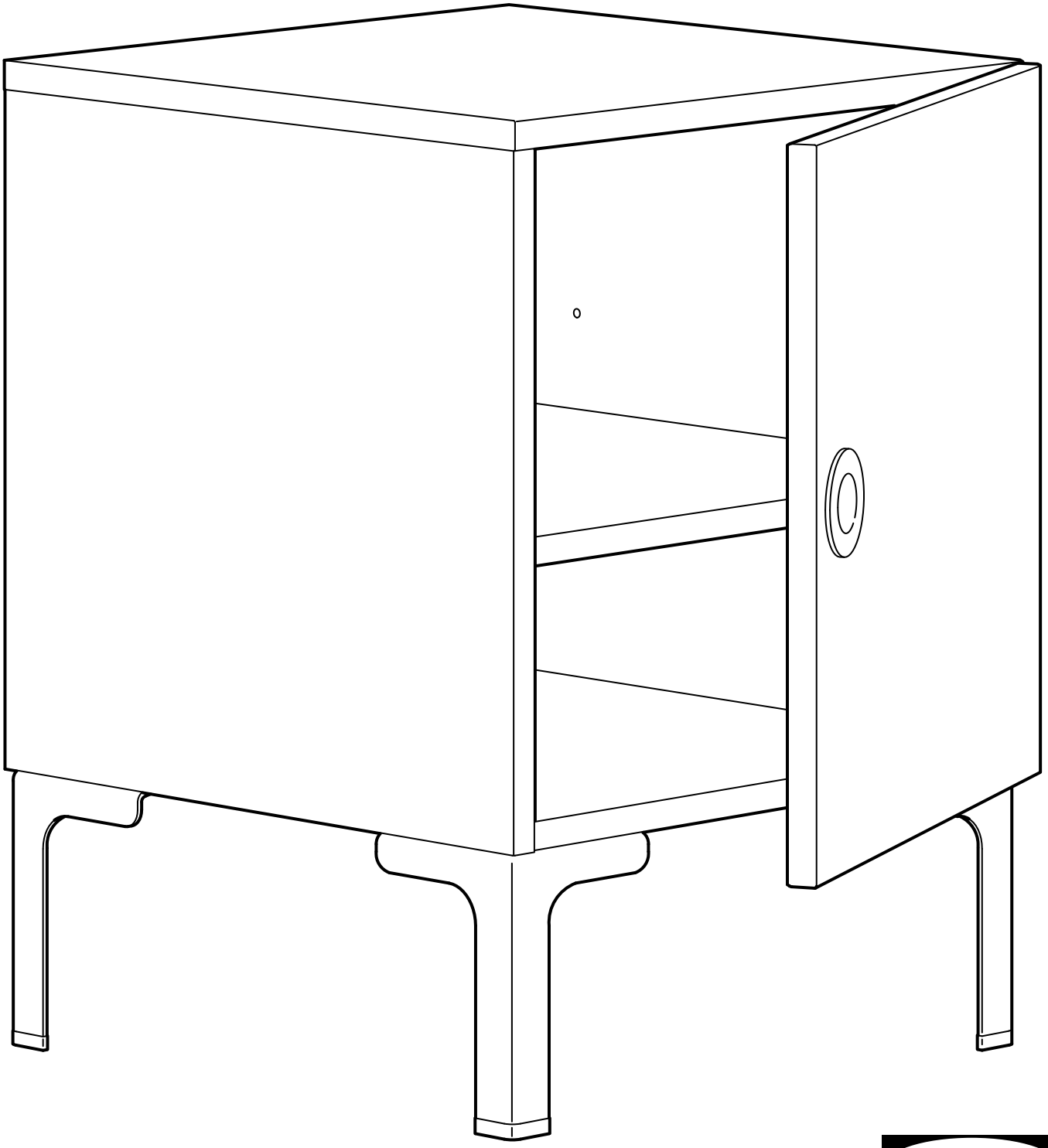

IKEA®

Design and Quality
IKEA of Sweden

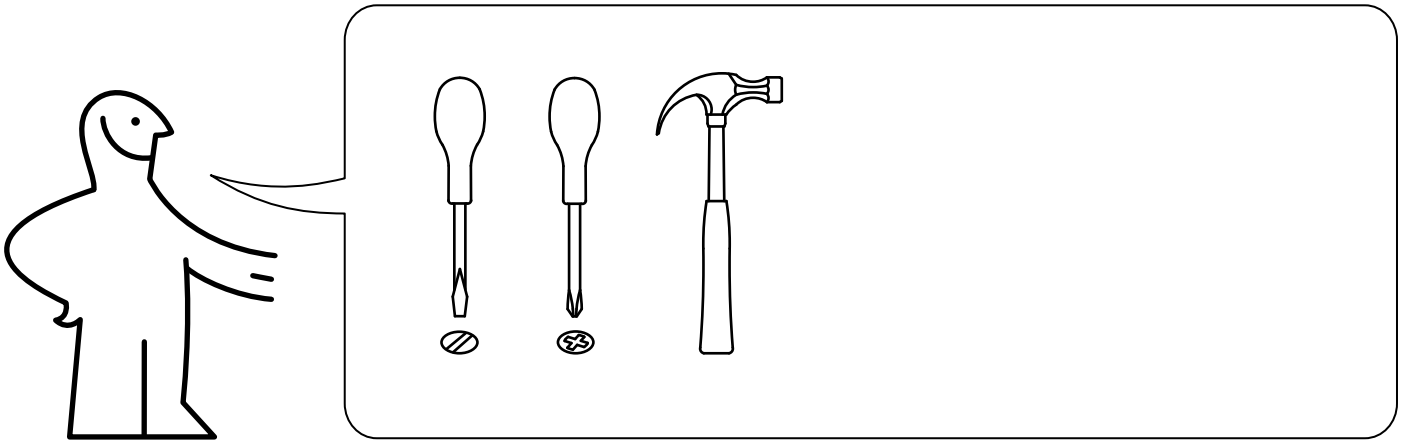

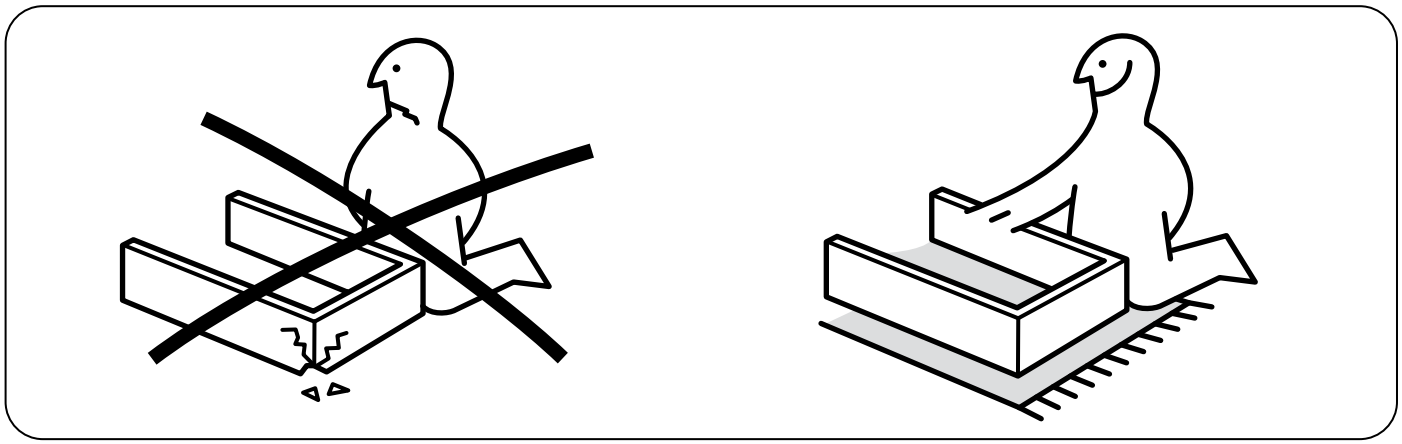

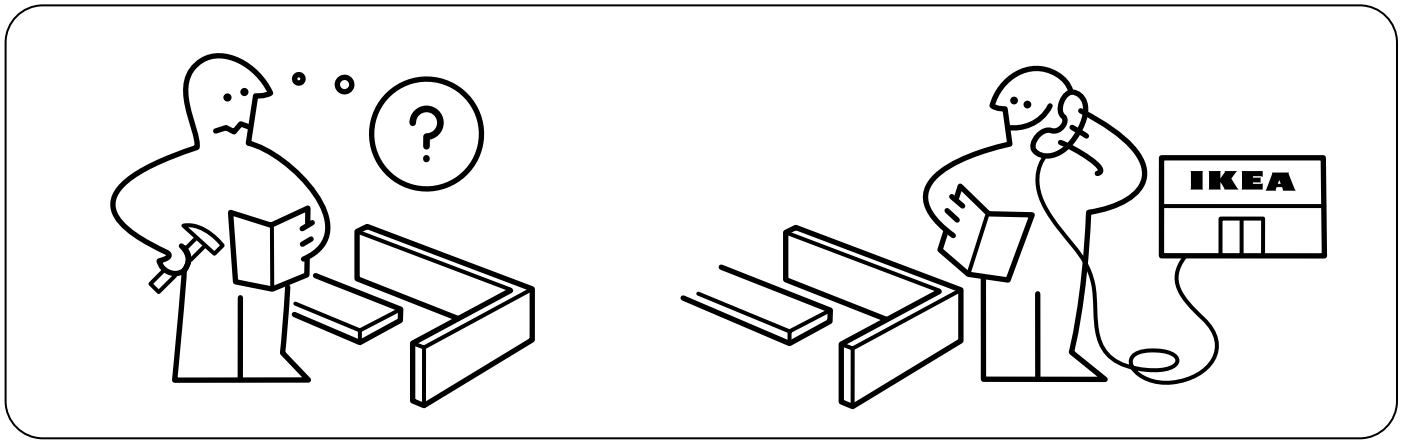
?
IKEA

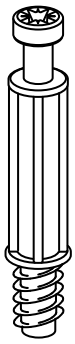

118331

8x

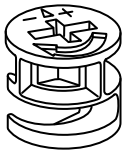

103430

8x

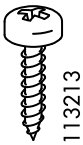

113213

16x

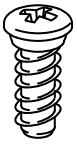

105248

8x

101345

8x

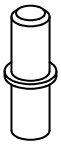

101532

4x

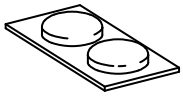

107091

1x

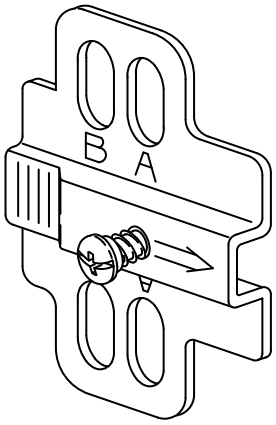

109220

2x

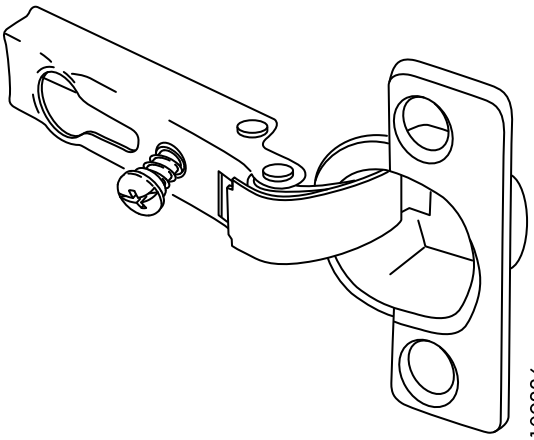

109336

2x

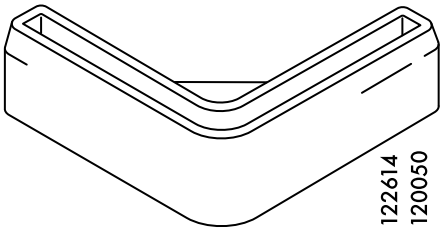

122614
120050

4x

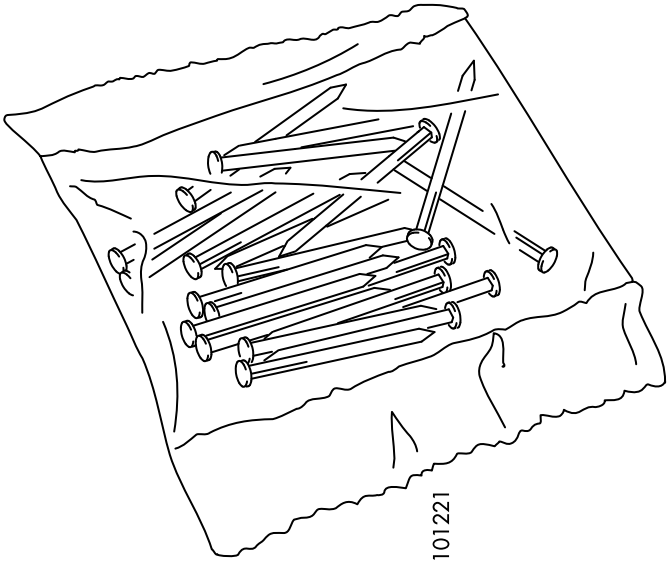

101221

1x

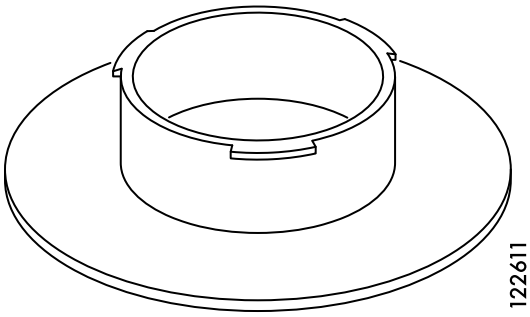

122611
119550

1x

1

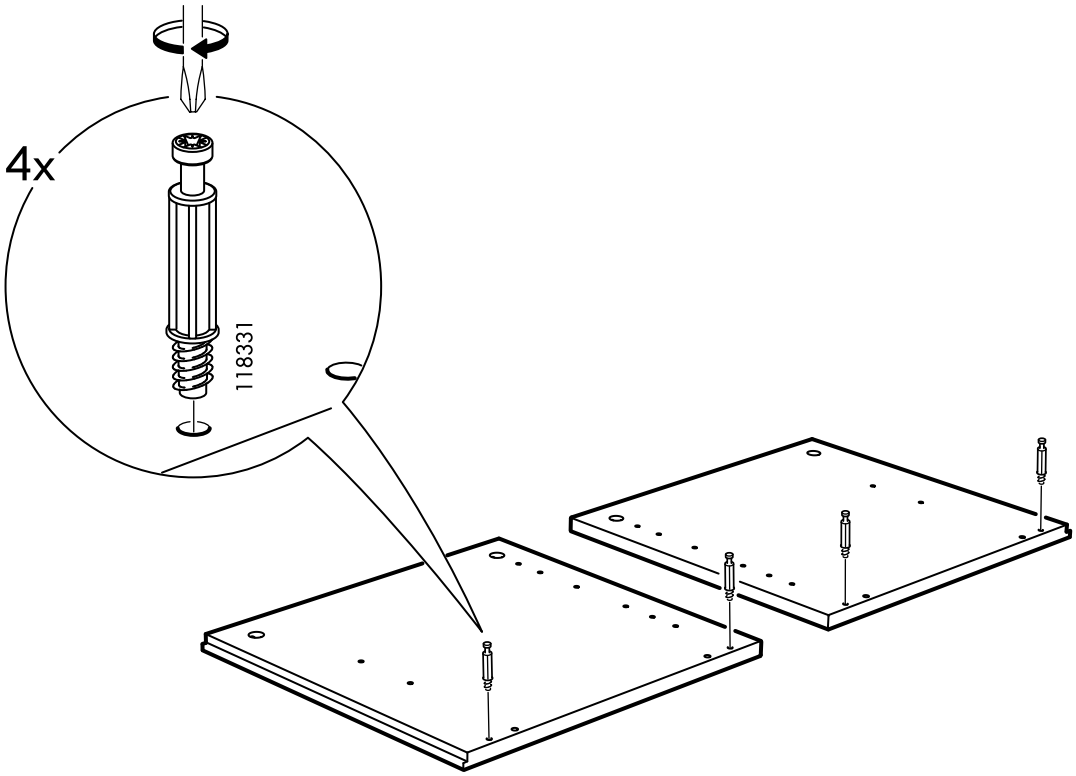

2

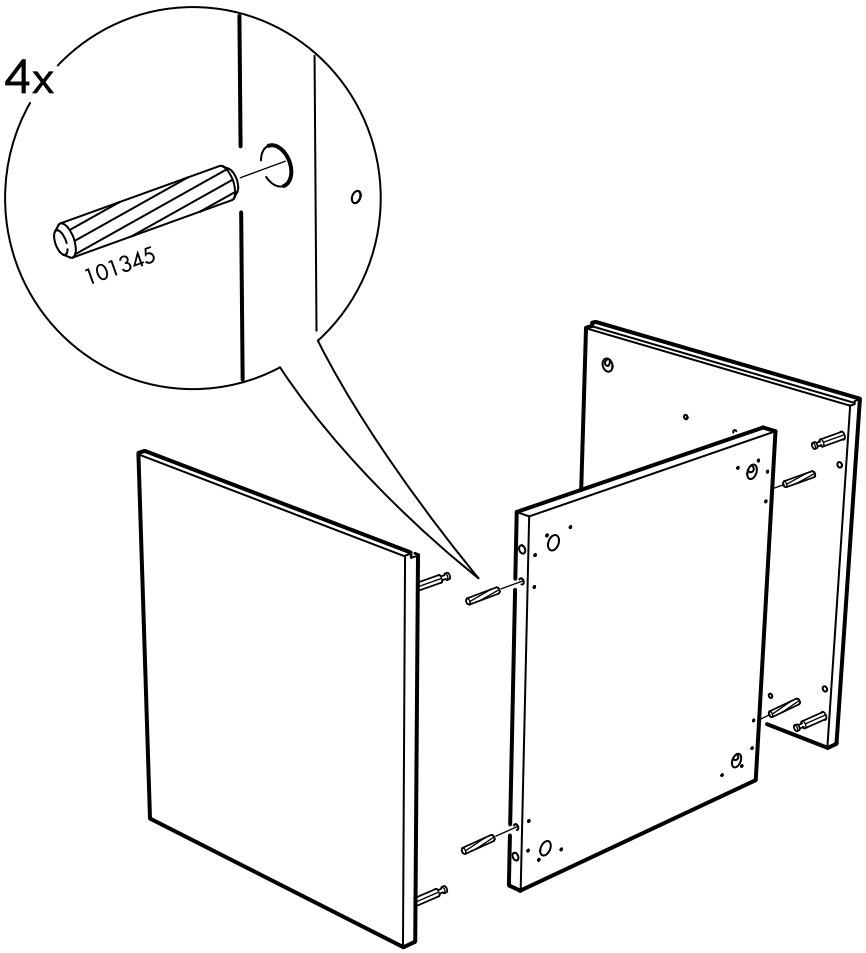

3

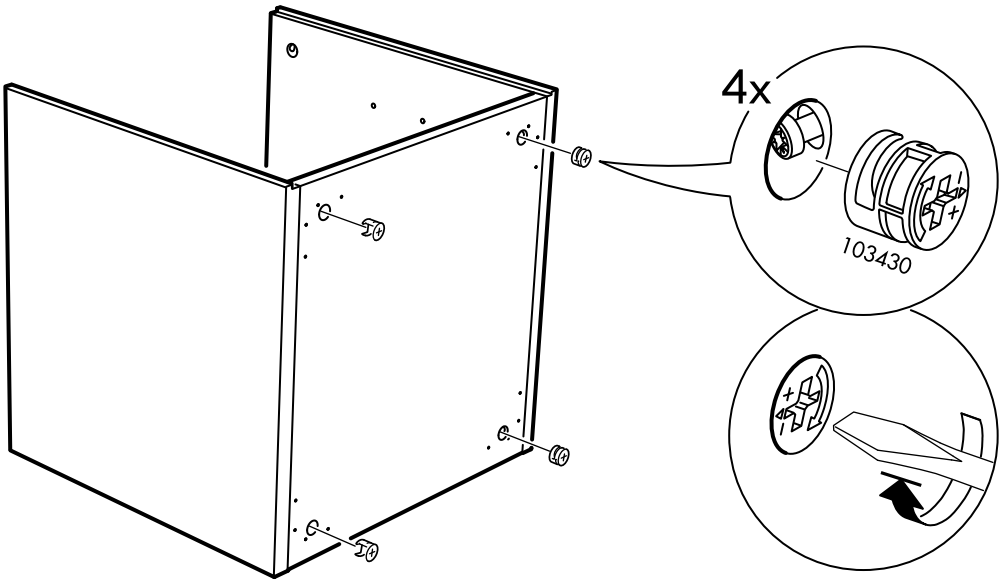

4

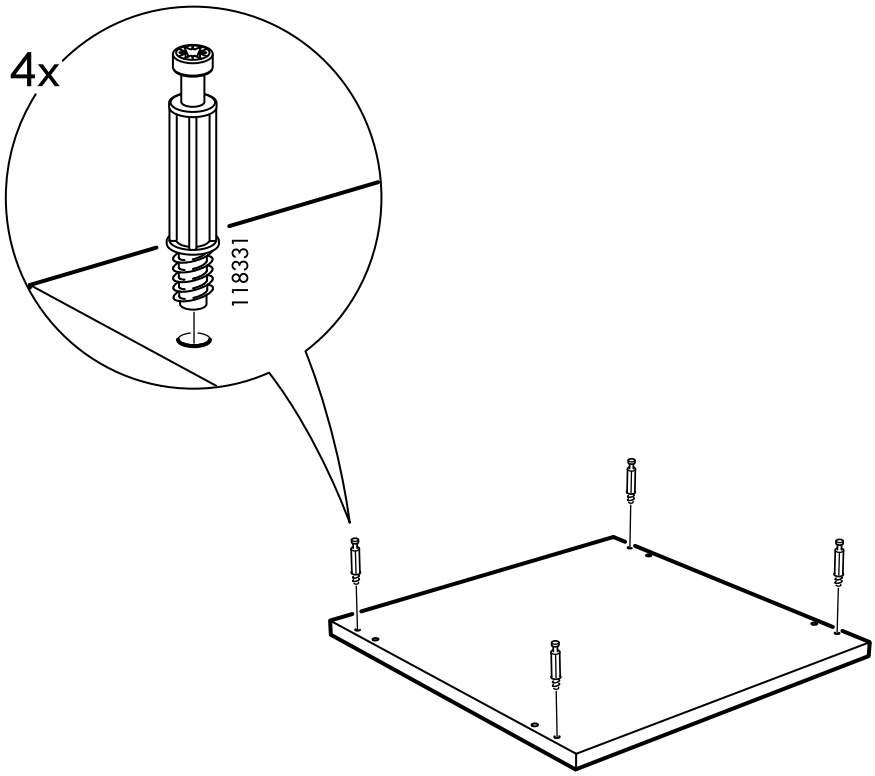

5

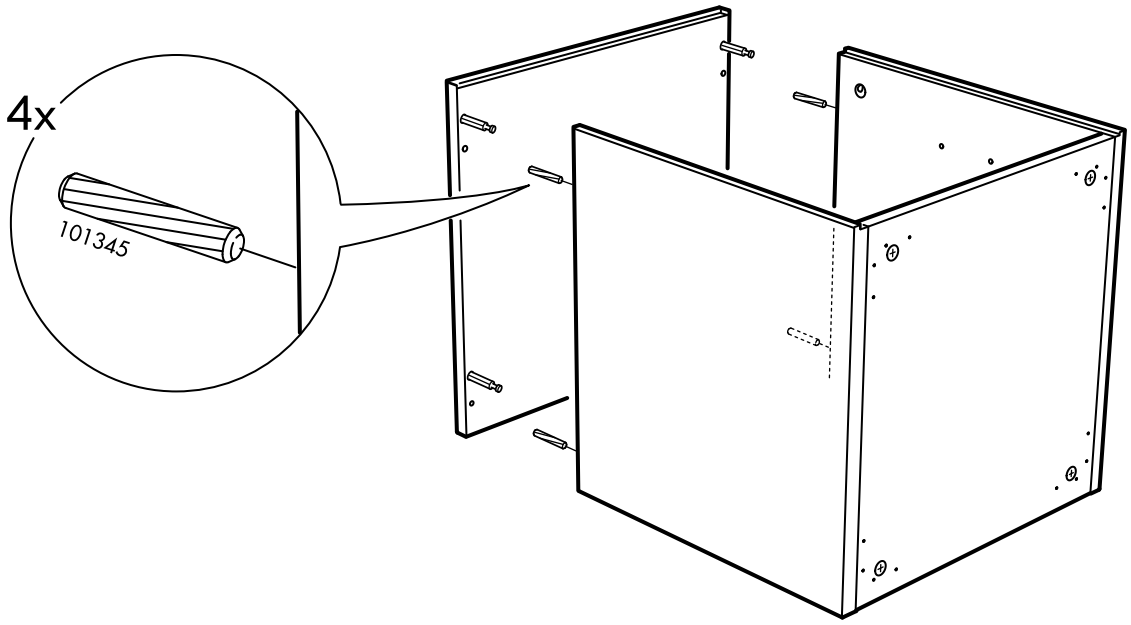

6

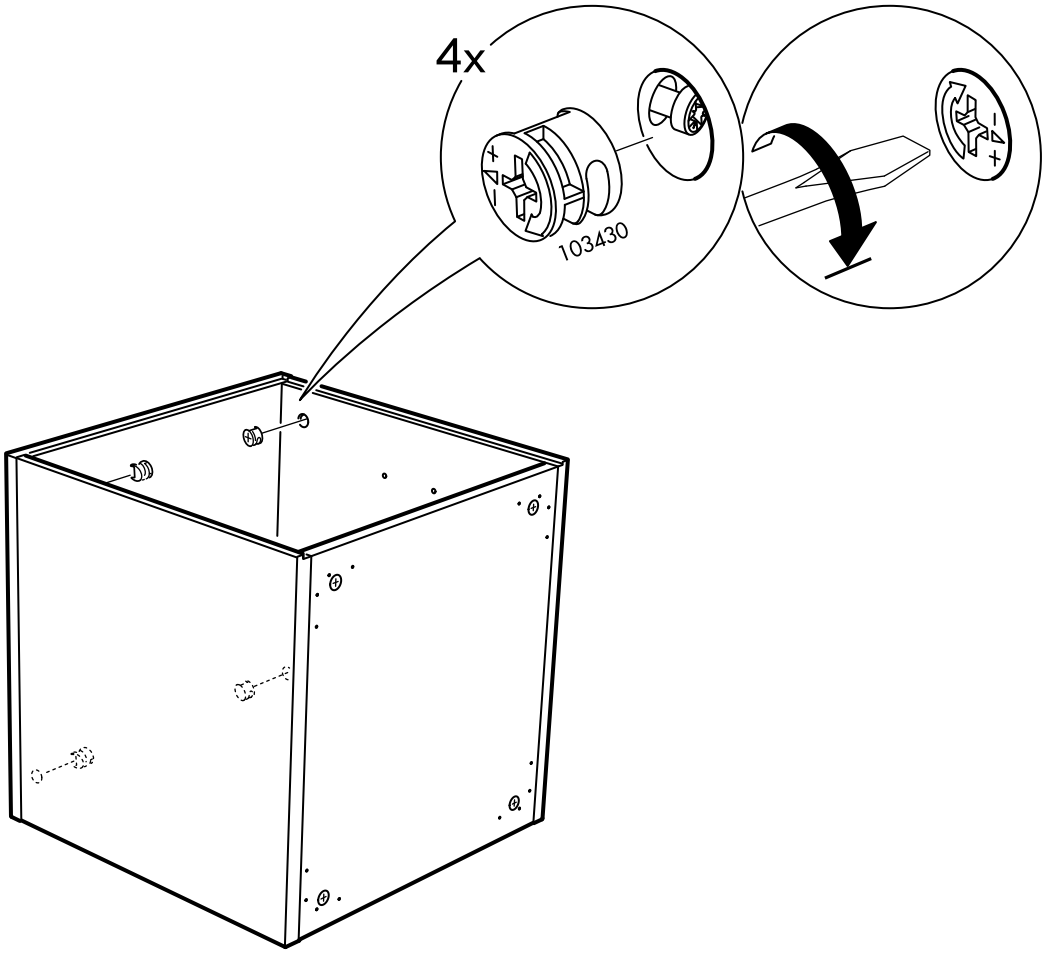

7

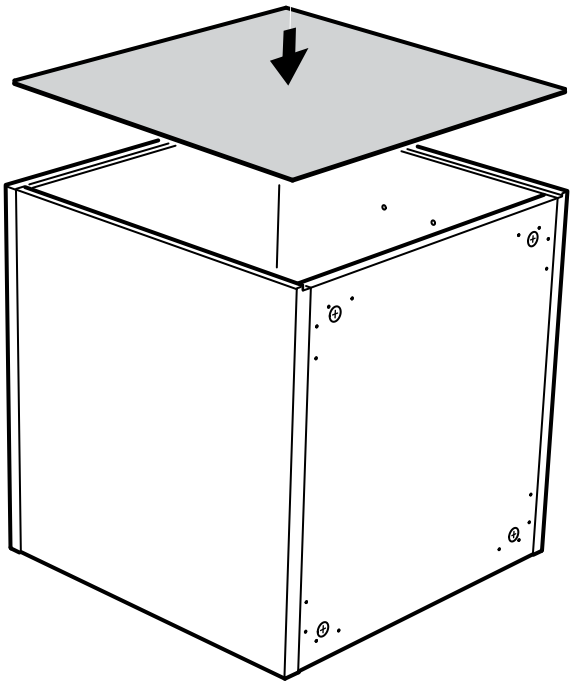

8

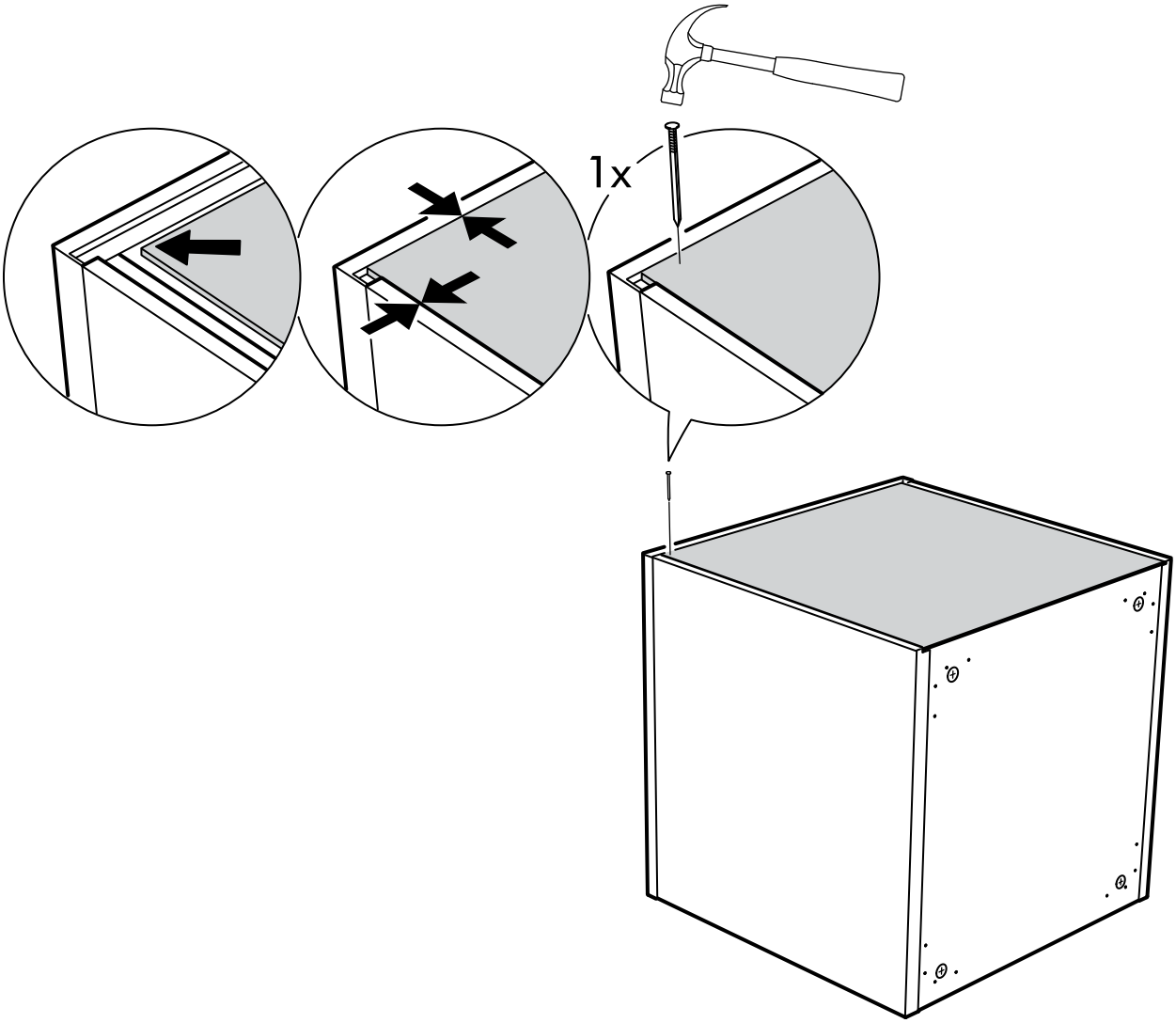

9

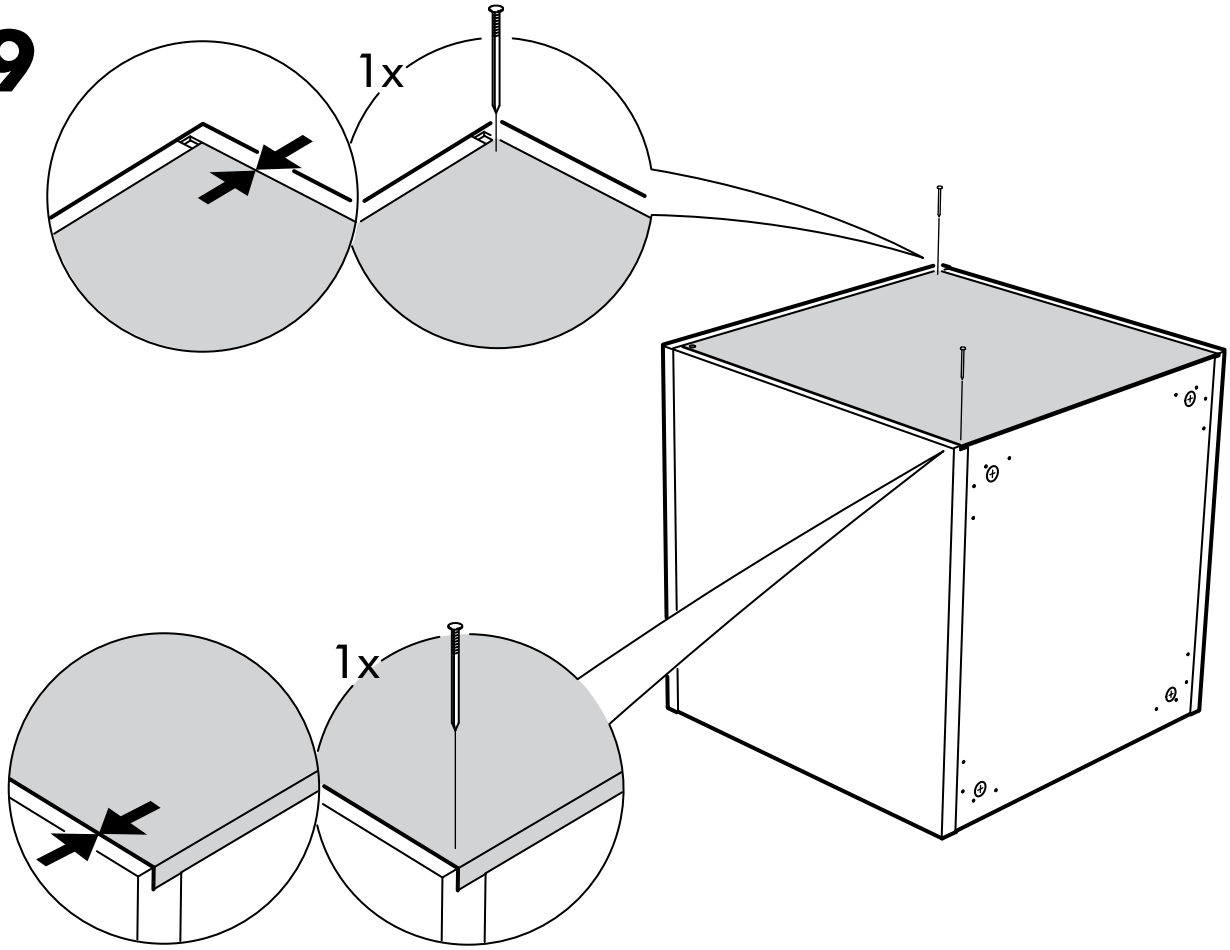

10

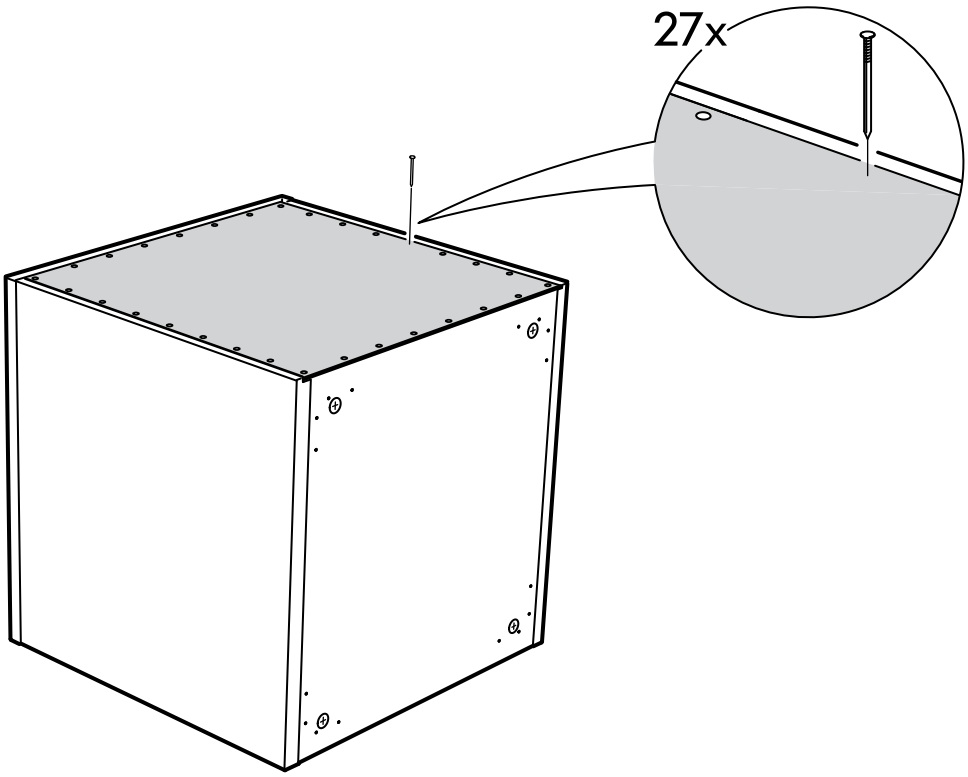

11

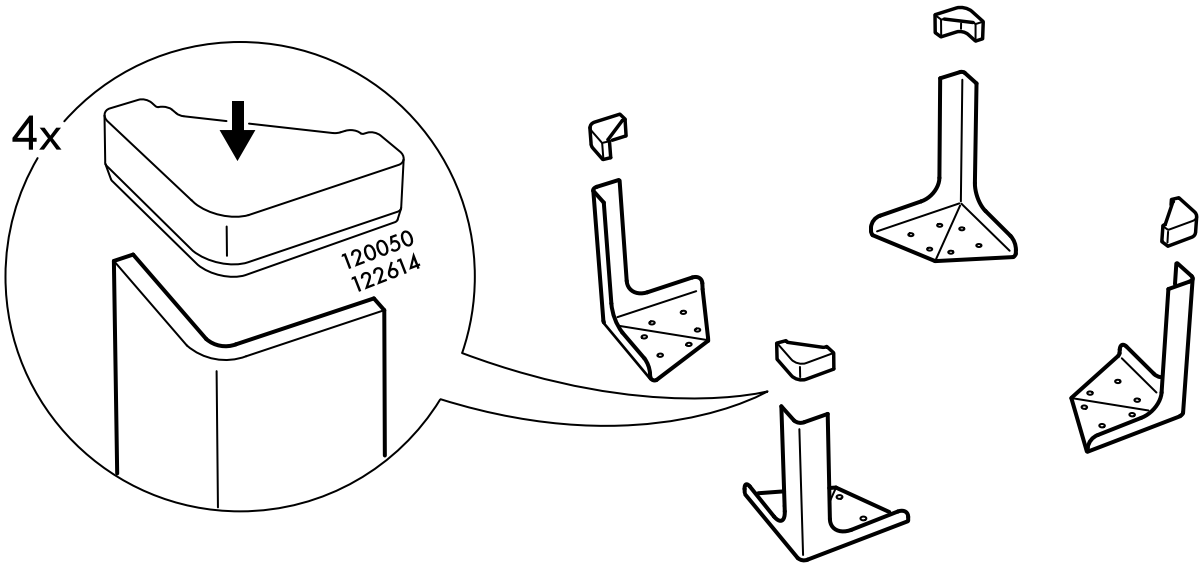

12

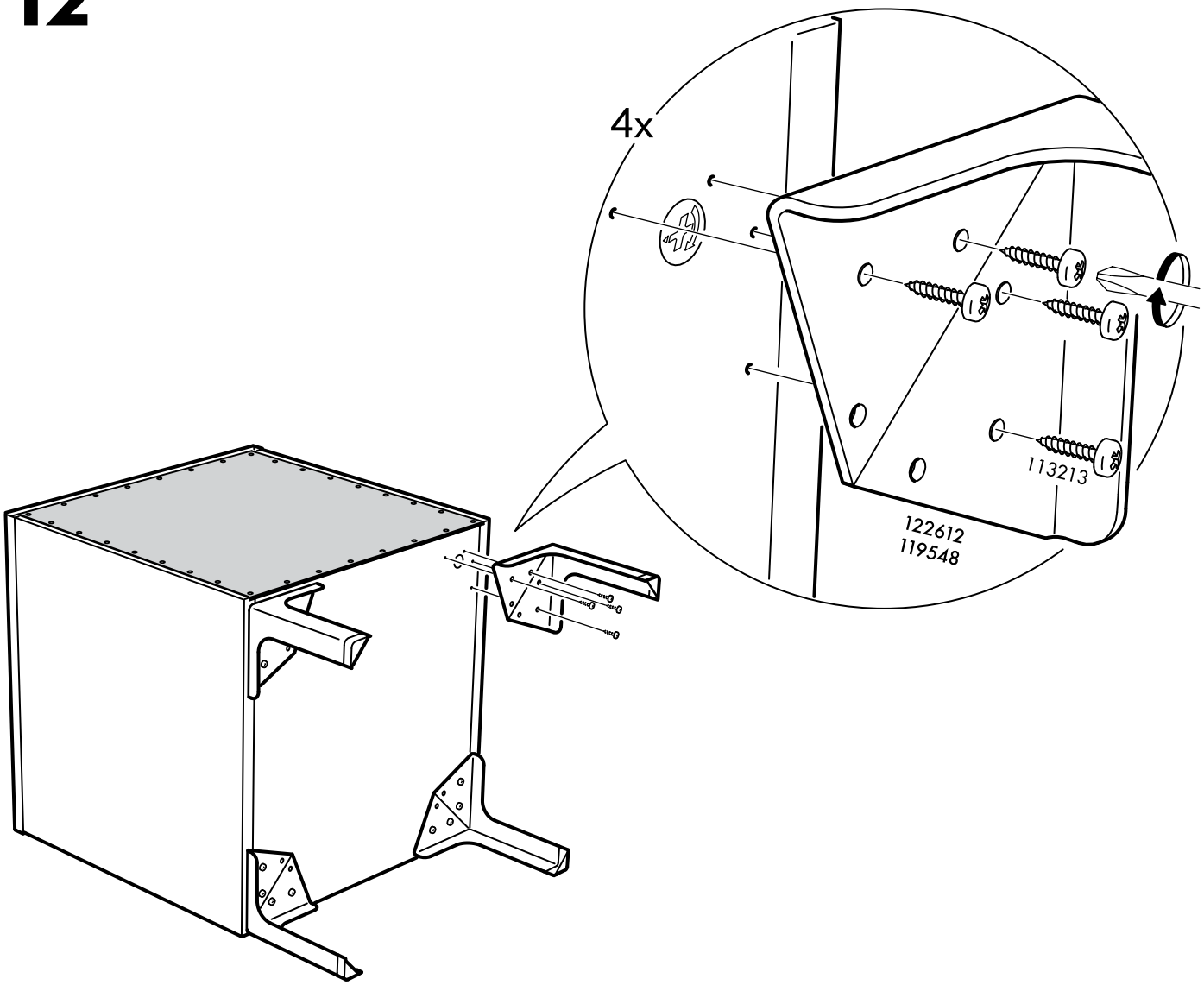

13

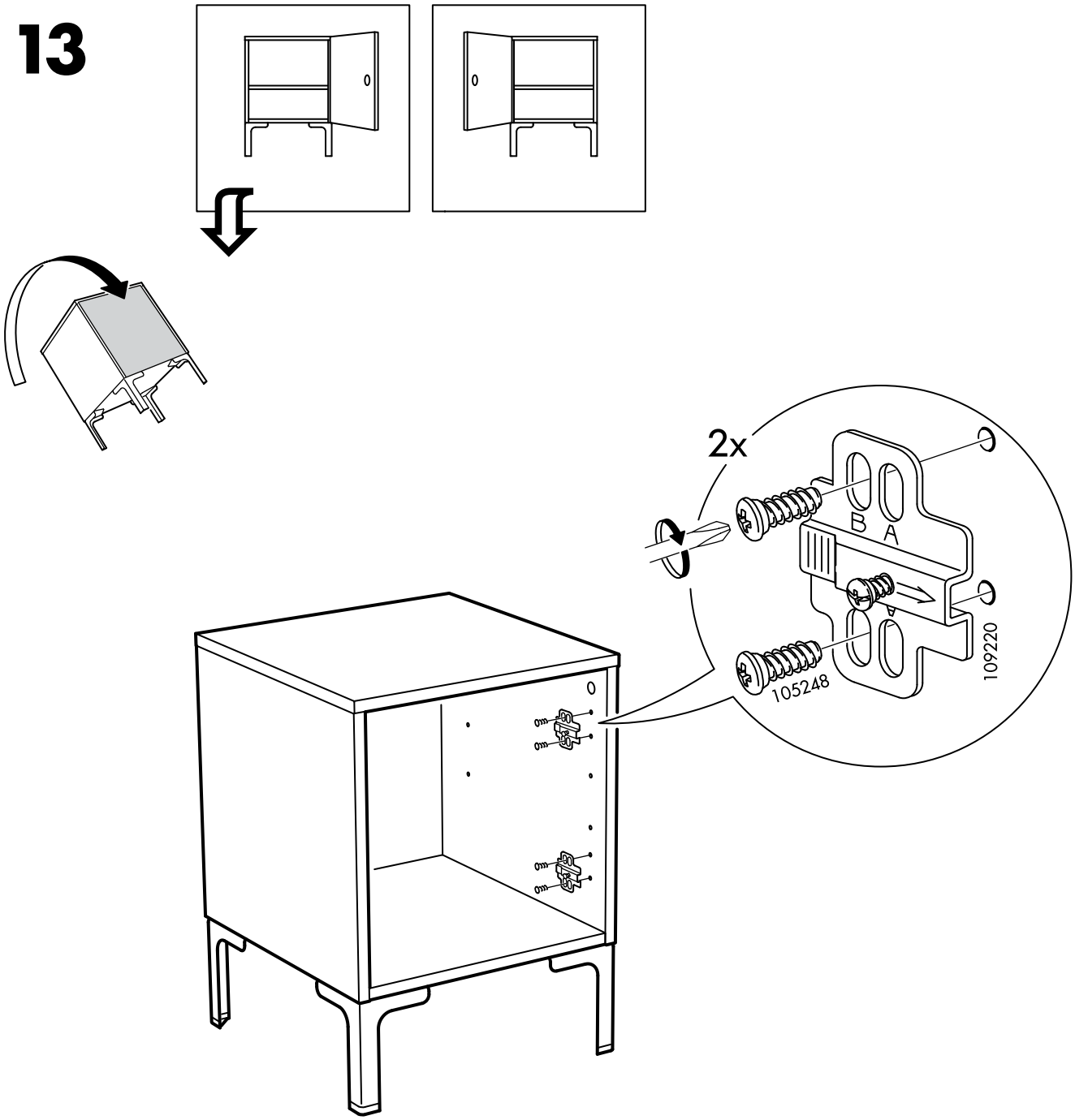

14

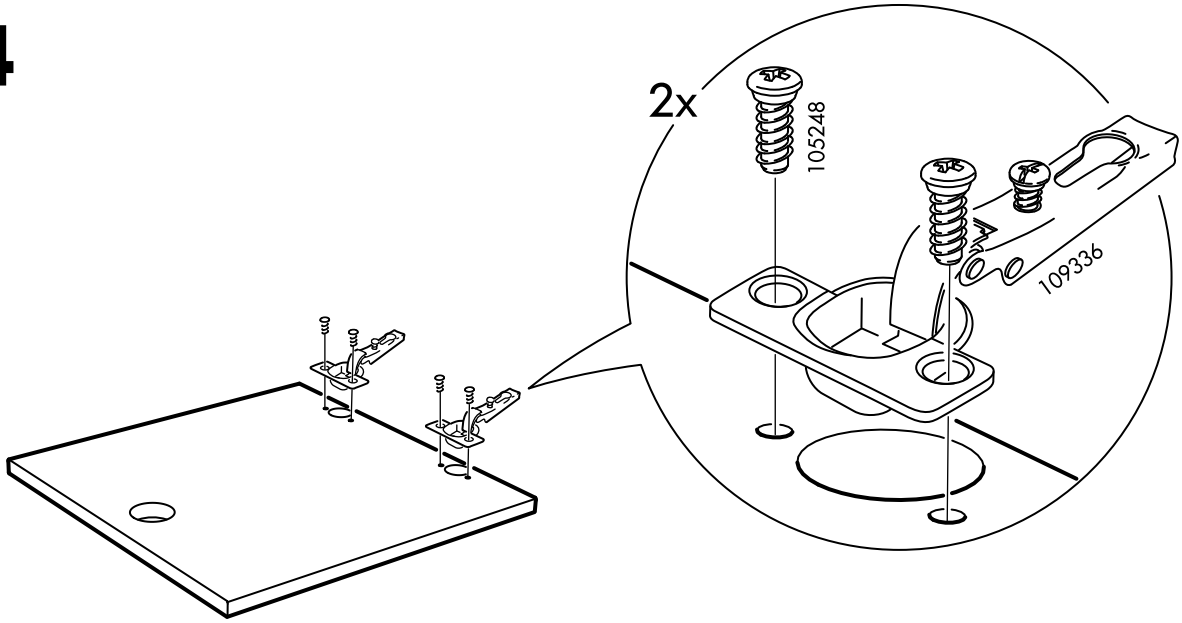

15

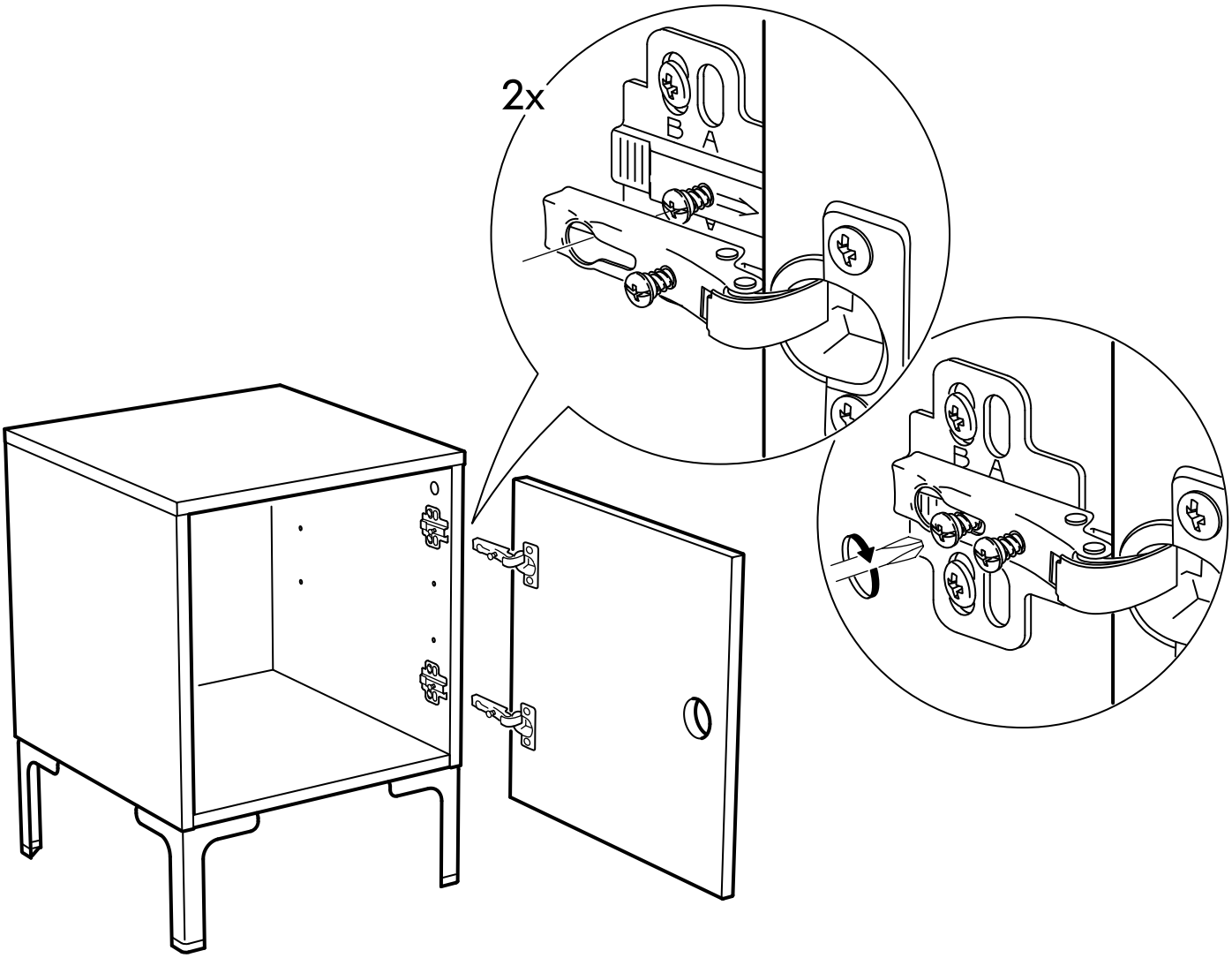

16

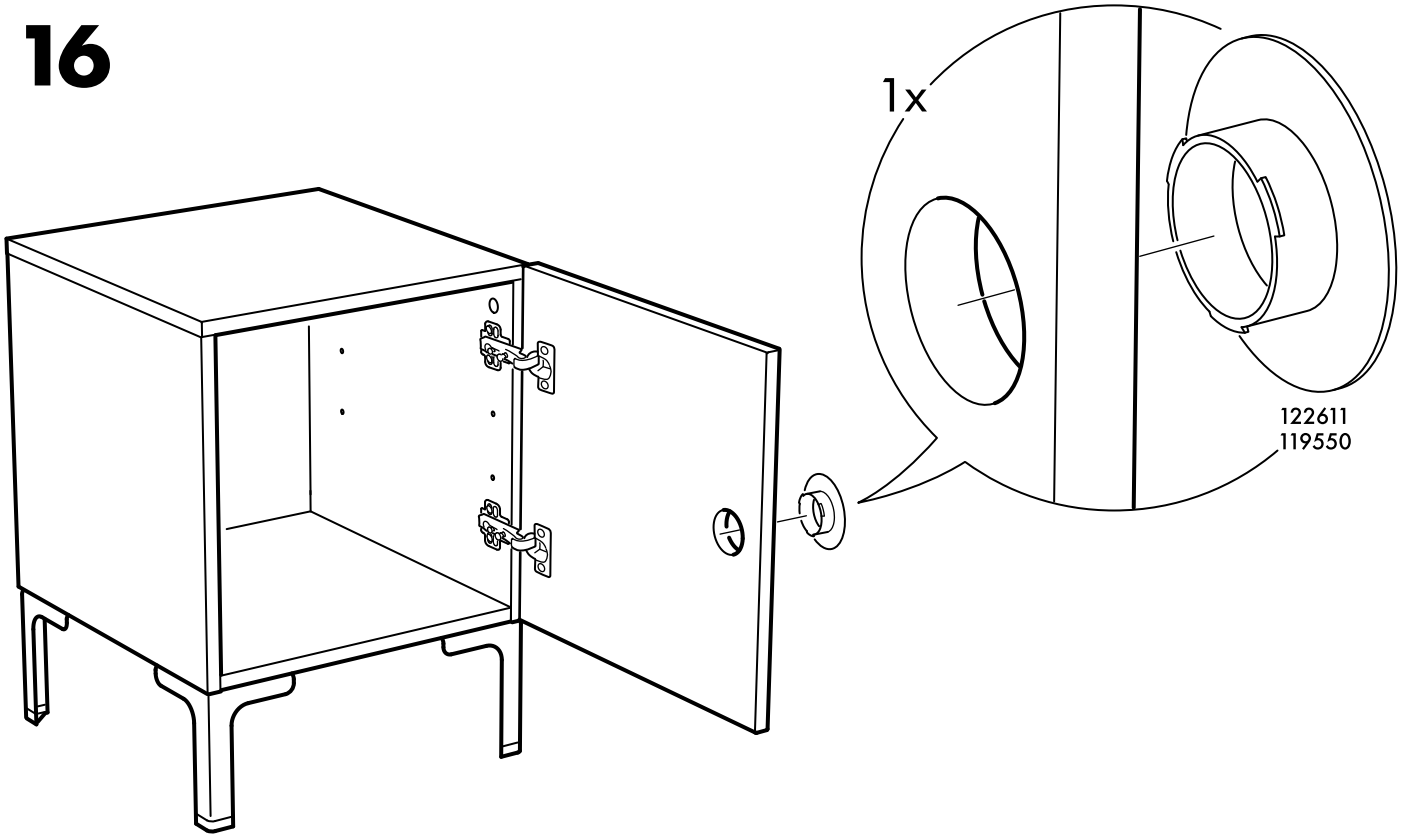

17

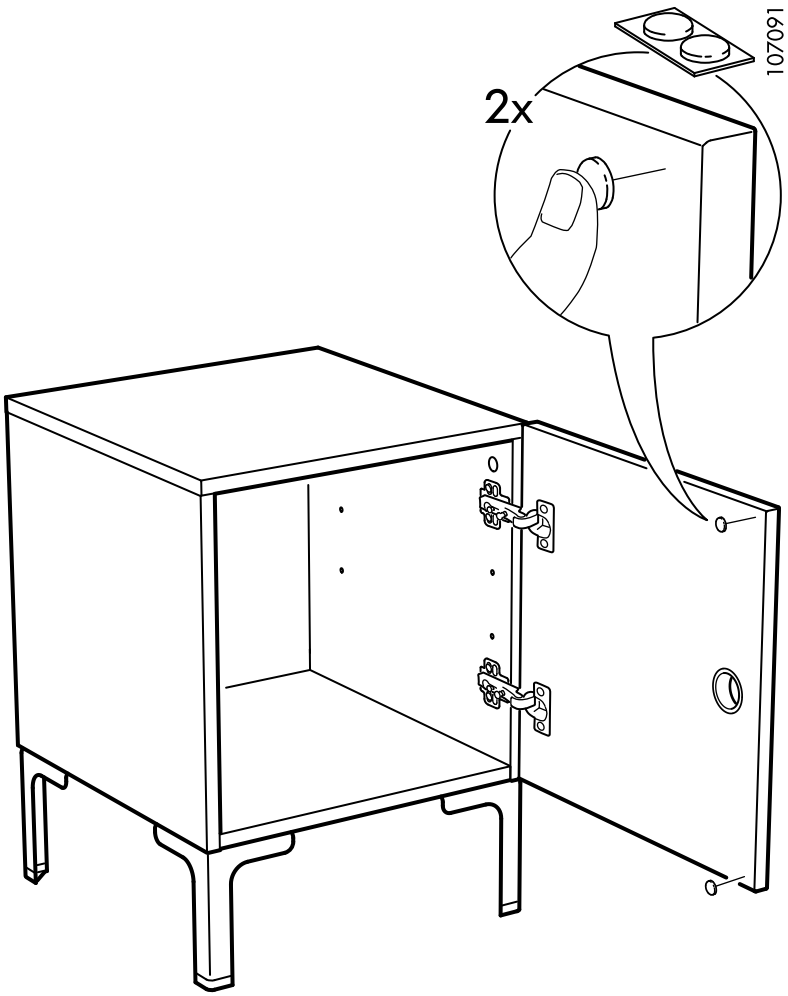

18

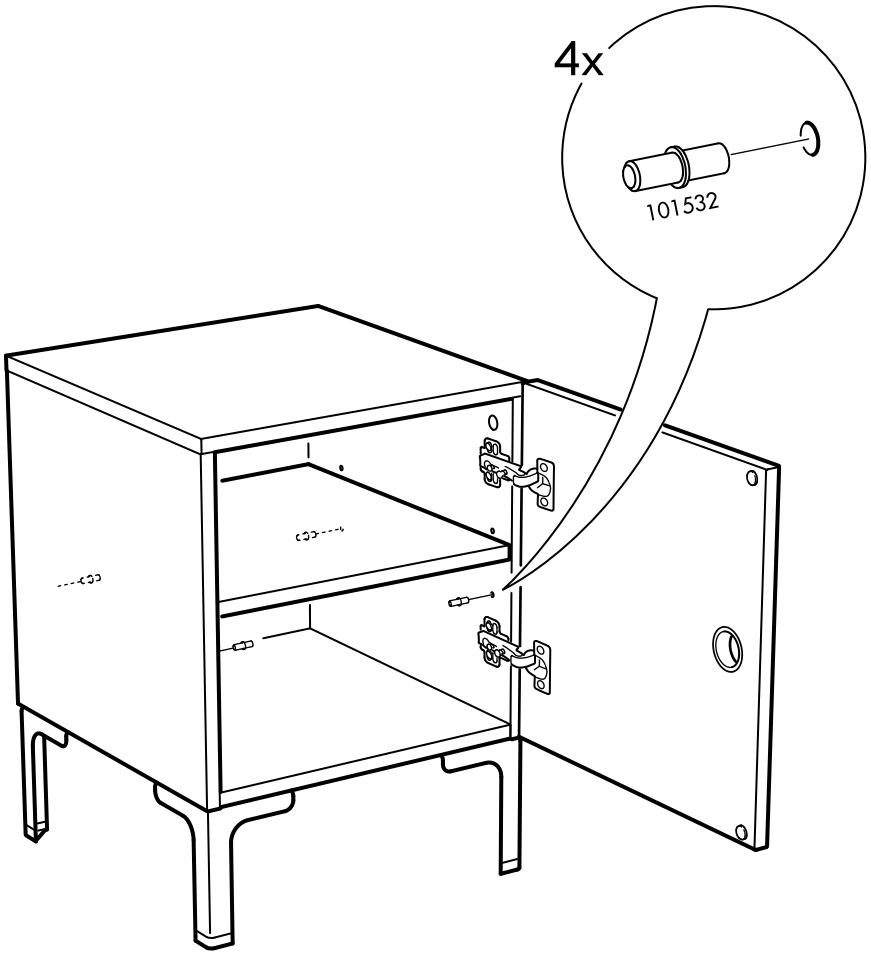

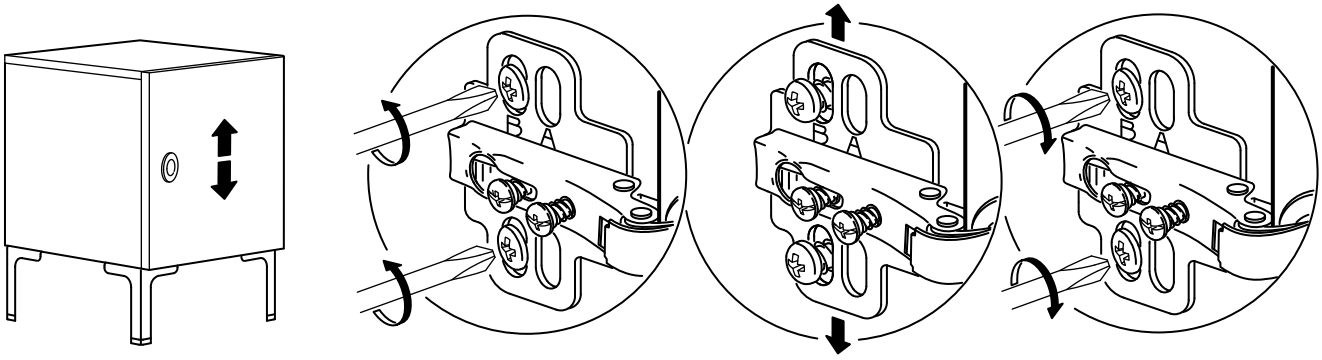
B
A

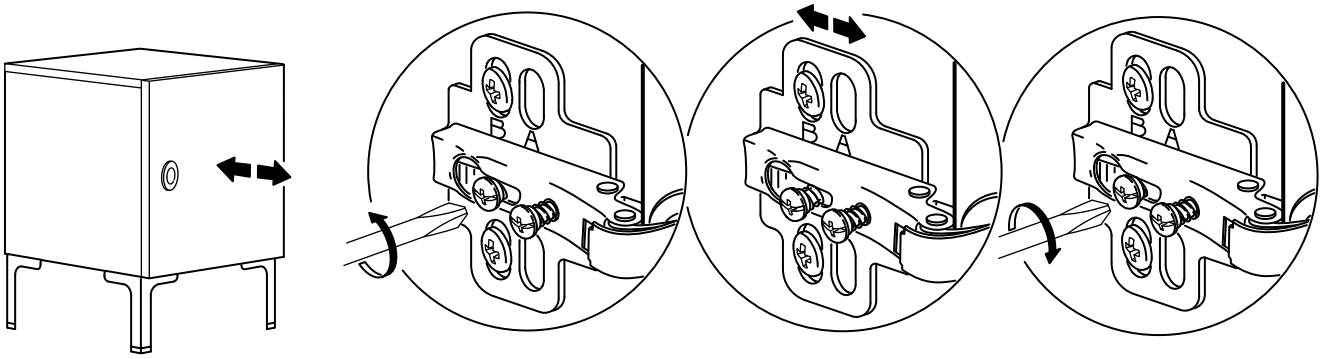
B
A

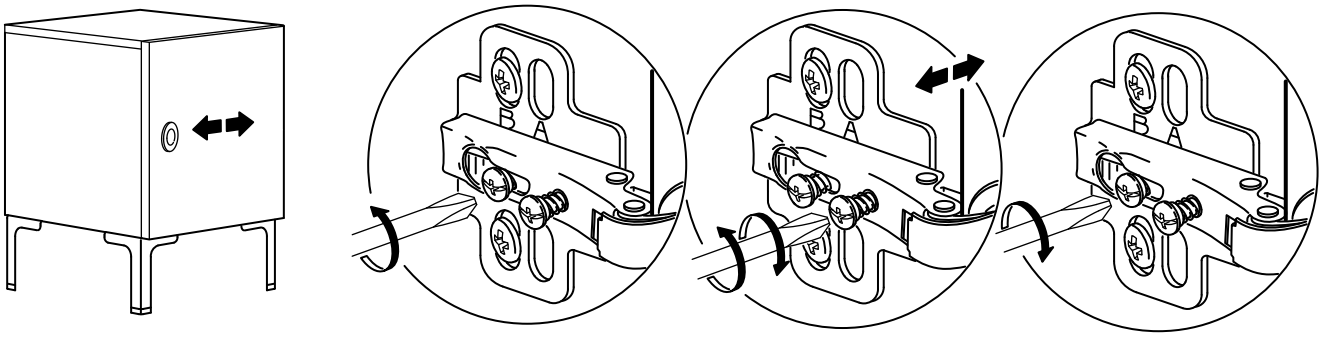
B
A

© Inter IKEA Systems B.V. 2008